CARGOS 8300/8400/8500
9500/9600

Ersatzteilliste

Spare parts list

Liste de pièces de rechange

Lista dei pezzi di ricambio

Lista de piezas de repuesto

www.fliegl.com

DE

Fliegl Ersatzteilliste

- In dieser Fliegl-Ersatzteilliste sind alle Ersatzteile der Maschine in montagegerechter Reihenfolge dargestellt.
- Die Ersatzteilliste ist übersichtlich in Hauptgruppen und Untergruppen gegliedert.
- Im Inhaltsverzeichnis finden Sie die Seitenzahlen zu den jeweiligen Untergruppen.
- Zu den Positions-Nummern auf den Bildtafeln finden Sie in der Stückliste das betreffende Fliegl-Ersatzteil.
- Die Textdarstellung sagt Ihnen die Ersatzteil-Nummer, die Bezeichnung und die Bedingungen (Typ, Maschinen-Nummer, Ausrüstung, Bemerkung....). Die Bedingungen für die Detailgruppen und Positionen finden Sie im Anschluss der Stückliste.
- Am Ende der Ersatzteilliste haben wir für den Maschinenumfang einen Nummern-Index eingearbeitet, der Ihnen das schnelle Auffinden jeder Ersatzteil-Nummer ermöglicht.

Die Hinweise: rechts, links, vorn und hinten beziehen sich auf die Fahrtrichtung der

Maschine. Fliegl Grünlandtechnik GmbH

EN

Fliegl spare parts list

- This Fliegl spare parts list shows all spare parts of the machine in a sequence appropriate for installation.
- The spare parts list is clearly structured in main groups and subgroups.
- The table of contents gives you the page numbers of the relevant subgroups.
- The item numbers used in the illustrations reappear in the parts list with the Fliegl spare part in question.
- The text indicates the spare part number, the designation and the conditions (model, serial number, components fitted, remark....). The conditions for the detailed groups and items can be found after the parts list.
- At the end of the spare parts list, we have integrated a number index for the scope of the machine which enables finding any spare part number quickly.

The terms right, left, front and rear refer to the direction of travel of the

machine. Fliegl Grünlandtechnik GmbH

FR

Liste de pièces de rechange Fliegl

- Cette liste de pièces de rechange Fliegl présente toutes les pièces de rechange de la machine, dans l'ordre successif de montage.
- La liste de pièces de rechange est claire et structurée en groupes principaux et sous groupes.
- La page correspondant à chaque sous groupe figure dans la table des matières.
- La nomenclature permet de retrouver la pièce de rechange Fliegl correspondant aux numéros de positions sur les tableaux.
- Le texte indique le numéro de pièce de rechange, la désignation et les conditions (modèle, numéro de machine, équipement, remarque....). Les conditions concernant les groupes détaillés et les positions sont mentionnées après la nomenclature.
- Un index de numéros est intégré à la fin de la liste de pièces de rechange, il permet de retrouver rapidement chaque numéro de pièce de rechange.

Les specifications : droite, gauche, avant et arriere se referent au sens d'avancement de la

machine. Fliegl Grünlandtechnik GmbH

IT

Lista dei pezzi di ricambio Fliegl

- Nel presente catalogo ricambi Fliegl, tutti i pezzi di ricambio della macchina sono raffigurati nella corretta sequenza di montaggio.
- Il catalogo ricambi è articolato con chiarezza in gruppi principali e sottogruppi.
- Nell'indice analitico potrete rilevare i numeri delle pagine riferiti ai rispettivi sottogruppi.
- Ai numeri di posizione sulle tavole troverete, nell'elenco dei pezzi, il ricambio Fliegl interessato.
- La presentazione del testo Vi indica il numero del ricambio, la denominazione e le condizioni (Tipo, numero di serie della macchina, allestimento, annotazioni....). Potrete trovare le condizioni per i gruppi dettagliati e le posizioni al termine dell'elenco dei pezzi.
- Alla fine del catalogo ricambi abbiamo elaborato, per la gamma delle macchine, un indice di numeri che rende possibile una rapida ricerca di ogni numero di un pezzo di ricambio.

Le avvertenze: destra, sinistra, avanti e dietro si riferiscono alla direzione di marcia della

macchina. Fliegl Grünlandtechnik GmbH

ES

Lista de piezas de repuesto Fliegl

- En este catálogo de piezas de repuesto Fliegl están mostradas todas las piezas de repuesto de la máquina siguiendo la correcta sucesión de montaje.
- El catálogo de piezas de repuesto está ordenado claramente en grupos principales y subgrupos.
- En el índice encuentra los números de página de los correspondientes subgrupos.
- Con respecto a los números de posición en las láminas, encuentra en la lista de piezas la correspondiente pieza de repuesto Fliegl.
- El texto le indica el número de pieza de repuesto, la denominación y las condiciones (tipo, número de máquina, equipamiento, anotación....). Las condiciones para los grupos detallados y las posiciones las encuentra a continuación de la lista de piezas.
- Al final del catálogo de piezas de repuesto hemos trabajado un índice numérico para el conjunto de la máquina, que le permite encontrar rápidamente cualquier número de pieza de repuesto.

Las indicaciones derecha, izquierda, delante y detras se refieren a la direcci6n de marcha de la

maquina. Fliegl Grünlandtechnik GmbH

gültig ab Maschinennummer:
valid from serial no.:
valable a partir de la machine no.:
valido dalla macchina nr.:
valido a partir de la maquina no:

CARGOS 8300	9001 -
CARGOS 8400	9001 -
CARGOS 8500	9001 -
CARGOS 9500	9001 -
CARGOS 9600	9001 -

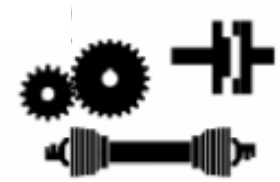

GERTRIEBE / KUPPLUNG / GELENKWELLE	**GEARBOX / CLUTCH / UNIVERSAL DRIVE SHAFT**	**GEARBOX / CLUTCH / UNIVERSAL DRIVE SHAFT**	**11**
MECHANISCHE GETRIEBE	MECHANICAL GEARBOX	RÉDUCTEUR MÉCANIQUE	11
GELENKWELLE	UNIVERSAL DRIVE SHAFT	ARBRE À CARDANS	15



FAHRWERK	**CHASSIS**	**CHASSIS**	**20**
ACHSAUFHÄNGUNG	AXLE SUSPENSION	SUSPENSION D‘ESSIEU	20
ACHSE	AXLE	ESSIEU	36
LENKACHSE	STEERING AXLE	ESSIEU DIRECTEUR	49
RÄDER	WHEELS	ROUES	71
FEDERUNG	SUSPENSION	SUSPENSION	74

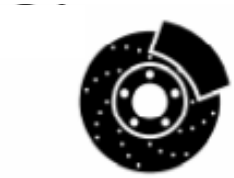

BREMSE	**BRAKE**	**FREIN**	**89**
BETRIEBSBREMSE	SERVICE BRAKE	FREIN DE SERVICE	89
FESTSTELLBREMSE	PARKING BRAKE	FREIN DE STATIONNEMENT	131

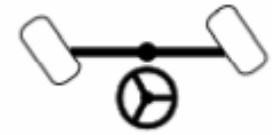

LENKUNG	**STEERING**	**DIRECTION**	**133**



DEICHSEL	**HITCH**	**DISPOSITIF D´ATTELAGE**	**154**



HYDRAULIK	**HYDRAULIK SYSTEM**	**SYSTÈME HYDERAULIC**	**159**
HYDRAULIKLEITUNGEN	HYDRAULIC LINES	CIRCIUT HYDRAULIQUE	
VENTILE	VALVES	VALVES	159
			177

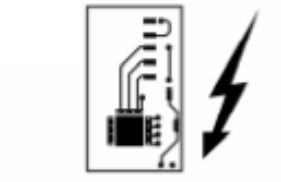

ELEKTRIK / ELEKTRONIK	**LECTRICAL / ELECTRONIC EQUIPMENT**	**SYSTÈME ÉLECTRIQUE / ÉLECTRONIQUE**	**192**
SENSOREN / MODULE	SENSORS / MODULE	CAPTEURS / MODULES	192
KABELSÄTZE	WIRING HARNESSES	CÂBLAGES ÉLECTRIQUES	211
FAHRBELEUCHTUNG	DRIVING LIGHTS	ÉCLAIRAGE DE SIGNALISATIONROUES	218
ARBEITSBELEUCHTUNG	WORKING LIGHTS	ÉCLAIRAGE DE TRAVAIL	221
BORDCOMPUTER	BOARD COMPUTER	AFFICHAGE	225
ERTRAGSMESSUNG	YIELD MEASURING	MESURE DE RENDEMENT	226



PICK UP	**CROP FEEDING**	**DÉPOSE DE LA RÉCOLTE**	**228**

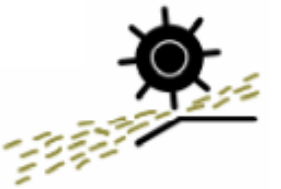

EINZUGSAGGREGAT	**FEEDER UNIT**	**GROUPE D'ALIMENTATION**	**245**
ROTOR	ROTOR	ROTOR	255



GUTABLAGE	**CROP**	**DISPOSITIF D´ATTELAGE**	**271**
DOSIERWALZEN	METERING ROLLERS	TAMBOUR DOSIEUR	271



ANBAUTEILE / MASCHINENGEHÄUSE	VARIOUS COMPONENTS / MACHINE BODY	PIÈCES D'ASSEMBLAGE / CARROSSERIE	298
RAHMEN	FRAME	CHASSIS	298
SCHUTZEINRICHTUNGEN	SAFETY DEVICES	DISPOSITIFS DE SÉCURITÉ	312
KOTFLÜGEL	MUD GUARDS	AILES	323
WAGENBODEN	VEHICLE FLOOR	FOND DE REMORQUE	338
FRONT/SEITENWAND	FRONT/SIDE WALL	FAÇADE/CÔTÉ	350
LADERAUMABDECKUNG	LOADING BAY COVER	CACHE-BAGAGES	370
HECKKLAPPE	TAILGATE	PANNEAU ARRIÈRE	408
ZUBEHÖR / ANBAUSATZ	ACCESSORIES / INSTALATION KIT	ACCESSOIRES / JEU DE MONTAGE	412

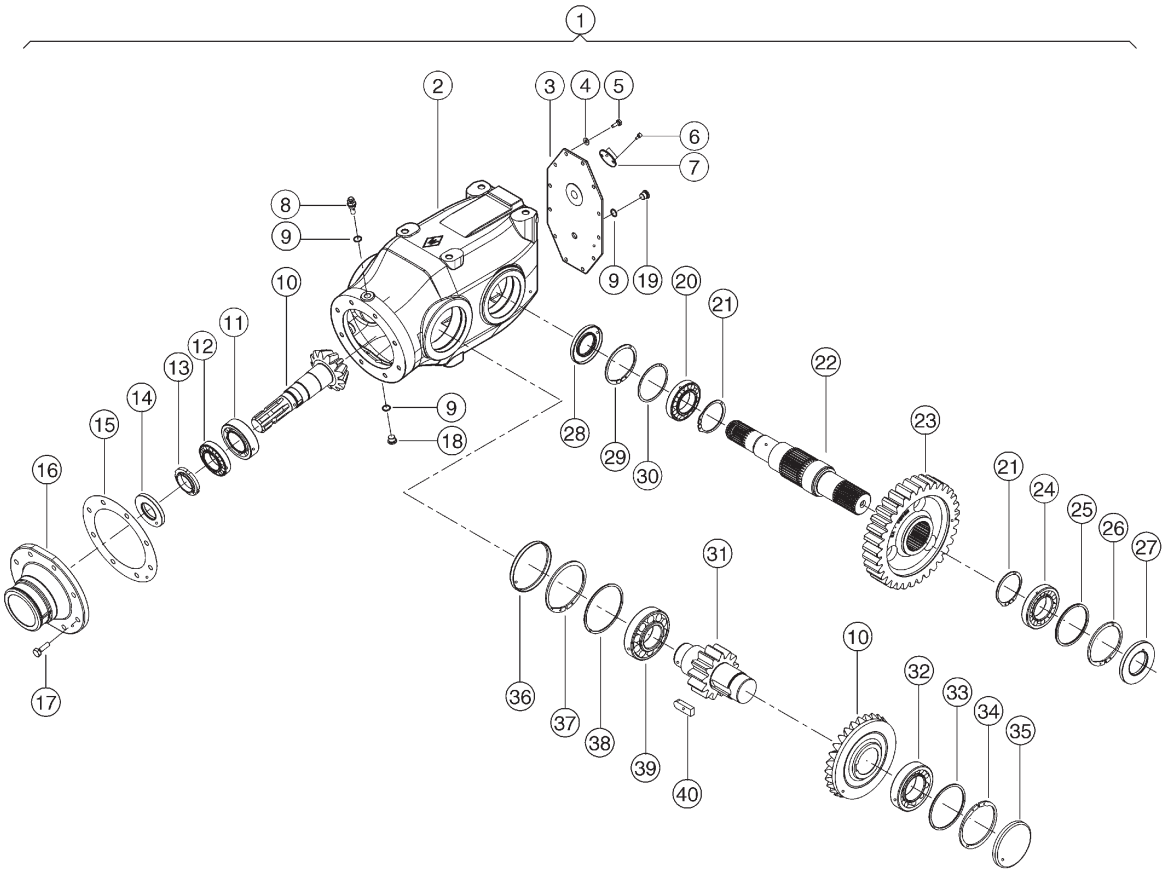

500 HAUPTGETRIEBE
500 MAIN GEARBOX
500 BOÎTE DE VITESSES PRINCIPALE

Pos	Teilenummer	Bezeichnung	Abmessung	Description	Désignation	Menge	Bedingung
1	00 1391 160 0	HAUPTGETRIEBE	1000 U/MIN	MAIN GEARBOX	ENGRENAGE PRINCIP	1	
2	00 0920 116 0	GEHAEUSE		HOUSING	CARTER	1	
3	00 0151 293 0	DECKEL		COVER	COUVERCLE	1	
4	00 0239 387 0	CONTACT-SCHEIBE	A8 -8,2X18X1,4	CONTACT WASHER	RONDELLE CONTACT	12	
5	00 0236 200 0	SECHSKANTSCHRAUBE	M8X20	HEXAGON HEAD BOLT	VIS SIX PANS	12	
6	00 0242 212 0	ZYLINDERSCHRAUBE	M 6X 10	SOCKET HEAD SCREW	VIS CYLINDRIQUE	2	
7	00 0137 356 0	DECKEL	GT 41	COVER	COUVERCLE	1	
8	00 0920 123 0	ENTLUEFTUNGSVENTIL	0,03-0, 05BAR-M16X1, 5-TYP	BREATHER PLUG	PURGE D'AIR	1	
9	00 0238 183 0	DICHTRING	A16 X20	SEALING RING	BAGUE D'ÉTANCHÉITÉ	3	
10	00 0920 121 0	KEGELRADSATZ	I=2.23;1	BEVEL GEAR SET	JEU DE ROUES CON.	1	
11	00 0215 148 0	KEGELROLLENLAGER	33211/Q	TA.ROLLER BEARING	ROUL ROULEAUX CON	1	
12	00 0235 989 0	KEGELROLLENLAGER	30210 - 50X90X21,75	TA.ROLLER BEARING	ROUL ROULEAUX CON	1	
13	00 0833 456 0	NUTMUTTER	M50X1.5	SLOTTED NUT	ECROU A ENCOCHES	1	
14	00 0212 633 0	RADIALWELLENDICHTRING	AS 45X90X10	ROTARY SHAFT SEAL	BAGUE D ETANCHEITE D'ARBRE RADIALE	1	
15	00 0940 636 0	PASS-SCHEIBE	DICKE 0,19	SHIM	RONDELLE-AJUSTAGE	1	
16	00 0939 671 0	GEHAEUSENABE		HUB	MOYER	1	
17	00 0237 572 0	SECHSKANTSCHRAUBE	M12X35	HEXAGON HEAD BOLT	VIS SIX PANS	8	
18	00 0933 644 0	MAGNETFILTERSCHRAUBE	M16X1,5-PM	MAGNETIC FILTER BOLT	VIS A FILTRE MAGNETIQUE	1	
19	00 0933 643 0	VERSCHLUSSSCHRAUBE	M16X1,5	SCREW PLUG	VIS DE FERMETURE	1	
20	00 0234 830 0	KEGELROLLENLAGER	30211	TA.ROLLER BEARING	ROUL ROULEAUX CON	1	
21	00 0243 047 0	SICHERUNGSRING	78X2,5	CIRCLIP	CIRCLIPS	2	
22	00 0920 118 0	WELLE		SHAFT	ARBRE	1	
23	00 0920 122 0	STIRNRAD	Z=33	SPUR GEAR	ROUE DENT.DROITE	1	

500 HAUPTGETRIEBE
500 MAIN GEARBOX
500 BOÎTE DE VITESSES PRINCIPALE

Pos	Teilenummer	Bezeichnung	Abmessung	Description	Désignation	Menge	Bedingung
24	00 0243 661 0	KEGELROLLENLAGER	30212A	TA.ROLLER BEARING	ROUL ROULEAUX CON	1	
25	00 0211 966 0	PASSSCHEIBE	100X110X1	SHIM	RONDELLE-AJUSTAGE	1	
25	00 0211 965 0	PASSSCHEIBE	100X110X0,5	SHIM	RONDELLE-AJUSTAGE	1	
25	00 0211 964 0	PASSSCHEIBE	100X110X0,3	SHIM	RONDELLE-AJUSTAGE	1	
25	00 0211 963 0	PASSSCHEIBE	100X110X0,1	SHIM	RONDELLE-AJUSTAGE	2	
26	00 0235 194 0	SICHERUNGSRING	110X4	CIRCLIP	CIRCLIPS	1	
27	00 0214 586 0	WELLENDICHTRING	AS 60X110X10	SHAFT SEAL	BAGUE D'ETANCHEIT	1	
28	00 0213 902 0	WELLENDICHTRING	AS 55X100X10	SHAFT SEAL	BAGUE D'ETANCHEIT	1	
29	00 0235 193 0	SICHERUNGSRING	100X3	CIRCLIP	CIRCLIPS	1	
30	00 0218 760 0	PASSSCHEIBE	90X100X1	SHIM	RONDELLE-AJUSTAGE	1	
30	00 0213 898 0	PASSSCHEIBE	90X100X0,50	SHIM	RONDELLE-AJUSTAGE	1	
30	00 0213 899 0	PASSSCHEIBE	90X100X0,3	SHIM	RONDELLE-AJUSTAGE	1	
30	00 0213 900 0	PASSSCHEIBE	90X100X0,10	SHIM	RONDELLE-AJUSTAGE	2	
31	00 0920 119 0	STIRNRADWELLE	Z=13	SPUR GEAR SHAFT	ARBRE ROUE DENTEE	1	
32	00 0243 675 0	KEGELROLLENLAGER	32213-65X120X 32,75	TA.ROLLER BEARING	ROUL ROULEAUX CON	1	
33	00 0214 182 0	PASSSCHEIBE	110X120X1,0 ERS.D.214182	SHIM	RONDELLE-AJUSTAGE	1	
33	00 0214 181 0	PASSSCHEIBE	110X120X0,5 ERS.D. 21418	SHIM	RONDELLE-AJUSTAGE	1	
33	00 0214 180 0	PASSSCHEIBE	110X120X0,3 ERS.D. 21418	SHIM	RONDELLE-AJUSTAGE	1	
33	00 0214 179 0	PASSSCHEIBE	110X120X0,1 ERS.D. 21417	SHIM	RONDELLE-AJUSTAGE	3	
34	00 0243 063 0	SICHERUNGSRING	120X4	CIRCLIP	CIRCLIPS	1	
35	00 0213 903 0	VERSCHL.-DECKEL	VK 120X12	LOCKING-COVER	COUVERCLE	1	
36	00 0138 840 0	VERSCHLUSSKAPPE	130X12 TEILGUMMIERT	LOCK CAP	CHAPEAU FERMETURE	1	
37	00 0243 065 0	SICHERUNGSRING	130X4	CIRCLIP	CIRCLIPS	1	
38	00 0215 931 0	PASS-SCHEIBE	112X130X1	SHIM	RONDELLE-AJUSTAGE	1	
38	00 0215 798 1	PASS-SCHEIBE	112X130X0,5	SHIM	RONDELLE-AJUSTAGE	1	
38	00 0212 687 1	PASS-SCHEIBE	112X130X0,3	SHIM	RONDELLE-AJUSTAGE	1	
38	00 0212 686 1	PASSSCHEIBE	112X130X0,1	SHIM	RONDELLE-AJUSTAGE	2	
39	00 0213 223 0	KEGELROLLENLAGER	303 12	TA.ROLLER BEARING	ROUL ROULEAUX CON	1	
40	00 0213 904 0	PASSFEDER	AB20X12X 56	PARALLEL KEY	CLAVETTE NOYEE	1	

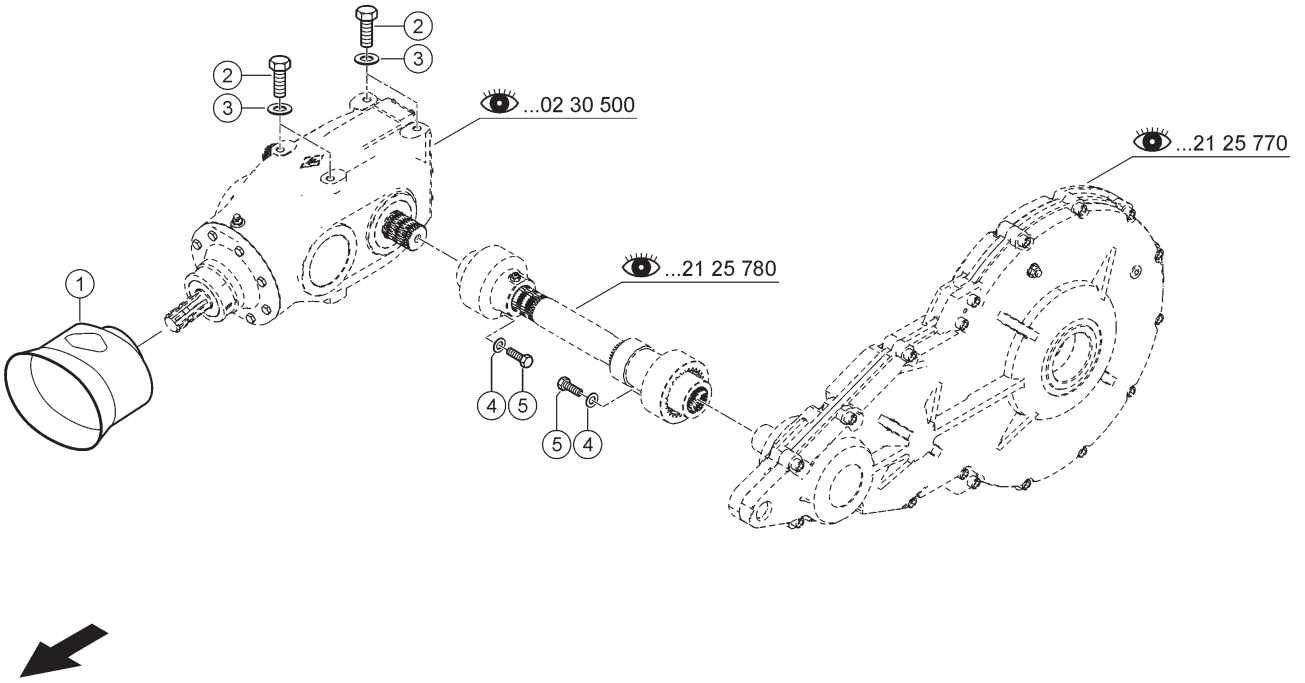

E0346 0230A700A 1

700 BEFESTIGUNG / ANBAUTEILE
700 FASTENINGS / ATTACHMENT PARTS
700 FIXATION / PIÈCES D'ASSEMBLAGE

Pos	Teilenummer	Bezeichnung	Abmessung	Description	Désignation	Menge	Bedingung
1	00 0963 402 0	SCHUTZTOPF		GUARD CUP	POT-PROTECTION	1	
2	00 0238 952 0	SECHSKANTSCHRAUBE	M16X45-MKL	HEXAGON HEAD BOLT	VIS SIX PANS	6	
3	00 0239 391 0	CONTACT-SCHEIBE	A16 -16,4X32X2, 8	CONTACT WASHER	RONDELLE CONTACT	6	
4	00 0239 389 0	CONTACT-SCHEIBE	A12 -12,4X27X1, 8	CONTACT WASHER	RONDELLE CONTACT	2	
5	00 0239 160 0	SECHSKANTSCHRAUBE	M12X35-MKL	HEXAGON HEAD BOLT	VIS SIX PANS	2	

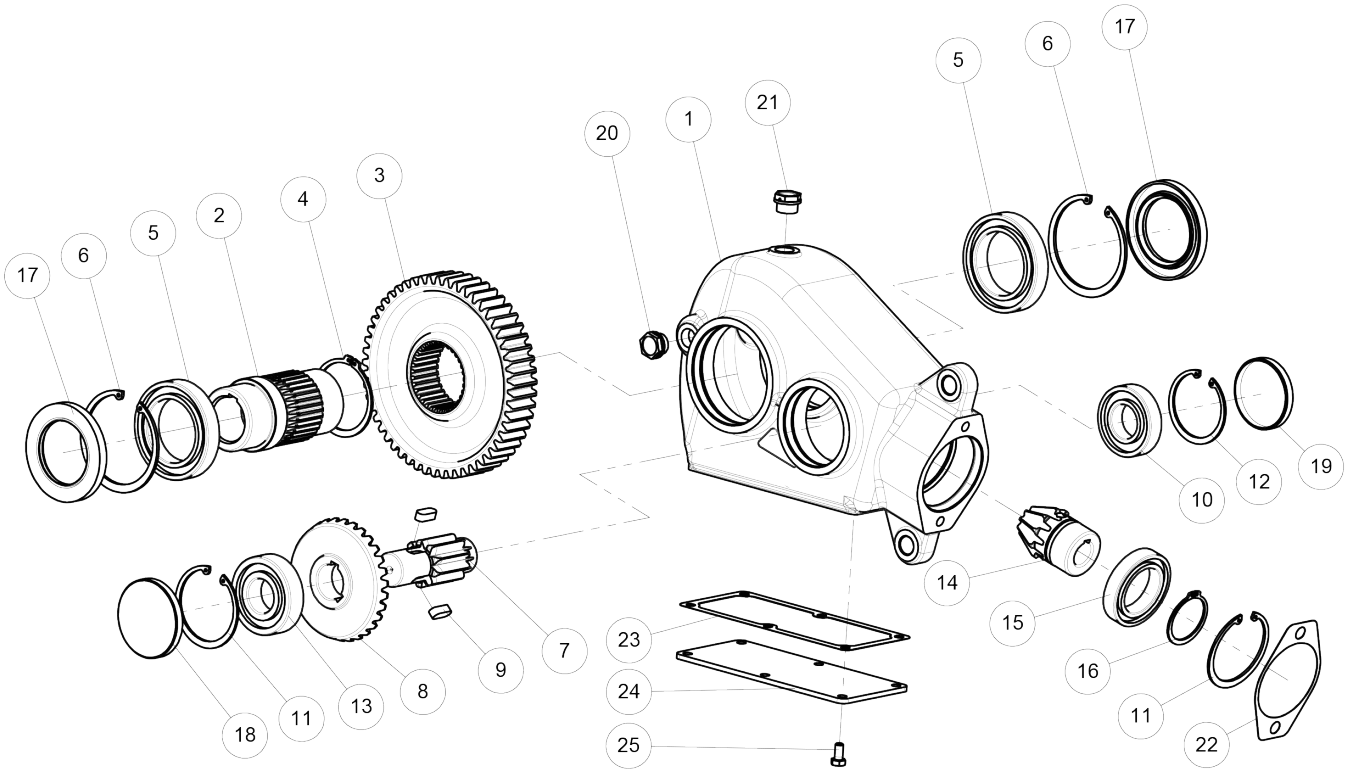

770 GETRIEBE ROLLBODEN 1)
300 UPPER SUPERSTRUCTURE 1)
300 STRUCTURE EN HAUT 1)

Pos	Teilenummer	Bezeichnung	Abmessung	Description	Désignation	Menge	Bedingung
1	00 0103 534 0	STIRNRADGETRIEBE		SPUR GEARBOX	STRANSM.ROUE DENTE	1	
2	00 0104 559 0	HOHLWELLE		HOLLOW SHAFT	ARBRE CREUX	1	
3	00 0104 560 0	STIRNRAD		SPUR GEAR	ROUE DENT.DROITE	1	
4	00 0104 561 0	SICHERUNGSRING		CIRCLIP	CIRCLIPS	1	
5	00 0104 562 0	RILLENKUGELLAGER		GRVD.BALL BEARING	ROUL. GORGE PROF.	2	
6	00 0104 563 0	SICHERUNGSRING		CIRCLIP	CIRCLIPS	2	
7	00 0104 564 0	RITZELWELLE		PINION SHAFT	ARBRE-PIGNON	1	
8	00 0104 565 0	KEGELRAD		BEVEL GEAR	ROUE CONIQUE	1	
9	00 0104 566 0	PASSFEDER		PARALLEL KEY	CLAVETTE NOYEE	2	
10	00 0104 567 0	RILLENKUGELLAGER		GRVD.BALL BEARING	ROUL. GORGE PROF.	1	
11	00 0104 568 0	SICHERUNGSRING		CIRCLIP	CIRCLIPS	2	
12	00 0104 569 0	SICHERUNGSRING		CIRCLIP	CIRCLIPS	1	
13	00 0104 570 0	RILLENKUGELLAGER		GRVD.BALL BEARING	ROUL. GORGE PROF.	1	
14	00 0104 571 0	KEGELRITZ		CONICAL PINION	PIGNON CONIQUE	1	
15	00 0104 572 0	RILLENKUGELLAGER		GRVD.BALL BEARING	ROUL. GORGE PROF.	1	
16	00 0104 573 0	SICHERUNSGRING		CIRCLIP	CIRCLIPS	1	
17	00 0104 574 0	WELLENDICHTUNG		SHAFT SEAL	BAGUE D'ETANCHEIT	2	
18	00 0104 575 0	VERSCHLUSSKAPPE		LOCK CAP	CHAPEAU FERMETURE	1	
19	00 0104 576 0	VERSCHLUSSKAPPE		LOCK CAP	CHAPEAU FERMETURE	1	
20	00 0104 577 0	SICHTGLAS		SICHTGLAS	SICHTGLAS	1	
21	00 0104 578 0	VERSCHLUSSSCHRAUBE		SCREW PLUG	VIS DE FERMETURE	1	
22	00 0104 579 0	DICHTUNG		DICHTUNG	DICHTUNG	1	
23	00 0104 580 0	DICHTUNG		DICHTUNG	DICHTUNG	1	
24	00 0104 581 0	DECKEL		DECKEL	DECKEL	1	
25	00 0102 642 0	GKT-SCHRAUBE		GKT-SCHRAUBE	GKT-SCHRAUBE	6	

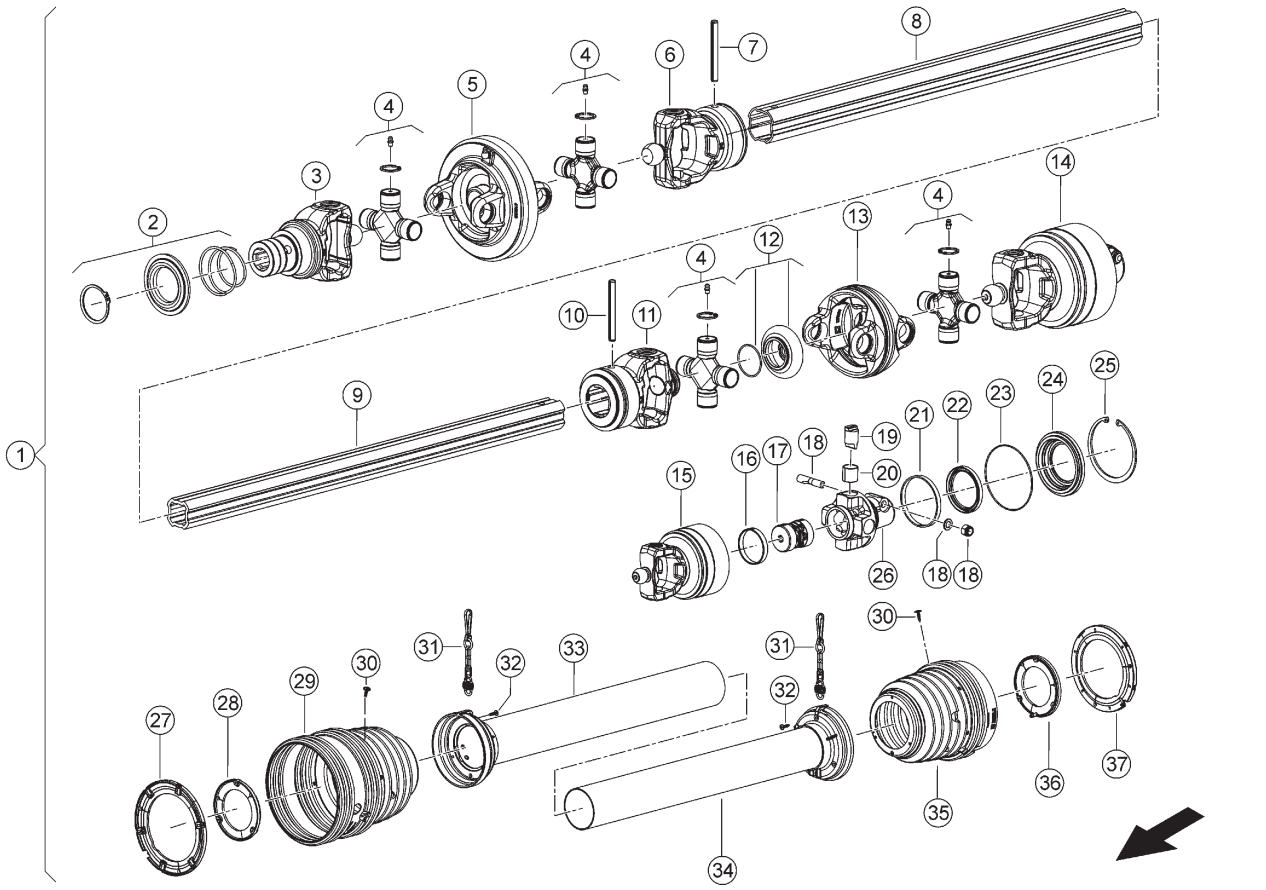

100 GELENKWELLEN HAUPTANTRIEB 1) 8300 / 8400 / 8500
100 DRIVE SHAFT, MAIN DRIVE 1) 8300 / 8400 / 8500
100 PRISE DE FORCE ENTRAÎNEMENT PRINCIPAL 1) 8300 / 8400 / 8500

Pos	Teilenummer	Bezeichnung	Abmessung	Description	Désignation	Menge	Bedingung
1	00 1325 862 0	GELENKWELLE		DRIVE SHAFT	ARBRE ARTICULE	1	
2	00 0151 047 0	ZIEHVERSCHLUSS		DISCONNECT LOCK	VERROUILLAGE RAP.	1	
2	00 0151 058 0	ZIEHVERSCHLUSS		DISCONNECT LOCK	VERROUILLAGE RAP.	1	
3	00 0151 038 0	AUSSENGABEL		OUTER FORK	FOURCHE EXTERIEUR	1	2)
3	00 1325 280 0	GABEL		FORK	FOURCHETTE	1	3)
3	00 1392 157 0	AUSSENGABEL		OUTER FORK	FOURCHE EXTERIEUR	1	4)
3	00 1392 158 0	AUSSENGABEL		OUTER FORK	FOURCHE EXTERIEUR	1	5)
4	00 0151 039 0	KREUZGARNITUR		CENTRE CROSS ASS.	CROISILLON	4	
5	00 0151 041 0	DOPPELGABEL		DOUBLE FORK	FOURCHETTE DOUBLE	1	
6	00 0151 040 0	INNENGABEL		INNER FORK	FOURCHETTE INTER.	1	
7	00 0233 750 0	SPANNSTIFT	10X95	SPRING PIN	GOUPILLE SERRAGE	1	
8	00 0139 042 0	PROFILROHR		PROFILE TUBE	TUBE PROFILE	1	
9	00 0139 050 0	PROFILROHR		PROFILE TUBE	TUBE PROFILE	1	
10	00 0233 750 0	SPANNSTIFT	10X95	SPRING PIN	GOUPILLE SERRAGE	1	
11	00 0151 043 0	INNENGABEL		INNER FORK	FOURCHETTE INTER.	1	
12	00 0139 083 0	DICHTUNG		GASKET	JOINT	1	
13	00 0151 042 0	DOPPELGABEL		DOUBLE FORK	FOURCHETTE DOUBLE	1	
14	00 0151 269 0	NOCKENSCH.KUPPL.		CUT-OUT CLUTCH	EMBRAYAGE A CAME	1	
15	00 0151 048 0	GEHAEUSE		HOUSING	CARTER	1	
16	00 0836 414 0	RING		RING	BAGUE	1	
17	00 0151 270 0	FEDERPAKET		SPRING KIT	EMPILAGE DE RESS	1	
18	00 0151 268 0	KLEMMSCHRAUBE		CLAMPING SCREW	VIS-SERRAGE	1	
19	00 0836 416 0	SPERRKOERPER		BLOCK, BODY	CAME	4	
20	00 0836 417 0	BUCHSE		BUSHING	DOUILLE	4	
21	00 0483 783 0	WINKEL	8X144X 306	ANGLE	ANGLE	1	
22	00 0843 784 0	DICHTRING		SEALING RING	BAGUE D'ÉTANCHÉITÉ	1	
23	00 0843 785 0	O-RING		O-RING	JOINT TORIQUE	1	

100 GELENKWELLEN HAUPTANTRIEB 1)
100 DRIVE SHAFT, MAIN DRIVE 1)
100 PRISE DE FORCE ENTRAÎNEMENT PRINCIPAL 1)

Pos	Teilenummer	Bezeichnung	Abmessung	Description	Désignation	Menge	Bedingung
24	00 0843 786 0	DECKEL		COVER	COUVERCLE	1	
25	00 0214 628 0	SICHERUNGSRING	138X4	CIRCLIP	CIRCLIPS	1	
26	00 0151 050 0	KUPPLUNGSNABE		CLUTCH HUB	MOYEU D'EMBRAYAGE	1	
27	00 0151 046 0	LAUFRING		RING	BAGUE	1	
28	00 0138 198 0	LAUFRING		RING	BAGUE	1	
29	00 0151 045 0	SCHUTZTRICHTER		PROTECT.FUNNEL	ENTONNOIR PROTECT	1	
30	00 0214 631 0	LINSENBL.SCHRAUBE	ST4,8X22-C-H	FILL.HEAD SCREW	VIS A TETE BOMBEE	12	
31	00 0148 626 0	HALTEKETTE		SUPPORTING CHAIN	CHAINE-RETENUE	2	
32	00 0214 631 0	LINSENBL.SCHRAUBE	ST4,8X22-C-H	FILL.HEAD SCREW	VIS A TETE BOMBEE	6	
33	00 0138 177 0	SCHUTZROHR		PROTECTIVE TUBE	TUBE DE PROTECT.	1	
34	00 0138 185 0	SCHUTZROHR		PROTECTIVE TUBE	TUBE DE PROTECT.	1	
35	00 0139 084 0	SCHUTZTRICHTER		PROTECT.FUNNEL	ENTONNOIR PROTECT	1	
36	00 0836 346 0	LAUFRING		RING	BAGUE	1	
37	00 0844 557 0	LAUFRING		RING	BAGUE	1	

1)	**Ausrüstung**	LW_M04_0030	Doppelweitwinkelgelenkwelle, 6-teilig
2)	**Bemerkungen**		6-Teilig, 1 3/8"
3)	**Bemerkungen**		6-Teilig, 1 3/4"
4)	**Bemerkungen**		21-Teilig, 1 3/8"
5)	**Bemerkungen**		20-Teilig, 1 3/4"

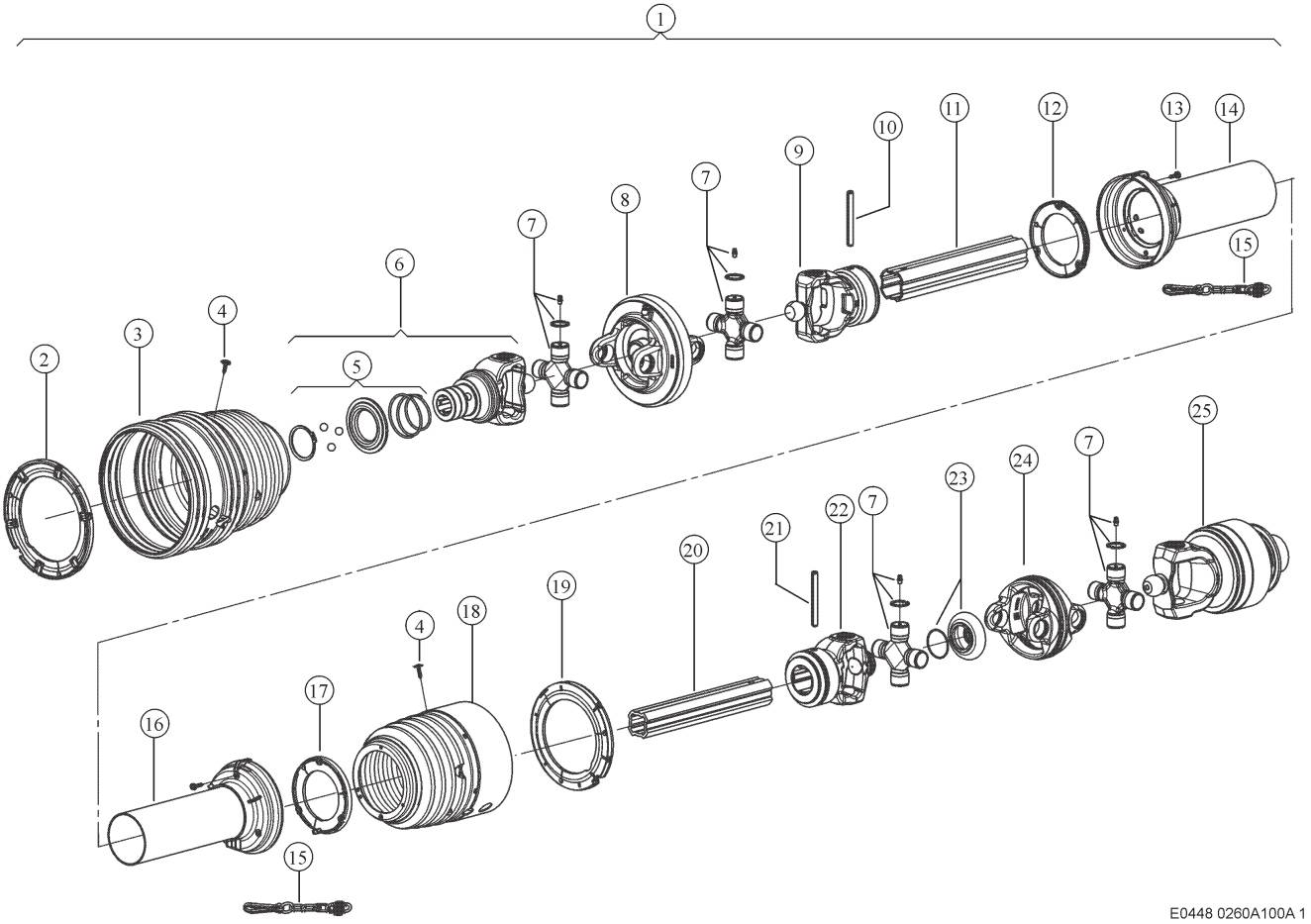

100 GELENKWELLEN HAUPTANTRIEB 1) 9500 / 9600
100 DRIVE SHAFT, MAIN DRIVE 1) 9500 / 9600
100 PRISE DE FORCE ENTRAÎNEMENT PRINCIPAL 1) 9500 / 9600

Pos	Teilenummer	Bezeichnung	Abmessung	Description	Désignation	Menge	Bedingung
1	00 1322 065 0	GELENKWELLE		DRIVE SHAFT	ARBRE ARTICULE	1	
2	00 0151 046 0	LAUFRING		RING	BAGUE	1	
3	00 0151 045 0	SCHUTZTRICHTER		PROTECT.FUNNEL	ENTONNOIR PROTECT	1	
4	00 0214 631 0	LINSENBL.SCHRAUBE	ST4,8X22-C-H	FILL.HEAD SCREW	VIS A TETE BOMBEE	12	
5	00 0151 047 0	ZIEHVERSCHLUSS		DISCONNECT LOCK	VERROUILLAGE RAP.	1	
5	00 0151 058 0	ZIEHVERSCHLUSS		DISCONNECT LOCK	VERROUILLAGE RAP.	1	
6	00 0151 038 0	AUSSENGABEL		OUTER FORK	FOURCHE EXTERIEUR	1	
6	00 1325 280 0	GABEL		FORK	FOURCHETTE	1	
7	00 0151 039 0	KREUZGARNITUR		CENTRE CROSS ASS.	CROISILLON	4	
8	00 0151 041 0	DOPPELGABEL		DOUBLE FORK	FOURCHETTE DOUBLE	1	
9	00 0151 040 0	INNENGABEL		INNER FORK	FOURCHETTE INTER.	1	
10	00 0233 750 0	SPANNSTIFT	10X95	SPRING PIN	GOUPILLE SERRAGE	1	
11	00 0139 042 0	PROFILROHR		PROFILE TUBE	TUBE PROFILE	1	
12	00 0138 198 0	LAUFRING		RING	BAGUE	1	
13	00 0214 631 0	LINSENBL.SCHRAUBE	ST4,8X22-C-H	FILL.HEAD SCREW	VIS A TETE BOMBEE	6	
14	00 0138 177 0	SCHUTZROHR		PROTECTIVE TUBE	TUBE DE PROTECT.	1	
15	00 0148 626 0	HALTEKETTE		SUPPORTING CHAIN	CHAINE-RETENUE	2	
16	00 0138 185 0	SCHUTZROHR		PROTECTIVE TUBE	TUBE DE PROTECT.	1	
17	00 0138 199 0	LAUFRING		RING	BAGUE	1	
18	00 0139 084 0	SCHUTZTRICHTER		PROTECT.FUNNEL	ENTONNOIR PROTECT	1	
19	00 0844 557 0	LAUFRING		RING	BAGUE	1	
20	00 0139 050 0	PROFILROHR		PROFILE TUBE	TUBE PROFILE	1	
21	00 0233 750 0	SPANNSTIFT	10X95	SPRING PIN	GOUPILLE SERRAGE	1	
22	00 0151 043 0	INNENGABEL		INNER FORK	FOURCHETTE INTER.	1	
23	00 0139 083 0	DICHTUNG		GASKET	JOINT	1	
24	00 0151 042 0	DOPPELGABEL		DOUBLE FORK	FOURCHETTE DOUBLE	1	
25	00 0151 044 0	NOCKENSCHALTKUPPL		CAM DISK	DISQUE-CAMES	1	

100 GELENKWELLEN HAUPTANTRIEB 1)
100 DRIVE SHAFT, MAIN DRIVE 1)
100 PRISE DE FORCE ENTRAÎNEMENT PRINCIPAL 1)

1)	**Ausrüstung**		
		LW_M04_0040	Doppelweitwinkelgelenkwelle, 6-teilig

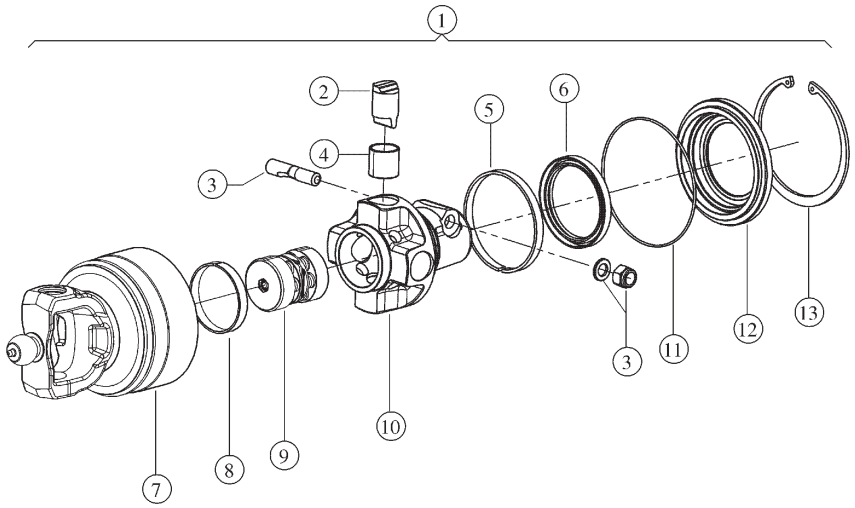

E0448 0260A100A 2

100 GELENKWELLEN HAUPTANTRIEB 1) 9500 /9600
100 DRIVE SHAFT, MAIN DRIVE 1) 9500 / 9600
100 PRISE DE FORCE ENTRAÎNEMENT PRINCIPAL 1) 9500 /9600

Pos	Teilenummer	Bezeichnung	Abmessung	Description	Désignation	Menge	Bedingung
1	00 0151 044 0	NOCKENSCHALTKUPPL		CAM DISK	DISQUE-CAMES	1	
2	00 0151 051 0	SPERRKOERPER	LR24	BLOCK, BODY	CAME	4	
3	00 0843 782 0	KLEMMSCHRAUBE		CLAMPING SCREW	VIS-SERRAGE	1	
4	00 0836 417 0	BUCHSE		BUSHING	DOUILLE	4	
5	00 0843 783 0	RING		RING	BAGUE	1	
6	00 0843 784 0	DICHTRING		SEALING RING	BAGUE D'ÉTANCHÉITÉ	1	
7	00 0151 048 0	GEHAEUSE		HOUSING	CARTER	1	
8	00 0836 414 0	RING		RING	BAGUE	1	
9	00 0151 049 0	FEDERPAKET		SPRING KIT	EMPILAGE DE RESS	1	
10	00 0151 050 0	KUPPLUNGSNABE		CLUTCH HUB	MOYEU D'EMBRAYAGE	1	
11	00 0843 785 0	O-RING		O-RING	JOINT TORIQUE	1	
12	00 0843 786 0	DECKEL		COVER	COUVERCLE	1	
13	00 0214 628 0	SICHERUNGSRING	138X4	CIRCLIP	CIRCLIPS	1	

1)	**Ausrüstung**		
	LW_M04_0040	Doppelweitwinkelgelenkwelle, 6-teilig	

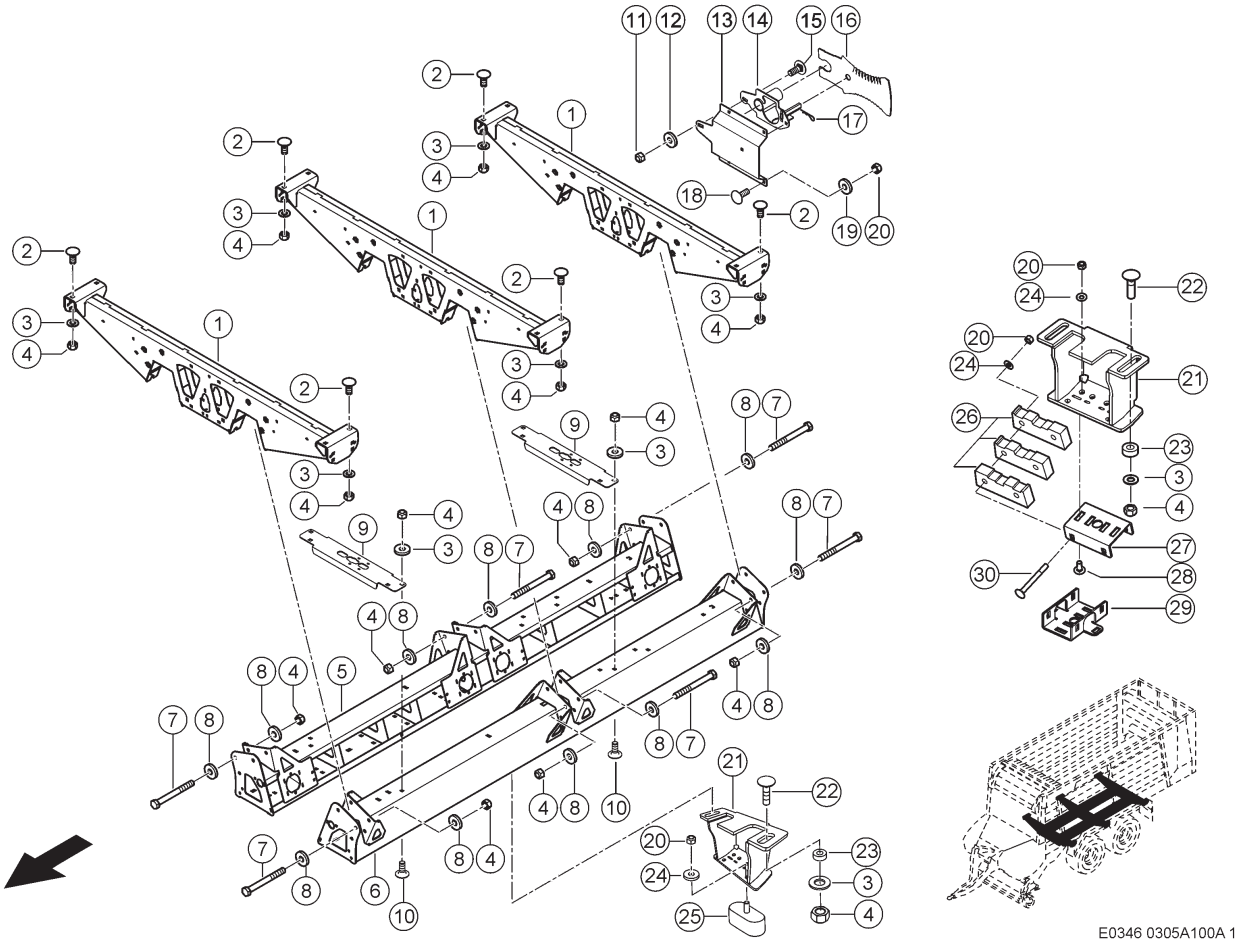

100 ACHSTRÄGER
100 AXLE SUPPORT
100 SUPPORT D'ESSIEU

Pos	Teilenummer	Bezeichnung	Abmessung	Description	Désignation	Menge	Bedingung
1	00 1325 470 5	QUERTRAEGER		CROSS SUPPORT	SUPPORT TRANSV.	3	1)
2	00 0212 928 0	FLACHRUNDSCHRAUBE	M16X 40	COACH BOLT	VIS A TETE BOMBEE	16	1)
3	00 0239 391 0	CONTACT-SCHEIBE	A16 -16,4X32X2, 8	CONTACT WASHER	RONDELLE CONTACT	16	1)
4	00 0238 047 0	SICHERUNGSMUTTER	M16	LOCK NUT	ÉCROU INDESSERRABLE	36	1)
5	00 1325 453 9	LAENGSTRAEGER RE.		SUPPORT R.H.	SUPPORT LONGITUD.	1	1)
6	00 1325 452 9	LAENGSTRAEGER LI.		SUPPORT L.H.	SUPPORT LONGITUD.	1	1)
7	00 0214 455 0	SECHSKANTSCHRAUBE	M16X150	HEXAGON HEAD BOLT	VIS SIX PANS	18	1)
8	00 0233 488 0	UNTERLEGSCHEIBE	17X45X8	WASHER	RONDELLE	18	1)
9	00 1392 070 2	STREBE	5X207X 785	BRACE	ETAI	2	1)
10	00 0215 814 0	FLACHRUNDSCHRAUBE	M16X40-F=7	COACH BOLT	VIS A TETE BOMBEE	8	1)
11	00 0238 234 0	SICHERUNGSMUTTER	M12	LOCK NUT	ÉCROU INDESSERRABLE	2	1)
12	00 0239 389 0	CONTACT-SCHEIBE	A12 -12,4X27X1, 8	CONTACT WASHER	RONDELLE CONTACT	2	1)
13	00 1399 917 0	BUEGEL	4X378X 416	BRACKET	SUPPORT	1	1)
14	00 1392 256 1	MESSERHALTER		KNIFE SUPPORT	SUPPORT-LAME	1	1)
15	00 0233 454 0	FLACHRUNDSCHRAUBE	M12X25X14	COACH BOLT	VIS A TETE BOMBEE	2	1)
16	00 1391 830 0	MESSER		KNIFE	LAME	20	1)
17	00 0665 666 0	FEDERSTECKER	3X90	SPRING CLIP	GOUPILLE ELASTIQUE	1	1)
18	00 0502 511 0	FLACHRUNDSCHRAUBE	M10X25X20-F=3	COACH BOLT	VIS A TETE BOMBEE	4	1)
19	00 0239 394 1	CONTACT-SCHEIBE	B10 -10,2X27X2, 4	CONTACT WASHER	RONDELLE CONTACT	4	1)
20	00 0237 947 0	SECHSKANTMUTTER	M10	HEXAGONAL NUT	ECROU SIX PANS	8	2)
21	00 1392 301 2	BUEGEL		BRACKET	SUPPORT	4	2)
22	00 0220 506 0	FLACHRUNDSCHRAUBE	M16X 60	COACH BOLT	VIS A TETE BOMBEE	8	2)
23	00 0499 458 0	BUCHSE	17X 35H9X 14	BUSHING	DOUILLE	8	2)
24	00 0239 388 0	CONTACT-SCHEIBE	A 10 -10, 2X22X1,6	CONTACT WASHER	RONDELLE CONTACT	4	2)

100 ACHSTRÄGER
100 AXLE SUPPORT
100 SUPPORT D'ESSIEU

Pos	Teilenummer	Bezeichnung	Abmessung	Description	Désignation	Menge	Bedingung
25	00 0984 315 0	ANSCHLAGPUFFER	90X40X35, M10X22,5-8.8	BUFFER BUMPER	BUTEE	4	2)
26	00 2653 815 0	PLATTE		PLATE	PLAQUE	12	2)
27	00 2659 716 1	HALTER		SUPPORT	SUPPORT	4	2)
28	00 0502 511 0	FLACHRUNDSCHRAUBE	M10X25X20-F=3	COACH BOLT	VIS A TETE BOMBEE	8	2)
29	00 2737 569 0	HALTER		SUPPORT	SUPPORT	4	2)
30	00 0235 391 0	FLACHRUNDSCHRAUBE	M10X100	COACH BOLT	VIS A TETE BOMBEE	8	2)

1) Ausrüstung

LW_N08_0610	Tandemachse, Achslast 18 t, mechanisch gefedert
LW_N08_0620	Tandemachse, Achslast 18 t, mit hydraulischem Ausgleich
LW_N08_0630	Tandemachse, Achslast 20 t, mechanisch gefedert
LW_N08_0640	Tandemachse, Achslast 20 t, mit hydraulischem Ausgleich

2) Ausrüstung

LW_N10_0280	Tandem-Bereifung 710/50-R30.5
LW_N10_0660	Tandem-Bereifung 710/50 R30.5
LW_N10_0680	Tandem-Bereifung 800/45 R30.5

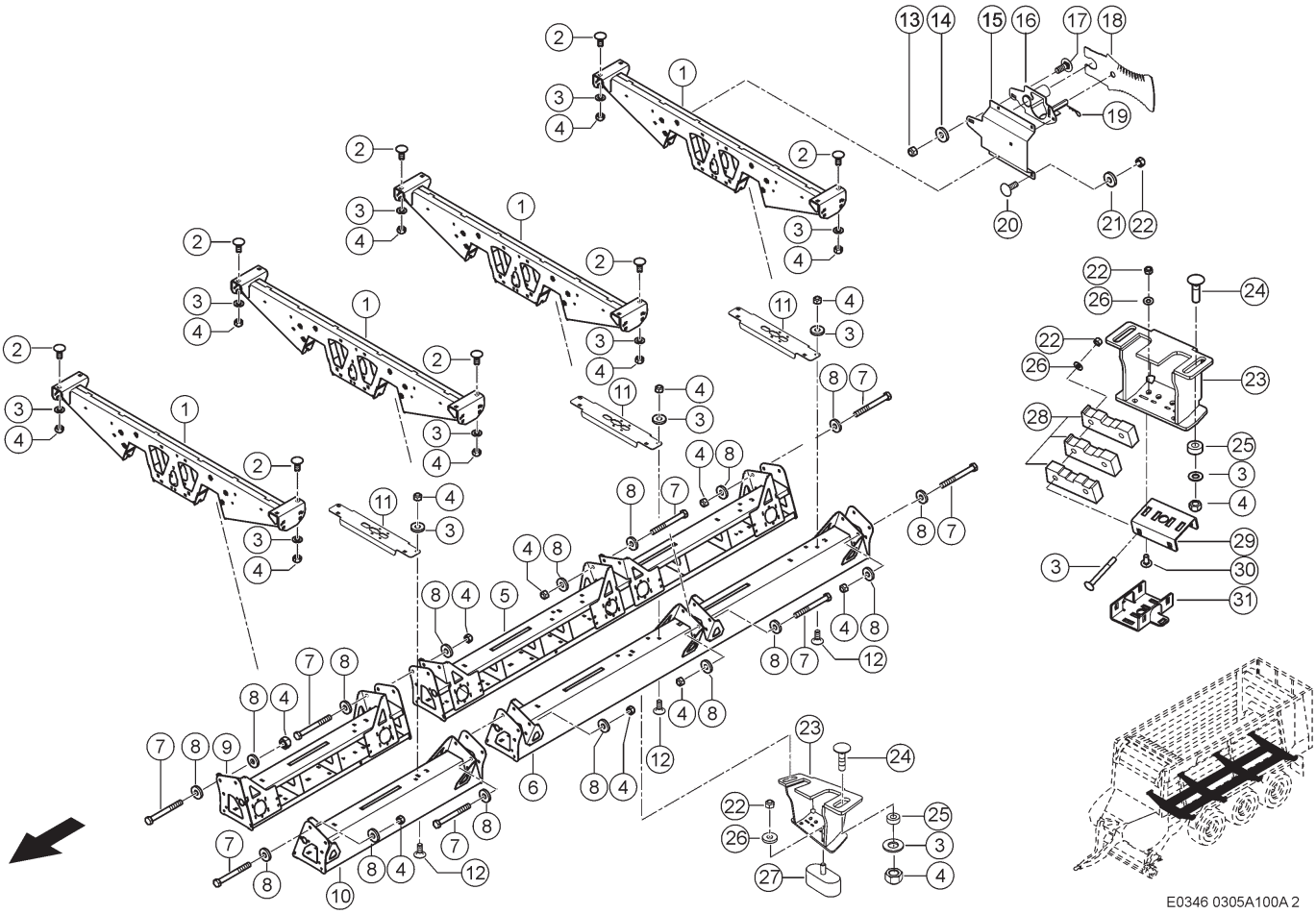

100 ACHSTRÄGER
100 AXLE SUPPORT
100 SUPPORT D'ESSIEU

Pos	Teilenummer	Bezeichnung	Abmessung	Description	Désignation	Menge	Bedingung
1	00 1325 470 5	QUERTRAEGER		CROSS SUPPORT	SUPPORT TRANSV.	3	1)
2	00 0212 928 0	FLACHRUNDSCHRAUBE	M16X 40	COACH BOLT	VIS A TETE BOMBEE	16	1)
3	00 0239 391 0	CONTACT-SCHEIBE	A16 -16,4X32X2, 8	CONTACT WASHER	RONDELLE CONTACT	16	1)
4	00 0238 047 0	SICHERUNGSMUTTER	M16	LOCK NUT	ÉCROU INDESSERRABLE	36	1)
5	00 1325 453 9	LAENGSTRAEGER RE.		SUPPORT R.H.	SUPPORT LONGITUD.	1	1)
6	00 1325 452 9	LAENGSTRAEGER LI.		SUPPORT L.H.	SUPPORT LONGITUD.	1	1)
7	00 0214 455 0	SECHSKANTSCHRAUBE	M16X150	HEXAGON HEAD BOLT	VIS SIX PANS	18	1)
8	00 0233 488 0	UNTERLEGSCHEIBE	17X45X8	WASHER	RONDELLE	18	1)
9	00 1392 266 6	LAENGSTRAEGER		SUPPORT	LONGERON GAUCHE	1	1)
10	00 1392 265 6	LAENGSTRAEGER		SUPPORT	LONGERON GAUCHE	1	1)
11	00 1392 070 2	STREBE	5X207X 785	BRACE	ETAI	3	1)
12	00 0215 814 0	FLACHRUNDSCHRAUBE	M16X40-F=7	COACH BOLT	VIS A TETE BOMBEE	12	1)
13	00 0238 234 0	SICHERUNGSMUTTER	M12	LOCK NUT	ÉCROU INDESSERRABLE	2	1)
14	00 0239 389 0	CONTACT-SCHEIBE	A12 -12,4X27X1, 8	CONTACT WASHER	RONDELLE CONTACT	2	1)
15	00 1399 917 0	BUEGEL	4X378X 416	BRACKET	SUPPORT	1	1)
16	00 1392 256 1	MESSERHALTER		KNIFE SUPPORT	SUPPORT-LAME	1	1)
17	00 0233 454 0	FLACHRUNDSCHRAUBE	M12X25X14	COACH BOLT	VIS A TETE BOMBEE	2	1)
18	00 1391 830 0	MESSER		KNIFE	LAME	20	1)
19	00 0665 666 0	FEDERSTECKER	3X90	SPRING CLIP	GOUPILLE ELASTIQUE	1	1)
20	00 0502 511 0	FLACHRUNDSCHRAUBE	M10X25X20-F=3	COACH BOLT	VIS A TETE BOMBEE	4	1)
21	00 0239 394 1	CONTACT-SCHEIBE	B10 -10,2X27X2, 4	CONTACT WASHER	RONDELLE CONTACT	4	1)
22	00 0237 947 0	SECHSKANTMUTTER	M10	HEXAGONAL NUT	ECROU SIX PANS	10	2)
23	00 1392 301 2	BUEGEL		BRACKET	SUPPORT	6	2)
24	00 0220 506 0	FLACHRUNDSCHRAUBE	M16X 60	COACH BOLT	VIS A TETE BOMBEE	12	2)

100 ACHSTRÄGER
100 AXLE SUPPORT
100 SUPPORT D'ESSIEU

Pos	Teilenummer	Bezeichnung	Abmessung	Description	Désignation	Menge	Bedingung
25	00 0499 458 0	BUCHSE	17X 35H9X 14	BUSHING	DOUILLE	12	2)
26	00 0239 388 0	CONTACT-SCHEIBE	A 10 -10, 2X22X1,6	CONTACT WASHER	RONDELLE CONTACT	6	2)
27	00 0984 315 0	ANSCHLAGPUFFER	90X40X35, M10X22,5-8.8	BUFFER BUMPER	BUTEE	6	2)
28	00 2653 815 0	PLATTE		PLATE	PLAQUE	18	2)
29	00 2659 716 1	HALTER		SUPPORT	SUPPORT	6	2)
30	00 0502 511 0	FLACHRUNDSCHRAUBE	M10X25X20-F=3	COACH BOLT	VIS A TETE BOMBEE	12	2)
31	00 2737 569 0	HALTER		SUPPORT	SUPPORT	6	2)
32	00 0235 391 0	FLACHRUNDSCHRAUBE	M10X100	COACH BOLT	VIS A TETE BOMBEE	12	2)

1)	**Ausrüstung**		
		LW_N08_0650	Tridemachse, Achslast 27 t, mit hydraulischem Ausgleich
	Ausrüstung		
		LW_N08_0670	Tridemachse, Achslast 27 t, mechanisch gefedert
2)	**Ausrüstung**		
		LW_N10_0290	Tridem-Bereifung 710/50-R30.5
		LW_N10_0670	Tridem-Bereifung 710/50 R30.5
		LW_N10_0690	Tridem-Bereifung 800/45 R30.5

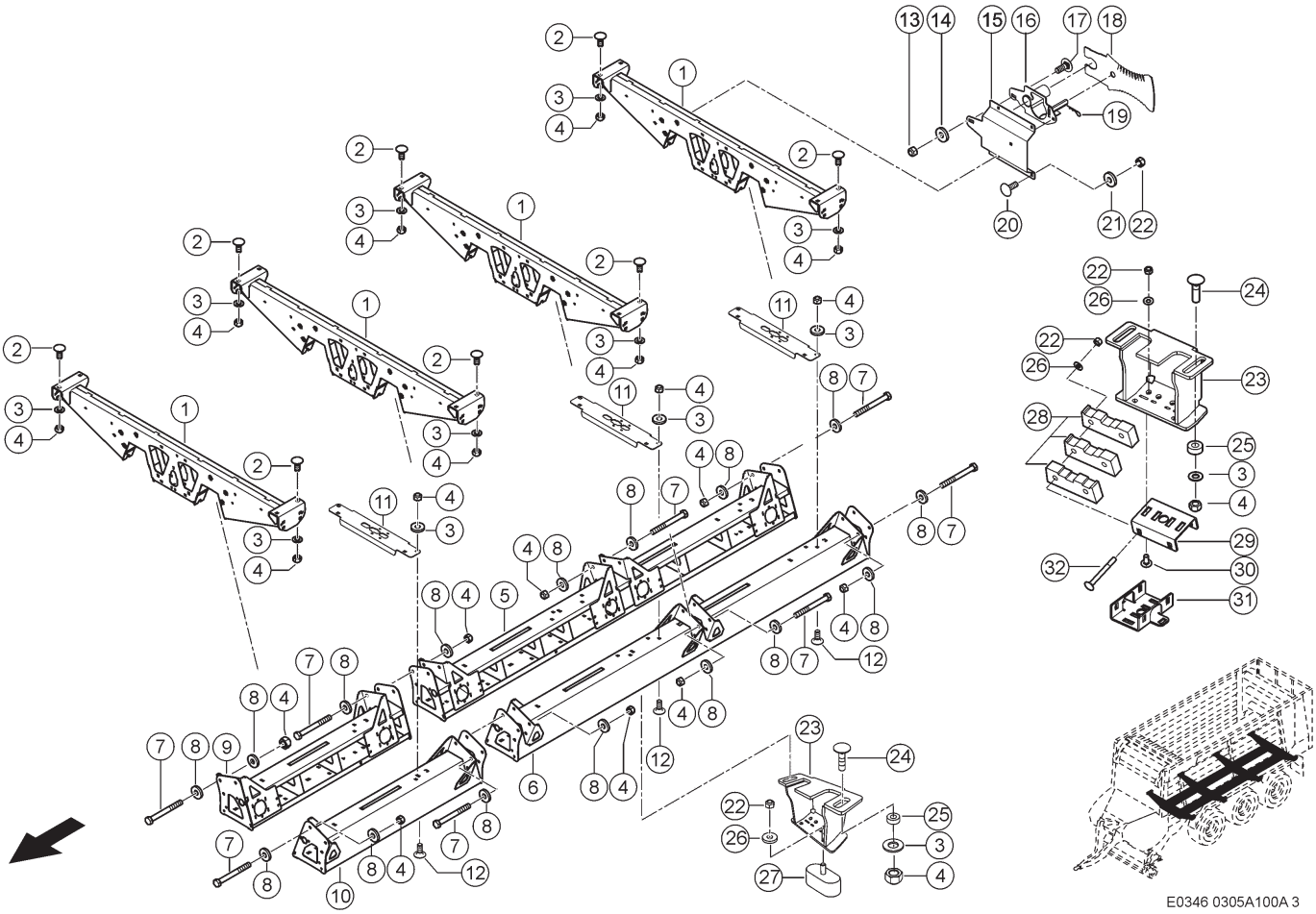

100 ACHSTRÄGER
100 AXLE SUPPORT
100 SUPPORT D'ESSIEU

Pos	Teilenummer	Bezeichnung	Abmessung	Description	Désignation	Menge	Bedingung
1	00 1325 470 5	QUERTRAEGER		CROSS SUPPORT	SUPPORT TRANSV.	3	1)
2	00 0212 928 0	FLACHRUNDSCHRAUBE	M16X 40	COACH BOLT	VIS A TETE BOMBEE	16	1)
3	00 0239 391 0	CONTACT-SCHEIBE	A16 -16,4X32X2,8	CONTACT WASHER	RONDELLE CONTACT	16	1)
4	00 0238 047 0	SICHERUNGSMUTTER	M16	LOCK NUT	ÉCROU INDESSERRABLE	36	1)
5	00 1325 453 9	LAENGSTRAEGER RE.		SUPPORT R.H.	SUPPORT LONGITUD.	1	1)
6	00 1325 452 9	LAENGSTRAEGER LI.		SUPPORT L.H.	SUPPORT LONGITUD.	1	1)
7	00 0214 455 0	SECHSKANTSCHRAUBE	M16X150	HEXAGON HEAD BOLT	VIS SIX PANS	18	1)
8	00 0233 488 0	UNTERLEGSCHEIBE	17X45X8	WASHER	RONDELLE	18	1)
9	00 1392 298 5	LAENGSTRAEGER		SUPPORT	LONGERON GAUCHE	1	1)
10	00 1392 297 5	LAENGSTRAEGER		SUPPORT	LONGERON GAUCHE	1	1)
11	00 1392 070 2	STREBE	5X207X 785	BRACE	ETAI	3	1)
12	00 0215 814 0	FLACHRUNDSCHRAUBE	M16X40-F=7	COACH BOLT	VIS A TETE BOMBEE	12	1)
13	00 0238 234 0	SICHERUNGSMUTTER	M12	LOCK NUT	ÉCROU INDESSERRABLE	2	1)
14	00 0239 389 0	CONTACT-SCHEIBE	A12 -12,4X27X1,8	CONTACT WASHER	RONDELLE CONTACT	2	1)
15	00 1399 917 0	BUEGEL	4X378X 416	BRACKET	SUPPORT	1	1)
16	00 1392 256 1	MESSERHALTER		KNIFE SUPPORT	SUPPORT-LAME	1	1)
17	00 0233 454 0	FLACHRUNDSCHRAUBE	M12X25X14	COACH BOLT	VIS A TETE BOMBEE	2	1)
18	00 1391 830 0	MESSER		KNIFE	LAME	20	1)
19	00 0665 666 0	FEDERSTECKER	3X90	SPRING CLIP	GOUPILLE ELASTIQUE	1	1)
20	00 0502 511 0	FLACHRUNDSCHRAUBE	M10X25X20-F=3	COACH BOLT	VIS A TETE BOMBEE	4	1)
21	00 0239 394 1	CONTACT-SCHEIBE	B10 -10,2X27X2,4	CONTACT WASHER	RONDELLE CONTACT	4	1)
22	00 0237 947 0	SECHSKANTMUTTER	M10	HEXAGONAL NUT	ECROU SIX PANS	10	2)
23	00 1392 301 2	BUEGEL		BRACKET	SUPPORT	6	2)
24	00 0220 506 0	FLACHRUNDSCHRAUBE	M16X 60	COACH BOLT	VIS A TETE BOMBEE	12	2)

100 ACHSTRÄGER
100 AXLE SUPPORT
100 SUPPORT D'ESSIEU

Pos	Teilenummer	Bezeichnung	Abmessung	Description	Désignation	Menge	Bedingung
25	00 0499 458 0	BUCHSE	17X 35H9X 14	BUSHING	DOUILLE	12	2)
26	00 0239 388 0	CONTACT-SCHEIBE	A 10 -10, 2X22X1,6	CONTACT WASHER	RONDELLE CONTACT	6	2)
27	00 0984 315 0	ANSCHLAGPUFFER	90X40X35, M10X22,5-8.8	BUFFER BUMPER	BUTEE	6	2)
28	00 2653 815 0	PLATTE		PLATE	PLAQUE	18	2)
29	00 2659 716 1	HALTER		SUPPORT	SUPPORT	6	2)
30	00 0502 511 0	FLACHRUNDSCHRAUBE	M10X25X20-F=3	COACH BOLT	VIS A TETE BOMBEE	12	2)
31	00 2737 569 0	HALTER		SUPPORT	SUPPORT	6	2)
32	00 0235 391 0	FLACHRUNDSCHRAUBE	M10X100	COACH BOLT	VIS A TETE BOMBEE	12	2)

1)	**Ausrüstung**		
	LW_N08_0660	Tridemachse, Achslast 30 t, mit hydraulischem Ausgleich	
	LW_N08_0680	Tridemachse, Achslast 30 t, mechanisch gefedert	
2)	**Ausrüstung**		
	LW_N10_0290	Tridem-Bereifung 710/50-R30.5	
	LW_N10_0670	Tridem-Bereifung 710/50 R30.5	
	LW_N10_0690	Tridem-Bereifung 800/45 R30.5	

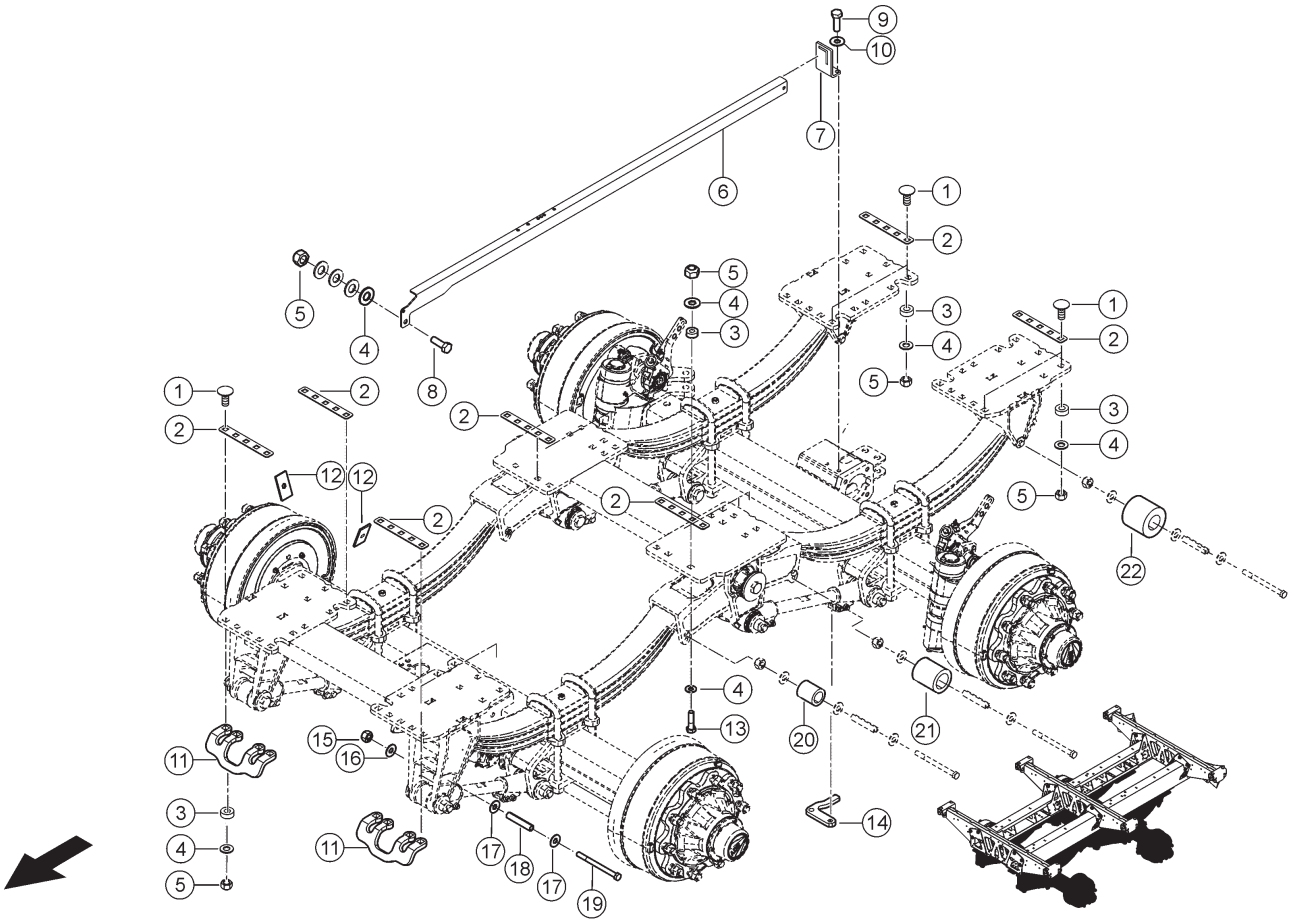

100 ACHSTRÄGER
100 AXLE SUPPORT
100 SUPPORT D'ESSIEU

Pos	Teilenummer	Bezeichnung	Abmessung	Description	Désignation	Menge	Bedingung
1	00 0220 506 0	FLACHRUNDSCHRAUBE	M16X 60	COACH BOLT	VIS A TETE BOMBEE	42	1)
2	00 1325 481 2	PLATTE	3X 38X 244	PLATE	PLAQUE	14	1)
3	00 0499 458 0	BUCHSE	17X 35H9X 14	BUSHING	DOUILLE	38	1)
4	00 0239 391 0	CONTACT-SCHEIBE	A16 -16,4X32X2, 8	CONTACT WASHER	RONDELLE CONTACT	50	1)
5	00 0238 047 0	SICHERUNGSMUTTER	M16	LOCK NUT	ÉCROU INDESSERRABLE	46	1)
6	00 1392 283 2	WINKEL	5X136X1880	ANGLE	ANGLE	1	1)
7	00 1392 282 0	WINKEL	8X 75X 156	ANGLE	ANGLE	1	1)
8	00 0244 403 0	SECHSKANTSCHRAUBE	M16X65	HEXAGON HEAD BOLT	VIS SIX PANS	1	1)
9	00 0237 572 0	SECHSKANTSCHRAUBE	M12X35	HEXAGON HEAD BOLT	VIS SIX PANS	2	1)
10	00 0239 389 0	CONTACT-SCHEIBE	A12 -12,4X27X1, 8	CONTACT WASHER	RONDELLE CONTACT	2	1)
11	00 2629 296 0	HALTER	VERZURROESE	SUPPORT	SUPPORT	2	1)
12	00 0656 255 0	GEGENPLATTE	25X3X46	COUNTER PLATE	CONTRE PLAQUE	4	1)
13	00 0235 588 0	SECHSKANTSCHRAUBE	M16X60-B=38	HEXAGON HEAD BOLT	VIS SIX PANS	4	1)
14	00 1392 073 1	GEWINDEPLATTE	8X 76X 85	THREADED PLATE	PLAQUE FILETEE	1	1)
15	00 0233 323 0	SICHERUNGSMUTTER	M12	LOCK NUT	ÉCROU INDESSERRABLE	8	1)
16	00 0239 389 0	CONTACT-SCHEIBE	A12 -12,4X27X1, 8	CONTACT WASHER	RONDELLE CONTACT	8	1)
17	00 0234 226 0	UNTERLEGSCHEIBE	13X26X1	WASHER	RONDELLE	16	1)
18	00 2674 780 0	ROHR	D20/13	TUBE	TUBE	8	1)
19	00 0219 785 0	6KT-SCHRAUBE	M12X150	HEX.HEAD BOLT	BOULON A TETE HEX	8	1)
20	00 2674 513 0	ROHR	D70/50	TUBE	TUBE	2	1)
21	00 2674 515 0	ROHR	D80/52	TUBE	TUBE	2	1)
22	00 2679 666 0	ROHR	D100/50	TUBE	TUBE	2	1)

1) Ausrüstung

LW_N08_0610 Tandemachse, Achslast 18 t, mechanisch gefedert

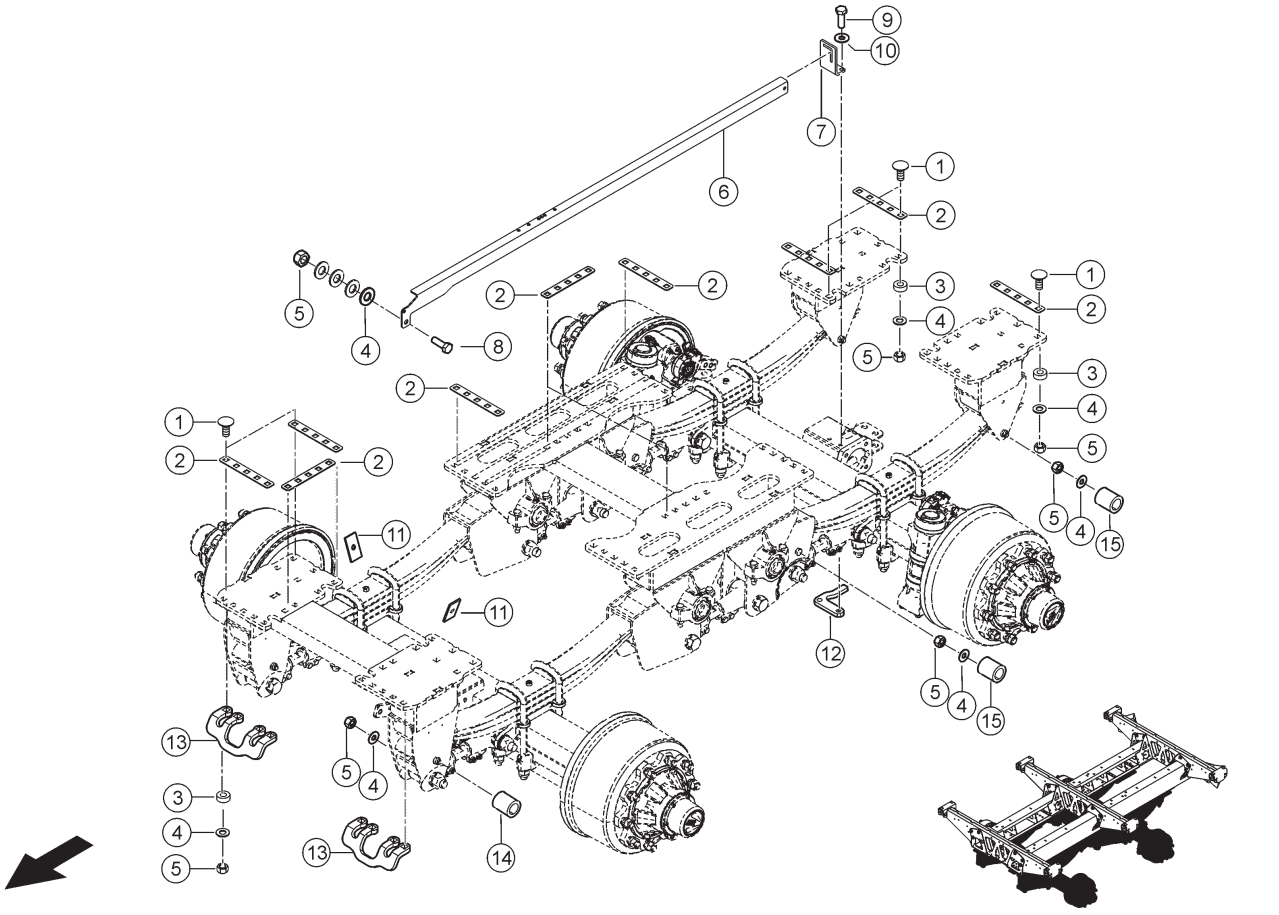

E0448 0305A100A 4

100 ACHSTRÄGER
100 AXLE SUPPORT
100 SUPPORT D'ESSIEU

Pos	Teilenummer	Bezeichnung	Abmessung	Description	Désignation	Menge	Bedingung
1	00 0220 506 0	FLACHRUNDSCHRAUBE	M16X 60	COACH BOLT	VIS A TETE BOMBEE	60	1)
2	00 1325 481 2	PLATTE	3X 38X 244	PLATE	PLAQUE	16	1)
3	00 0499 458 0	BUCHSE	17X 35H9X 14	BUSHING	DOUILLE	50	1)
4	00 0239 391 0	CONTACT-SCHEIBE	A16 -16,4X32X2, 8	CONTACT WASHER	RONDELLE CONTACT	60	1)
5	00 0238 047 0	SICHERUNGSMUTTER	M16	LOCK NUT	ÉCROU INDESSERRABLE	60	1)
6	00 1392 449 2	WINKEL	5X136X2155	ANGLE	ANGLE	1	1)
7	00 1392 282 0	WINKEL	8X 75X 156	ANGLE	ANGLE	1	1)
8	00 0244 403 0	SECHSKANTSCHRAUBE	M16X65	HEXAGON HEAD BOLT	VIS SIX PANS	1	1)
9	00 0237 572 0	SECHSKANTSCHRAUBE	M12X35	HEXAGON HEAD BOLT	VIS SIX PANS	2	1)
10	00 0239 389 0	CONTACT-SCHEIBE	A12 -12,4X27X1, 8	CONTACT WASHER	RONDELLE CONTACT	2	1)
11	00 0656 255 0	GEGENPLATTE	25X3X46	COUNTER PLATE	CONTRE PLAQUE	2	1)
12	00 1392 073 1	GEWINDEPLATTE	8X 76X 85	THREADED PLATE	PLAQUE FILETEE	1	1)
13	00 2629 296 0	HALTER	VERZURROESE	SUPPORT	SUPPORT	2	1)
14	00 2674 513 0	ROHR	D70/50	TUBE	TUBE	2	1)
15	00 2674 515 0	ROHR	D80/52	TUBE	TUBE	4	1)

1) Ausrüstung

LW_N08_0630	Tandemachse, Achslast 20 t, mechanisch gefedert

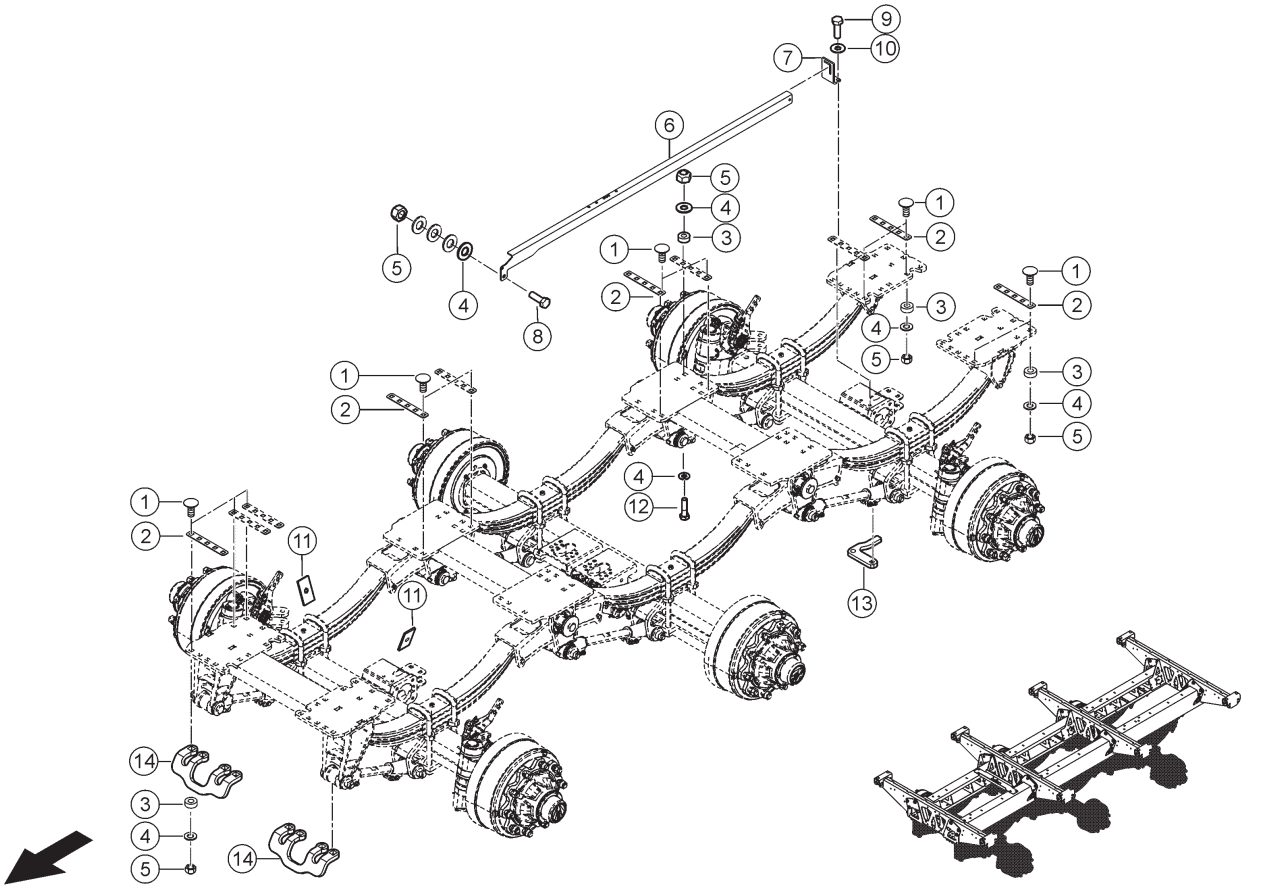

100 ACHSTRÄGER
100 AXLE SUPPORT
100 SUPPORT D'ESSIEU

Pos	Teilenummer	Bezeichnung	Abmessung	Description	Désignation	Menge	Bedingung
1	00 0220 506 0	FLACHRUNDSCHRAUBE	M16X 60	COACH BOLT	VIS A TETE BOMBEE	50	1)
2	00 1325 481 2	PLATTE	3X 38X 244	PLATE	PLAQUE	18	1)
3	00 0499 458 0	BUCHSE	17X 35H9X 14	BUSHING	DOUILLE	58	1)
4	00 0239 391 0	CONTACT-SCHEIBE	A16 -16,4X32X2, 8	CONTACT WASHER	RONDELLE CONTACT	66	1)
5	00 0238 047 0	SICHERUNGSMUTTER	M16	LOCK NUT	ÉCROU INDESSERRABLE	64	1)
6	00 1392 283 2	WINKEL	5X136X1880	ANGLE	ANGLE	1	1)
7	00 1392 282 0	WINKEL	8X 75X 156	ANGLE	ANGLE	1	1)
8	00 0244 403 0	SECHSKANTSCHRAUBE	M16X65	HEXAGON HEAD BOLT	VIS SIX PANS	1	1)
9	00 0237 572 0	SECHSKANTSCHRAUBE	M12X35	HEXAGON HEAD BOLT	VIS SIX PANS	2	1)
10	00 0239 389 0	CONTACT-SCHEIBE	A12 -12,4X27X1, 8	CONTACT WASHER	RONDELLE CONTACT	2	1)
11	00 0656 255 0	GEGENPLATTE	25X3X46	COUNTER PLATE	CONTRE PLAQUE	4	1)
12	00 0235 588 0	SECHSKANTSCHRAUBE	M16X60-B=38	HEXAGON HEAD BOLT	VIS SIX PANS	8	1)
13	00 1392 073 1	GEWINDEPLATTE	8X 76X 85	THREADED PLATE	PLAQUE FILETEE	1	1)
14	00 2629 296 0	HALTER	VERZURROESE	SUPPORT	SUPPORT	2	1)

1) Ausrüstung

LW_N08_0670	Tridemachse, Achslast 27 t, mechanisch gefedert

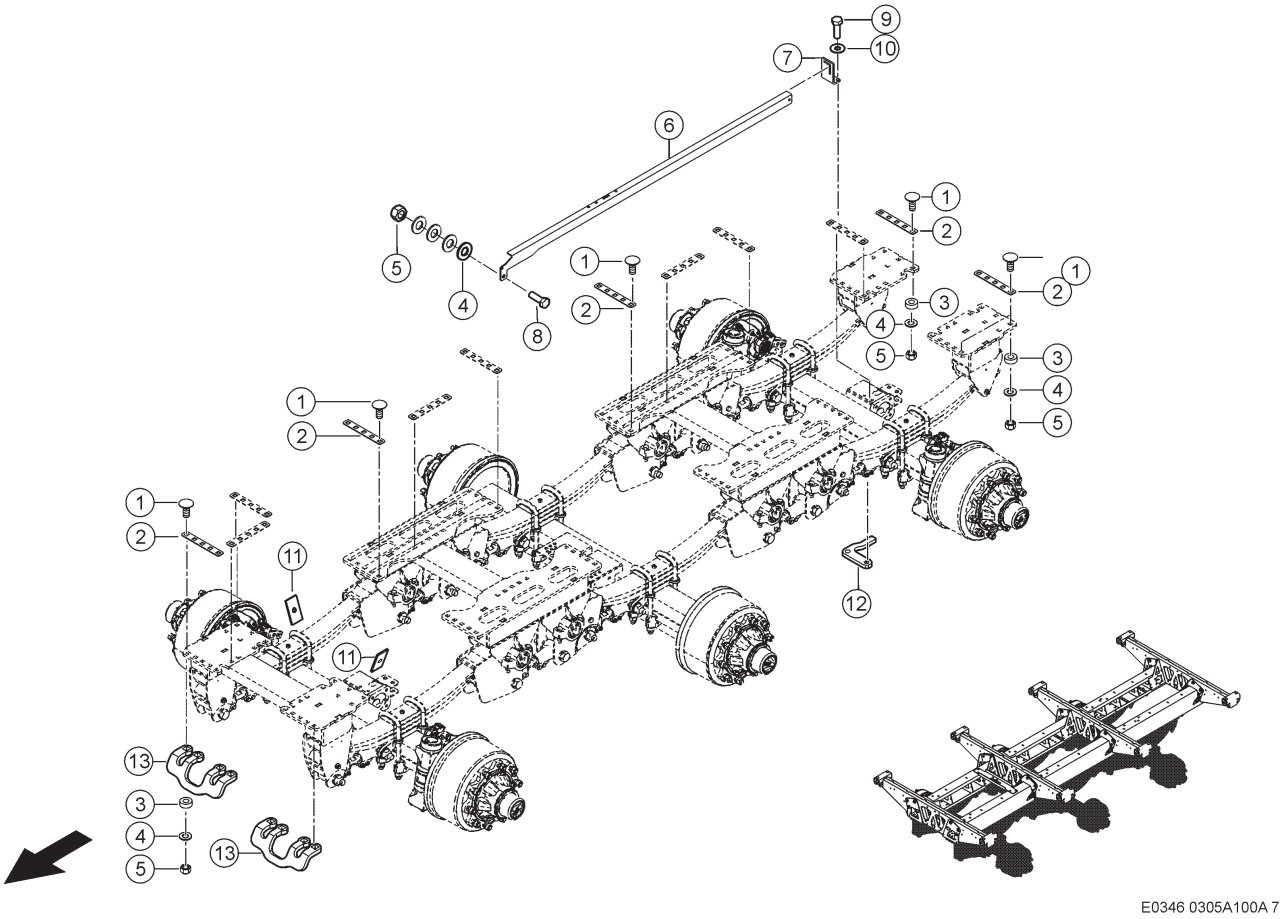

100 ACHSTRÄGER
100 AXLE SUPPORT
100 SUPPORT D'ESSIEU

Pos	Teilenummer	Bezeichnung	Abmessung	Description	Désignation	Menge	Bedingung
1	00 0220 506 0	FLACHRUNDSCHRAUBE	M16X 60	COACH BOLT	VIS A TETE BOMBEE	68	1)
2	00 1325 481 2	PLATTE	3X 38X 244	PLATE	PLAQUE	22	1)
3	00 0499 458 0	BUCHSE	17X 35H9X 14	BUSHING	DOUILLE	58	1)
4	00 0239 391 0	CONTACT-SCHEIBE	A16 -16,4X32X2, 8	CONTACT WASHER	RONDELLE CONTACT	68	1)
5	00 0238 047 0	SICHERUNGSMUTTER	M16	LOCK NUT	ÉCROU INDESSERRABLE	68	1)
6	00 1392 449 2	WINKEL	5X136X2155	ANGLE	ANGLE	1	1)
7	00 1392 282 0	WINKEL	8X 75X 156	ANGLE	ANGLE	1	1)
8	00 0244 403 0	SECHSKANTSCHRAUBE	M16X65	HEXAGON HEAD BOLT	VIS SIX PANS	1	1)
9	00 0237 572 0	SECHSKANTSCHRAUBE	M12X35	HEXAGON HEAD BOLT	VIS SIX PANS	2	1)
10	00 0239 389 0	CONTACT-SCHEIBE	A12 -12,4X27X1, 8	CONTACT WASHER	RONDELLE CONTACT	2	1)
11	00 0656 255 0	GEGENPLATTE	25X3X46	COUNTER PLATE	CONTRE PLAQUE	4	1)
12	00 1392 073 1	GEWINDEPLATTE	8X 76X 85	THREADED PLATE	PLAQUE FILETEE	1	1)
13	00 2629 296 0	HALTER	VERZURROESE	SUPPORT	SUPPORT	2	1)

1) Ausrüstung

LW_N08_0680	Tridemachse, Achslast 30 t, mechanisch gefedert

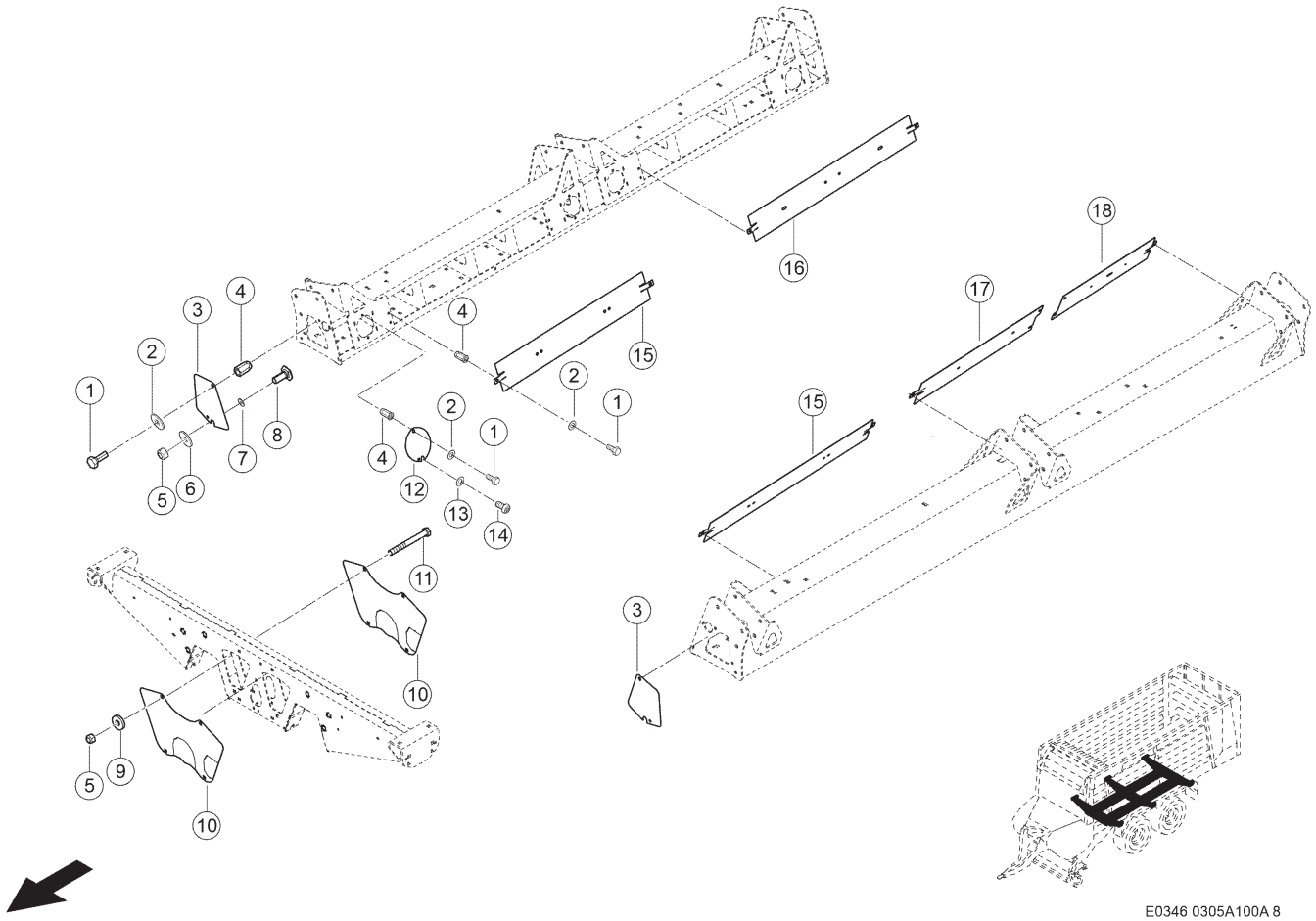

100 ACHSTRÄGER
100 AXLE SUPPORT
100 SUPPORT D'ESSIEU

Pos	Teilenummer	Bezeichnung	Abmessung	Description	Désignation	Menge	Bedingung
1	00 0236 200 0	SECHSKANTSCHRAUBE	M8X20	HEXAGON HEAD BOLT	VIS SIX PANS	17	1)
2	00 0239 393 1	CONTACT-SCHEIBE	B8 -8,2X22X1,9	CONTACT WASHER	RONDELLE CONTACT	32	1)
3	00 2794 726 1	ABDECKUNG		COVERING	COUVERCLE DE PROTEC.	4	1)
4	00 0215 913 0	EINNIETMUTTER	M 8X20, 5-SW11-KL=3-5, 5	RIVETING NUT	ÉCROU À RIVER	30	1)
5	00 0237 947 0	SECHSKANTMUTTER	M10	HEXAGONAL NUT	ECROU SIX PANS	16	1)
6	00 0234 323 0	UNTERLEGSCHEIBE	11X37X3	WASHER	RONDELLE	4	1)
7	00 0234 280 0	UNTERLEGSCHEIBE	11X17X2	WASHER	RONDELLE	4	1)
8	00 0502 511 0	FLACHRUNDSCHRAUBE	M10X25X20-F=3	COACH BOLT	VIS A TETE BOMBEE	4	1)
9	00 0239 394 1	CONTACT-SCHEIBE	B10 -10,2X27X2, 4	CONTACT WASHER	RONDELLE CONTACT	12	1)
10	00 2794 725 1	ABDECKUNG		COVERING	COUVERCLE DE PROTEC.	6	1)
11	00 0237 562 0	FLACHRUNDSCHRAUBE	M10X120	COACH BOLT	VIS A TETE BOMBEE	12	1)
12	00 2794 727 1	ABDECKUNG		COVERING	COUVERCLE DE PROTEC.	8	1)
13	00 0216 878 0	SPERRKANTRING	8 -8,1X12,7X2	DETENT EDGED RING	RONDELLE ELASTIQU	8	1)
14	00 0470 227 0	SCHRAUBE	M8X20-IN-6RD 40-ISO10664	SCREW	VIS	8	1)
15	00 2794 721 1	ABDECKBLECH	1 KERBE	COVER PLATE	TÔLE-RECOUVREMENT	2	1)
16	00 2794 720 1	ABDECKBLECH	2 KERBEN	COVER PLATE	TÔLE-RECOUVREMENT	1	1)
17	00 2942 727 0	ABDECKBLECH	2 KERBEN	COVER PLATE	TÔLE-RECOUVREMENT	1	1)
18	00 2942 716 0	ABDECKBLECH	1 KERBE	COVER PLATE	TÔLE-RECOUVREMENT	1	1)

1) Ausrüstung

LW_N08_0610	Tandemachse, Achslast 18 t, mechanisch gefedert
LW_N08_0620	Tandemachse, Achslast 18 t, mit hydraulischem Ausgleich
LW_N08_0630	Tandemachse, Achslast 20 t, mechanisch gefedert
LW_N08_0640	Tandemachse, Achslast 20 t, mit hydraulischem Ausgleich

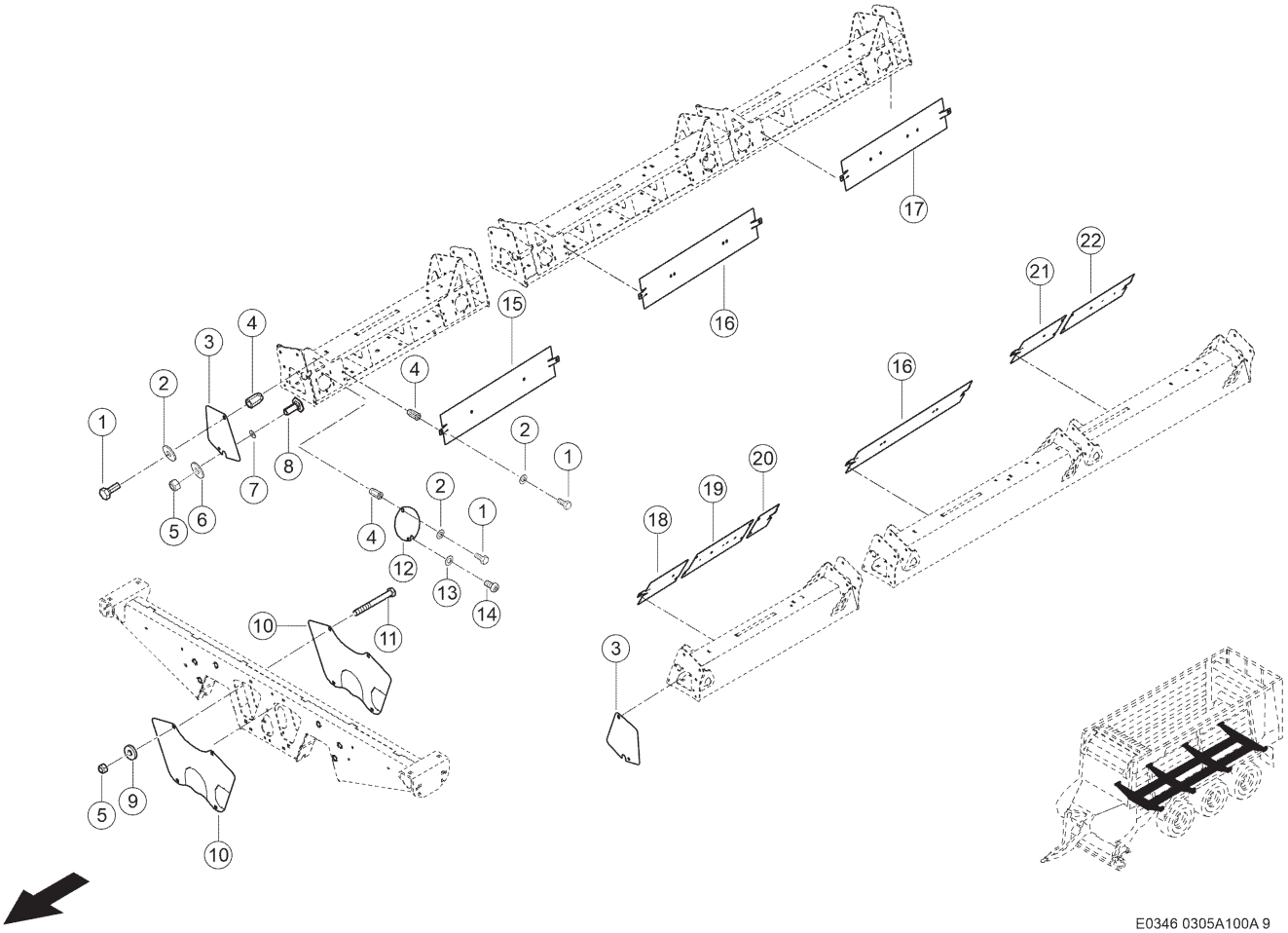

100 ACHSTRÄGER
100 AXLE SUPPORT
100 SUPPORT D'ESSIEU

Pos	Teilenummer	Bezeichnung	Abmessung	Description	Désignation	Menge	Bedingung
1	00 0236 200 0	SECHSKANTSCHRAUBE	M8X20	HEXAGON HEAD BOLT	VIS SIX PANS	47	1)
2	00 0239 393 1	CONTACT-SCHEIBE	B8 -8,2X22X1,9	CONTACT WASHER	RONDELLE CONTACT	47	1)
3	00 2794 726 1	ABDECKUNG		COVERING	COUVERCLE DE PROTEC.	4	1)
4	00 0215 913 0	EINNIETMUTTER	M 8X20, 5-SW11-KL=3-5, 5	RIVETING NUT	ÉCROU À RIVER	45	1)
5	00 0237 947 0	SECHSKANTMUTTER	M10	HEXAGONAL NUT	ECROU SIX PANS	20	1)
6	00 0234 323 0	UNTERLEGSCHEIBE	11X37X3	WASHER	RONDELLE	4	1)
7	00 0234 280 0	UNTERLEGSCHEIBE	11X17X2	WASHER	RONDELLE	4	1)
8	00 0502 511 0	FLACHRUNDSCHRAUBE	M10X25X20-F=3	COACH BOLT	VIS A TETE BOMBEE	4	1)
9	00 0239 394 1	CONTACT-SCHEIBE	B10 -10,2X27X2, 4	CONTACT WASHER	RONDELLE CONTACT	16	1)
10	00 2794 725 1	ABDECKUNG		COVERING	COUVERCLE DE PROTEC.	8	1)
11	00 0237 562 0	FLACHRUNDSCHRAUBE	M10X120	COACH BOLT	VIS A TETE BOMBEE	16	1)
12	00 2794 727 1	ABDECKUNG		COVERING	COUVERCLE DE PROTEC.	12	1)
13	00 0216 878 0	SPERRKANTRING	8 -8,1X12,7X2	DETENT EDGED RING	RONDELLE ELASTIQU	12	1)
14	00 0470 227 0	SCHRAUBE	M8X20-IN-6RD 40-ISO10664	SCREW	VIS	12	1)
15	00 2794 723 1	ABDECKBLECH	4 KERBEN	COVER PLATE	TÔLE-RECOUVREMENT	1	1)
16	00 2794 721 1	ABDECKBLECH	1 KERBE	COVER PLATE	TÔLE-RECOUVREMENT	2	1)
17	00 2794 720 1	ABDECKBLECH	2 KERBEN	COVER PLATE	TÔLE-RECOUVREMENT	1	1)
18	00 2954 415 0	ABDECKBLECH	4 KERBEN	COVER PLATE	TÔLE-RECOUVREMENT	1	1)
19	00 2942 747 0	ABDECKBLECH	DRUCKLUFTKESSEL 30L	COVER PLATE	TÔLE-RECOUVREMENT	1	1)
20	00 2954 416 0	ABDECKBLECH	4 KERBEN	COVER PLATE	TÔLE-RECOUVREMENT	1	1)
21	00 2942 727 0	ABDECKBLECH	2 KERBEN	COVER PLATE	TÔLE-RECOUVREMENT	1	1)
22	00 2942 716 0	ABDECKBLECH	1 KERBE	COVER PLATE	TÔLE-RECOUVREMENT	1	1)

100 ACHSTRÄGER
100 AXLE SUPPORT
100 SUPPORT D'ESSIEU

1)	**Ausrüstung**		
		LW_N08_0650	Tridemachse, Achslast 27 t, mit hydraulischem Ausgleich
		LW_N08_0670	Tridemachse, Achslast 27 t, mechanisch gefedert

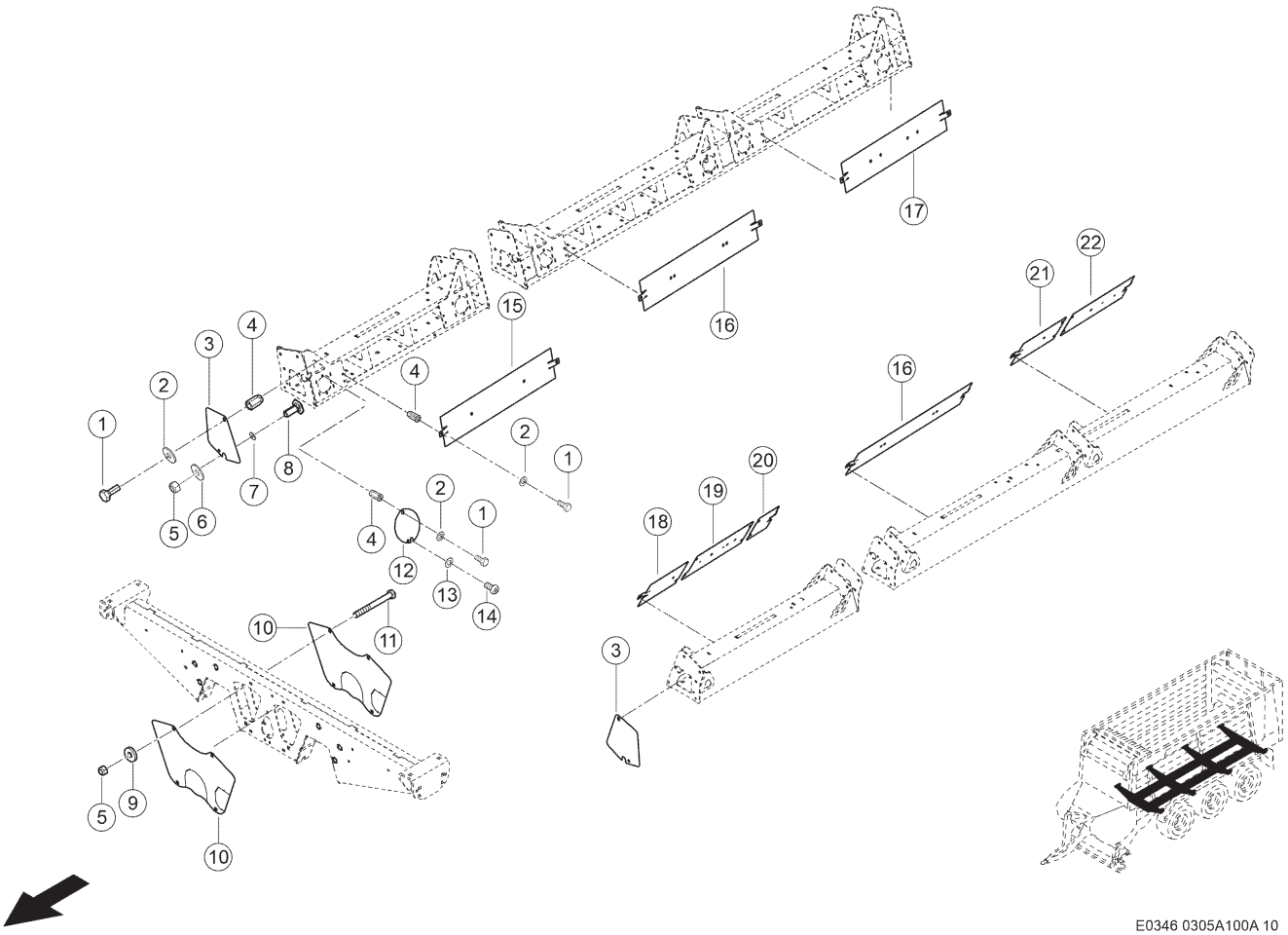

100 ACHSTRÄGER
100 AXLE SUPPORT
100 SUPPORT D'ESSIEU

Pos	Teilenummer	Bezeichnung	Abmessung	Description	Désignation	Menge	Bedingung
1	00 0236 200 0	SECHSKANTSCHRAUBE	M8X20	HEXAGON HEAD BOLT	VIS SIX PANS	50	1)
2	00 0239 393 1	CONTACT-SCHEIBE	B8 -8,2X22X1,9	CONTACT WASHER	RONDELLE CONTACT	50	1)
3	00 2794 726 1	ABDECKUNG		COVERING	COUVERCLE DE PROTEC.	4	1)
4	00 0215 913 0	EINNIETMUTTER	M 8X20, 5-SW11-KL=3-5, 5	RIVETING NUT	ÉCROU À RIVER	46	1)
5	00 0237 947 0	SECHSKANTMUTTER	M10	HEXAGONAL NUT	ECROU SIX PANS	20	1)
6	00 0234 323 0	UNTERLEGSCHEIBE	11X37X3	WASHER	RONDELLE	4	1)
7	00 0234 280 0	UNTERLEGSCHEIBE	11X17X2	WASHER	RONDELLE	4	1)
8	00 0502 511 0	FLACHRUNDSCHRAUBE	M10X25X20-F=3	COACH BOLT	VIS A TETE BOMBEE	4	1)
9	00 0239 394 1	CONTACT-SCHEIBE	B10 -10,2X27X2, 4	CONTACT WASHER	RONDELLE CONTACT	16	1)
10	00 2794 725 1	ABDECKUNG		COVERING	COUVERCLE DE PROTEC.	8	1)
11	00 0237 562 0	FLACHRUNDSCHRAUBE	M10X120	COACH BOLT	VIS A TETE BOMBEE	16	1)
12	00 2794 727 1	ABDECKUNG		COVERING	COUVERCLE DE PROTEC.	12	1)
13	00 0216 878 0	SPERRKANTRING	8 -8,1X12,7X2	DETENT EDGED RING	RONDELLE ELASTIQU	12	1)
14	00 0470 227 0	SCHRAUBE	M8X20-IN-6RD 40-ISO10664	SCREW	VIS	12	1)
15	00 2794 722 1	ABDECKBLECH	3 KERBEN	COVER PLATE	TÔLE-RECOUVREMENT	1	1)
16	00 2794 721 1	ABDECKBLECH	1 KERBE	COVER PLATE	TÔLE-RECOUVREMENT	2	1)
17	00 2794 720 1	ABDECKBLECH	2 KERBEN	COVER PLATE	TÔLE-RECOUVREMENT	1	1)
18	00 2943 205 0	ABDECKBLECH	1 KERBE	COVER PLATE	TÔLE-RECOUVREMENT	1	1)
19	00 2942 747 0	ABDECKBLECH	DRUCKLUFTKESSEL 30L	COVER PLATE	TÔLE-RECOUVREMENT	1	1)
20	00 2942 741 0	ABDECKBLECH	3 KERBEN	COVER PLATE	TÔLE-RECOUVREMENT	1	1)
21	00 2942 727 0	ABDECKBLECH	2 KERBEN	COVER PLATE	TÔLE-RECOUVREMENT	1	1)
22	00 2942 716 0	ABDECKBLECH	1 KERBE	COVER PLATE	TÔLE-RECOUVREMENT	1	1)

100 ACHSTRÄGER
100 AXLE SUPPORT
100 SUPPORT D'ESSIEU

1)	**Ausrüstung**		
		LW_N08_0660	Tridemachse, Achslast 30 t, mit hydraulischem Ausgleich
		LW_N08_0680	Tridemachse, Achslast 30 t, mechanisch gefedert

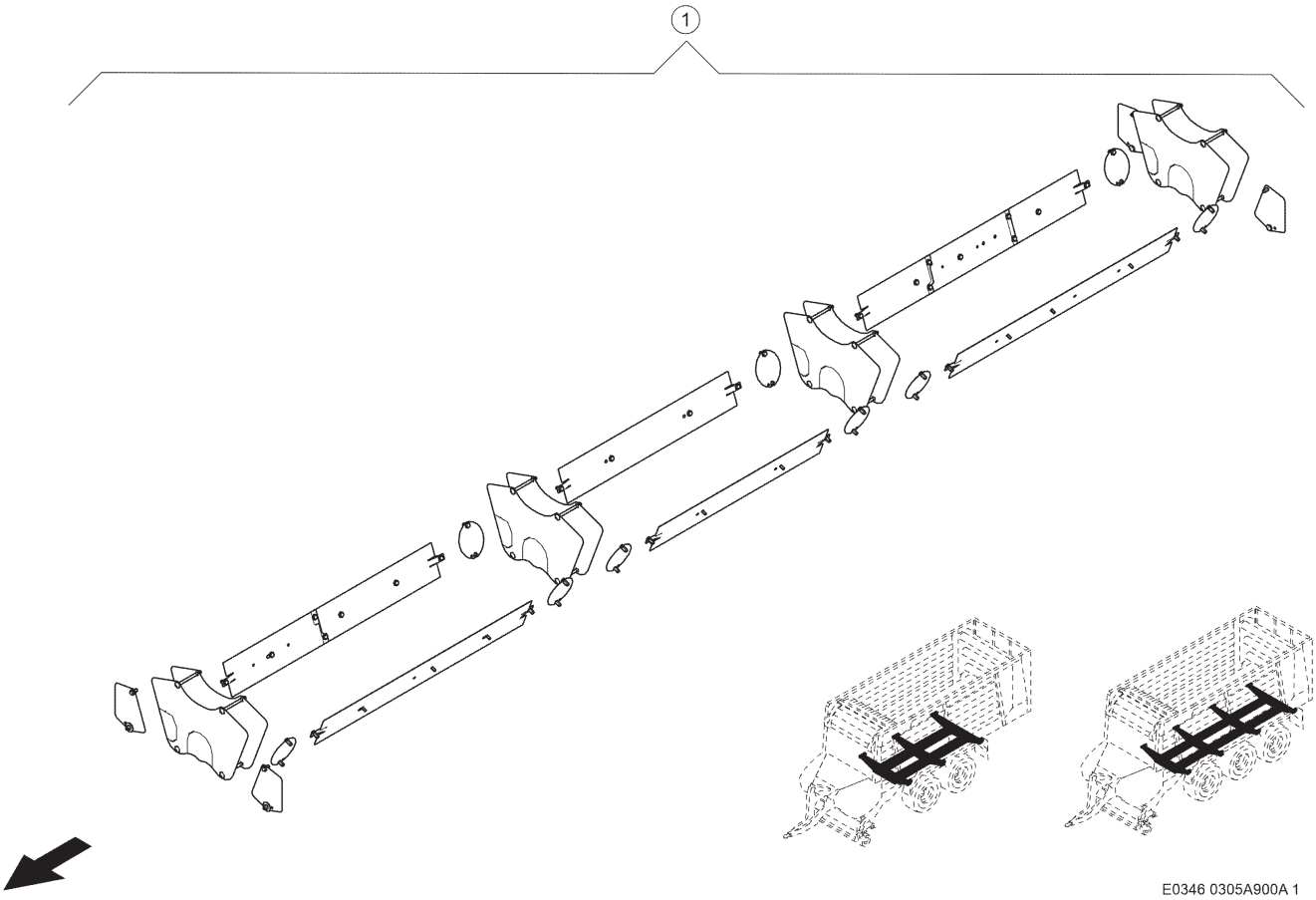

900 NACHRÜSTSATZ
900 RETROFIT KIT
900 COLLECTION D'ADAPTATION

Pos	Teilenummer	Bezeichnung	Abmessung	Description	Désignation	Menge	Bedingung
1	00 2964 592 0	NRS ABDECKUNG	1200X800X500	RE KIT COVERING	K POE REVETEMENT	1	1)
2	00 2964 593 0	NRS ABDECKUNG	800X600X450	RE KIT COVERING	K POE REVETEMENT	1	2)
3	00 2964 594 0	NRS ABDECKUNG	800X600X450	RE KIT COVERING	K POE REVETEMENT	1	3)

1)	**Ausrüstung**		
	LW_N08_0660	Tridemachse, Achslast 30 t, mit hydraulischem Ausgleich	
	LW_N08_0680	Tridemachse, Achslast 30 t, mechanisch gefedert	
2)	**Ausrüstung**		
	LW_N08_0650	Tridemachse, Achslast 27 t, mit hydraulischem Ausgleich	
	LW_N08_0670	Tridemachse, Achslast 27 t, mechanisch gefedert	
3)	**Ausrüstung**		
	LW_N08_0610	Tandemachse, Achslast 18 t, mechanisch gefedert	
	LW_N08_0620	Tandemachse, Achslast 18 t, mit hydraulischem Ausgleich	
	LW_N08_0630	Tandemachse, Achslast 20 t, mechanisch gefedert	
	LW_N08_0640	Tandemachse, Achslast 20 t, mit hydraulischem Ausgleich	

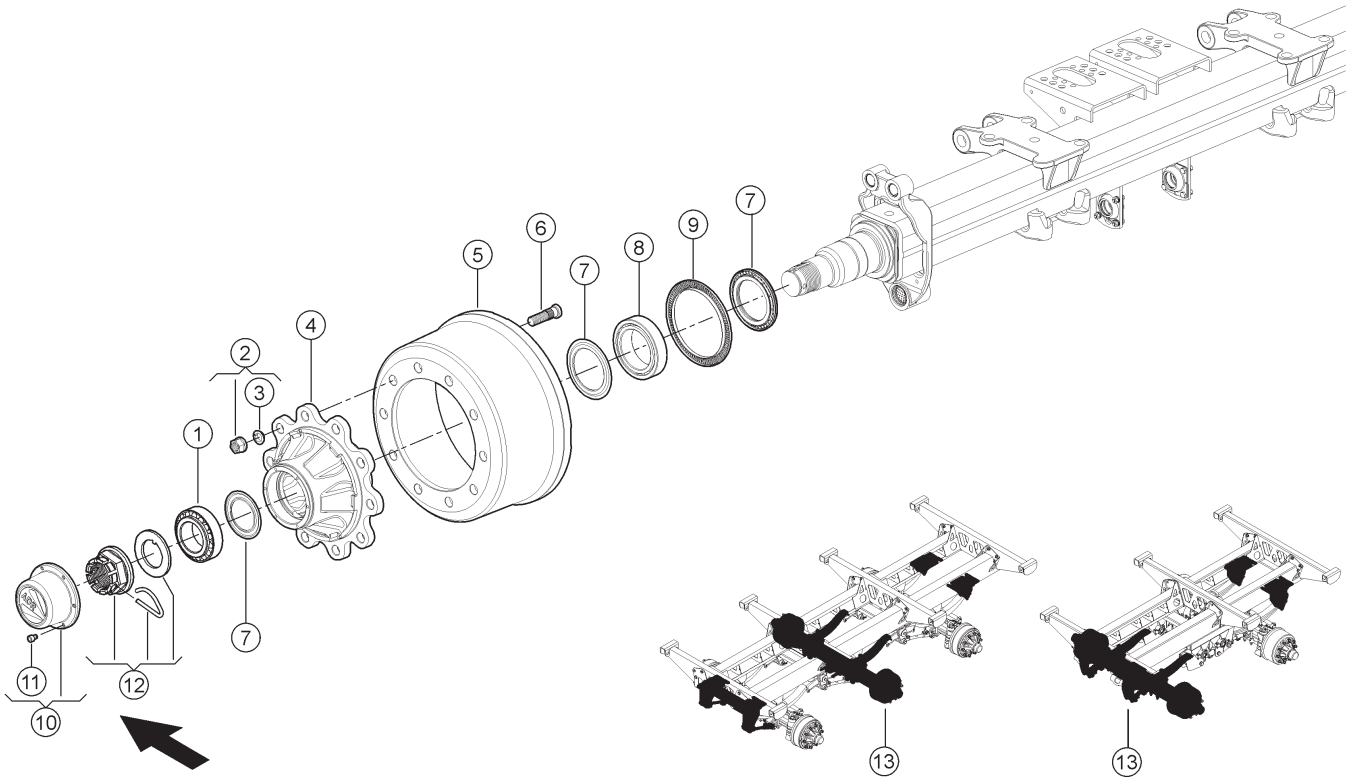

E0346 0310A100A 1

100 EINZELACHSE 1)
100 SINGLE AXLE 1)
100 MONO ESSIEU 1)

Pos	Teilenummer	Bezeichnung	Abmessung	Description	Désignation	Menge	Bedingung
1	00 0218 823 0	KEGELROLLENLAGER	332 15	TA.ROLLER BEARING	ROUL ROULEAUX CON	2	
2	00 0864 170 0	RADMUTTER	M22X1,5	WHEEL NUT	ECROU-ROUE	2	2)
3	00 0233 224 0	FEDERRING	C 22,5X34X8	SPRING WASHER	RONDELLE GROWER	20	
4	00 0151 191 0	RADNABE	10-LOCH M22X1,5	WHEEL HUB	MOYEU-ROUE	2	
5	00 0151 192 0	BREMSTROMMEL	10-LOCH 25X10 420X180	BRAKE DRUM	TAMBOUR-FREIN	2	
6	00 0864 169 0	RADBOLZEN	M22X1,5X89	WHEEL BOLT	BOULON DE ROUE	2	2)
7	00 0151 196 0	DICHTUNGSATZ	119/150	SEAL SET	JEU DE JOINTS	2	
8	00 0215 141 0	KEGELROLLENLAGER	330 20	TA.ROLLER BEARING	ROUL ROULEAUX CON	2	
9	00 0151 193 0	RING	Z=100 D170	RING	BAGUE	2	
10	00 0151 194 0	NABENKAPPE	144X80 (KIT)	HUB CAP	COUVRE-MOYEU	1	
11	00 0234 972 1	ZYLINDERSCHRAUBE	M 8X10	SOCKET HEAD SCREW	VIS CYLINDRIQUE	12	
12	00 0151 815 0	KRONENMUTTER	M70X2,0 (KIT)	CASTELLATED NUT	ECROU CRENELE	1	
13	00 2627 585 1	STARRACHSE	10 TO	RIGID AXLE	ESSIEU FIXE	1	

1)	**Ausrüstung**		
		LW_N08_0630	Tandemachse, Achslast 20 t, mechanisch gefedert
		LW_N08_0680	Tridemachse, Achslast 30 t, mechanisch gefedert
2)	**Bemerkungen**		Satz

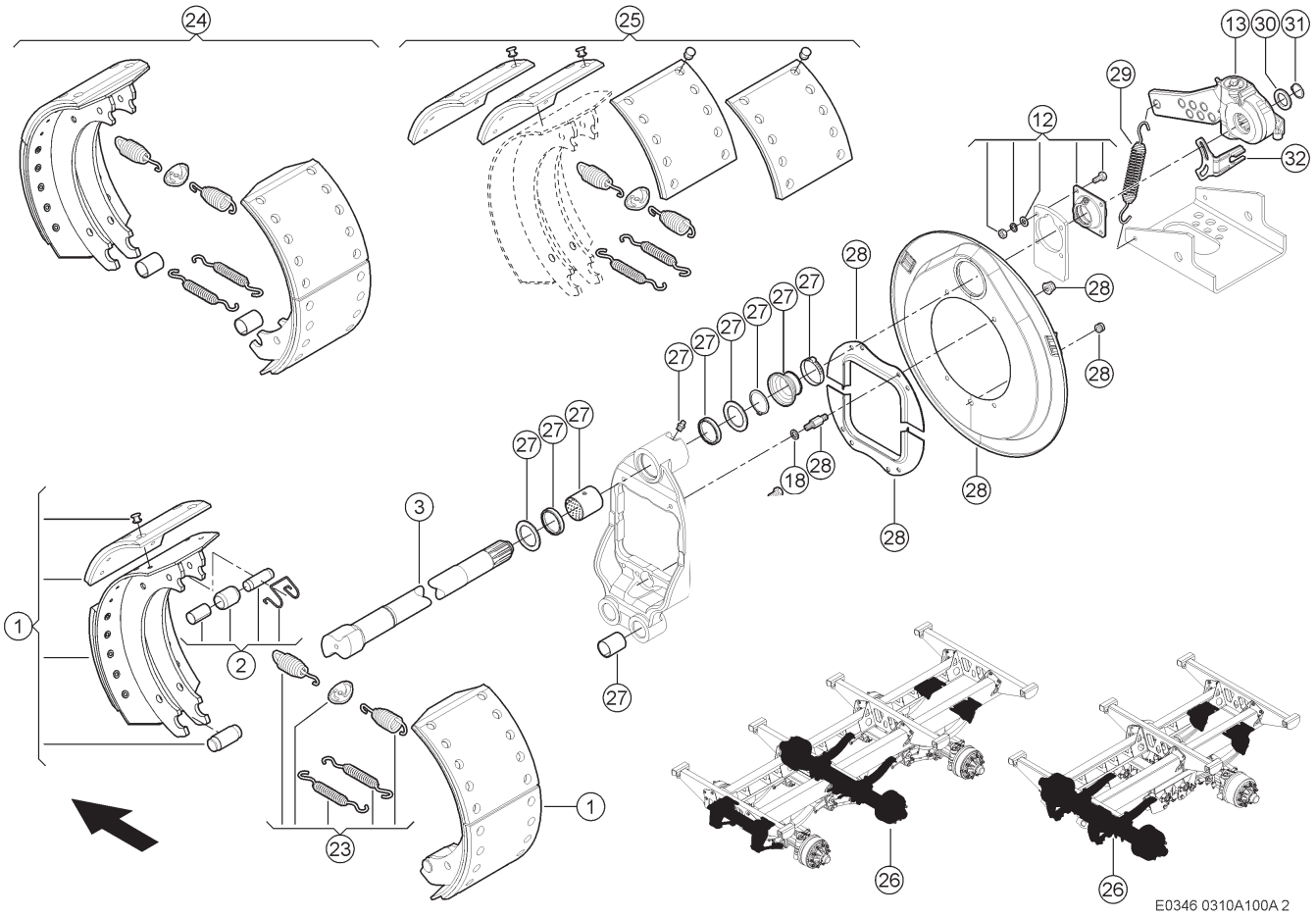

100 EINZELACHSE 1)
100 SINGLE AXLE 1)
100 MONO ESSIEU 1)

Pos	Teilenummer	Bezeichnung	Abmessung	Description	Désignation	Menge	Bedingung
1	00 0151 212 0	BREMSBACKE KPL.		BRAKE SHOE COMPL.	MACHOIRE-FREIN CP	4	
2	00 0151 214 0	LAGEREINHEIT	KIT	BEARING UNIT	PALIER,UNITE	2	
3	00 0151 208 0	NOCKENWELLE	D=40 L=775	CAM SHAFT	ARBRE A CAMES	1	2)
3	00 0151 209 0	NOCKENWELLE	D=40 L=775	CAM SHAFT	ARBRE A CAMES	1	3)
12	00 0151 494 0	LAGEREINHEIT	KIT	BEARING UNIT	PALIER,UNITE	2	
13	00 0151 809 0	GESTAENGESTELLER	Z=10	CONTROL LEVER	LEVIER DE REGLAGE	2	
18	00 0237 990 0	UNTERLEGSCHEIBE	10-10,5X18X1,6	WASHER	RONDELLE	8	
23	00 0151 213 0	ZUGFEDER	KIT	TENSION SPRING	RESSORT TENDEUR	2	
24	00 0151 562 0	BREMSBACKEN	KIT	BRAKE SHOE	MACHOIRE DE FREIN	2	
25	00 0151 560 0	BREMSBELAG		BRAKE LINING	GARNITURE-FREIN	2	
26	00 2627 585 1	STARRACHSE	10 TO	RIGID AXLE	ESSIEU FIXE	1	
27	00 0151 497 0	BUCHSEN	KIT	BUSHING	DOUILLE	2	
28	00 0151 626 0	ABDECKBLECH	KIT	COVER PLATE	TÔLE-RECOUVREMENT	2	
29	00 0234 160 0	ZUGFEDER	2,8 X 25,5 X 145	TENSION SPRING	RESSORT TENDEUR	2	
30	00 0234 369 0	UNTERLEGSCHEIBE	26X37X4	WASHER	RONDELLE	2	
31	00 0244 216 0	SICHERUNGSRING	25X2	CIRCLIP	CIRCLIPS	2	
32	00 0151 810 0	HALTER		SUPPORT	SUPPORT	2	

1)	**Ausrüstung**		
		LW_N08_0630	Tandemachse, Achslast 20 t, mechanisch gefedert
		LW_N08_0680	Tridemachse, Achslast 30 t, mechanisch gefedert
2)	**Bemerkungen**		rechts
3)	**Bemerkungen**		links

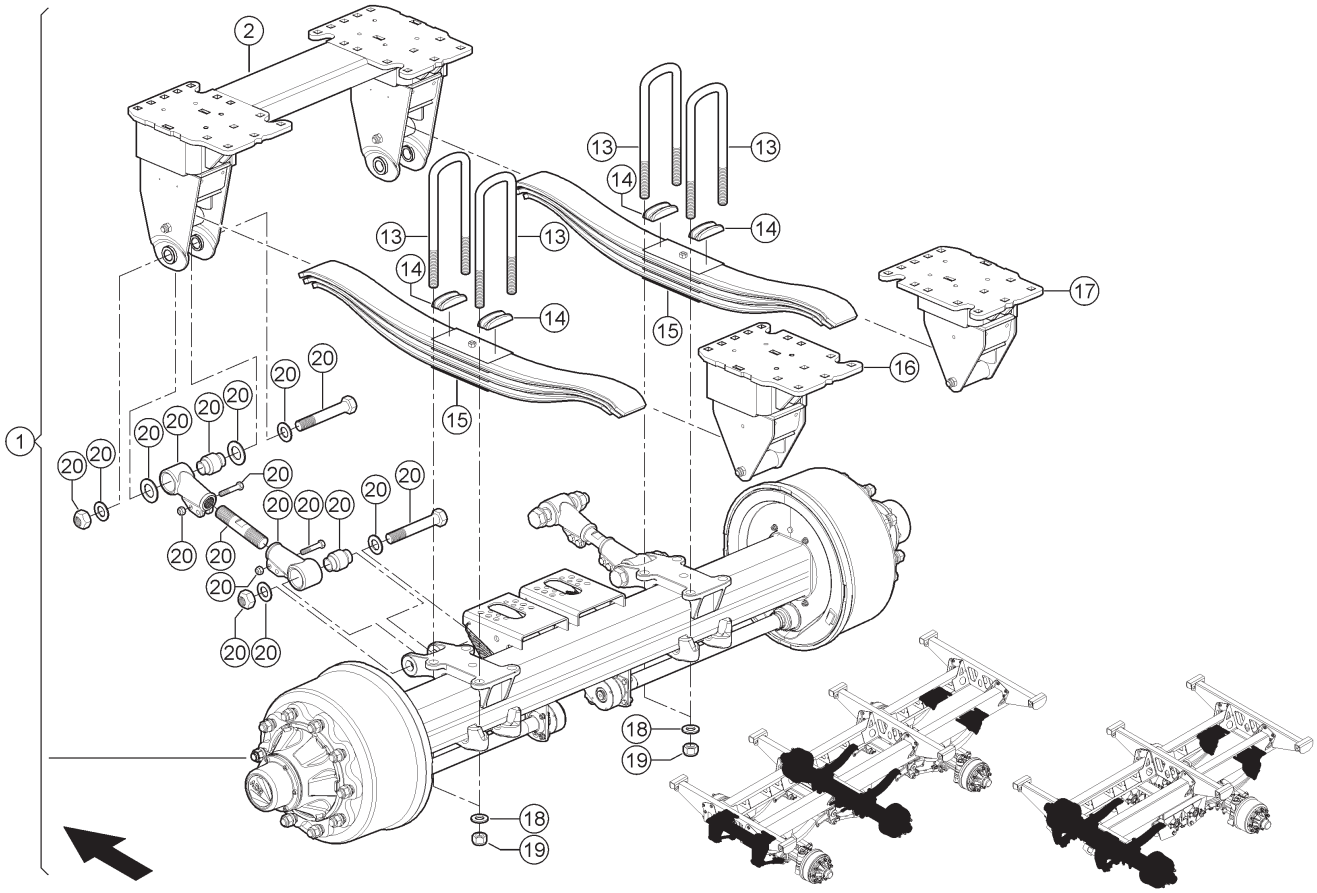

100 EINZELACHSE 1)
100 SINGLE AXLE 1)
100 MONO ESSIEU 1)

Pos	Teilenummer	Bezeichnung	Abmessung	Description	Désignation	Menge	Bedingung
1	00 2627 585 1	STARRACHSE	10 TO	RIGID AXLE	ESSIEU FIXE	1	
2	00 0151 535 0	TRAGRAHMEN		SUPPORT FRAME	CADRE PORTEUR	1	
13	00 0151 556 0	KLEMMBUEGEL	M24X2,00	CLAMP BRACKET	ETRIER DE SERRAGE	4	
14	00 0151 549 0	SEGMENT		SEGMENT	SEGMENT	4	
15	00 0151 464 0	PARABELFEDER		PARABEL SPRING	RESSORT DE PARABELE	2	
16	00 0151 554 0	TRAEGER LINKS		SUPPORT L.H.	SUPPORT GAUCHE	1	
17	00 0151 555 0	TRAEGER RECHTS		SUPPORT R.H.	SUPPORT DR.	1	
18	00 0242 668 0	FLACHE SCHEIBE	24-25X44X4	FLAT WASHER	RONDELLE PLATE	8	
19	00 0218 308 0	SICHERUNGSMUTTER	M24X2	LOCK NUT	ÉCROU INDESSERRABLE	8	
20	00 0151 597 0	STANGE		ROD	TIRANT	2	

1) Ausrüstung

LW_N08_0630	Tandemachse, Achslast 20 t, mechanisch gefedert
LW_N08_0680	Tridemachse, Achslast 30 t, mechanisch gefedert

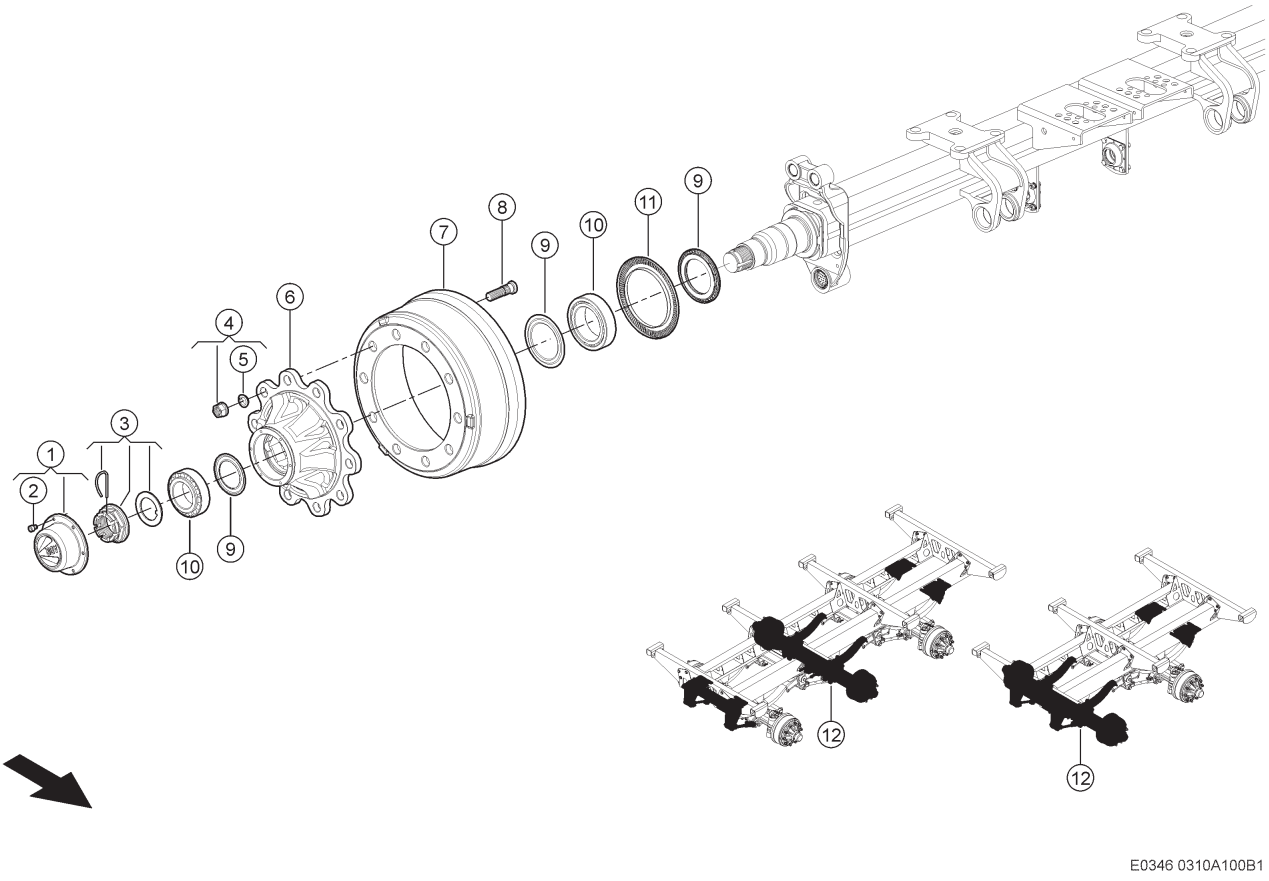

100 EINZELACHSE 1)
100 SINGLE AXLE 1)
100 MONO ESSIEU 1)

Pos	Teilenummer	Bezeichnung	Abmessung	Description	Désignation	Menge	Bedingung
1	00 0859 727 0	KAPPE		CAP	CAPUCHON	1	
2	00 0234 972 1	ZYLINDERSCHRAUBE	M 8X10	SOCKET HEAD SCREW	VIS CYLINDRIQUE	12	
3	00 0867 519 0	KRONENMUTTER	M58X1.5	CASTELLATED NUT	ECROU CRENELE	1	
4	00 0864 170 0	RADMUTTER	M22X1,5	WHEEL NUT	ECROU-ROUE	2	2)
5	00 0233 224 0	FEDERRING	C 22,5X34X8	SPRING WASHER	RONDELLE GROWER	20	
6	00 0867 507 0	RADNABE	T10 22 120-140 280-335	WHEEL HUB	MOYEU-ROUE	2	
7	00 0151 240 0	BREMSTROMMEL	10-LOCH 25X10 406X140	BRAKE DRUM	TAMBOUR-FREIN	2	
8	00 0864 169 0	RADBOLZEN	M22X1,5X89	WHEEL BOLT	BOULON DE ROUE	2	2)
9	00 0867 516 0	DICHTUNGSSATZ		SEAL KIT	JEU DE JOINTS	2	
10	00 0867 517 0	LAGER		BEARING	PALIER	2	
11	00 0151 492 0	RING	Z=100 D152	RING	BAGUE	2	
12	00 2627 583 1	STARRACHSE	9 TO	RIGID AXLE	ESSIEU FIXE	1	

1)	**Ausrüstung**		
		LW_N08_0610	Tandemachse, Achslast 18 t, mechanisch gefedert
		LW_N08_0670	Tridemachse, Achslast 27 t, mechanisch gefedert
2)	**Bemerkungen**		Satz

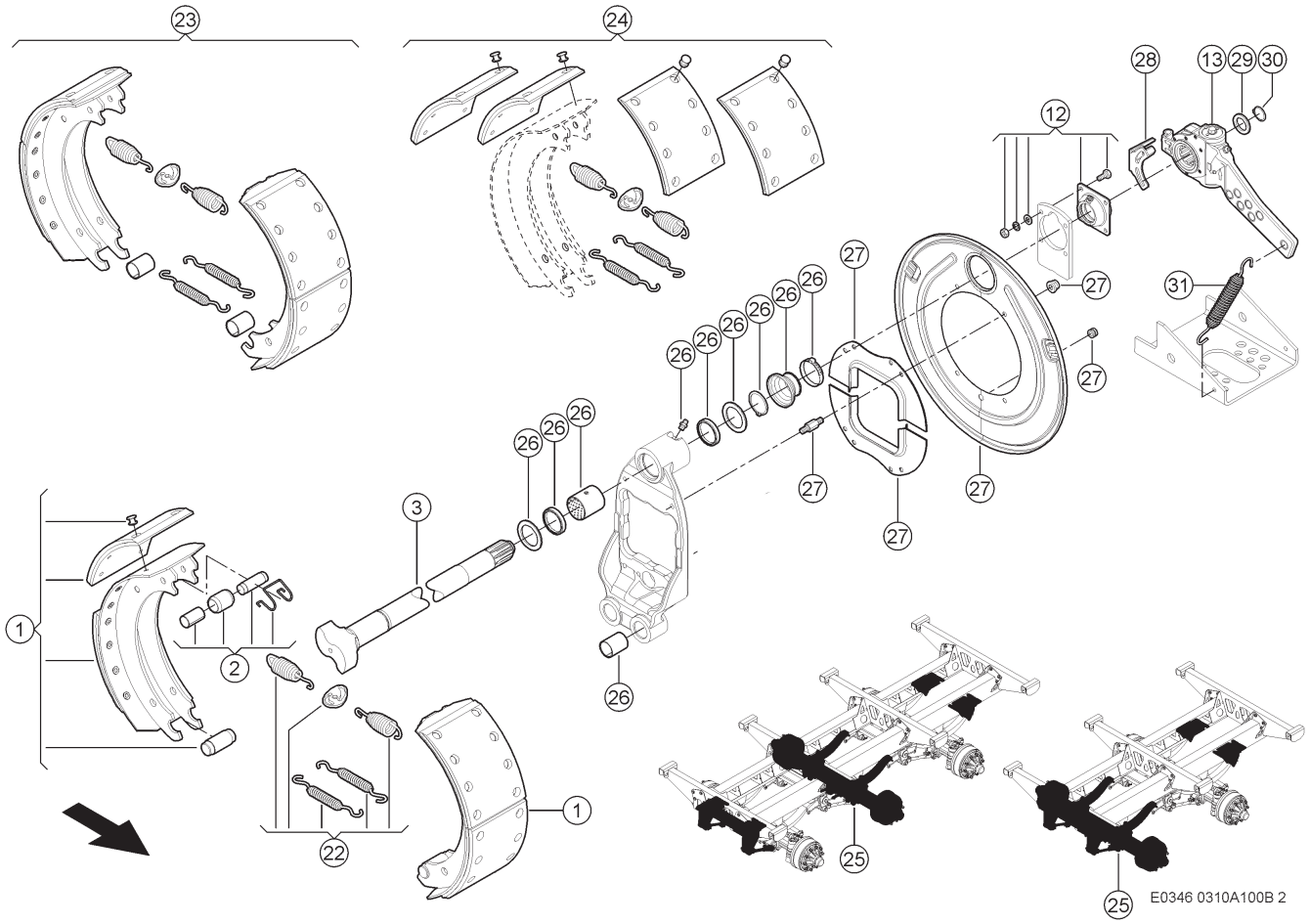

100 EINZELACHSE 1)
100 SINGLE AXLE 1)
100 MONO ESSIEU 1)

Pos	Teilenummer	Bezeichnung	Abmessung	Description	Désignation	Menge	Bedingung
1	00 0151 248 0	BREMSBACKE KPL.	406X140	BRAKE SHOE COMPL.	MACHOIRE-FREIN CP	4	
2	00 0151 214 0	LAGEREINHEIT	KIT	BEARING UNIT	PALIER,UNITE	2	
3	00 0151 242 0	NOCKENWELLE	D=40 L=800	CAM SHAFT	ARBRE A CAMES	1	2)
3	00 0151 243 0	NOCKENWELLE	D=40 L=800	CAM SHAFT	ARBRE A CAMES	1	3)
12	00 0151 494 0	LAGEREINHEIT	KIT	BEARING UNIT	PALIER,UNITE	2	
13	00 0151 809 0	GESTAENGESTELLER	Z=10	CONTROL LEVER	LEVIER DE REGLAGE	2	
22	00 0151 213 0	ZUGFEDER	KIT	TENSION SPRING	RESSORT TENDEUR	2	
23	00 0151 495 0	BREMSBACKEN	KIT	BRAKE SHOE	MACHOIRE DE FREIN	2	
24	00 0151 496 0	BREMSBELAG		BRAKE LINING	GARNITURE-FREIN	2	
25	00 2627 583 1	STARRACHSE	9 TO	RIGID AXLE	ESSIEU FIXE	1	
26	00 0151 497 0	BUCHSEN	KIT	BUSHING	DOUILLE	2	
27	00 0151 498 0	ABDECKBLECH	KIT	COVER PLATE	TÔLE-RECOUVREMENT	2	
28	00 0151 810 0	HALTER		SUPPORT	SUPPORT	2	
29	00 0234 369 0	UNTERLEGSCHEIBE	26X37X4	WASHER	RONDELLE	2	
30	00 0244 216 0	SICHERUNGSRING	25X2	CIRCLIP	CIRCLIPS	2	
31	00 0234 160 0	ZUGFEDER	2,8 X 25,5 X 145	TENSION SPRING	RESSORT TENDEUR	2	

1)	**Ausrüstung**		
		LW_N08_0610	Tandemachse, Achslast 18 t, mechanisch gefedert
		LW_N08_0670	Tridemachse, Achslast 27 t, mechanisch gefedert
2)	**Bemerkungen**		links
3)	**Bemerkungen**		rechts

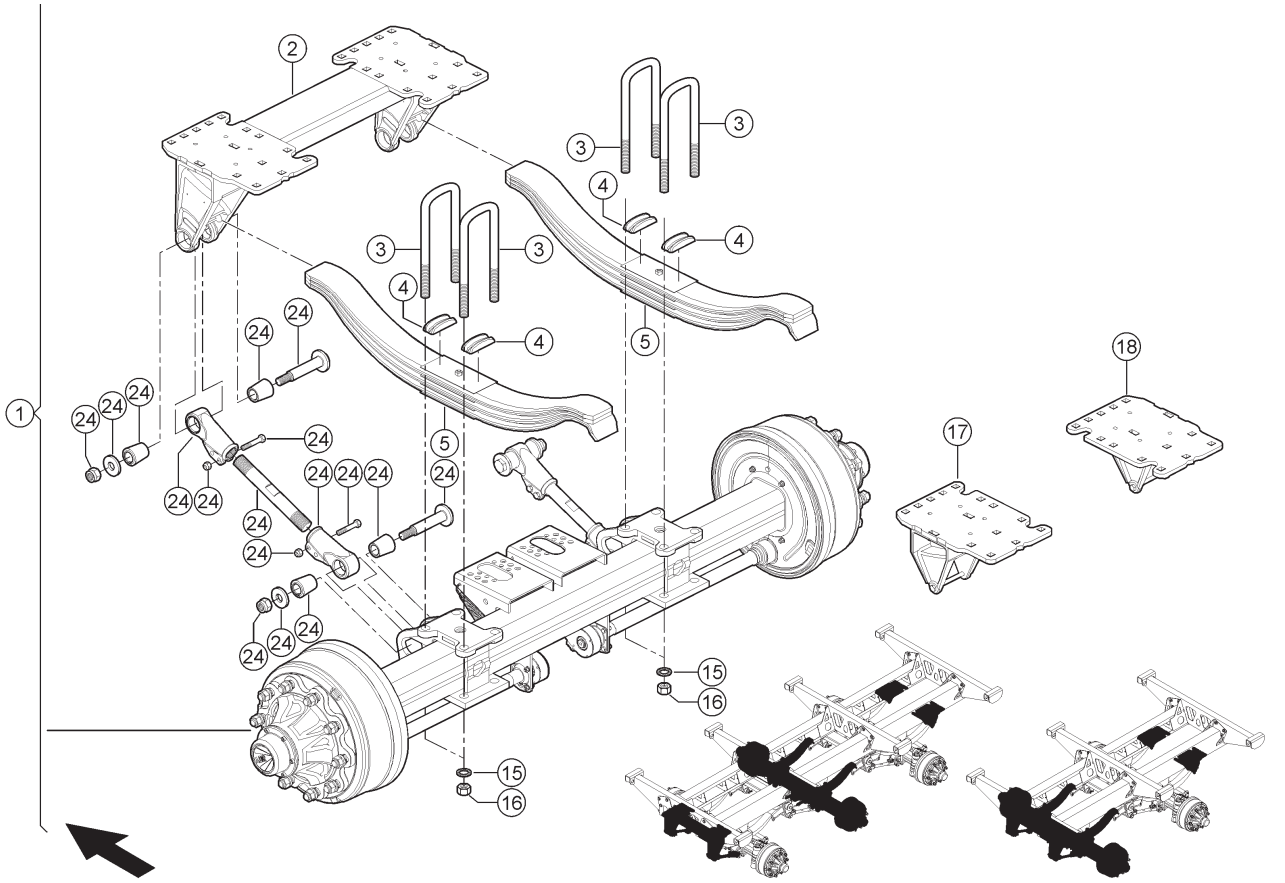

100 EINZELACHSE 1)
100 SINGLE AXLE 1)
100 MONO ESSIEU 1)

Pos	Teilenummer	Bezeichnung	Abmessung	Description	Désignation	Menge	Bedingung
1	00 2627 583 1	STARRACHSE	9 TO	RIGID AXLE	ESSIEU FIXE	1	
2	00 0151 539 0	TRAGRAHMEN		SUPPORT FRAME	CADRE PORTEUR	1	
3	00 0151 543 0	KLEMMBUEGEL	M24X2,00	CLAMP BRACKET	ETRIER DE SERRAGE	4	
4	00 0151 549 0	SEGMENT		SEGMENT	SEGMENT	4	
5	00 0151 542 0	PARABELFEDER		PARABEL SPRING	RESSORT DE PARABELE	2	
15	00 0455 717 1	SICHERUNGSSCHEIBE	NL24 -25, 3X39X3,4	LOCK WASHER	RONDELLE-SECURITE	8	
16	00 0460 769 0	6KT-MUTTER	M24X2,0	HEX.NUT	ECROU SIXPANS	8	
17	00 0151 541 0	TRAEGER LINKS		SUPPORT L.H.	SUPPORT GAUCHE	1	
18	00 0151 540 0	TRAEGER RECHTS		SUPPORT R.H.	SUPPORT DR.	1	
24	00 0151 595 0	STANGE		ROD	TIRANT	2	

1) Ausrüstung

LW_N08_0610	Tandemachse, Achslast 18 t, mechanisch gefedert
LW_N08_0670	Tridemachse, Achslast 27 t, mechanisch gefedert

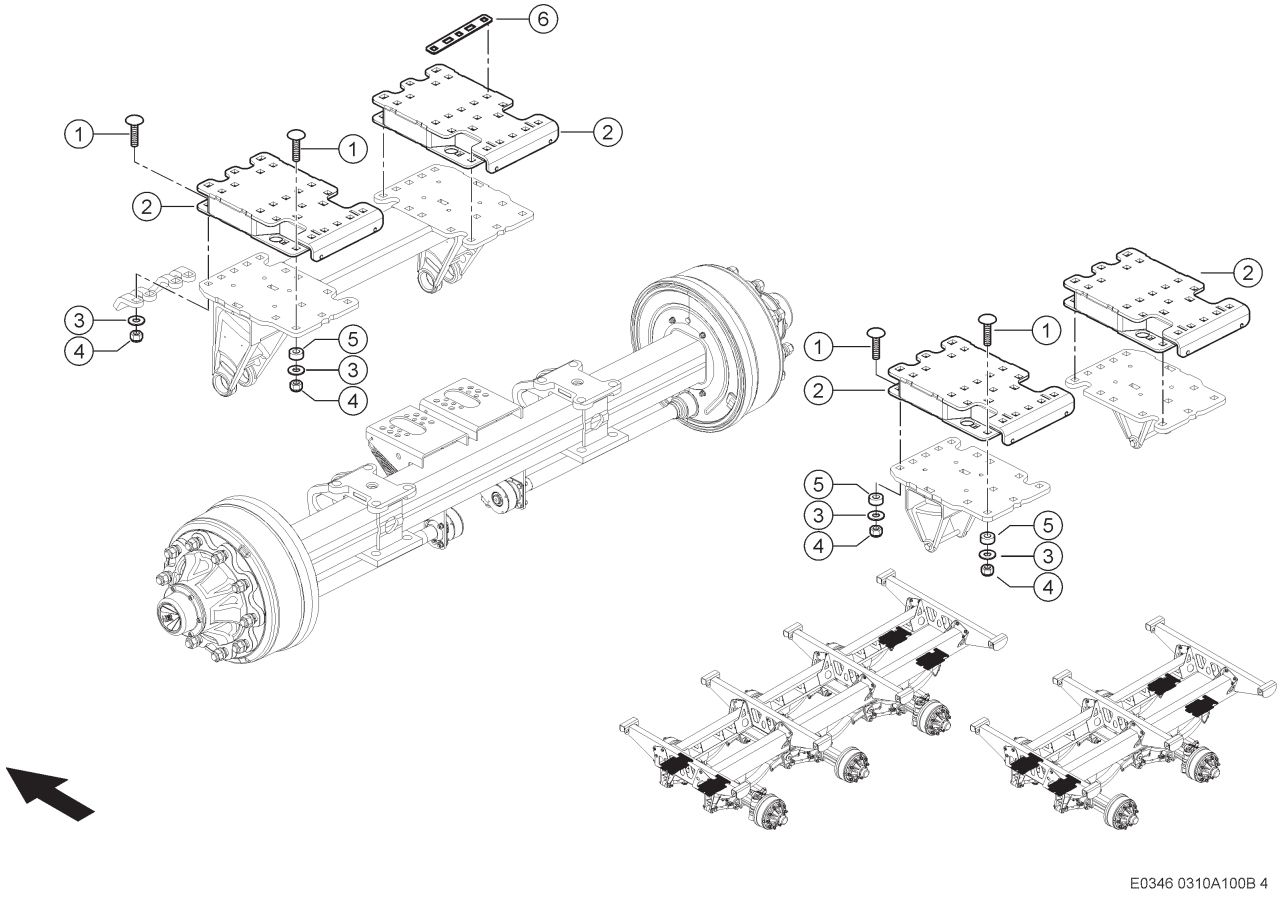

100 EINZELACHSE 1)
100 SINGLE AXLE 1)
100 MONO ESSIEU 1)

Pos	Teilenummer	Bezeichnung	Abmessung	Description	Désignation	Menge	Bedingung
1	00 0220 506 0	FLACHRUNDSCHRAUBE	M16X 60	COACH BOLT	VIS A TETE BOMBEE	28	2)
2	00 1391 336 5	PLATTE GESCHW.		PLATE	PLAQUE	4	2)
3	00 0239 391 0	CONTACT-SCHEIBE	A16 -16,4X32X2, 8	CONTACT WASHER	RONDELLE CONTACT	28	2)
4	00 0238 047 0	SICHERUNGSMUTTER	M16	LOCK NUT	ÉCROU INDESSERRABLE	28	2)
5	00 0499 458 0	BUCHSE	17X 35H9X 14	BUSHING	DOUILLE	20	2)
6	00 1325 481 2	PLATTE	3X 38X 244	PLATE	PLAQUE	2	2)

1)	**Ausrüstung**		
		LW_N08_0610	Tandemachse, Achslast 18 t, mechanisch gefedert
		LW_N08_0670	Tridemachse, Achslast 27 t, mechanisch gefedert
2)	**Ausrüstung**		
		LW_N09_0030	Zubehör für 26.5"-Bereifung, mechanische Federung
	Ausrüstung		
		LW_N09_0040	Zubehör für 26.5"-Bereifung, mechanische Federung

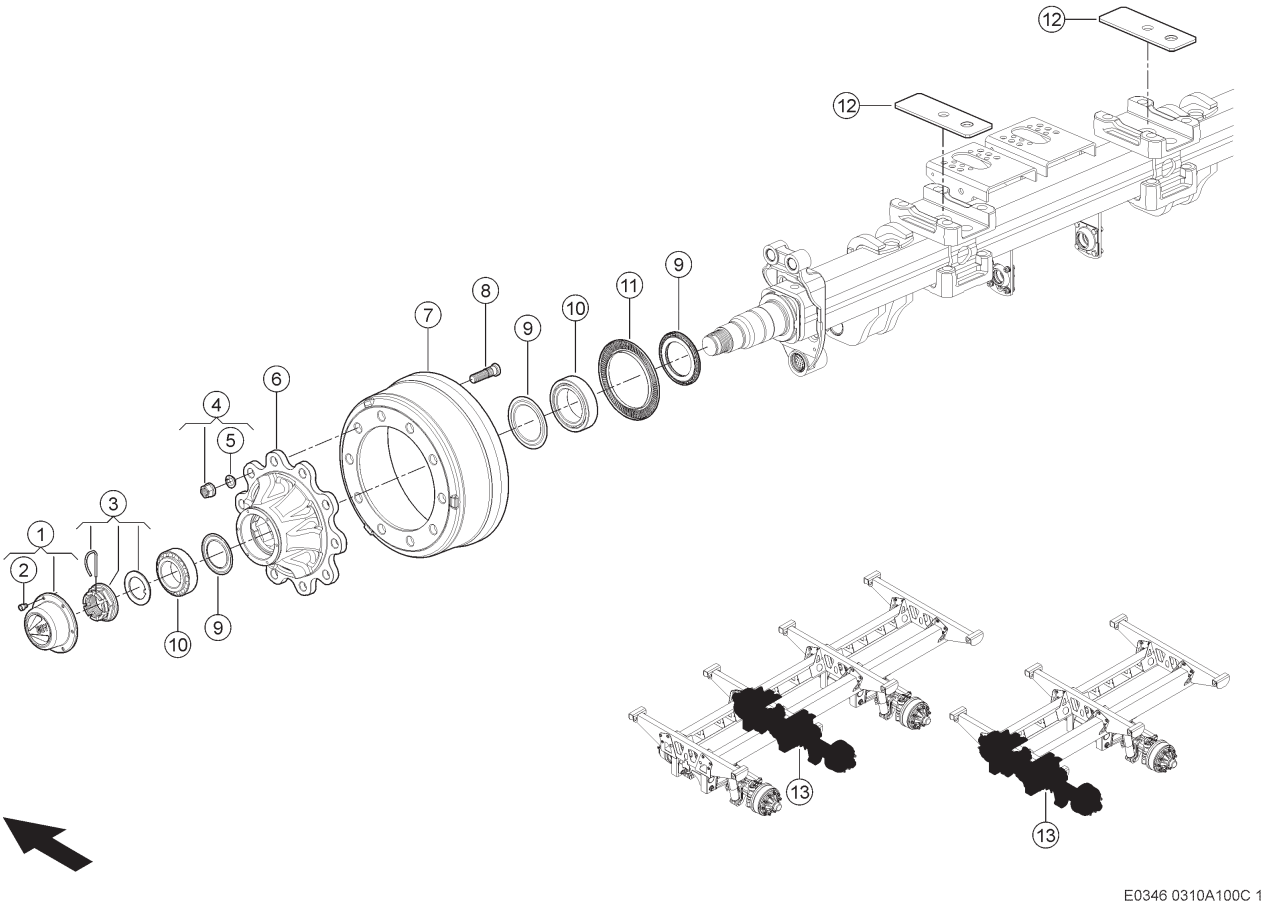

E0346 0310A100C 1

100 EINZELACHSE 1)
100 SINGLE AXLE 1)
100 MONO ESSIEU 1)

Pos	Teilenummer	Bezeichnung	Abmessung	Description	Désignation	Menge	Bedingung
1	00 0859 727 0	KAPPE		CAP	CAPUCHON	1	
2	00 0234 972 1	ZYLINDERSCHRAUBE	M 8X10	SOCKET HEAD SCREW	VIS CYLINDRIQUE	12	
3	00 0867 519 0	KRONENMUTTER	M58X1.5	CASTELLATED NUT	ECROU CRENELE	1	
4	00 0864 170 0	RADMUTTER	M22X1,5	WHEEL NUT	ECROU-ROUE	2	2)
5	00 0233 224 0	FEDERRING	C 22,5X34X8	SPRING WASHER	RONDELLE GROWER	20	
6	00 0867 507 0	RADNABE	T10 22 120-140 280-335	WHEEL HUB	MOYEU-ROUE	2	
7	00 0151 240 0	BREMSTROMMEL	10-LOCH 25X10 406X140	BRAKE DRUM	TAMBOUR-FREIN	2	
8	00 0864 169 0	RADBOLZEN	M22X1,5X89	WHEEL BOLT	BOULON DE ROUE	2	2)
9	00 0867 516 0	DICHTUNGSSATZ		SEAL KIT	JEU DE JOINTS	2	
10	00 0867 517 0	LAGER		BEARING	PALIER	2	
11	00 0151 492 0	RING	Z=100 D152	RING	BAGUE	2	
12	00 0151 267 0	PLATTE		PLATE	PLAQUE	2	
13	00 2627 579 1	STARRACHSE	9 TO	RIGID AXLE	ESSIEU FIXE	1	

1)	**Ausrüstung**		
		LW_N08_0620	Tandemachse, Achslast 18 t, mit hydraulischem Ausgleich
		LW_N08_0650	Tridemachse, Achslast 27 t, mit hydraulischem Ausgleich
2)	**Bemerkungen**		Satz

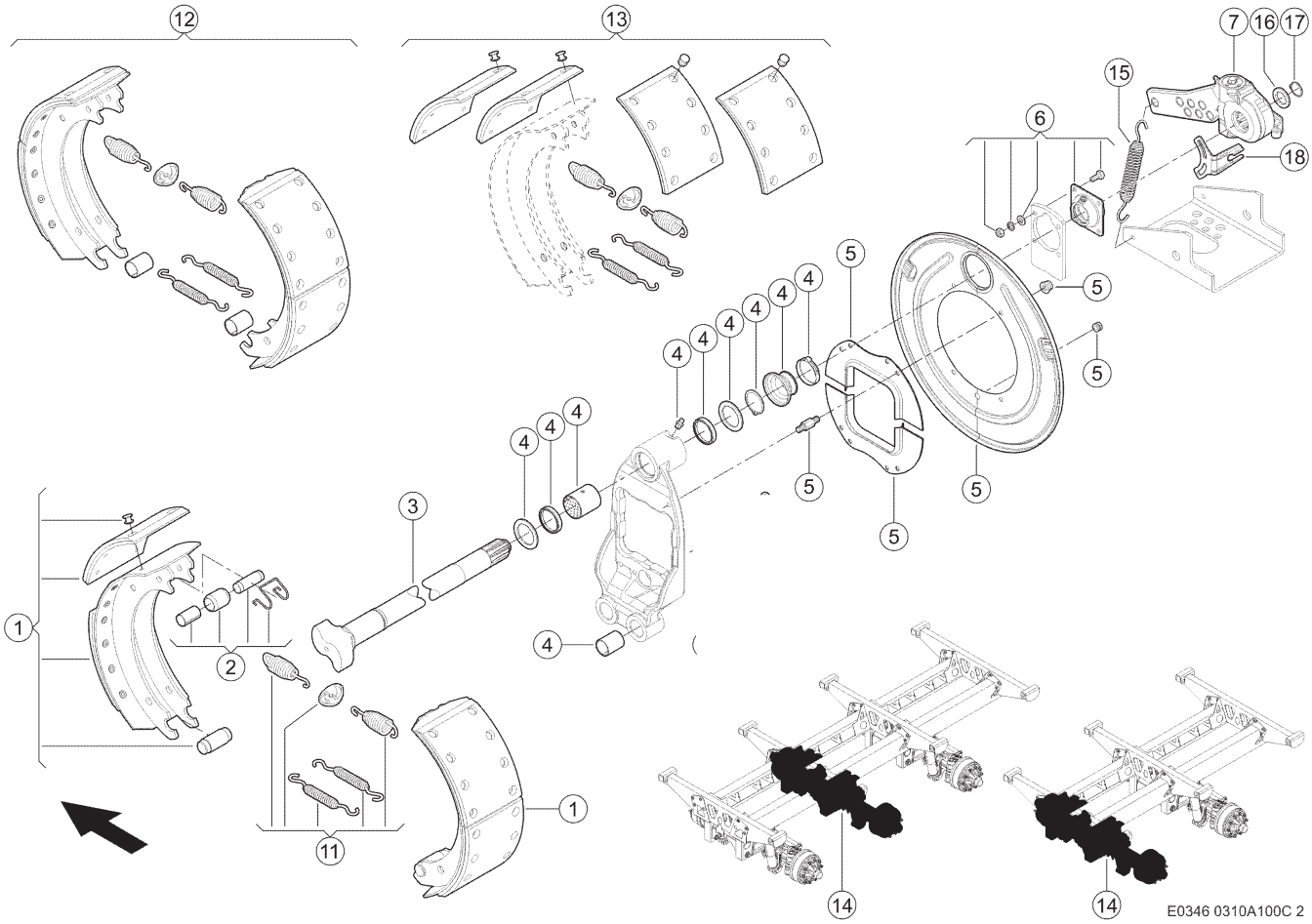

100 EINZELACHSE 1)
100 SINGLE AXLE 1)
100 MONO ESSIEU 1)

Pos	Teilenummer	Bezeichnung	Abmessung	Description	Désignation	Menge	Bedingung
1	00 0151 248 0	BREMSBACKE KPL.	406X140	BRAKE SHOE COMPL.	MACHOIRE-FREIN CP	4	
2	00 0151 214 0	LAGEREINHEIT	KIT	BEARING UNIT	PALIER,UNITE	2	
3	00 0151 242 0	NOCKENWELLE	D=40 L=800	CAM SHAFT	ARBRE A CAMES	1	2)
3	00 0151 243 0	NOCKENWELLE	D=40 L=800	CAM SHAFT	ARBRE A CAMES	1	3)
4	00 0151 497 0	BUCHSEN	KIT	BUSHING	DOUILLE	2	
5	00 0151 498 0	ABDECKBLECH	KIT	COVER PLATE	TÖLE-RECOUVREMENT	2	
6	00 0151 494 0	LAGEREINHEIT	KIT	BEARING UNIT	PALIER,UNITE	2	
7	00 0151 809 0	GESTAENGESTELLER	Z=10	CONTROL LEVER	LEVIER DE REGLAGE	2	
11	00 0151 213 0	ZUGFEDER	KIT	TENSION SPRING	RESSORT TENDEUR	2	
12	00 0151 495 0	BREMSBACKEN	KIT	BRAKE SHOE	MACHOIRE DE FREIN	2	
13	00 0151 496 0	BREMSBELAG		BRAKE LINING	GARNITURE-FREIN	2	
14	00 2627 579 1	STARRACHSE	9 TO	RIGID AXLE	ESSIEU FIXE	1	
15	00 0234 160 0	ZUGFEDER	2,8 X 25,5 X 145	TENSION SPRING	RESSORT TENDEUR	2	
16	00 0234 369 0	UNTERLEGSCHEIBE	26X37X4	WASHER	RONDELLE	2	
17	00 0244 216 0	SICHERUNGSRING	25X2	CIRCLIP	CIRCLIPS	2	
18	00 0151 810 0	HALTER		SUPPORT	SUPPORT	2	

1)	**Ausrüstung**		
		LW_N08_0620	Tandemachse, Achslast 18 t, mit hydraulischem Ausgleich
		LW_N08_0650	Tridemachse, Achslast 27 t, mit hydraulischem Ausgleich
2)	**Bemerkungen**		links
3)	**Bemerkungen**		rechts

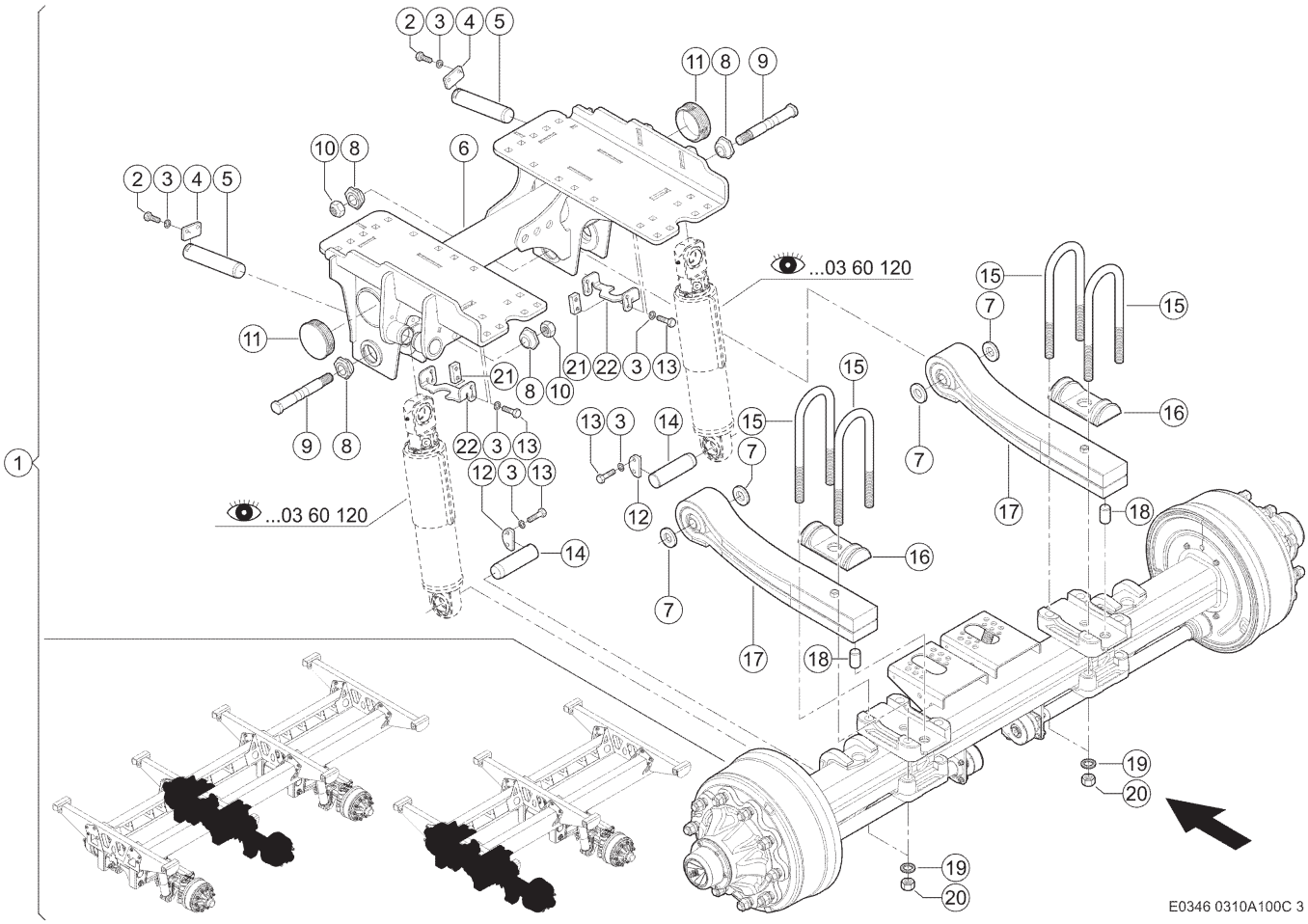

100 EINZELACHSE 1)
100 SINGLE AXLE 1)
100 MONO ESSIEU 1)

Pos	Teilenummer	Bezeichnung	Abmessung	Description	Désignation	Menge	Bedingung
1	00 2627 579 1	STARRACHSE	9 TO	RIGID AXLE	ESSIEU FIXE	1	
2	00 0237 383 0	SECHSKANTSCHRAUBE	M10X25	HEXAGON HEAD BOLT	VIS SIX PANS	4	
3	00 0235 133 1	FEDERRING	10 -10,2X18, 1X1,8	SPRING WASHER	RONDELLE GROWER	16	
4	00 0151 435 0	ACHSHALTER	40X8X11-L=70	AXLE HOLDER	SUPPORT ESSIEU	2	
5	00 0151 434 0	BOLZEN		PIN	BOULON	2	
6	00 0151 676 0	TRAGRAHMEN		SUPPORT FRAME	CADRE PORTEUR	1	2)
7	00 0151 894 0	DISTANZSCHEIBE		SPACER	RONDELLE-ECARTEM.	4	2)
8	00 0151 432 0	EXZENTER		ECCENTRIC	EXCENTRIQUE	4	
9	00 0151 431 0	GEWINDEBOLZEN	M27X1,5	THREADED BOLT	BOULON FILETEE	2	
10	00 0218 133 1	SICHER-MUTTER	M27X1,5	LOCK NUT	ECROU AUTO-FREINE	2	
11	07 0633 530 2	LAMELLENSTOPFEN	D108 X 2,5-4,5	LAMELLAR PLUG	BOUCHON LAMELLES	2	2)
12	00 0151 437 0	ACHSHALTER	40X8X11-L=70	AXLE HOLDER	SUPPORT ESSIEU	2	
13	00 0237 874 0	SECHSKANTSCHRAUBE	M10X35	HEXAGON HEAD BOLT	VIS SIX PANS	12	
14	00 0151 436 0	BOLZEN		PIN	BOULON	2	
15	00 0151 441 0	KLEMMBUEGEL	M24X2,00	CLAMP BRACKET	ETRIER DE SERRAGE	4	
16	00 0151 440 0	SEGMENT		SEGMENT	SEGMENT	2	
17	00 0151 438 0	BLATTFEDER		FLAT SPRING	RESSORT A LAMES	2	
18	00 0151 439 0	ZYLINDERSTIFT	30X50	CYLINDRICAL PIN	GOUPILLE CYLINDR.	2	
19	00 0455 717 1	SICHERUNGSSCHEIBE	NL24 -25, 3X39X3,4	LOCK WASHER	RONDELLE-SECURITE	8	
20	00 0460 769 0	6KT-MUTTER	M24X2,0	HEX.NUT	ECROU SIXPANS	8	
21	00 0151 895 0	GEWINDEPLATTE		THREADED PLATE	PLAQUE FILETEE	4	2)
22	00 0151 896 0	HALTEBUEGEL		SUPPORTING BRACK.	ETRIER-RETENUE	2	2)

1) Ausrüstung

LW_N08_0620	Tandemachse, Achslast 18 t, mit hydraulischem Ausgleich
LW_N08_0650	Tridemachse, Achslast 27 t, mit hydraulischem Ausgleich

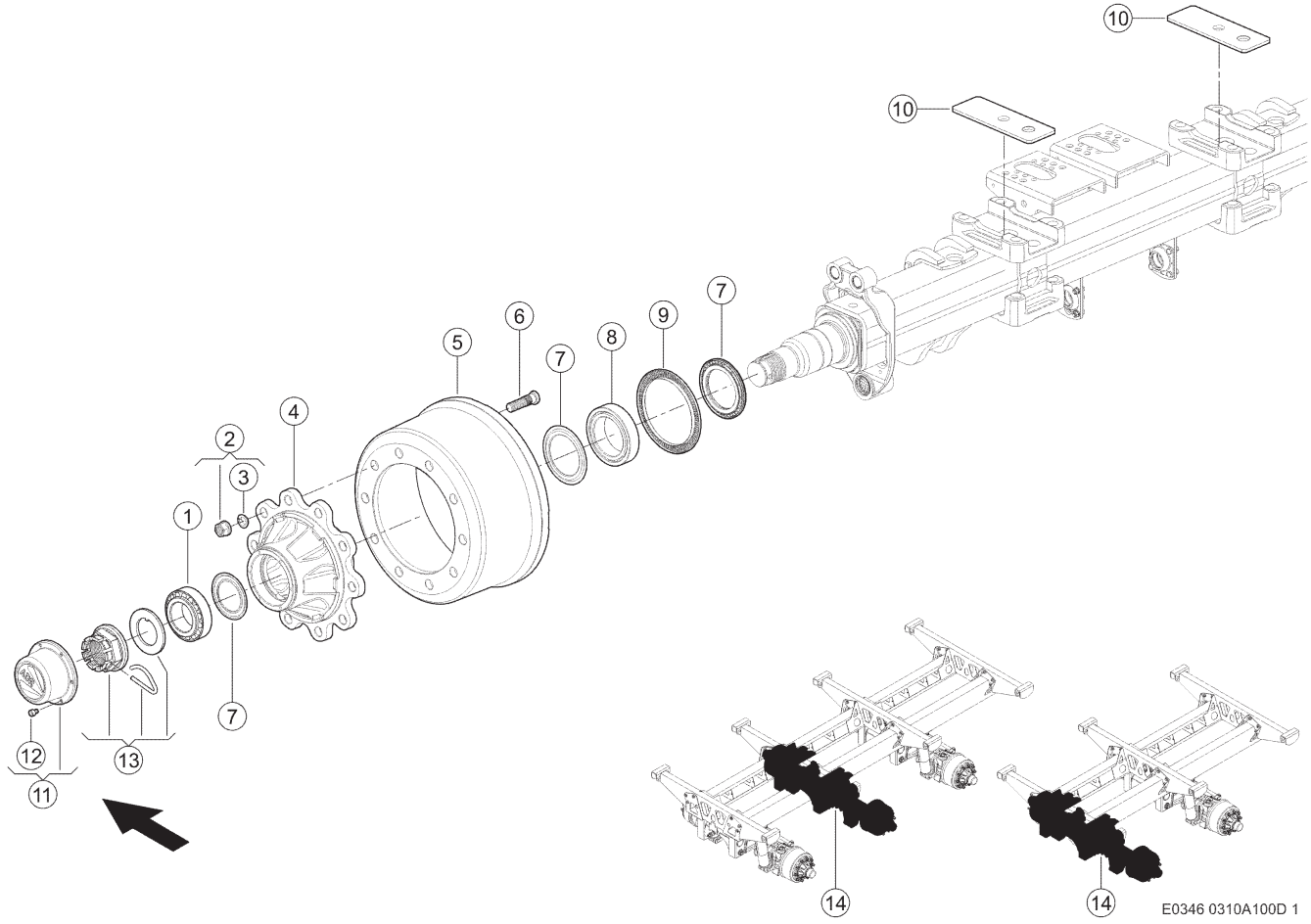

100 EINZELACHSE 1)
100 SINGLE AXLE 1)
100 MONO ESSIEU 1)

Pos	Teilenummer	Bezeichnung	Abmessung	Description	Désignation	Menge	Bedingung
1	00 0218 823 0	KEGELROLLENLAGER	332 15	TA.ROLLER BEARING	ROUL ROULEAUX CON	2	
2	00 0864 170 0	RADMUTTER	M22X1,5	WHEEL NUT	ECROU-ROUE	2	2)
3	00 0233 224 0	FEDERRING	C 22,5X34X8	SPRING WASHER	RONDELLE GROWER	20	
4	00 0151 191 0	RADNABE	10-LOCH M22X1,5	WHEEL HUB	MOYEU-ROUE	2	
5	00 0151 192 0	BREMSTROMMEL	10-LOCH 25X10 420X180	BRAKE DRUM	TAMBOUR-FREIN	2	
6	00 0864 169 0	RADBOLZEN	M22X1,5X89	WHEEL BOLT	BOULON DE ROUE	2	2)
7	00 0151 196 0	DICHTUNGSATZ	119/150	SEAL SET	JEU DE JOINTS	2	
8	00 0215 141 0	KEGELROLLENLAGER	330 20	TA.ROLLER BEARING	ROUL ROULEAUX CON	2	
9	00 0151 193 0	RING	Z=100 D170	RING	BAGUE	2	
10	00 0151 267 0	PLATTE		PLATE	PLAQUE	2	
11	00 0151 194 0	NABENKAPPE	144X80 (KIT)	HUB CAP	COUVRE-MOYEU	1	
12	00 0234 972 1	ZYLINDERSCHRAUBE	M 8X10	SOCKET HEAD SCREW	VIS CYLINDRIQUE	12	
13	00 0151 815 0	KRONENMUTTER	M70X2,0 (KIT)	CASTELLATED NUT	ECROU CRENELE	1	
14	00 2627 581 0	BREMSACHSE	10 TO	BRAKE AXLE	ESSIEU DE FREIN	1	

1)	**Ausrüstung**		
		LW_N08_0640	Tandemachse, Achslast 20 t, mit hydraulischem Ausgleich
		LW_N08_0660	Tridemachse, Achslast 30 t, mit hydraulischem Ausgleich
2)	**Bemerkungen**		Satz

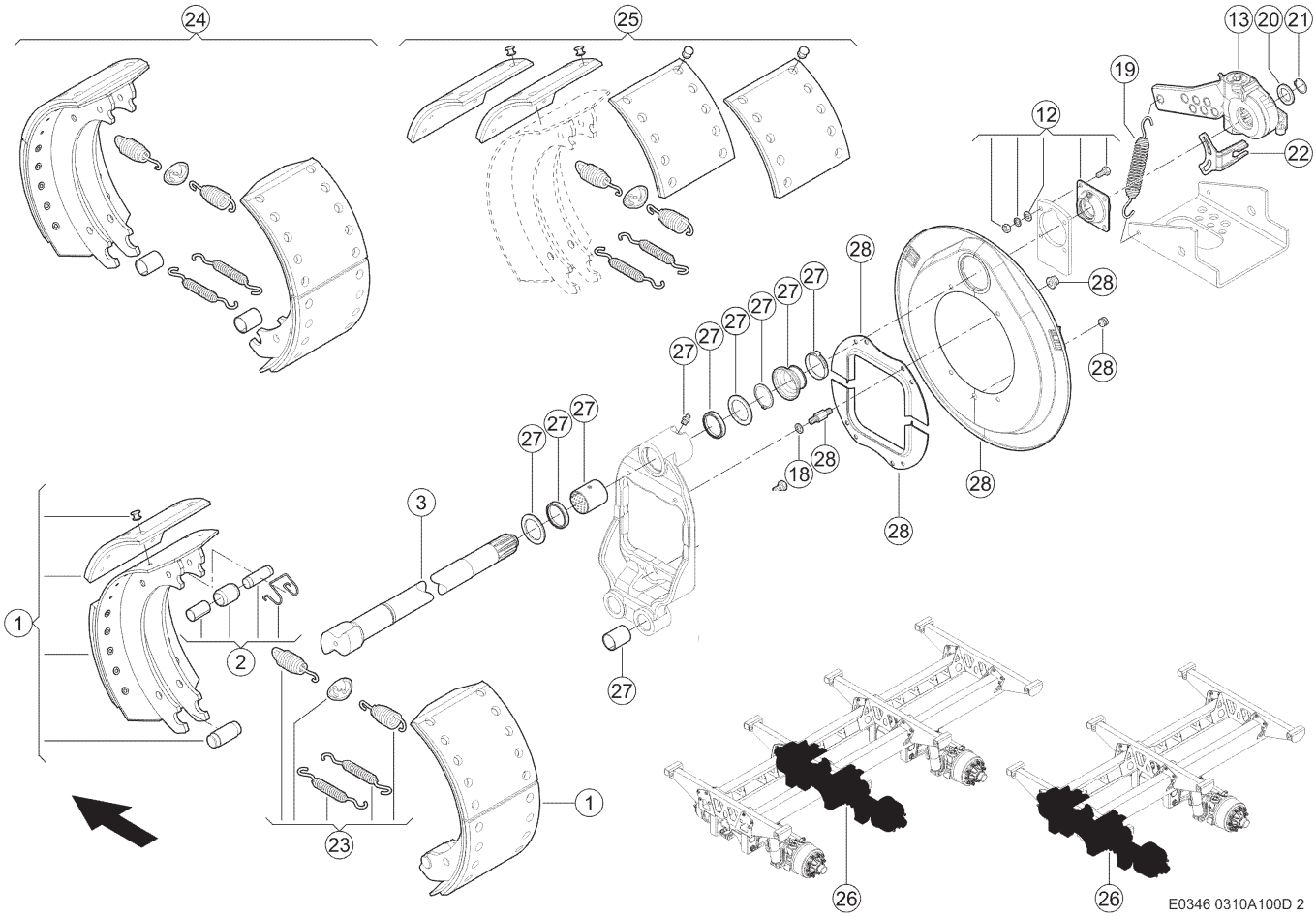

100 EINZELACHSE 1)
100 SINGLE AXLE 1)
100 MONO ESSIEU 1)

Pos	Teilenummer	Bezeichnung	Abmessung	Description	Désignation	Menge	Bedingung
1	00 0151 212 0	BREMSBACKE KPL.		BRAKE SHOE COMPL.	MACHOIRE-FREIN CP	4	
2	00 0151 214 0	LAGEREINHEIT	KIT	BEARING UNIT	PALIER,UNITE	2	
3	00 0151 209 0	NOCKENWELLE	D=40 L=775	CAM SHAFT	ARBRE A CAMES	1	2)
3	00 0151 208 0	NOCKENWELLE	D=40 L=775	CAM SHAFT	ARBRE A CAMES	1	3)
12	00 0151 494 0	LAGEREINHEIT	KIT	BEARING UNIT	PALIER,UNITE	2	
13	00 0151 499 0	GESTAENGESTELLER	KIT	CONTROL LEVER	LEVIER DE REGLAGE	2	4)
19	00 0234 160 0	ZUGFEDER	2,8 X 25,5 X 145	TENSION SPRING	RESSORT TENDEUR	2	4)
20	00 0234 369 0	UNTERLEGSCHEIBE	26X37X4	WASHER	RONDELLE	2	4)
21	00 0244 216 0	SICHERUNGSRING	25X2	CIRCLIP	CIRCLIPS	2	4)
22	00 0151 810 0	HALTER		SUPPORT	SUPPORT	2	4)
23	00 0151 213 0	ZUGFEDER	KIT	TENSION SPRING	RESSORT TENDEUR	2	
24	00 0151 562 0	BREMSBACKEN	KIT	BRAKE SHOE	MACHOIRE DE FREIN	2	
25	00 0151 560 0	BREMSBELAG		BRAKE LINING	GARNITURE-FREIN	2	
26	00 2627 581 1	STARRACHSE	10 TO	RIGID AXLE	ESSIEU FIXE	1	
27	00 0151 497 0	BUCHSEN	KIT	BUSHING	DOUILLE	2	
28	00 0151 626 0	ABDECKBLECH	KIT	COVER PLATE	TÔLE-RECOUVREMENT	2	

1)	**Ausrüstung**		
		LW_N08_0640	Tandemachse, Achslast 20 t, mit hydraulischem Ausgleich
		LW_N08_0660	Tridemachse, Achslast 30 t, mit hydraulischem Ausgleich
2)	**Bemerkungen**		links
3)	**Bemerkungen**		rechts

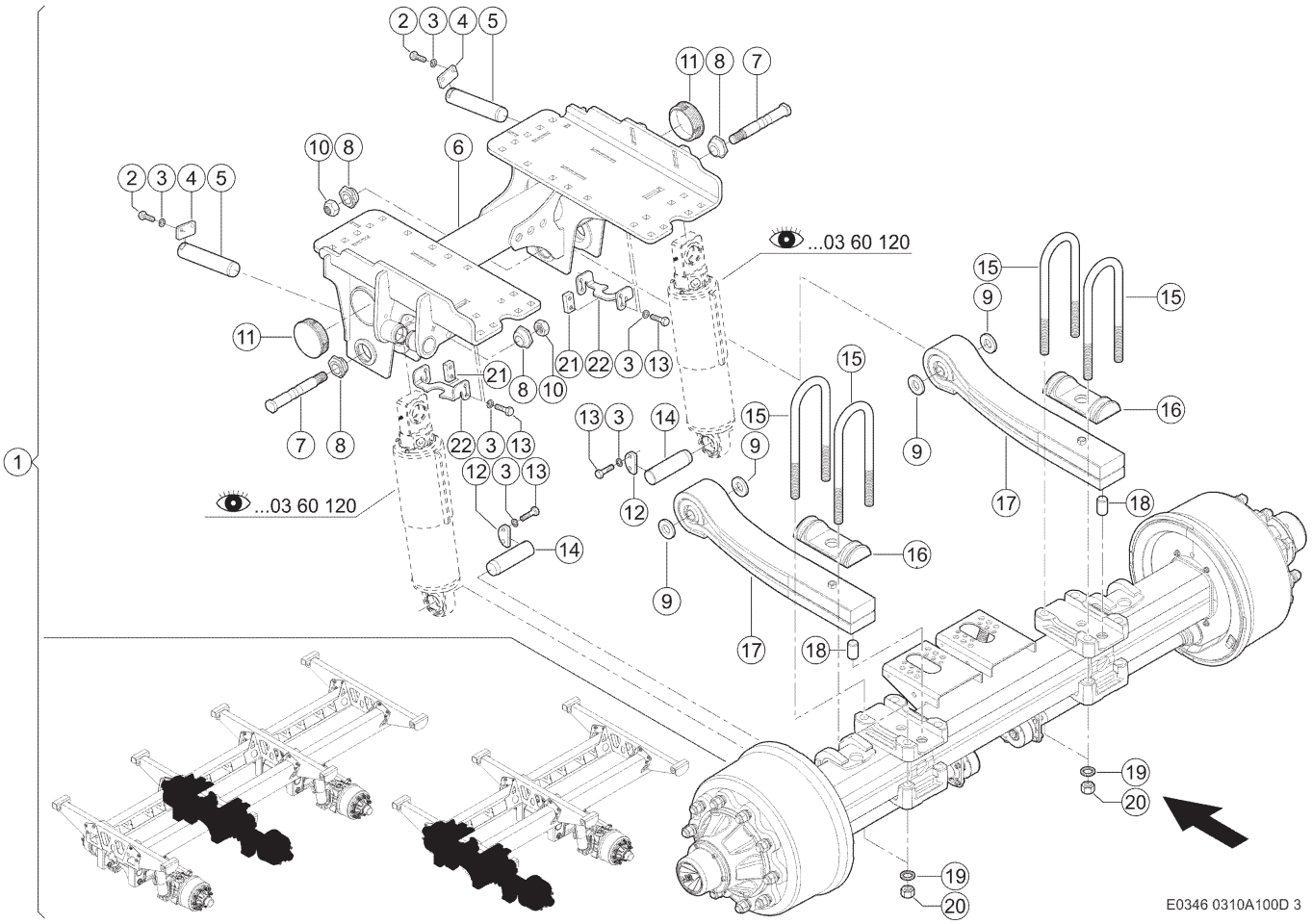

100 EINZELACHSE 1)
100 SINGLE AXLE 1)
100 MONO ESSIEU 1)

Pos	Teilenummer	Bezeichnung	Abmessung	Description	Désignation	Menge	Bedingung
1	00 2627 581 0	BREMSACHSE	10 TO	BRAKE AXLE	ESSIEU DE FREIN	1	
2	00 0237 383 0	SECHSKANTSCHRAUBE	M10X25	HEXAGON HEAD BOLT	VIS SIX PANS	4	
3	00 0235 133 1	FEDERRING	10 -10,2X18, 1X1,8	SPRING WASHER	RONDELLE GROWER	16	
4	00 0151 435 0	ACHSHALTER	40X8X11-L=70	AXLE HOLDER	SUPPORT ESSIEU	2	
5	00 0151 434 0	BOLZEN		PIN	BOULON	2	
6	00 0151 676 0	TRAGRAHMEN		SUPPORT FRAME	CADRE PORTEUR	1	
7	00 0151 431 0	GEWINDEBOLZEN	M27X1,5	THREADED BOLT	BOULON FILETEE	2	
8	00 0151 432 0	EXZENTER		ECCENTRIC	EXCENTRIQUE	4	
9	00 0151 894 0	DISTANZSCHEIBE		SPACER	RONDELLE-ECARTEM.	4	
10	00 0218 133 1	SICHER-MUTTER	M27X1,5	LOCK NUT	ECROU AUTO-FREINE	2	
11	07 0633 530 2	LAMELLENSTOPFEN	D108 X 2,5-4,5	LAMELLAR PLUG	BOUCHON LAMELLES	2	
12	00 0151 437 0	ACHSHALTER	40X8X11-L=70	AXLE HOLDER	SUPPORT ESSIEU	2	
13	00 0237 874 0	SECHSKANTSCHRAUBE	M10X35	HEXAGON HEAD BOLT	VIS SIX PANS	12	
14	00 0151 436 0	BOLZEN		PIN	BOULON	2	
15	00 0151 513 0	KLEMMBUEGEL	M24X2,00	CLAMP BRACKET	ETRIER DE SERRAGE	4	
16	00 0151 561 0	SEGMENT		SEGMENT	SEGMENT	2	
17	00 0151 438 0	BLATTFEDER		FLAT SPRING	RESSORT A LAMES	2	
18	00 0151 439 0	ZYLINDERSTIFT	30X50	CYLINDRICAL PIN	GOUPILLE CYLINDR.	2	
19	00 0455 717 1	SICHERUNGSSCHEIBE	NL24 -25, 3X39X3,4	LOCK WASHER	RONDELLE-SECURITE	8	
20	00 0460 769 0	6KT-MUTTER	M24X2,0	HEX.NUT	ECROU SIXPANS	8	
21	00 0151 895 0	GEWINDEPLATTE		THREADED PLATE	PLAQUE FILETEE	4	
22	00 0151 896 0	HALTEBUEGEL		SUPPORTING BRACK.	ETRIER-RETENUE	2	

1) Ausrüstung

LW_N08_0640	Tandemachse, Achslast 20 t, mit hydraulischem Ausgleich
LW_N08_0660	Tridemachse, Achslast 30 t, mit hydraulischem Ausgleich

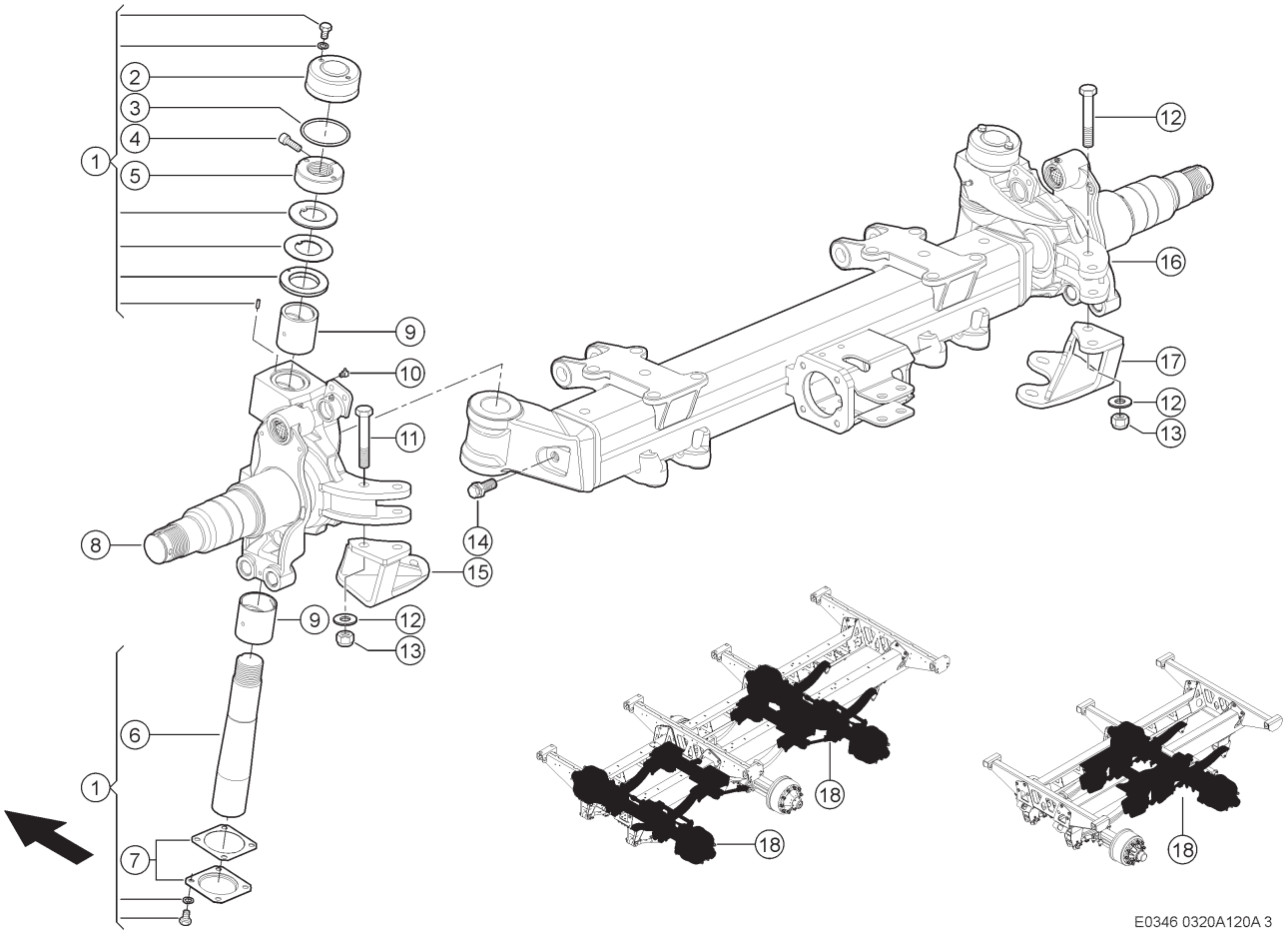

120 LENKACHSE 1)
120 STEERING AXLE 1)
120 ESSIEU / TÊTE D'ESSIEU 1)

Pos	Teilenummer	Bezeichnung	Abmessung	Description	Désignation	Menge	Bedingung
1	00 0151 580 0	BOLZEN	KIT	PIN	BOULON	2	
2	00 0151 231 0	ABDECKKAPPE		COVER CAP	CHAPEAU	2	
3	00 0234 165 0	O-RING	D91,44X5.34	O-RING	JOINT TORIQUE	2	
4	00 0212 935 0	ZYLINDERSCHRAUBE	M10X 30-MKL	SOCKET HEAD SCREW	VIS CYLINDRIQUE	2	
5	00 0151 230 0	KLEMMRING	M55X2,00	CLAMPING RING	BAGUE DE SERRAGE	2	
6	00 0151 226 0	BOLZEN	M55	PIN	BOULON	2	
7	00 0151 225 0	DECKEL		COVER	COUVERCLE	2	
8	00 0151 828 0	LENKSCHENKEL	RECHTS	CONTROL ARM	BRAS-GUIDAGE	1	
9	00 0151 579 0	BUCHSEN	KIT	BUSHING	DOUILLE	1	
10	00 0234 166 0	SCHMIERNIPPEL	M8X1,25 45°	GREASE NIPPLE	GRAISSEUR	4	
11	00 0242 410 0	SECHSKANTSCHRAUBE	M20X120	HEXAGON HEAD BOLT	VIS SIX PANS	2	
12	00 0235 128 2	SCHEIBE	21	WASHER	RONDELLE	2	
13	00 0233 551 0	SICHERUNGSMUTTER	M20	LOCK NUT	ÉCROU INDESSERRABLE	2	
14	00 0234 163 0	SPEZIALSCHRAUBE	M20X1,50X53,5	SPECIAL SCREW	VIS TETE CREUSE	2	
15	00 0151 223 0	HALTERUNG	LINKS	BRACKET	SUPPORT	1	
16	00 0151 828 0	LENKSCHENKEL	RECHTS	CONTROL ARM	BRAS-GUIDAGE	1	
17	00 0151 232 0	HALTERUNG	RECHTS	BRACKET	SUPPORT	1	
18	00 2627 586 1	LENKACHSE	10 TO	STEERING AXLE	ESSIEU DIRECTEUR	1	

1) Ausrüstung

LW_N08_0630	Tandemachse, Achslast 20 t, mechanisch gefedert
LW_N08_0680	Tridemachse, Achslast 30 t, mechanisch gefedert

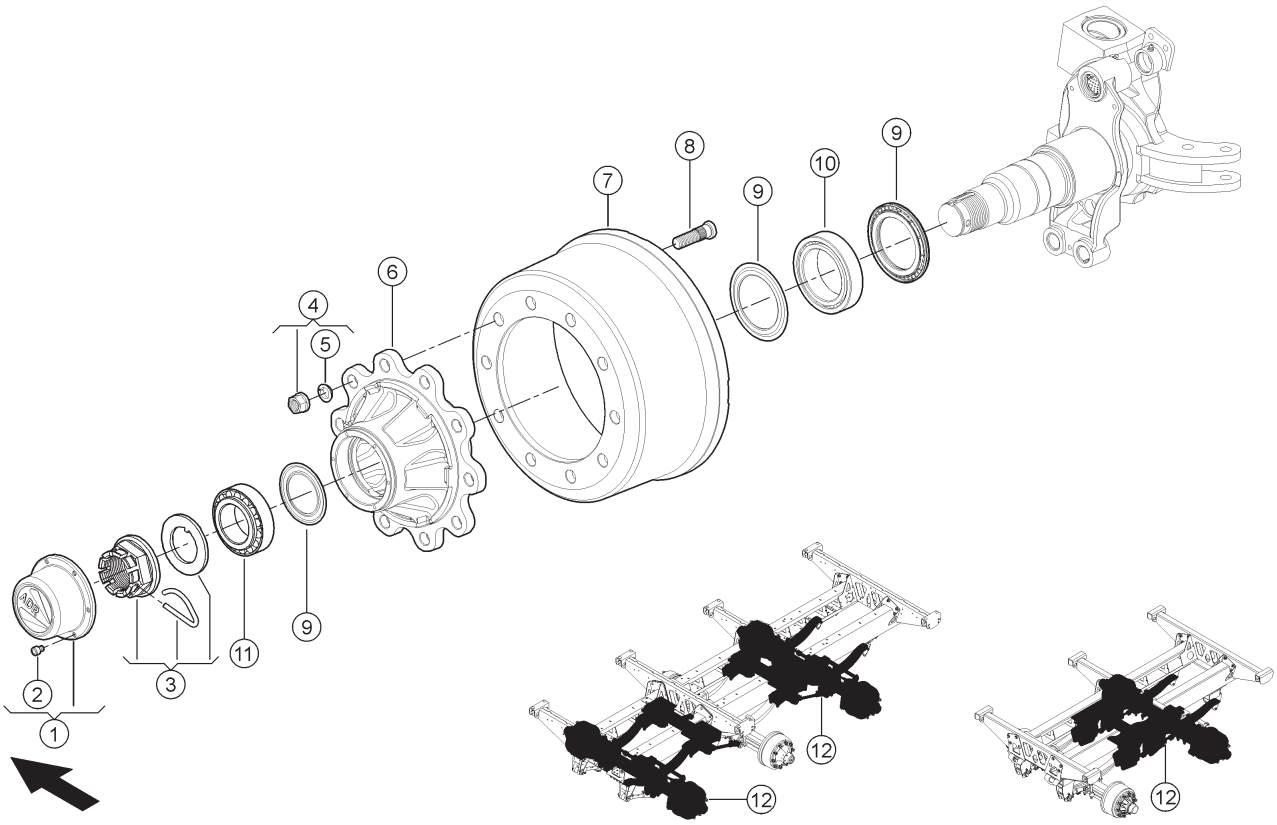

E0346 0320A120A 4

120 LENKACHSE 1)
120 STEERING AXLE 1)
120 ESSIEU / TÊTE D'ESSIEU 1)

Pos	Teilenummer	Bezeichnung	Abmessung	Description	Désignation	Menge	Bedingung
1	00 0151 194 0	NABENKAPPE	144X80 (KIT)	HUB CAP	COUVRE-MOYEU	1	
2	00 0234 972 1	ZYLINDERSCHRAUBE	M 8X10	SOCKET HEAD SCREW	VIS CYLINDRIQUE	12	
3	00 0151 815 0	KRONENMUTTER	M70X2,0 (KIT)	CASTELLATED NUT	ECROU CRENELE	2	
4	00 0864 170 0	RADMUTTER	M22X1,5	WHEEL NUT	ECROU-ROUE	2	4)
5	00 0233 224 0	FEDERRING	C 22,5X34X8	SPRING WASHER	RONDELLE GROWER	20	
6	00 0151 191 0	RADNABE	10-LOCH M22X1,5	WHEEL HUB	MOYEU-ROUE	2	
7	00 0151 192 0	BREMSTROMMEL	10-LOCH 25X10 420X180	BRAKE DRUM	TAMBOUR-FREIN	2	
8	00 0864 169 0	RADBOLZEN	M22X1,5X89	WHEEL BOLT	BOULON DE ROUE	2	4)
9	00 0151 196 0	DICHTUNGSATZ	119/150	SEAL SET	JEU DE JOINTS	2	
10	00 0215 141 0	KEGELROLLENLAGER	330 20	TA.ROLLER BEARING	ROUL ROULEAUX CON	2	
11	00 0218 823 0	KEGELROLLENLAGER	332 15	TA.ROLLER BEARING	ROUL ROULEAUX CON	2	
12	00 2627 586 0	LENKACHSE	10 TO	STEERING AXLE	ESSIEU DIRECTEUR	1	

1)	**Ausrüstung**		
		LW_N08_0630	Tandemachse, Achslast 20 t, mechanisch gefedert
		LW_N08_0680	Tridemachse, Achslast 30 t, mechanisch gefedert
4)	**Bemerkungen**		Satz

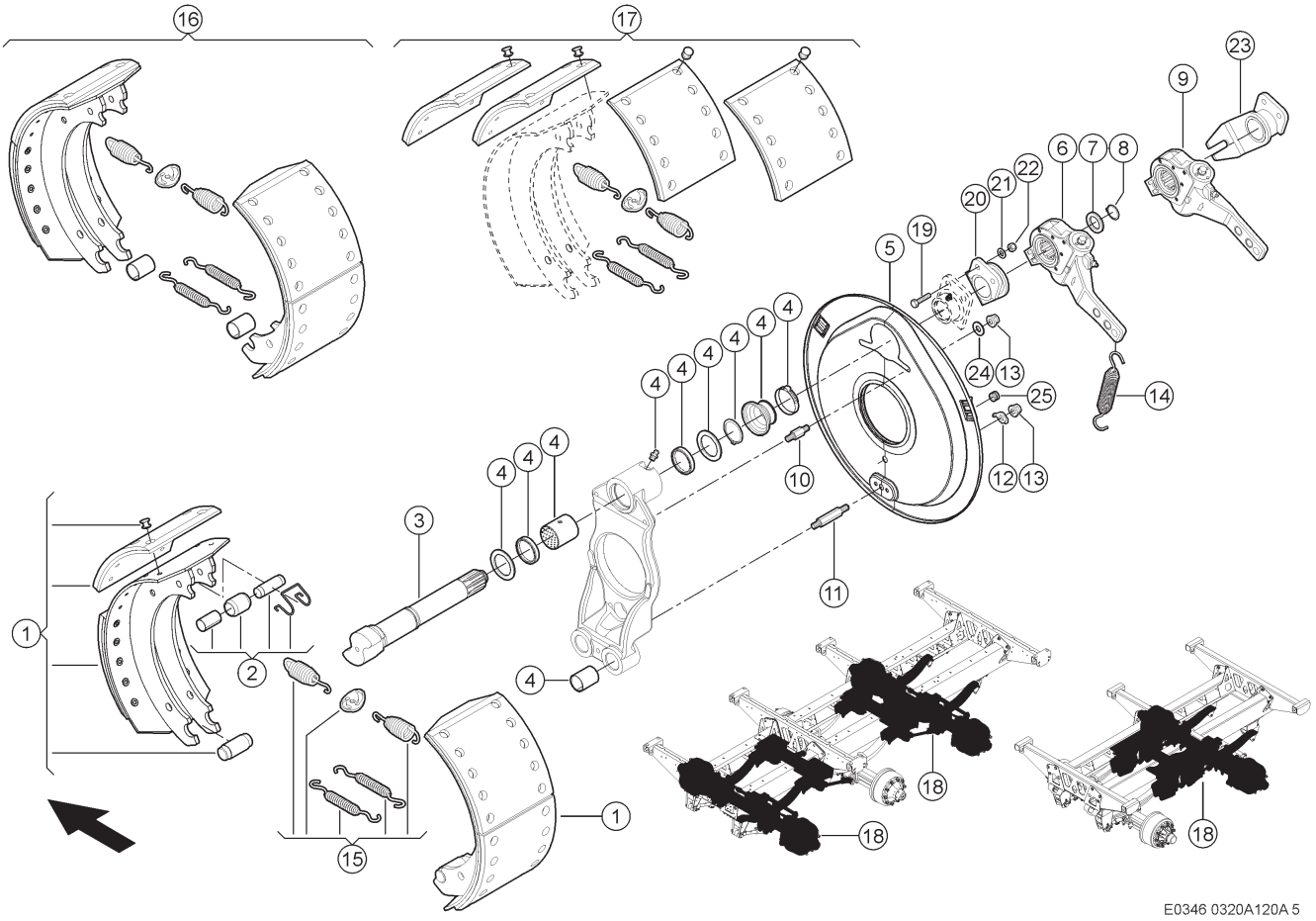

120 LENKACHSE 1)
120 STEERING AXLE 1)
120 ESSIEU / TÊTE D'ESSIEU 1)

Pos	Teilenummer	Bezeichnung	Abmessung	Description	Désignation	Menge	Bedingung
1	00 0151 212 0	BREMSBACKE KPL.		BRAKE SHOE COMPL.	MACHOIRE-FREIN CP	4	
2	00 0151 214 0	LAGEREINHEIT	KIT	BEARING UNIT	PALIER,UNITE	2	
3	00 0151 238 0	NOCKENWELLE	D=40 L=265	CAM SHAFT	ARBRE A CAMES	1	2)
3	00 0151 239 0	NOCKENWELLE	D=40 L=265	CAM SHAFT	ARBRE A CAMES	1	3)
4	00 0151 497 0	BUCHSEN	KIT	BUSHING	DOUILLE	2	
5	00 0151 581 0	ABDECKBLECH		COVER PLATE	TÔLE-RECOUVREMENT	2	
6	00 0151 814 0	GESTAENGESTELLER	Z=10 LINKS	CONTROL LEVER	LEVIER DE REGLAGE	1	
7	00 0234 369 0	UNTERLEGSCHEIBE	26X37X4	WASHER	RONDELLE	2	
8	00 0244 216 0	SICHERUNGSRING	25X2	CIRCLIP	CIRCLIPS	2	
9	00 0151 813 0	GESTAENGESTELLER	Z=10 RECHTS	CONTROL LEVER	LEVIER DE REGLAGE	1	
10	00 0151 816 0	DISTANZBOLZEN	M10	SPACER BOLT	GOUJON D ECARTEME	4	
11	00 0151 236 0	DISTANZBOLZEN	M10	SPACER BOLT	GOUJON D ECARTEME	2	
12	00 0859 745 0	SCHEIBE		WASHER	RONDELLE	2	
13	00 0216 947 0	SICHERUNGSMUTTER	M10	LOCK NUT	ÉCROU INDESSERRABLE	6	
14	00 0234 160 0	ZUGFEDER	2,8 X 25,5 X 145	TENSION SPRING	RESSORT TENDEUR	2	
15	00 0151 213 0	ZUGFEDER	KIT	TENSION SPRING	RESSORT TENDEUR	2	
16	00 0151 562 0	BREMSBACKEN	KIT	BRAKE SHOE	MACHOIRE DE FREIN	2	
17	00 0151 560 0	BREMSBELAG		BRAKE LINING	GARNITURE-FREIN	2	
18	00 2627 586 0	LENKACHSE	10 TO	STEERING AXLE	ESSIEU DIRECTEUR	1	
19	00 0237 339 0	SECHSKANTSCHRAUBE	M8X35-B=22	HEXAGON HEAD BOLT	VIS SIX PANS	4	
20	00 0151 811 0	HALTER	LINKS	SUPPORT	SUPPORT	1	
21	00 0237 990 0	UNTERLEGSCHEIBE	10-10,5X18X1,6	WASHER	RONDELLE	4	
22	00 0238 132 0	SICHERUNGSMUTTER	M8	LOCK NUT	ÉCROU INDESSERRABLE	4	
23	00 0151 812 0	HALTER	RECHTS	SUPPORT	SUPPORT	1	
24	00 0236 913 2	FLACHE SCHEIBE	10-10,5X20X2	FLAT WASHER	RONDELLE PLATE	4	
25	00 1301 134 0	DURCHFUEHRUNGSRING	A 8X15X9	JUNCTION	ANNEAU D APPLICATION	2	

120 LENKACHSE 1)
120 STEERING AXLE 1)
120 ESSIEU / TÊTE D'ESSIEU 1)

1)	**Ausrüstung**		
		LW_N08_0630	Tandemachse, Achslast 20 t, mechanisch gefedert
		LW_N08_0680	Tridemachse, Achslast 30 t, mechanisch gefedert
2)	**Bemerkungen**		links
3)	**Bemerkungen**		rechts

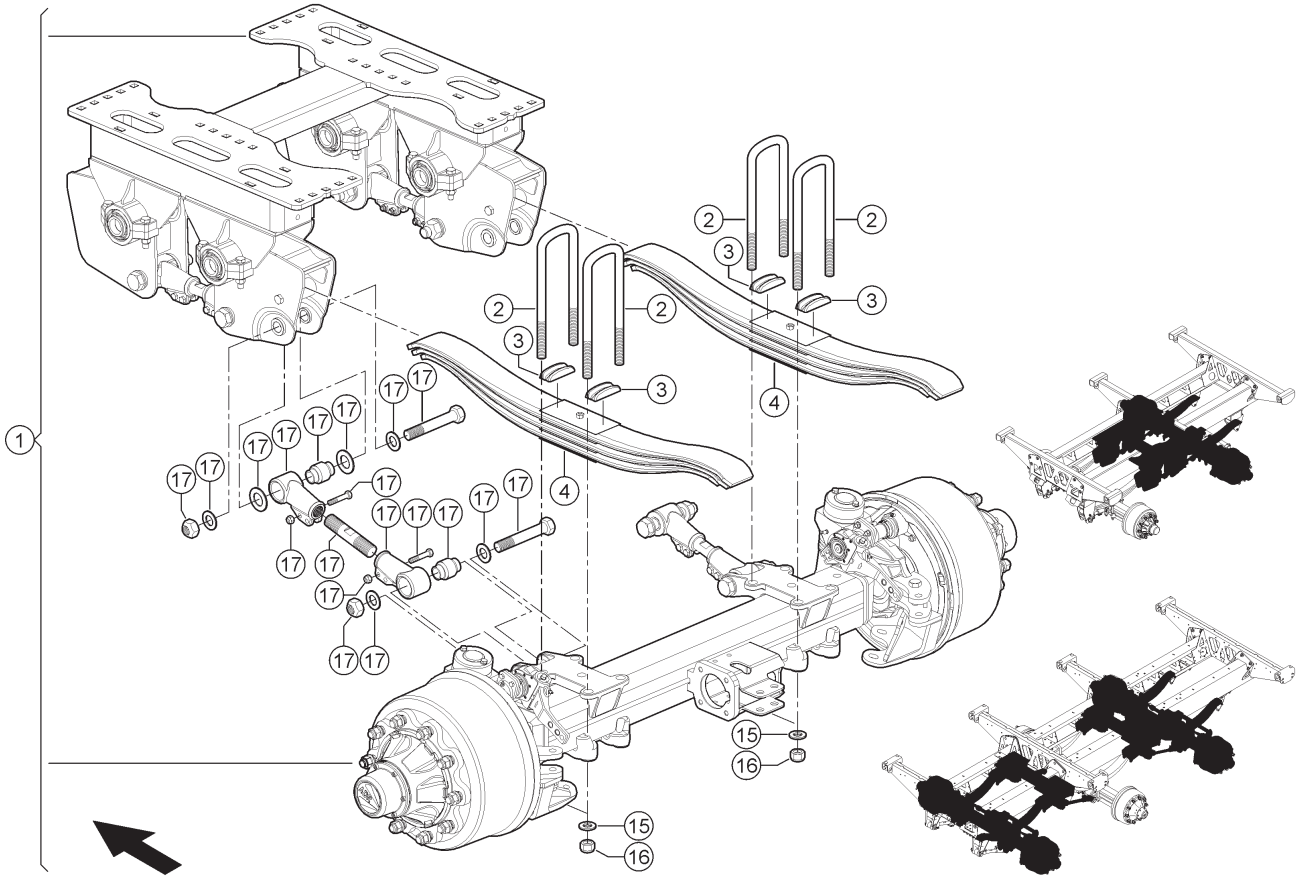

E0346 0320A120A 6

120 LENKACHSE 1)
120 STEERING AXLE 1)
120 ESSIEU / TÊTE D'ESSIEU 1)

Pos	Teilenummer	Bezeichnung	Abmessung	Description	Désignation	Menge	Bedingung
1	00 2627 586 0	LENKACHSE	10 TO	STEERING AXLE	ESSIEU DIRECTEUR	1	
2	00 0151 556 0	KLEMMBUEGEL	M24X2,00	CLAMP BRACKET	ETRIER DE SERRAGE	4	
3	00 0151 549 0	SEGMENT		SEGMENT	SEGMENT	4	
4	00 0151 464 0	PARABELFEDER		PARABEL SPRING	RESSORT DE PARABELE	2	
15	00 0242 668 0	FLACHE SCHEIBE	24-25X44X4	FLAT WASHER	RONDELLE PLATE	8	
16	00 0218 308 0	SICHERUNGSMUTTER	M24X2	LOCK NUT	ÉCROU INDESSERRABLE	8	
17	00 0151 597 0	STANGE		ROD	TIRANT	1	

1) Ausrüstung

LW_N08_0630	Tandemachse, Achslast 20 t, mechanisch gefedert
LW_N08_0680	Tridemachse, Achslast 30 t, mechanisch gefedert

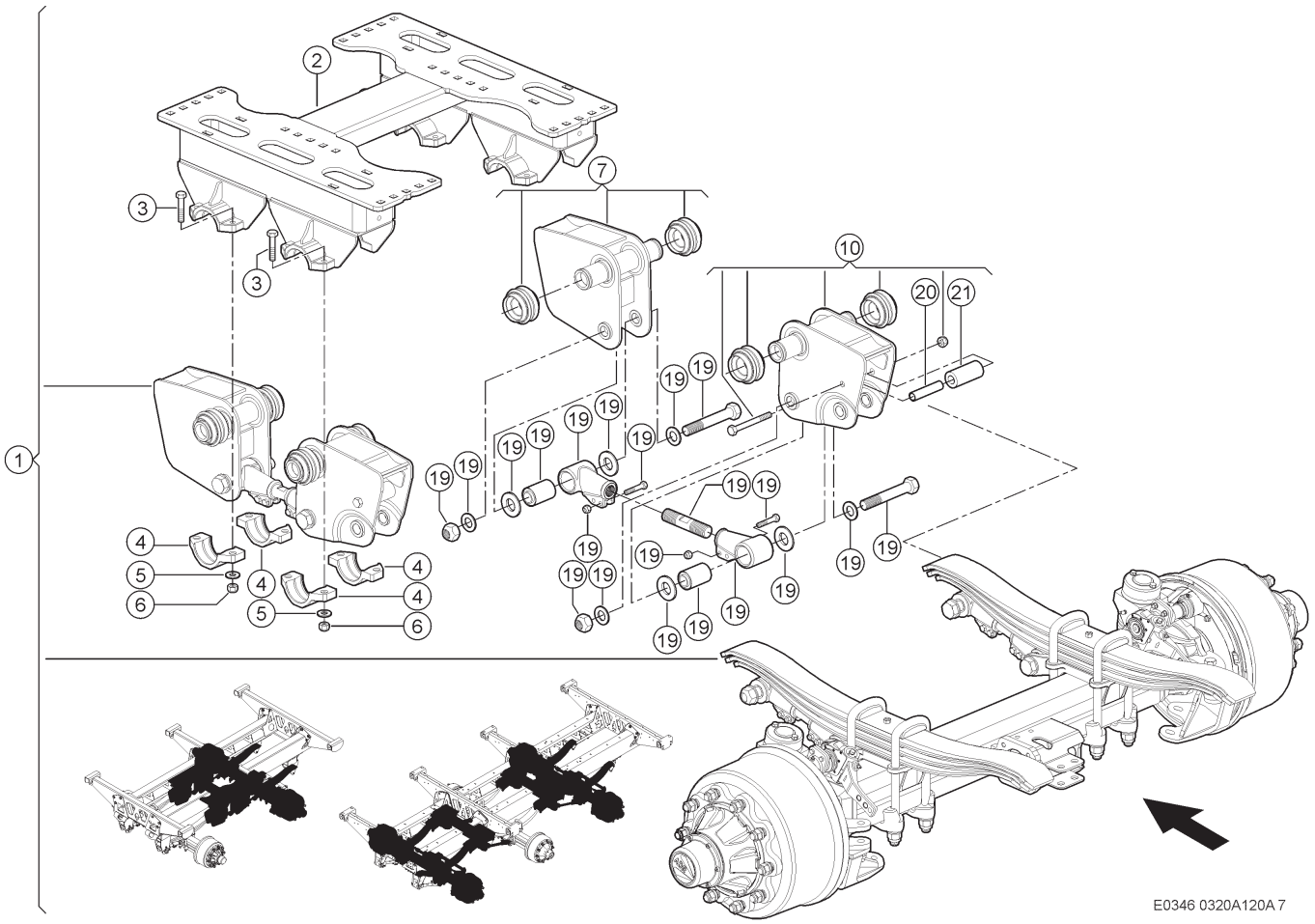

120 LENKACHSE 1)
120 STEERING AXLE 1)
120 ESSIEU / TÊTE D'ESSIEU 1)

Pos	Teilenummer	Bezeichnung	Abmessung	Description	Désignation	Menge	Bedingung
1	00 2627 586 0	LENKACHSE	10 TO	STEERING AXLE	ESSIEU DIRECTEUR	1	
2	00 0151 582 0	TRAGRAHMEN		SUPPORT FRAME	CADRE PORTEUR	1	
3	00 0237 841 0	SECHSKANTSCHRAUBE	M16X80	HEXAGON HEAD BOLT	VIS SIX PANS	16	
4	00 0151 590 0	SCHELLE		CLAMP	COLLIER	8	
5	00 0237 044 0	SCHEIBE	16	WASHER	RONDELLE	16	
6	00 0238 047 0	SICHERUNGSMUTTER	M16	LOCK NUT	ÉCROU INDESSERRABLE	16	
7	00 0151 588 0	SCHWINGHEBEL	VORNE (KIT)	SWING LEVER	BALANCIER	1	
10	00 0151 583 0	SCHWINGHEBEL	HINTEN (KIT)	SWING LEVER	BALANCIER	2	
19	00 0151 598 0	STANGE	L336-415 (KIT)	ROD	TIRANT	2	
20	00 0151 585 0	DISTANZBUCHSE		SPACER BUSH	DOUILLE-DISTANCE	2	
21	00 0151 586 0	DISTANZBUCHSE		SPACER BUSH	DOUILLE-DISTANCE	2	

1) Ausrüstung

LW_N08_0630	Tandemachse, Achslast 20 t, mechanisch gefedert
LW_N08_0680	Tridemachse, Achslast 30 t, mechanisch gefedert

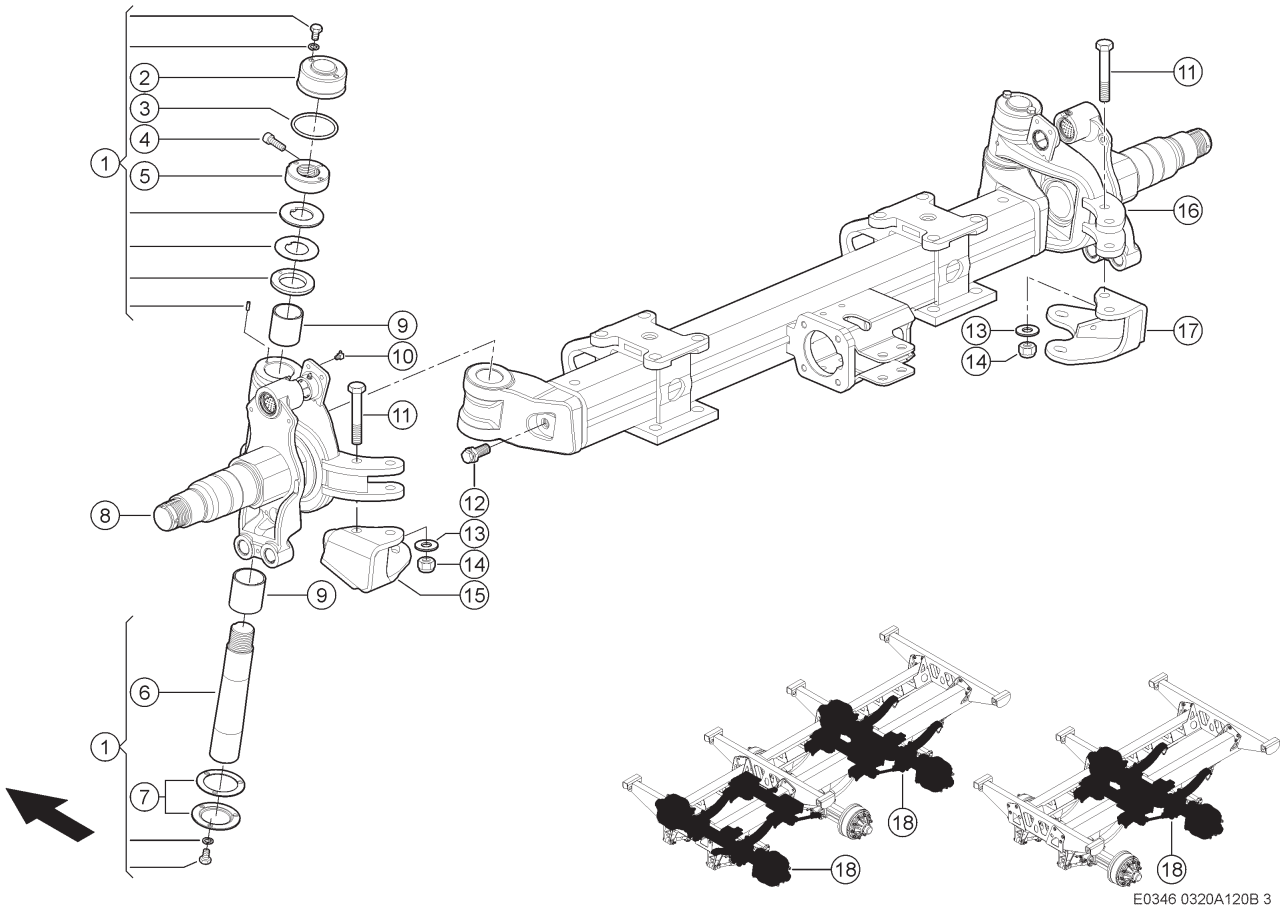

120 LENKACHSE 1)
120 STEERING AXLE 1)
120 ESSIEU / TÊTE D'ESSIEU 1)

Pos	Teilenummer	Bezeichnung	Abmessung	Description	Désignation	Menge	Bedingung
1	00 0151 568 0	BOLZEN	KIT	PIN	BOULON	1	
2	00 0151 260 0	ABDECKKAPPE		COVER CAP	CHAPEAU	2	
3	00 0211 096 0	O-RING	85X5-N	O-RING	JOINT TORIQUE	2	
4	00 0212 935 0	ZYLINDERSCHRAUBE	M10X 30-MKL	SOCKET HEAD SCREW	VIS CYLINDRIQUE	2	
5	00 0151 258 0	KLEMMRING	M48X2,00	CLAMPING RING	BAGUE DE SERRAGE	2	
6	00 0151 251 0	BOLZEN	M48	PIN	BOULON	2	
7	00 0151 250 0	DECKEL		COVER	COUVERCLE	2	
9	00 0151 567 0	BUCHSEN	KIT	BUSHING	DOUILLE	1	
10	00 0234 166 0	SCHMIERNIPPEL	M8X1,25 45°	GREASE NIPPLE	GRAISSEUR	4	
11	00 0242 410 0	SECHSKANTSCHRAUBE	M20X120	HEXAGON HEAD BOLT	VIS SIX PANS	2	
12	00 0234 163 0	SPEZIALSCHRAUBE	M20X1,50X53,5	SPECIAL SCREW	VIS TETE CREUSE	2	
13	00 0235 128 2	SCHEIBE	21	WASHER	RONDELLE	2	
14	00 0233 551 0	SICHERUNGSMUTTER	M20	LOCK NUT	ÉCROU INDESSERRABLE	2	
15	00 0151 257 0	HALTERUNG	LINKS	BRACKET	SUPPORT	1	
17	00 0151 261 0	HALTERUNG	RECHTS	BRACKET	SUPPORT	1	
18	00 2627 584 1	LENKACHSE	9 TO	STEERING AXLE	ESSIEU DIRECTEUR	1	

1) Ausrüstung

LW_N08_0610	Tandemachse, Achslast 18 t, mechanisch gefedert
LW_N08_0670	Tridemachse, Achslast 27 t, mechanisch gefedert

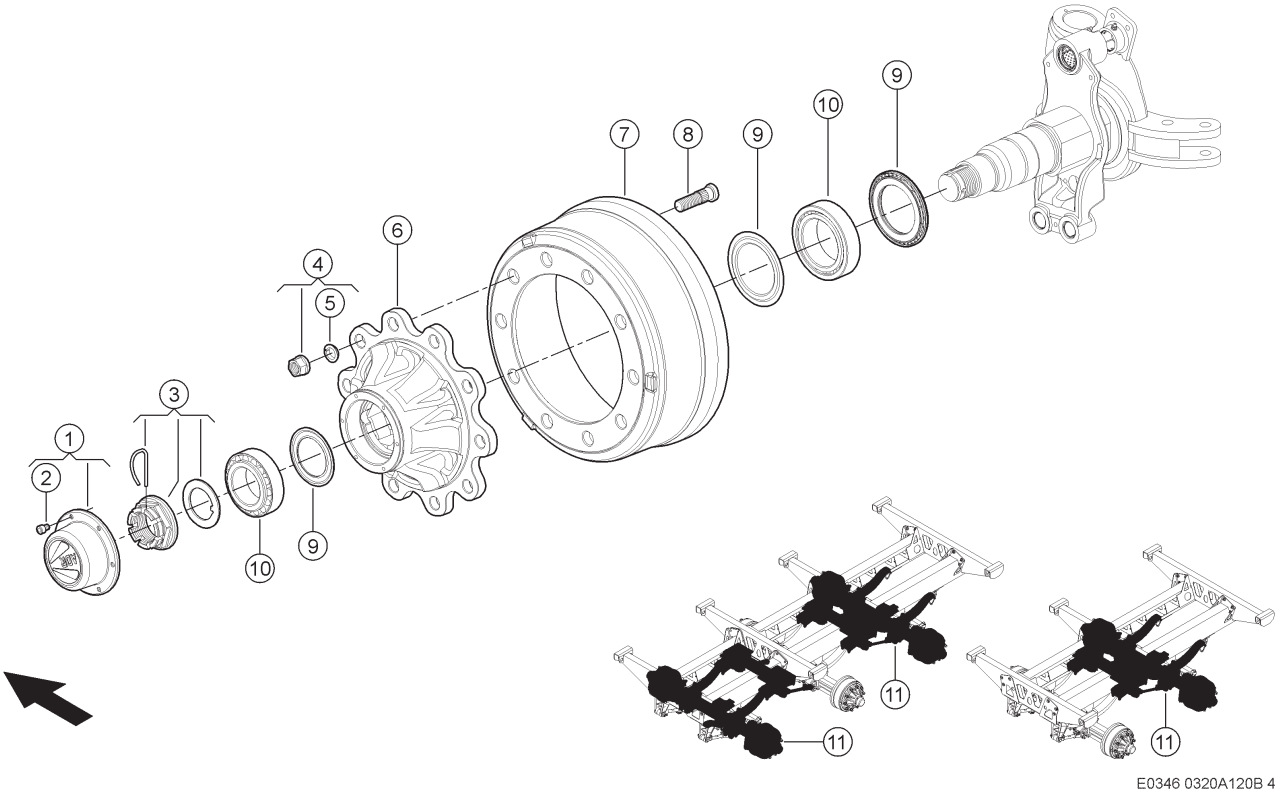

120 LENKACHSE 1)
120 STEERING AXLE 1)
120 ESSIEU / TÊTE D'ESSIEU 1)

Pos	Teilenummer	Bezeichnung	Abmessung	Description	Désignation	Menge	Bedingung
1	00 0859 727 0	KAPPE		CAP	CAPUCHON	1	
2	00 0234 972 1	ZYLINDERSCHRAUBE	M 8X10	SOCKET HEAD SCREW	VIS CYLINDRIQUE	12	
3	00 0867 519 0	KRONENMUTTER	M58X1.5	CASTELLATED NUT	ECROU CRENELE	1	
4	00 0864 170 0	RADMUTTER	M22X1,5	WHEEL NUT	ECROU-ROUE	2	2)
5	00 0233 224 0	FEDERRING	C 22,5X34X8	SPRING WASHER	RONDELLE GROWER	20	
6	00 0867 507 0	RADNABE	T10 22 120-140 280-335	WHEEL HUB	MOYEU-ROUE	2	
7	00 0151 240 0	BREMSTROMMEL	10-LOCH 25X10 406X140	BRAKE DRUM	TAMBOUR-FREIN	2	
8	00 0864 169 0	RADBOLZEN	M22X1,5X89	WHEEL BOLT	BOULON DE ROUE	2	2)
9	00 0867 516 0	DICHTUNGSSATZ		SEAL KIT	JEU DE JOINTS	2	
10	00 0867 517 0	LAGER		BEARING	PALIER	2	
11	00 2627 584 1	LENKACHSE	9 TO	STEERING AXLE	ESSIEU DIRECTEUR	1	

1)	**Ausrüstung**		
		LW_N08_0610	Tandemachse, Achslast 18 t, mechanisch gefedert
		LW_N08_0670	Tridemachse, Achslast 27 t, mechanisch gefedert
2)	**Bemerkungen**		Satz

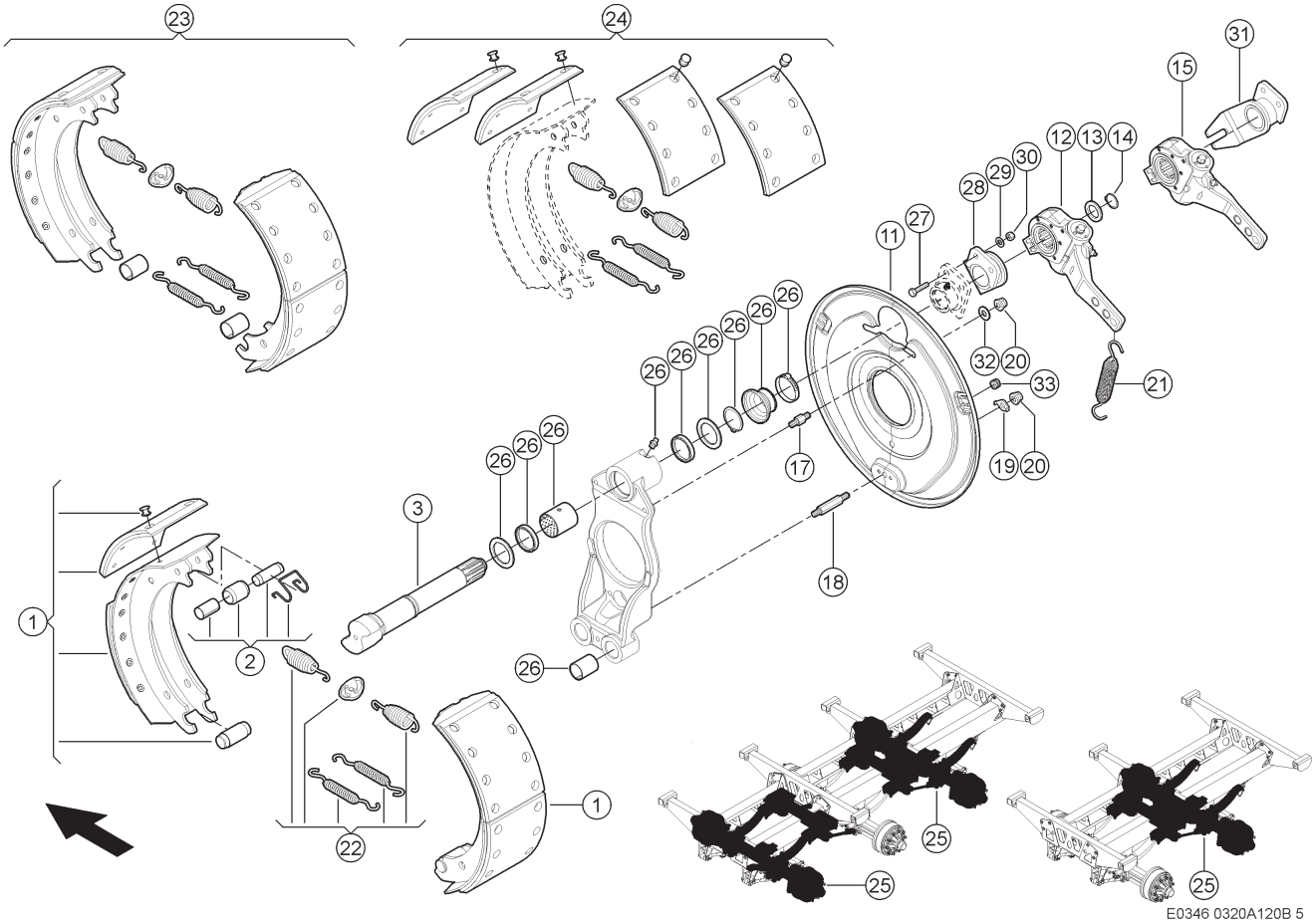

120 LENKACHSE 1)
120 STEERING AXLE 1)
120 ESSIEU / TÊTE D'ESSIEU 1)

Pos	Teilenummer	Bezeichnung	Abmessung	Description	Désignation	Menge	Bedingung
1	00 0151 248 0	BREMSBACKE KPL.	406X140	BRAKE SHOE COMPL.	MACHOIRE-FREIN CP	4	
2	00 0151 214 0	LAGEREINHEIT	KIT	BEARING UNIT	PALIER,UNITE	2	
3	00 0151 265 0	NOCKENWELLE	D=40 L=235	CAM SHAFT	ARBRE A CAMES	1	
3	00 0151 266 0	NOCKENWELLE	D=40 L=235	CAM SHAFT	ARBRE A CAMES	1	
11	00 0151 569 0	ABDECKBLECH		COVER PLATE	TÔLE-RECOUVREMENT	2	
12	00 0151 814 0	GESTAENGESTELLER	Z=10 LINKS	CONTROL LEVER	LEVIER DE REGLAGE	1	
13	00 0234 369 0	UNTERLEGSCHEIBE	26X37X4	WASHER	RONDELLE	2	
14	00 0244 216 0	SICHERUNGSRING	25X2	CIRCLIP	CIRCLIPS	2	
15	00 0151 813 0	GESTAENGESTELLER	Z=10 RECHTS	CONTROL LEVER	LEVIER DE REGLAGE	1	
17	00 0151 237 0	DISTANZBOLZEN	M10	SPACER BOLT	GOUJON D ECARTEME	4	
18	00 0151 263 0	DISTANZBOLZEN	M10	SPACER BOLT	GOUJON D ECARTEME	2	
19	00 0859 745 0	SCHEIBE		WASHER	RONDELLE	2	
20	00 0216 947 0	SICHERUNGSMUTTER	M10	LOCK NUT	ÉCROU INDESSERRABLE	6	
21	00 0234 160 0	ZUGFEDER	2,8 X 25,5 X 145	TENSION SPRING	RESSORT TENDEUR	2	
22	00 0151 213 0	ZUGFEDER	KIT	TENSION SPRING	RESSORT TENDEUR	2	
23	00 0151 495 0	BREMSBACKEN	KIT	BRAKE SHOE	MACHOIRE DE FREIN	2	
24	00 0151 496 0	BREMSBELAG		BRAKE LINING	GARNITURE-FREIN	2	
25	00 2627 584 1	LENKACHSE	9 TO	STEERING AXLE	ESSIEU DIRECTEUR	1	
26	00 0151 497 0	BUCHSEN	KIT	BUSHING	DOUILLE	2	
27	00 0237 339 0	SECHSKANTSCHRAUBE	M8X35-B=22	HEXAGON HEAD BOLT	VIS SIX PANS	4	
28	00 0151 811 0	HALTER	LINKS	SUPPORT	SUPPORT	1	
29	00 0237 990 0	UNTERLEGSCHEIBE	10-10,5X18X1,6	WASHER	RONDELLE	4	
30	00 0238 192 0	O-RING	13,0X2,5 -N	O-RING	JOINT TORIQUE	4	
31	00 0151 812 0	HALTER	RECHTS	SUPPORT	SUPPORT	1	
32	00 0236 913 2	FLACHE SCHEIBE	10-10,5X20X2	FLAT WASHER	RONDELLE PLATE	4	
33	00 1301 134 0	DURCHFUEHRUNGSRING	A 8X15X9	JUNCTION	ANNEAU D APPLICATION	2	

120 LENKACHSE 1)
120 STEERING AXLE 1)
120 ESSIEU / TÊTE D'ESSIEU 1)

1)	**Ausrüstung**		
		LW_N08_0610	Tandemachse, Achslast 18 t, mechanisch gefedert
		LW_N08_0670	Tridemachse, Achslast 27 t, mechanisch gefedert
2)	**Bemerkungen**		links
3)	**Bemerkungen**		rechts

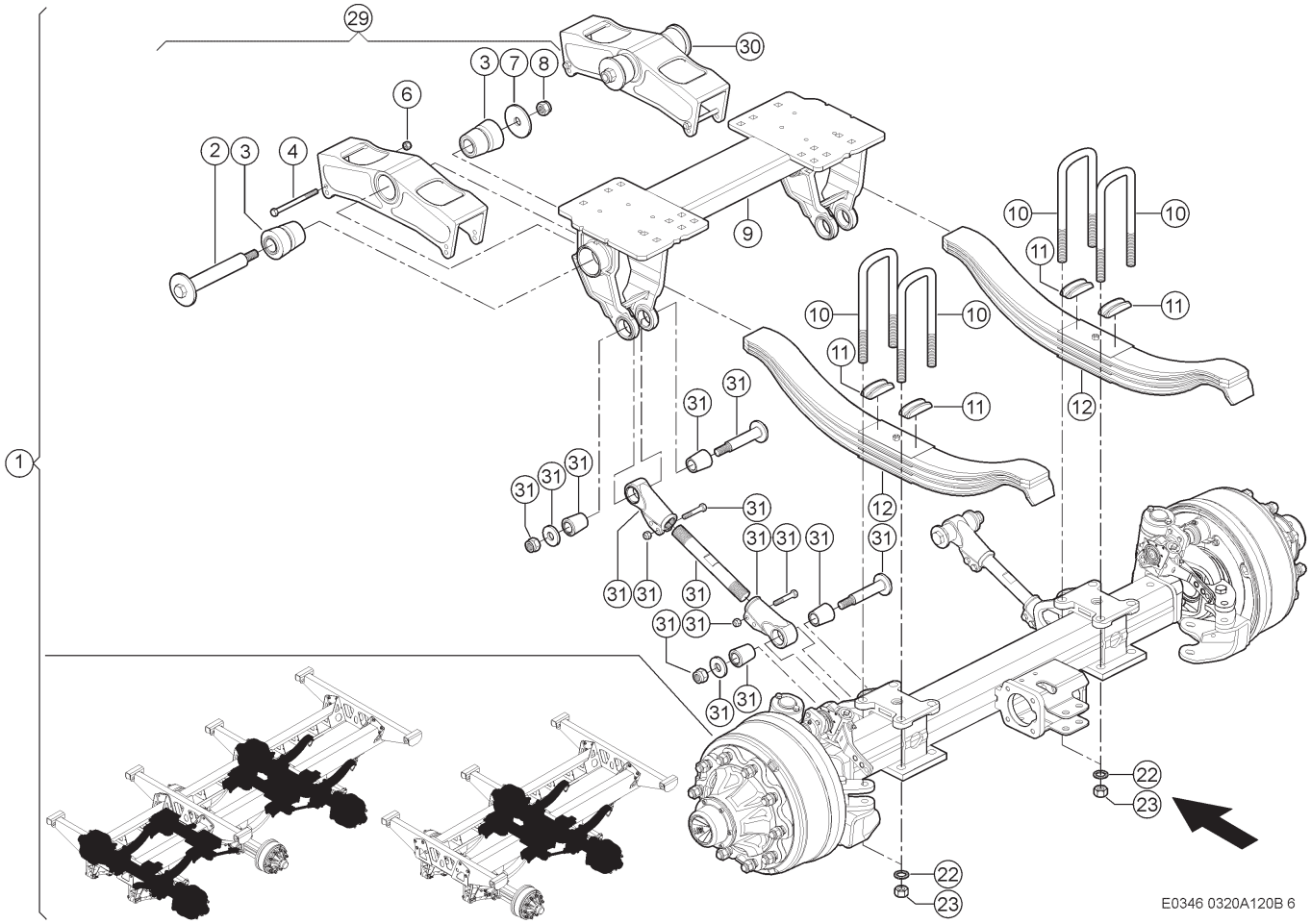

120 LENKACHSE 1)
120 STEERING AXLE 1)
120 ESSIEU / TÊTE D'ESSIEU 1)

Pos	Teilenummer	Bezeichnung	Abmessung	Description	Désignation	Menge	Bedingung
1	00 2627 584 1	LENKACHSE	9 TO	STEERING AXLE	ESSIEU DIRECTEUR	1	
2	00 0151 566 0	BOLZEN		PIN	BOULON	2	
3	00 0151 565 0	GUMMILAGER		RUBBER BEARING	PALIER EN CAOUTCH	4	
4	00 0242 382 0	SECHSKANTSCHRAUBE	M12X150	HEXAGON HEAD BOLT	VIS SIX PANS	4	
6	77 0303 411 0	MUTTER	M12-SW19	NUT	ECROU	4	
7	00 0460 280 0	UNTERLEGSCHEIBE	26X100X8	WASHER	RONDELLE	2	
8	00 0215 490 0	6KT-MUTTER M.KLEMMTEIL	M24	HEX. NUT WITH CLAMP. PART	ECROU 6 PANS AVEC BLOCAGE	2	
9	00 0151 563 0	TRAGRAHMEN		SUPPORT FRAME	CADRE PORTEUR	1	
10	00 0151 543 0	KLEMMBUEGEL	M24X2,00	CLAMP BRACKET	ETRIER DE SERRAGE	4	
11	00 0151 549 0	SEGMENT		SEGMENT	SEGMENT	4	
12	00 0151 542 0	PARABELFEDER		PARABEL SPRING	RESSORT DE PARABELE	2	
22	00 0455 717 1	SICHERUNGSSCHEIBE	NL24 -25, 3X39X3,4	LOCK WASHER	RONDELLE-SECURITE	8	
23	00 0460 769 0	6KT-MUTTER	M24X2,0	HEX.NUT	ECROU SIXPANS	8	
29	00 0151 731 0	SCHWINGHEBEL	LINKS (KIT)	SWING LEVER	BALANCIER	1	
30	00 0151 732 0	SCHWINGHEBEL	RECHTS (KIT)	SWING LEVER	BALANCIER	1	
31	00 0151 596 0	STANGE		ROD	TIRANT	2	

1) Ausrüstung

LW_N08_0610	Tandemachse, Achslast 18 t, mechanisch gefedert
LW_N08_0670	Tridemachse, Achslast 27 t, mechanisch gefedert

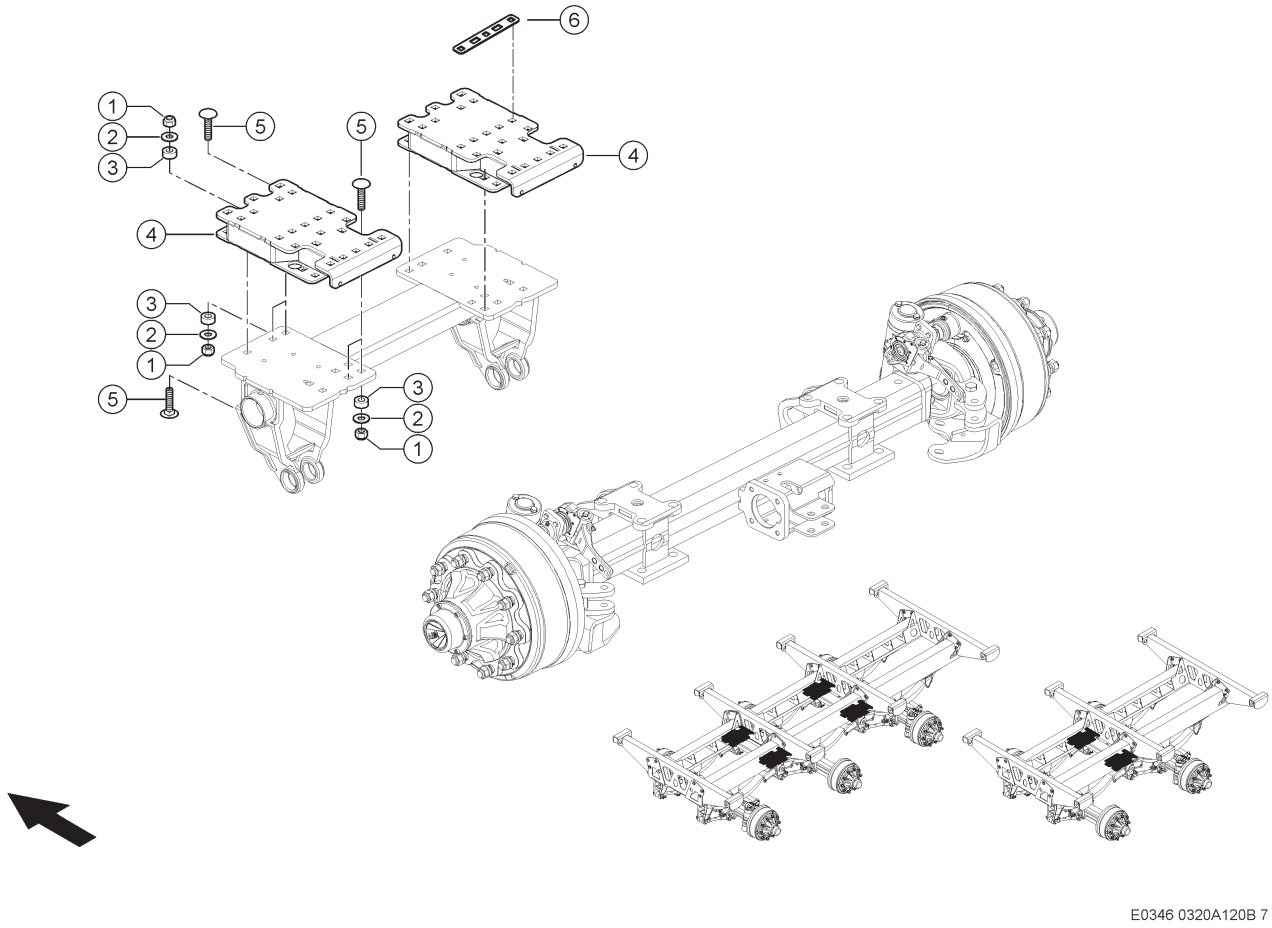

E0346 0320A120B 7

120 LENKACHSE 1)
120 STEERING AXLE 1)
120 ESSIEU / TÊTE D'ESSIEU 1)

Pos	Teilenummer	Bezeichnung	Abmessung	Description	Désignation	Menge	Bedingung
1	00 0238 047 0	SICHERUNGSMUTTER	M16	LOCK NUT	ÉCROU INDESSERRABLE	12	2)
2	00 0239 391 0	CONTACT-SCHEIBE	A16 -16,4X32X2,8	CONTACT WASHER	RONDELLE CONTACT	12	2)
3	00 0499 458 0	BUCHSE	17X 35H9X 14	BUSHING	DOUILLE	12	2)
4	00 1391 336 5	PLATTE GESCHW.		PLATE	PLAQUE	2	2)
5	00 0220 506 0	FLACHRUNDSCHRAUBE	M16X 60	COACH BOLT	VIS A TETE BOMBEE	12	2)
6	00 1325 481 2	PLATTE	3X 38X 244	PLATE	PLAQUE	2	2)

1)	**Ausrüstung**		
		LW_N08_0610	Tandemachse, Achslast 18 t, mechanisch gefedert
		LW_N08_0670	Tridemachse, Achslast 27 t, mechanisch gefedert
2)	**Ausrüstung**		
		LW_N09_0030	Zubehör für 26.5"-Bereifung, mechanische Federung
	Ausrüstung		
		LW_N09_0040	Zubehör für 26.5"-Bereifung, mechanische Federung

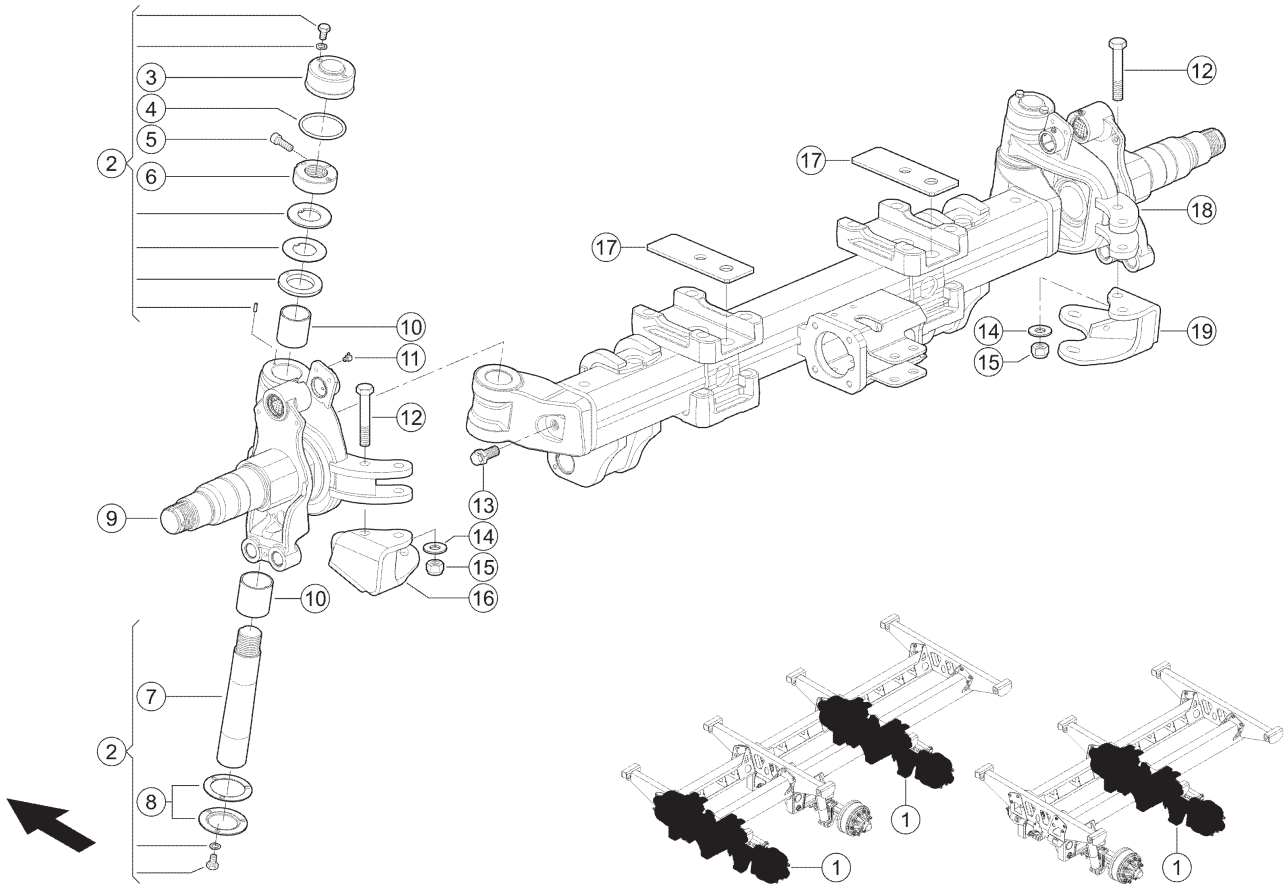

120 LENKACHSE 1)
120 STEERING AXLE 1)
120 ESSIEU / TÊTE D'ESSIEU 1)

Pos	Teilenummer	Bezeichnung	Abmessung	Description	Désignation	Menge	Bedingung
1	00 2627 580 1	LENKACHSE	9 TO	STEERING AXLE	ESSIEU DIRECTEUR	1	
2	00 0151 568 0	BOLZEN	KIT	PIN	BOULON	2	
3	00 0151 260 0	ABDECKKAPPE		COVER CAP	CHAPEAU	2	
4	00 0211 096 0	O-RING	85X5-N	O-RING	JOINT TORIQUE	2	
5	00 0212 935 0	ZYLINDERSCHRAUBE	M10X 30-MKL	SOCKET HEAD SCREW	VIS CYLINDRIQUE	2	
6	00 0151 258 0	KLEMMRING	M48X2,00	CLAMPING RING	BAGUE DE SERRAGE	2	
7	00 0151 251 0	BOLZEN	M48	PIN	BOULON	2	
8	00 0151 250 0	DECKEL		COVER	COUVERCLE	2	
9	00 0151 825 0	LENKSCHENKEL	LINKS	CONTROL ARM	BRAS-GUIDAGE	1	
10	00 0151 567 0	BUCHSEN	KIT	BUSHING	DOUILLE	1	
11	00 0234 166 0	SCHMIERNIPPEL	M8X1,25 45°	GREASE NIPPLE	GRAISSEUR	4	
12	00 0242 410 0	SECHSKANTSCHRAUBE	M20X120	HEXAGON HEAD BOLT	VIS SIX PANS	2	
13	00 0234 163 0	SPEZIALSCHRAUBE	M20X1,50X53,5	SPECIAL SCREW	VIS TETE CREUSE	2	
14	00 0235 128 2	SCHEIBE	21	WASHER	RONDELLE	2	
15	00 0233 551 0	SICHERUNGSMUTTER	M20	LOCK NUT	ÉCROU INDESSERRABLE	2	
16	00 0151 257 0	HALTERUNG	LINKS	BRACKET	SUPPORT	1	
17	00 0151 267 0	PLATTE		PLATE	PLAQUE	2	
18	00 0151 826 0	LENKSCHENKEL	RECHTS	CONTROL ARM	BRAS-GUIDAGE	1	
19	00 0151 261 0	HALTERUNG	RECHTS	BRACKET	SUPPORT	1	

1) Ausrüstung

LW_N08_0620	Tandemachse, Achslast 18 t, mit hydraulischem Ausgleich
LW_N08_0650	Tridemachse, Achslast 27 t, mit hydraulischem Ausgleich

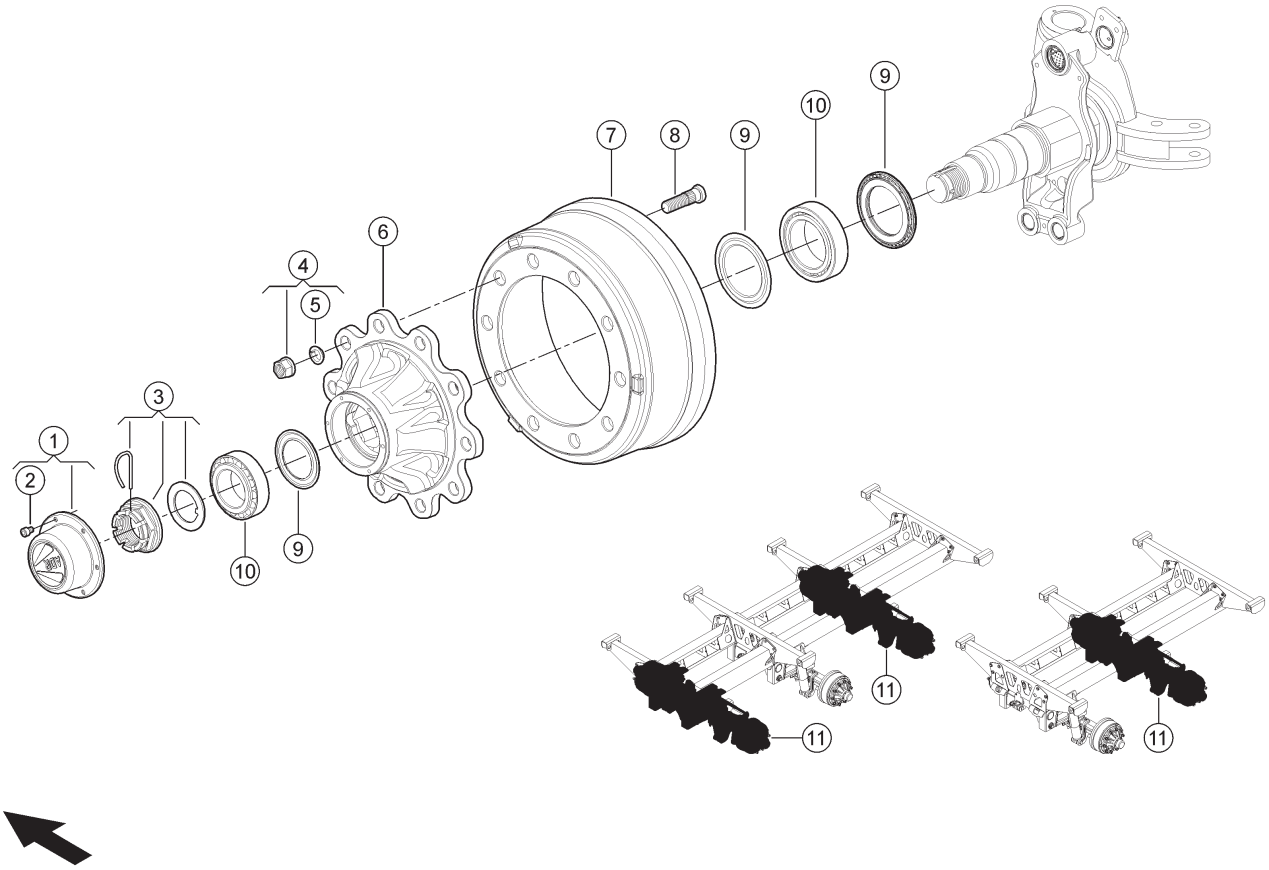

E0346 0320A120C 4

120 LENKACHSE 1)
120 STEERING AXLE 1)
120 ESSIEU / TÊTE D'ESSIEU 1)

Pos	Teilenummer	Bezeichnung	Abmessung	Description	Désignation	Menge	Bedingung
1	00 0151 194 0	NABENKAPPE	144X80 (KIT)	HUB CAP	COUVRE-MOYEU	1	
2	00 0234 972 1	ZYLINDERSCHRAUBE	M 8X10	SOCKET HEAD SCREW	VIS CYLINDRIQUE	12	
3	00 0867 519 0	KRONENMUTTER	M58X1.5	CASTELLATED NUT	ECROU CRENELE	1	2)
4	00 0864 170 0	RADMUTTER	M22X1,5	WHEEL NUT	ECROU-ROUE	2	3)
5	00 0233 224 0	FEDERRING	C 22,5X34X8	SPRING WASHER	RONDELLE GROWER	20	
6	00 0867 507 0	RADNABE	T10 22 120-140 280-335	WHEEL HUB	MOYEU-ROUE	2	
7	00 0151 240 0	BREMSTROMMEL	10-LOCH 25X10 406X140	BRAKE DRUM	TAMBOUR-FREIN	2	
8	00 0864 169 0	RADBOLZEN	M22X1,5X89	WHEEL BOLT	BOULON DE ROUE	2	3)
9	00 0867 516 0	DICHTUNGSSATZ		SEAL KIT	JEU DE JOINTS	2	
10	00 0867 517 0	LAGER		BEARING	PALIER	2	
11	00 2627 580 1	LENKACHSE	9 TO	STEERING AXLE	ESSIEU DIRECTEUR	1	

1)	**Ausrüstung**		
		LW_N08_0620	Tandemachse, Achslast 18 t, mit hydraulischem Ausgleich
		LW_N08_0650	Tridemachse, Achslast 27 t, mit hydraulischem Ausgleich
2)	**Bemerkungen**		KIT
3)	**Bemerkungen**		Satz

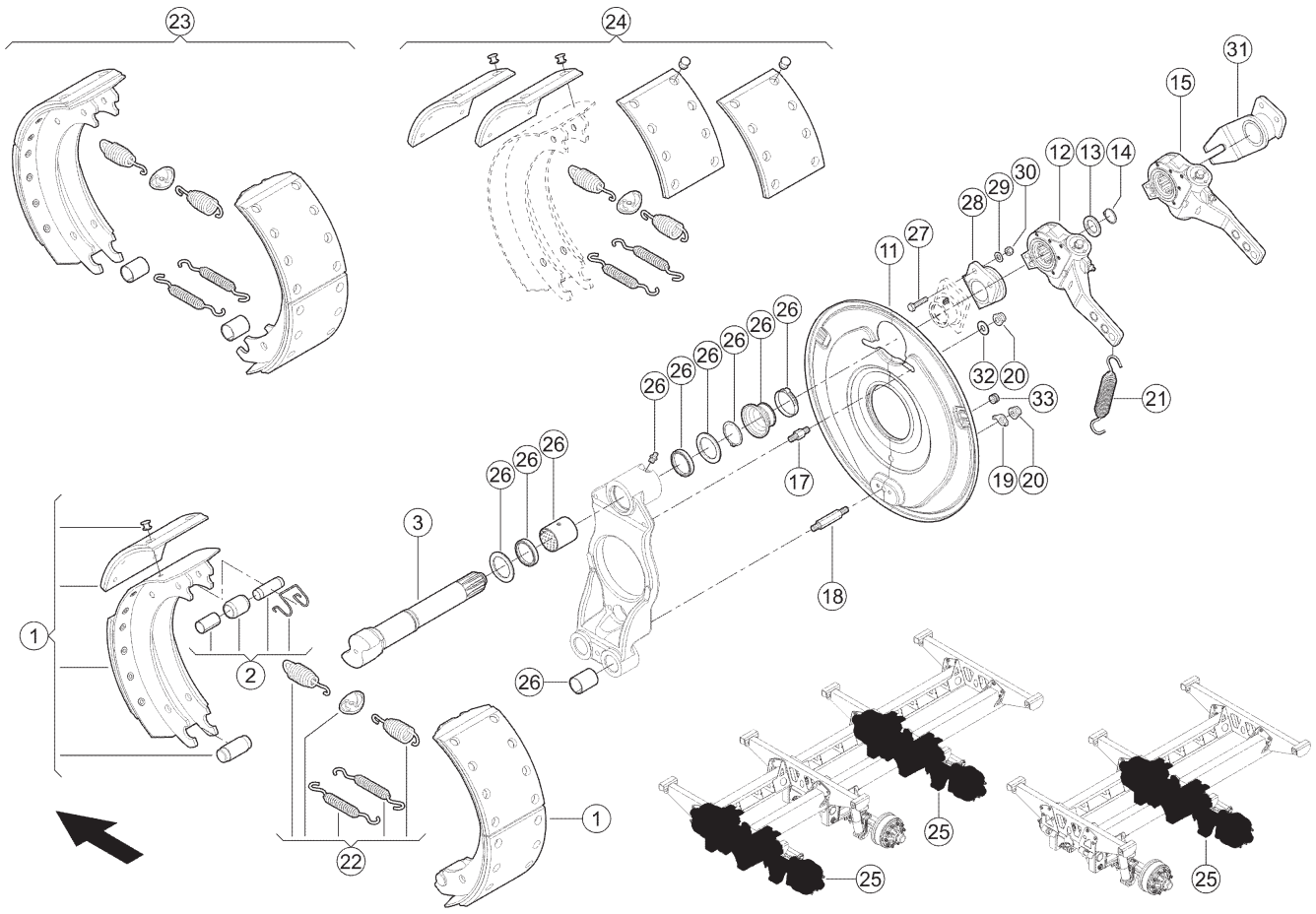

120 LENKACHSE 1)
120 STEERING AXLE 1)
120 ESSIEU / TÊTE D'ESSIEU 1)

Pos	Teilenummer	Bezeichnung	Abmessung	Description	Désignation	Menge	Bedingung
1	00 0151 248 0	BREMSBACKE KPL.	406X140	BRAKE SHOE COMPL.	MACHOIRE-FREIN CP	4	
2	00 0151 214 0	LAGEREINHEIT	KIT	BEARING UNIT	PALIER,UNITE	2	
3	00 0151 265 0	NOCKENWELLE	D=40 L=235	CAM SHAFT	ARBRE A CAMES	1	2)
3	00 0151 266 0	NOCKENWELLE	D=40 L=235	CAM SHAFT	ARBRE A CAMES	1	3)
11	00 0151 569 0	ABDECKBLECH		COVER PLATE	TÔLE-RECOUVREMENT	2	
12	00 0151 814 0	GESTAENGESTELLER	Z=10 LINKS	CONTROL LEVER	LEVIER DE REGLAGE	1	4)
17	00 0151 237 0	DISTANZBOLZEN	M10	SPACER BOLT	GOUJON D ECARTEME	4	
18	00 0151 263 0	DISTANZBOLZEN	M10	SPACER BOLT	GOUJON D ECARTEME	2	
19	00 0859 745 0	SCHEIBE		WASHER	RONDELLE	2	
20	00 0216 947 0	SICHERUNGSMUTTER	M10	LOCK NUT	ÉCROU INDESSERRABLE	6	
21	00 0234 160 0	ZUGFEDER	2,8 X 25,5 X 145	TENSION SPRING	RESSORT TENDEUR	2	
22	00 0151 213 0	ZUGFEDER	KIT	TENSION SPRING	RESSORT TENDEUR	2	
23	00 0151 495 0	BREMSBACKEN	KIT	BRAKE SHOE	MACHOIRE DE FREIN	2	
24	00 0151 496 0	BREMSBELAG		BRAKE LINING	GARNITURE-FREIN	2	
25	00 2627 580 1	LENKACHSE	9 TO	STEERING AXLE	ESSIEU DIRECTEUR	1	
26	00 0151 497 0	BUCHSEN	KIT	BUSHING	DOUILLE	2	
27	00 0237 339 0	SECHSKANTSCHRAUBE	M8X35-B=22	HEXAGON HEAD BOLT	VIS SIX PANS	4	
28	00 0151 811 0	HALTER	LINKS	SUPPORT	SUPPORT	1	
29	00 0237 990 0	UNTERLEGSCHEIBE	10-10,5X18X1,6	WASHER	RONDELLE	4	
30	00 0238 132 0	SICHERUNGSMUTTER	M8	LOCK NUT	ÉCROU INDESSERRABLE	4	
31	00 0151 812 0	HALTER	RECHTS	SUPPORT	SUPPORT	1	
32	00 0236 913 2	FLACHE SCHEIBE	10-10,5X20X2	FLAT WASHER	RONDELLE PLATE	4	
33	00 1301 134 0	DURCHFUEHRUNGSRING	A 8X15X9	JUNCTION	ANNEAU D APPLICATION	2	.,

1) Ausrüstung

LW_N08_0620	Tandemachse, Achslast 18 t, mit hydraulischem Ausgleich
LW_N08_0650	Tridemachse, Achslast 27 t, mit hydraulischem Ausgleich

2) Bemerkungen links

3) Bemerkungen rechts

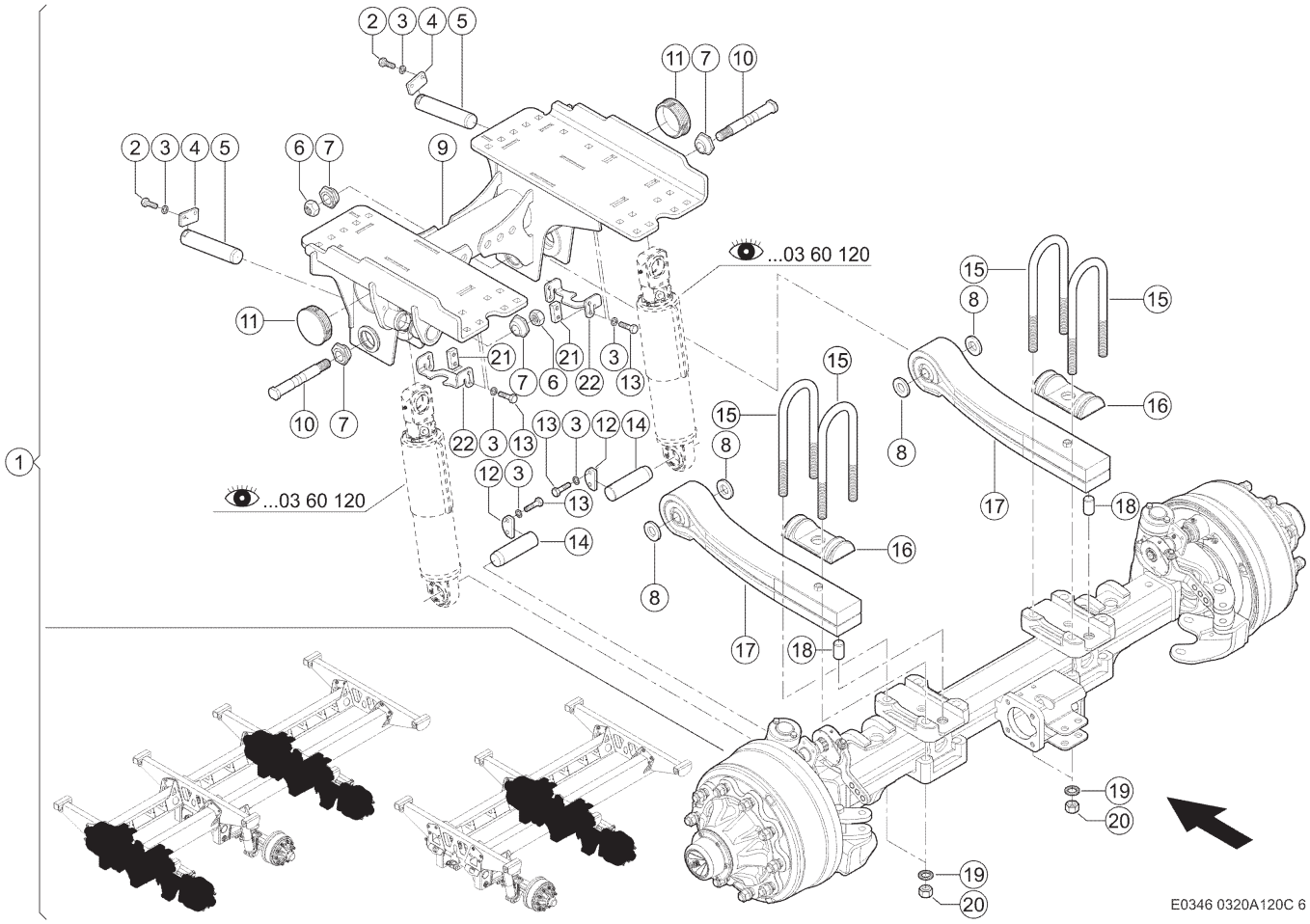

120 LENKACHSE 1)
120 STEERING AXLE 1)
120 ESSIEU / TÊTE D'ESSIEU 1)

Pos	Teilenummer	Bezeichnung	Abmessung	Description	Désignation	Menge	Bedingung
1	00 2627 580 1	LENKACHSE	9 TO	STEERING AXLE	ESSIEU DIRECTEUR	1	
2	00 0242 383 0	ZYLINDERSTIFT	W.ERS.D.2423831	CYLINDRICAL PIN	GOUPILLE CYLINDR.	4	
3	00 0235 133 1	FEDERRING	10 -10,2X18, 1X1,8	SPRING WASHER	RONDELLE GROWER	16	
4	00 0151 435 0	ACHSHALTER	40X8X11-L=70	AXLE HOLDER	SUPPORT ESSIEU	2	
5	00 0151 434 0	BOLZEN		PIN	BOULON	2	
6	00 0218 133 1	SICHER-MUTTER	M27X1,5	LOCK NUT	ECROU AUTO-FREINE	2	
7	00 0151 432 0	EXZENTER		ECCENTRIC	EXCENTRIQUE	4	
8	00 0151 894 0	DISTANZSCHEIBE		SPACER	RONDELLE-ECARTEM.	4	
9	00 0151 677 0	TRAGRAHMEN		SUPPORT FRAME	CADRE PORTEUR	1	
10	00 0151 431 0	GEWINDEBOLZEN	M27X1,5	THREADED BOLT	BOULON FILETEE	2	
11	07 0633 530 2	LAMELLENSTOPFEN	D108 X 2,5-4,5	LAMELLAR PLUG	BOUCHON LAMELLES	2	
12	00 0151 437 0	ACHSHALTER	40X8X11-L=70	AXLE HOLDER	SUPPORT ESSIEU	2	
13	00 0237 874 0	SECHSKANTSCHRAUBE	M10X35	HEXAGON HEAD BOLT	VIS SIX PANS	12	
14	00 0151 436 0	BOLZEN		PIN	BOULON	2	
15	00 0151 441 0	KLEMMBUEGEL	M24X2,00	CLAMP BRACKET	ETRIER DE SERRAGE	4	
16	00 0151 440 0	SEGMENT		SEGMENT	SEGMENT	2	
17	00 0151 438 0	BLATTFEDER		FLAT SPRING	RESSORT A LAMES	2	
18	00 0151 439 0	ZYLINDERSTIFT	30X50	CYLINDRICAL PIN	GOUPILLE CYLINDR.	2	
19	00 0455 717 1	SICHERUNGSSCHEIBE	NL24 -25, 3X39X3,4	LOCK WASHER	RONDELLE-SECURITE	8	
20	00 0460 769 0	6KT-MUTTER	M24X2,0	HEX.NUT	ECROU SIXPANS	8	
21	00 0151 895 0	GEWINDEPLATTE		THREADED PLATE	PLAQUE FILETEE	4	
22	00 0151 896 0	HALTEBUEGEL		SUPPORTING BRACK.	ETRIER-RETENUE	2	

1) Ausrüstung

LW_N08_0620	Tandemachse, Achslast 18 t, mit hydraulischem Ausgleich
LW_N08_0650	Tridemachse, Achslast 27 t, mit hydraulischem Ausgleich

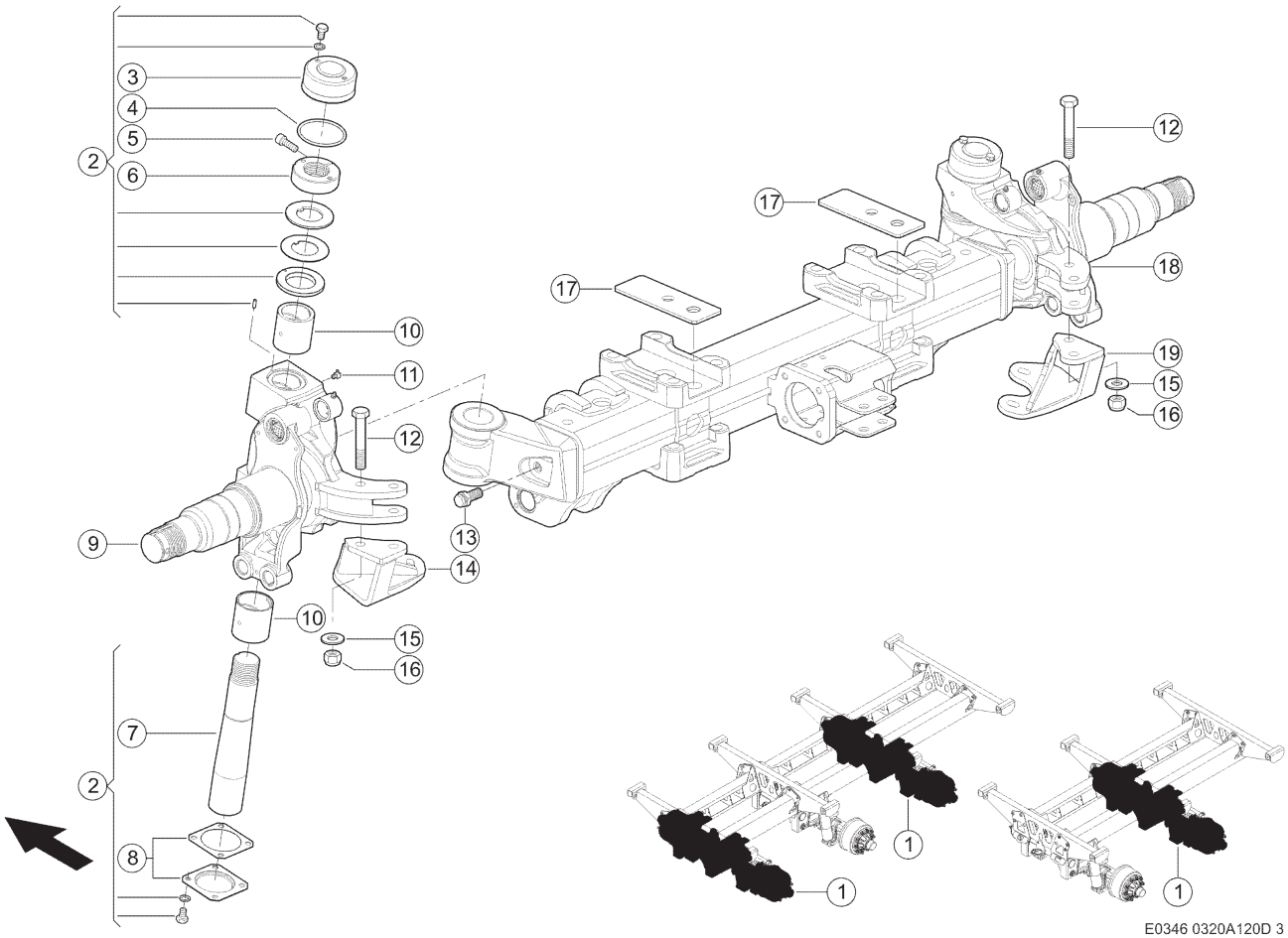

120 LENKACHSE 1)
120 STEERING AXLE 1)
120 ESSIEU / TÊTE D'ESSIEU 1)

Pos	Teilenummer	Bezeichnung	Abmessung	Description	Désignation	Menge	Bedingung
1	00 2627 582 1	LENKACHSE	10 TO	STEERING AXLE	ESSIEU DIRECTEUR	1	
2	00 0151 580 0	BOLZEN	KIT	PIN	BOULON	2	
3	00 0151 231 0	ABDECKKAPPE		COVER CAP	CHAPEAU	2	
4	00 0211 096 0	O-RING	85X5-N	O-RING	JOINT TORIQUE	2	
5	00 0212 935 0	ZYLINDERSCHRAUBE	M10X 30-MKL	SOCKET HEAD SCREW	VIS CYLINDRIQUE	2	
6	00 0151 258 0	KLEMMRING	M48X2,00	CLAMPING RING	BAGUE DE SERRAGE	2	
7	00 0151 226 0	BOLZEN	M55	PIN	BOULON	2	
8	00 0151 225 0	DECKEL		COVER	COUVERCLE	2	
9	00 0151 827 0	LENKSCHENKEL	LINKS	CONTROL ARM	BRAS-GUIDAGE	1	
10	00 0151 567 0	BUCHSEN	KIT	BUSHING	DOUILLE	1	
11	00 0234 166 0	SCHMIERNIPPEL	M8X1,25 45°	GREASE NIPPLE	GRAISSEUR	4	
12	00 0242 410 0	SECHSKANTSCHRAUBE	M20X120	HEXAGON HEAD BOLT	VIS SIX PANS	2	
13	00 0234 163 0	SPEZIALSCHRAUBE	M20X1,50X53,5	SPECIAL SCREW	VIS TETE CREUSE	2	
14	00 0151 223 0	HALTERUNG	LINKS	BRACKET	SUPPORT	1	
15	00 0235 128 2	SCHEIBE	21	WASHER	RONDELLE	2	
16	00 0233 551 0	SICHERUNGSMUTTER	M20	LOCK NUT	ÉCROU INDESSERRABLE	2	
17	00 0151 267 0	PLATTE		PLATE	PLAQUE	2	
18	00 0151 828 0	LENKSCHENKEL	RECHTS	CONTROL ARM	BRAS-GUIDAGE	1	
19	00 0151 232 0	HALTERUNG	RECHTS	BRACKET	SUPPORT	1	

1) Ausrüstung

LW_N08_0640	Tandemachse, Achslast 20 t, mit hydraulischem Ausgleich
LW_N08_0660	Tridemachse, Achslast 30 t, mit hydraulischem Ausgleich

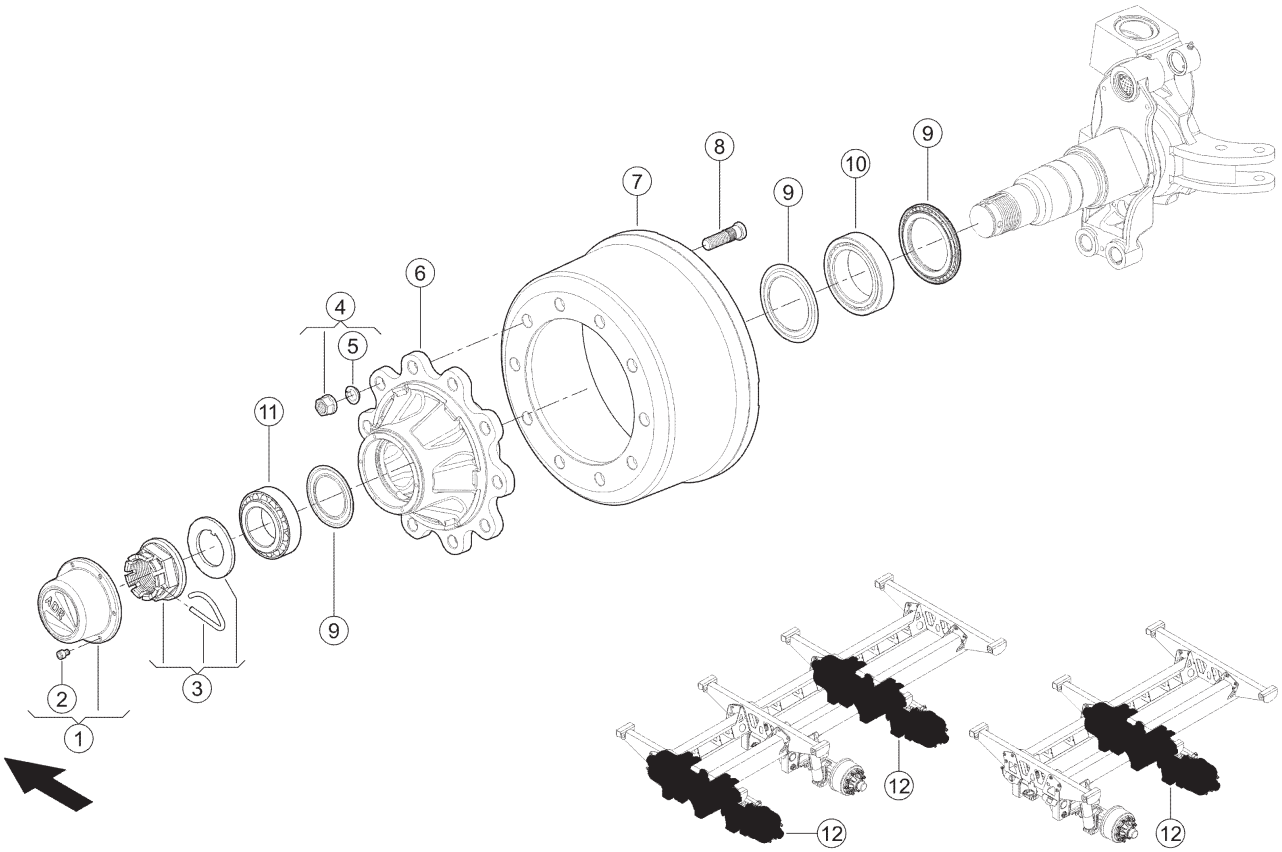

120 LENKACHSE 1)
120 STEERING AXLE 1)
120 ESSIEU / TÊTE D'ESSIEU 1)

Pos	Teilenummer	Bezeichnung	Abmessung	Description	Désignation	Menge	Bedingung
1	00 0151 194 0	NABENKAPPE	144X80 (KIT)	HUB CAP	COUVRE-MOYEU	1	
2	00 0234 972 1	ZYLINDERSCHRAUBE	M 8X10	SOCKET HEAD SCREW	VIS CYLINDRIQUE	12	
3	00 0151 815 0	KRONENMUTTER	M70X2,0 (KIT)	CASTELLATED NUT	ECROU CRENELE	1	
4	00 0864 170 0	RADMUTTER	M22X1,5	WHEEL NUT	ECROU-ROUE	2	4)
5	00 0233 224 0	FEDERRING	C 22,5X34X8	SPRING WASHER	RONDELLE GROWER	20	
6	00 0151 191 0	RADNABE	10-LOCH M22X1,5	WHEEL HUB	MOYEU-ROUE	1	
7	00 0151 192 0	BREMSTROMMEL	10-LOCH 25X10 420X180	BRAKE DRUM	TAMBOUR-FREIN	1	
8	00 0864 169 0	RADBOLZEN	M22X1,5X89	WHEEL BOLT	BOULON DE ROUE	2	4)
9	00 0151 196 0	DICHTUNGSATZ	119/150	SEAL SET	JEU DE JOINTS	1	
10	00 0215 141 0	KEGELROLLENLAGER	330 20	TA.ROLLER BEARING	ROUL ROULEAUX CON	1	
11	00 0218 823 0	KEGELROLLENLAGER	332 15	TA.ROLLER BEARING	ROUL ROULEAUX CON	1	
12	00 2627 582 1	LENKACHSE	10 TO	STEERING AXLE	ESSIEU DIRECTEUR	1	

1)	**Ausrüstung**		
		LW_N08_0640	Tandemachse, Achslast 20 t, mit hydraulischem Ausgleich
		LW_N08_0660	Tridemachse, Achslast 30 t, mit hydraulischem Ausgleich
4)	**Bemerkungen**		Satz

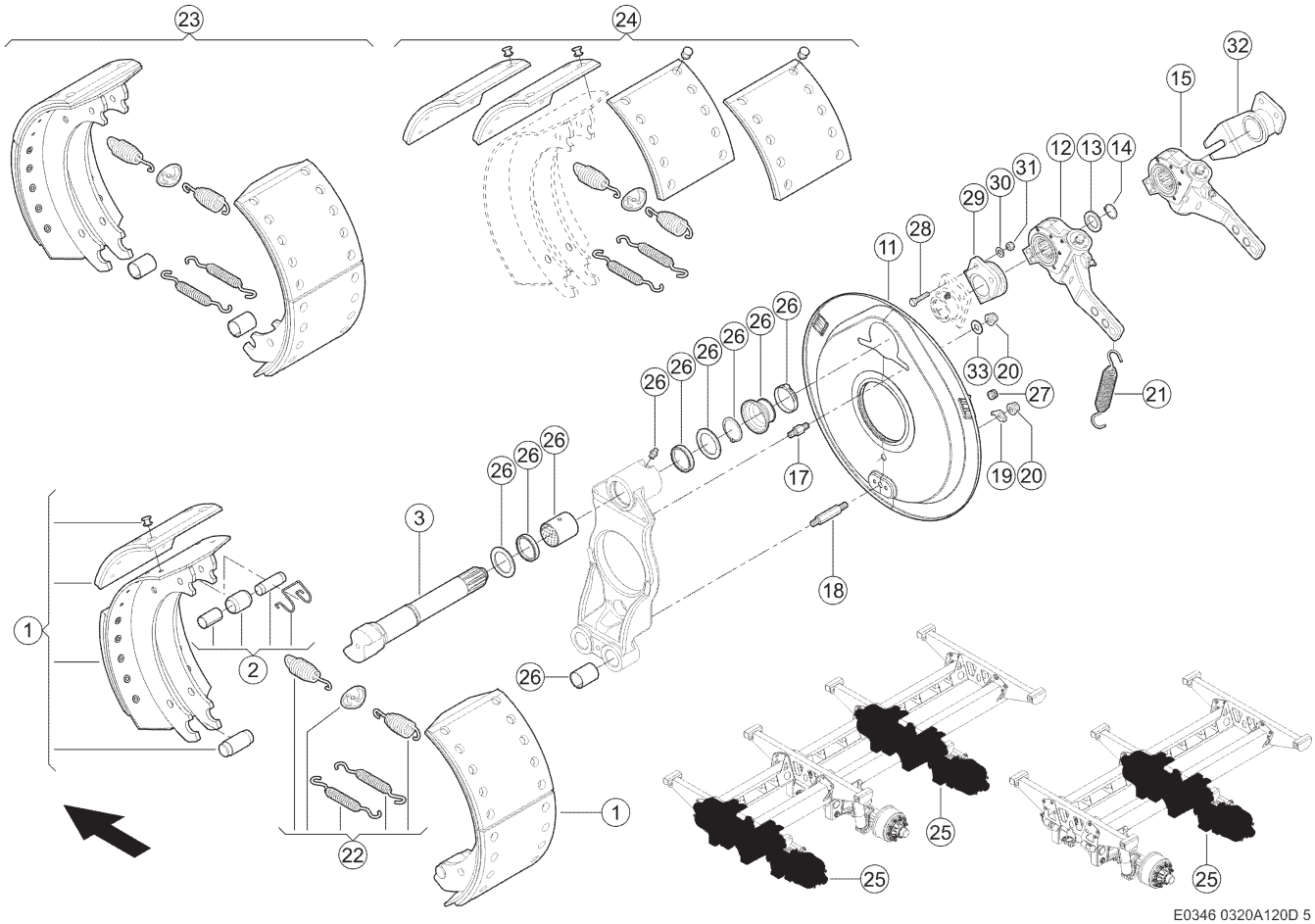

120 LENKACHSE 1)
120 STEERING AXLE 1)
120 ESSIEU / TÊTE D'ESSIEU 1)

Pos	Teilenummer	Bezeichnung	Abmessung	Description	Désignation	Menge	Bedingung
1	00 0151 212 0	BREMSBACKE KPL.		BRAKE SHOE COMPL.	MACHOIRE-FREIN CP	4	
2	00 0151 214 0	LAGEREINHEIT	KIT	BEARING UNIT	PALIER,UNITE	2	
3	00 0151 238 0	NOCKENWELLE	D=40 L=265	CAM SHAFT	ARBRE A CAMES	1	2)
3	00 0151 239 0	NOCKENWELLE	D=40 L=265	CAM SHAFT	ARBRE A CAMES	1	3)
11	00 0151 581 0	ABDECKBLECH		COVER PLATE	TÔLE-RECOUVREMENT	2	
12	00 0151 814 0	GESTAENGESTELLER	Z=10 LINKS	CONTROL LEVER	LEVIER DE REGLAGE	1	
13	00 0234 369 0	UNTERLEGSCHEIBE	26X37X4	WASHER	RONDELLE	2	
14	00 0244 216 0	SICHERUNGSRING	25X2	CIRCLIP	CIRCLIPS	2	
15	00 0151 813 0	GESTAENGESTELLER	Z=10 RECHTS	CONTROL LEVER	LEVIER DE REGLAGE	1	
17	00 0151 237 0	DISTANZBOLZEN	M10	SPACER BOLT	GOUJON D ECARTEME	4	
18	00 0151 236 0	DISTANZBOLZEN	M10	SPACER BOLT	GOUJON D ECARTEME	2	
19	00 0859 745 0	SCHEIBE		WASHER	RONDELLE	2	
20	00 0216 947 0	SICHERUNGSMUTTER	M10	LOCK NUT	ÉCROU INDESSERRABLE	6	
21	00 0234 160 0	ZUGFEDER	2,8 X 25,5 X 145	TENSION SPRING	RESSORT TENDEUR	2	
22	00 0151 213 0	ZUGFEDER	KIT	TENSION SPRING	RESSORT TENDEUR	2	
23	00 0151 562 0	BREMSBACKEN	KIT	BRAKE SHOE	MACHOIRE DE FREIN	2	
24	00 0151 560 0	BREMSBELAG		BRAKE LINING	GARNITURE-FREIN	2	
25	00 2627 582 1	LENKACHSE	10 TO	STEERING AXLE	ESSIEU DIRECTEUR	1	
26	00 0151 497 0	BUCHSEN	KIT	BUSHING	DOUILLE	2	
27	00 1301 134 0	DURCHFUEHRUNGSRING	A 8X15X9	JUNCTION	ANNEAU D APPLICATION	2	
28	00 0237 339 0	SECHSKANTSCHRAUBE	M8X35-B=22	HEXAGON HEAD BOLT	VIS SIX PANS	4	
29	00 0151 811 0	HALTER	LINKS	SUPPORT	SUPPORT	1	
30	00 0237 990 0	UNTERLEGSCHEIBE	10-10,5X18X1,6	WASHER	RONDELLE	4	
31	00 0238 132 0	SICHERUNGSMUTTER	M8	LOCK NUT	ÉCROU INDESSERRABLE	4	
32	00 0151 812 0	HALTER	RECHTS	SUPPORT	SUPPORT	1	
33	00 0236 913 2	FLACHE SCHEIBE	10-10,5X20X2	FLAT WASHER	RONDELLE PLATE	4	

120 LENKACHSE 1)
120 STEERING AXLE 1)
120 ESSIEU / TÊTE D'ESSIEU 1)

Pos	Teilenummer	Bezeichnung	Abmessung	Description	Désignation	Menge	Bedingung
31	00 0238 132 0	SICHERUNGSMUTTER	M8	LOCK NUT	ÉCROU INDESSERRABLE	4	4)
32	00 0151 812 0	HALTER	RECHTS	SUPPORT	SUPPORT	1	4)
33	00 0236 913 2	FLACHE SCHEIBE	10-10,5X20X2	FLAT WASHER	RONDELLE PLATE	4	4)

1)	**Ausrüstung**		
		LW_N08_0640	Tandemachse, Achslast 20 t, mit hydraulischem Ausgleich
		LW_N08_0660	Tridemachse, Achslast 30 t, mit hydraulischem Ausgleich
2)	**Bemerkungen**		links
3)	**Bemerkungen**		rechts

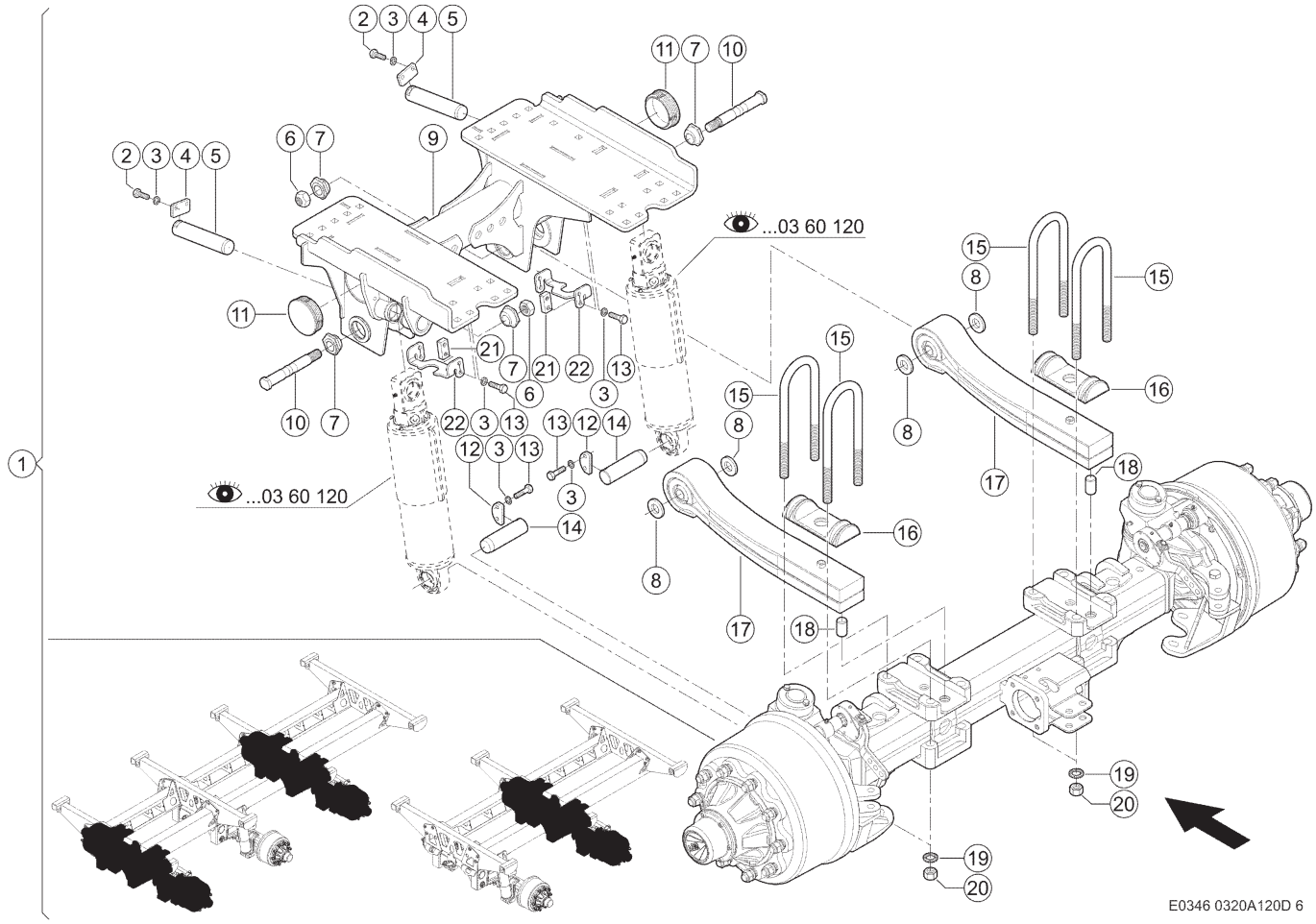

120 LENKACHSE 1)
120 STEERING AXLE 1)
120 ESSIEU / TÊTE D'ESSIEU 1)

Pos	Teilenummer	Bezeichnung	Abmessung	Description	Désignation	Menge	Bedingung
1	00 2627 582 0	LENKACHSE	10 TO	STEERING AXLE	ESSIEU DIRECTEUR	1	
2	00 0237 383 0	SECHSKANTSCHRAUBE	M10X25	HEXAGON HEAD BOLT	VIS SIX PANS	4	
3	00 0235 133 1	FEDERRING	10 -10,2X18, 1X1,8	SPRING WASHER	RONDELLE GROWER	16	
4	00 0151 435 0	ACHSHALTER	40X8X11-L=70	AXLE HOLDER	SUPPORT ESSIEU	2	
5	00 0151 434 0	BOLZEN		PIN	BOULON	2	
6	00 0218 133 1	SICHER-MUTTER	M27X1,5	LOCK NUT	ECROU AUTO-FREINE	2	
7	00 0151 432 0	EXZENTER		ECCENTRIC	EXCENTRIQUE	4	
8	00 0151 894 0	DISTANZSCHEIBE		SPACER	RONDELLE-ECARTEM.	4	2)
9	00 0151 677 0	TRAGRAHMEN		SUPPORT FRAME	CADRE PORTEUR	1	2)
10	00 0151 431 0	GEWINDEBOLZEN	M27X1,5	THREADED BOLT	BOULON FILETEE	2	
11	07 0633 530 2	LAMELLENSTOPFEN	D108 X 2,5-4,5	LAMELLAR PLUG	BOUCHON LAMELLES	2	2)
12	00 0151 437 0	ACHSHALTER	40X8X11-L=70	AXLE HOLDER	SUPPORT ESSIEU	2	
13	00 0237 874 0	SECHSKANTSCHRAUBE	M10X35	HEXAGON HEAD BOLT	VIS SIX PANS	12	
14	00 0151 436 0	BOLZEN		PIN	BOULON	2	
15	00 0151 513 0	KLEMMBUEGEL	M24X2,00	CLAMP BRACKET	ETRIER DE SERRAGE	4	
16	00 0151 561 0	SEGMENT		SEGMENT	SEGMENT	2	
17	00 0151 438 0	BLATTFEDER		FLAT SPRING	RESSORT A LAMES	2	
18	00 0151 439 0	ZYLINDERSTIFT	30X50	CYLINDRICAL PIN	GOUPILLE CYLINDR.	2	
19	00 0455 717 1	SICHERUNGSSCHEIBE	NL24 -25, 3X39X3,4	LOCK WASHER	RONDELLE-SECURITE	8	
20	00 0460 769 0	6KT-MUTTER	M24X2,0	HEX.NUT	ECROU SIXPANS	8	
21	00 0151 895 0	GEWINDEPLATTE		THREADED PLATE	PLAQUE FILETEE	4	2)
22	00 0151 896 0	HALTEBUEGEL		SUPPORTING BRACK.	ETRIER-RETENUE	2	2)

1) Ausrüstung

LW_N08_0640	Tandemachse, Achslast 20 t, mit hydraulischem Ausgleich
LW_N08_0660	Tridemachse, Achslast 30 t, mit hydraulischem Ausgleich

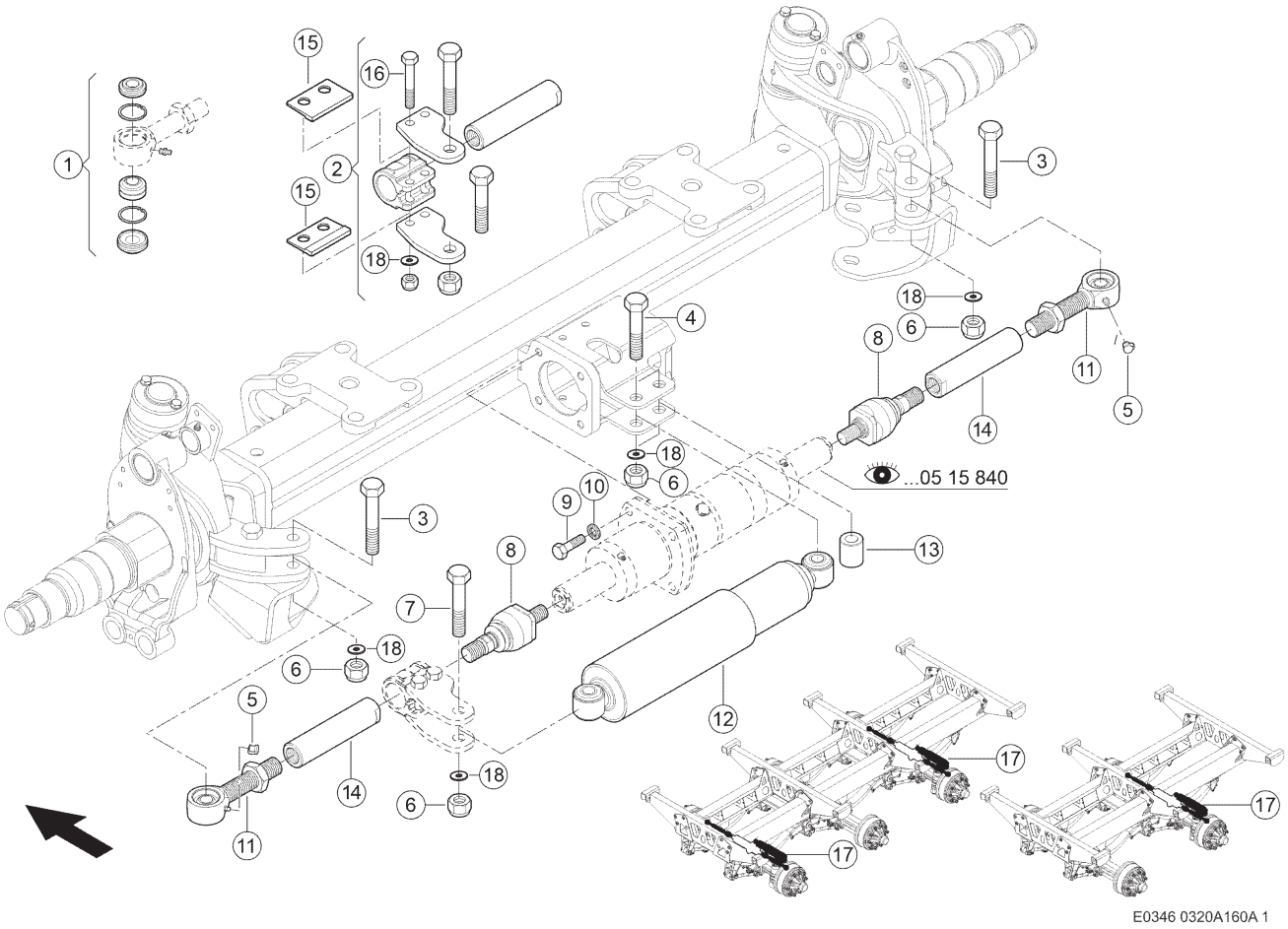

160 SPURSTANGE 1)
160 TRACK ROD 1)
160 BIELLES DE CONNEXIONS 1)

Pos	Teilenummer	Bezeichnung	Abmessung	Description	Désignation	Menge	Bedingung
1	00 0151 576 0	GELENKLAGER	KIT	JOINT BEARING	PALIER A ROTULE	2	2)
2	00 0151 622 0	HALTERUNG	KIT	BRACKET	SUPPORT	1	2)
3	00 0242 410 0	SECHSKANTSCHRAUBE	M20X120	HEXAGON HEAD BOLT	VIS SIX PANS	2	3)
4	00 0242 408 0	SECHSKANTSCHRAUBE	M20X100	HEXAGON HEAD BOLT	VIS SIX PANS	2	3)
5	00 0219 966 0	SCHUTZKAPPE	B 8,2X9 - 12	GUARD CAP	CAPUCHON PROTECT.	2	3)
6	00 0233 551 0	SICHERUNGSMUTTER	M20	LOCK NUT	ÉCROU INDESSERRABLE	5	3)
7	00 0239 478 0	SECHSKANTSCHRAUBE	M20X110	HEXAGON HEAD BOLT	VIS SIX PANS	1	3)
8	00 0234 162 0	AXIALGELENK	M24X1,5 M28X1,5	AXIAL BALL JOINT	ROTULE AXIALE	2	3)
9	00 0238 068 0	SECHSKANTSCHRAUBE	M14X50	HEXAGON HEAD BOLT	VIS SIX PANS	4	3)
10	00 0249 319 0	SICHERUNGSSCHEIBE	S 14	LOCK WASHER	RONDELLE-SECURITE	4	3)
11	00 0151 818 0	SPURSTANGENKOPF	M30X3,0 L=190	BALL JOINT CPL.	JOINT A ROTULE	2	3)
12	00 0151 633 0	STOSSDAEMPFER	D104	SHOCK ABSORBER	AMORTISSEUR	1	3)
13	00 0151 572 0	DISTANZHUELSE	L=45	SPACER SLEEVE	MANCHON-DISTANCE	1	3)
14	00 0151 624 0	SPURSTANGE	L=185	TRACK ROD	BARRE-ACCOUPLEM.	2	3)
15	00 2668 193 0	PLATTE	6X 45X 70	PLATE	PLAQUE	2	2)
16	00 0242 389 0	SECHSKANTSCHRAUBE	M14X100	HEXAGON HEAD BOLT	VIS SIX PANS	4	3)
17	00 2616 230 0	LENKZYLINDER	ZWANGSLENKUNG - 1 DAEMPF	STEER CYLINDER	VERIN DE DIRECT.	1	3)
18	00 0242 665 0	SCHEIBE	14	WASHER	RONDELLE	7	3)

2) Ausrüstung

LW_N04_0230	Nachlauflenkung
LW_N04_0240	Nachlauflenkung
LW_N04_0280	Zwangslenkung, elektronisch-hydraulisch
LW_N04_0290	Zwangslenkung, elektronisch-hydraulisch

3) Ausrüstung

LW_N04_0280	Zwangslenkung, elektronisch-hydraulisch
LW_N04_0290	Zwangslenkung, elektronisch-hydraulisch

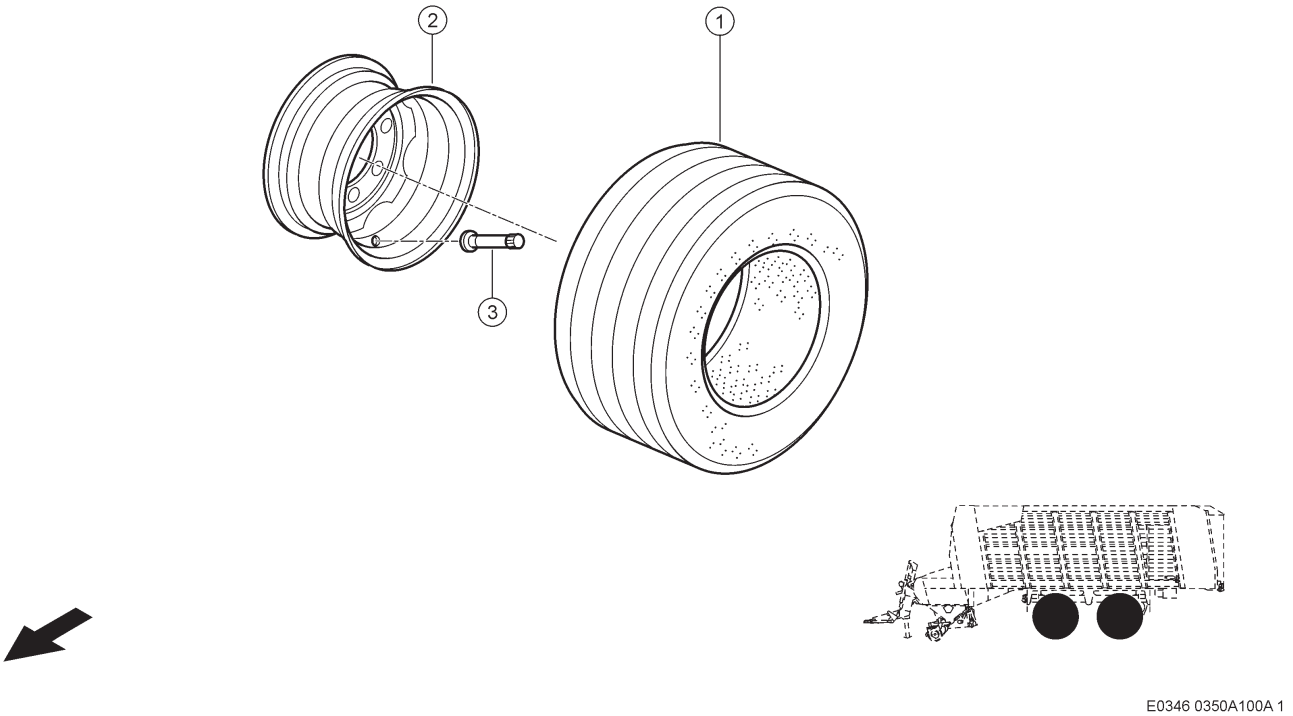

E0346 0350A100A 1

100 REIFEN, FELGEN
100 TYRES, WHEEL RIMS
100 PNEUS, JANTES

Pos	Teilenummer	Bezeichnung	Abmessung	Description	Désignation	Menge	Bedingung
1	00 0973 458 0	REIFEN O.SCHLAUCH	800/45 R 26,5	TYRE W/O TUBE	PNEUMATIQUE	1	1)
1	00 0856 520 1	REIFEN O.SCHLAUCH	710/40R22,5 161D	TYRE W/O TUBE	PNEUMATIQUE	1	2)
1	00 1391 163 0	REIFEN O.SCHLAUCH	550/60-22,5 16PR I-328	TYRE W/O TUBE	PNEUMATIQUE	1	3)
1	00 2760 263 0	REIFEN	750/45 R26.5	TYRE	PNEUMATIQUE	1	4)
1	00 0860 834 0	REIFEN	600/55-26,5	TYRE	PNEUMATIQUE	1	5)
1	00 0973 452 0	REIFEN O.SCHLAUCH	710/50 R 26,5	TYRE W/O TUBE	PNEUMATIQUE	1	6)
1	00 1322 052 0	REIFEN O.SCHLAUCH	710/50 R 26, 5CARGOXBIB 1	TYRE W/O TUBE	PNEUMATIQUE	1	7)
1	00 1399 069 0	REIFEN	600/50-22,5 168A8 T404	TYRE	PNEUMATIQUE	1	8)
1	00 0859 549 0	REIFEN	620/55R26.5 166D	TYRE	PNEUMATIQUE	1	9)
1	00 1391 454 0	REIFEN O.SCHLAUCH	800/45 R26.5	TYRE W/O TUBE	PNEUMATIQUE	1	10)
1	00 1322 336 0	REIFEN O.SCHLAUCH	710/50 R 30, 5FLOTATION T	TYRE W/O TUBE	PNEUMATIQUE	1	11)
1	00 1392 572 0	REIFEN O.SCHLAUCH	800/35-22.5 16PR I-328	TYRE W/O TUBE	PNEUMATIQUE	1	12)
1	00 1392 577 0	REIFEN O.SCHLAUCH	710/50 R26,5 / FL 693 M	TYRE W/O TUBE	PNEUMATIQUE	1	13)
1	00 1392 582 0	REIFEN O.SCHLAUCH	800/45 R26,5 / FL 630 PL	TYRE W/O TUBE	PNEUMATIQUE	1	14)
1	00 1392 587 0	REIFEN O.SCHLAUCH	710/50 R30,5 BKT RIDEMAX	TYRE W/O TUBE	PNEUMATIQUE	1	15)
1	00 1392 592 0	REIFEN O.SCHLAUCH	600/50 R22,5 FL630 PLUS	TYRE W/O TUBE	PNEUMATIQUE	1	16)
1	00 1392 703 0	REIFEN O.SCHLAUCH	600/50 R22,5 FLOTATION 8	TYRE W/O TUBE	PNEUMATIQUE	1	17)

100 REIFEN, FELGEN
100 TYRES, WHEEL RIMS
100 PNEUS, JANTES

Pos	Teilenummer	Bezeichnung	Abmessung	Description	Désignation	Menge	Bedingung
1	00 2722 076 0	REIFEN O. SCHLAUCH	800/45 R30,5 ALLIANCE 88	TYRE OR TUBE	PNEUS S. CHAMBRE A AIR	1	18)
2	00 0973 459 1	SCHEIBENRAD	28X26,5; ET-25; TH208	WHEEL RIM	JANTE	1	19)
2	00 0973 467 0	SCHEIBENRAD	24X22,5ET-25	WHEEL RIM	JANTE	1	20)
2	00 0973 453 0	SCHEIBENRAD	24X26,5ET-25	WHEEL RIM	JANTE	1	21)
2	00 1325 960 0	SCHEIBENRAD	16X22.5 ET+75 10L B3	WHEEL RIM	JANTE	1	3)
2	00 1391 132 0	SCHEIBENRAD	20X26.5 ET+95 10L A3	WHEEL RIM	JANTE	1	22)
2	00 0493 478 0	SCHEIBENRAD	20X22,5ET+50; A3	WHEEL RIM	JANTE	1	23)
2	00 1322 337 0	SCHEIBENRAD	24X30,5 ET-25; A3	WHEEL RIM	JANTE	1	24)
2	00 2631 986 0	FELGE	26X22,5 ET -50	WHEEL RIM	JANTE	1	12)
2	00 2722 107 0	FELGE	28X30,5 ET -25	WHEEL RIM	JANTE	1	18)
3	00 0970 038 0	GUMMIVENTIL	TR-618A	RUBBER VALVE	CLAPET CAOUTCH	1	

1)	**Ausrüstung**		
		LW_N10_0200	Tandem-Bereifung 800/45 R26.5 Vredestein
		LW_N10_0250	Tridem-Bereifung 800/45 R26.5 Vredestein
2)	**Ausrüstung**		
		LW_N10_0360	Tandem-Bereifung 710/40 R22.5 Vredestein
		LW_N10_0370	Tridem-Bereifung 710/40 R22.5 Vredestein
3)	**Ausrüstung**		
		LW_N10_0380	Tandem-Bereifung 550/60-22.5 Alliance
		LW_N10_0390	Tridem-Bereifung 550/60-22.5 Alliance
4)	**Ausrüstung**		
		LW_N10_0330	Tandem-Bereifung 750/45 R26.5 Alliance
		LW_N10_0340	Tridem-Bereifung 750/45 R26.5 Alliance
5)	**Ausrüstung**		
		LW_N10_0440	Tandem-Bereifung 600/55-26.5 Trelleborg
		LW_N10_0450	Tridem-Bereifung 600/55-26.5 Trelleborg
6)	**Ausrüstung**		
		LW_N10_0180	Tandem-Bereifung 710/50 R26.5 Vredestein
		LW_N10_0240	Tridem-Bereifung 710/50 R26.5 Vredestein
7)	**Ausrüstung**		
		LW_N10_0260	Tandem-Bereifung 710/50 R26.5 Michelin
		LW_N10_0270	Tridem-Bereifung 710/50 R26.5 Michelin
8)	**Ausrüstung**		
		LW_N10_0400	Tandem-Bereifung 600/50-22.5 Trelleborg
		LW_N10_0410	Tridem-Bereifung 600/50-22.5 Trelleborg
9)	**Ausrüstung**		
		LW_N10_0460	Tandem-Bereifung 620/55 R26.5 Vredestein
		LW_N10_0470	Tridem-Bereifung 620/55 R26.5 Vredestein
10)	**Ausrüstung**		
		LW_N10_0500	Tandem-Bereifung 800/45 R26.5 Alliance
		LW_N10_0510	Tridem-Bereifung 800/45 R26.5 Alliance
11)	**Ausrüstung**		
		LW_N10_0280	Tandem-Bereifung 710/50-R30.5 Vredestein
		LW_N10_0290	Tridem-Bereifung 710/50-R30.5 Vredestein
12)	**Ausrüstung**		
		LW_N10_0520	Tandem-Bereifung 800/35-22.5 Alliance
		LW_N10_0530	Tridem-Bereifung 800/35-22.5 Alliance
13)	**Ausrüstung**		
		LW_N10_0620	Tandem-Bereifung 710/50 R26.5 BKT
		LW_N10_0630	Tridem-Bereifung 710/50 R26.5 BKT
14)	**Ausrüstung**		
		LW_N10_0640	0640_Ber.800/45 R26.5 BKT 630

100 REIFEN, FELGEN
100 TYRES, WHEEL RIMS
100 PNEUS, JANTES

14)		LW_N10_0650	0650_Ber.800/45 R26.5 BKT Tri.
15)	**Ausrüstung**		
		LW_N10_0660	Tandem-Bereifung 710/50 R30.5 BKT
		LW_N10_0670	Tridem-Bereifung 710/50 R30.5 BKT
16)	**Ausrüstung**		
		LW_N10_0600	0600_Ber.600/50 R22.5 BKT 630
		LW_N10_0610	0610_Ber.600/50 R22.5 BKT Tri.
17)	**Ausrüstung**		
		LW_N10_0540	Tandem-Bereifung 600/50 R22.5 Alliance
		LW_N10_0550	Tridem-Bereifung 600/50 R22.5 Alliance
18)	**Ausrüstung**		
		LW_N10_0680	Tandem-Bereifung 800/45 R30.5 Alliance
		LW_N10_0690	Tridem-Bereifung 800/45 R30.5 Alliance
19)	**Ausrüstung**		
		LW_N10_0200	Tandem-Bereifung 800/45 R26.5 Vredestein
		LW_N10_0250	Tridem-Bereifung 800/45 R26.5 Vredestein
		LW_N10_0500	Tandem-Bereifung 800/45 R26.5 Alliance
		LW_N10_0510	Tridem-Bereifung 800/45 R26.5 Alliance
20)	**Ausrüstung**		
		LW_N10_0360	Tandem-Bereifung 710/40 R22.5 Vredestein
		LW_N10_0370	Tridem-Bereifung 710/40 R22.5 Vredestein
		LW_N10_0520	Tandem-Bereifung 800/35-22.5 Alliance
		LW_N10_0530	Tridem-Bereifung 800/35-22.5 Alliance
21)	**Ausrüstung**		
		LW_N10_0180	Tandem-Bereifung 710/50 R26.5 Vredestein
		LW_N10_0240	Tridem-Bereifung 710/50 R26.5 Vredestein
		LW_N10_0260	Tandem-Bereifung 710/50 R26.5 Michelin
		LW_N10_0270	Tridem-Bereifung 710/50 R26.5 Michelin
		LW_N10_0330	Tandem-Bereifung 750/45 R26.5 Alliance
		LW_N10_0340	Tridem-Bereifung 750/45 R26.5 Alliance
		LW_N10_0620	Tandem-Bereifung 710/50 R26.5 BKT
		LW_N10_0630	Tridem-Bereifung 710/50 R26.5 BKT
		LW_N10_0640	0640_Ber.800/45 R26.5 BKT 630
		LW_N10_0650	0650_Ber.800/45 R26.5 BKT Tri.
22)	**Ausrüstung**		
		LW_N10_0440	Tandem-Bereifung 600/55-26.5 Trelleborg
		LW_N10_0450	Tridem-Bereifung 600/55-26.5 Trelleborg
		LW_N10_0460	Tandem-Bereifung 620/55 R26.5 Vredestein
		LW_N10_0470	Tridem-Bereifung 620/55 R26.5 Vredestein
23)	**Ausrüstung**		
		LW_N10_0400	Tandem-Bereifung 600/50-22.5 Trelleborg
		LW_N10_0410	Tridem-Bereifung 600/50-22.5 Trelleborg
		LW_N10_0540	Tandem-Bereifung 600/50 R22.5 Alliance
		LW_N10_0550	Tridem-Bereifung 600/50 R22.5 Alliance
		LW_N10_0600	0600_Ber.600/50 R22.5 BKT 630
		LW_N10_0610	0610_Ber.600/50 R22.5 BKT Tri.
24)	**Ausrüstung**		
		LW_N10_0280	Tandem-Bereifung 710/50-R30.5 Vredestein
		LW_N10_0290	Tridem-Bereifung 710/50-R30.5 Vredestein
		LW_N10_0660	Tandem-Bereifung 710/50 R30.5 BKT
		LW_N10_0670	Tridem-Bereifung 710/50 R30.5 BKT

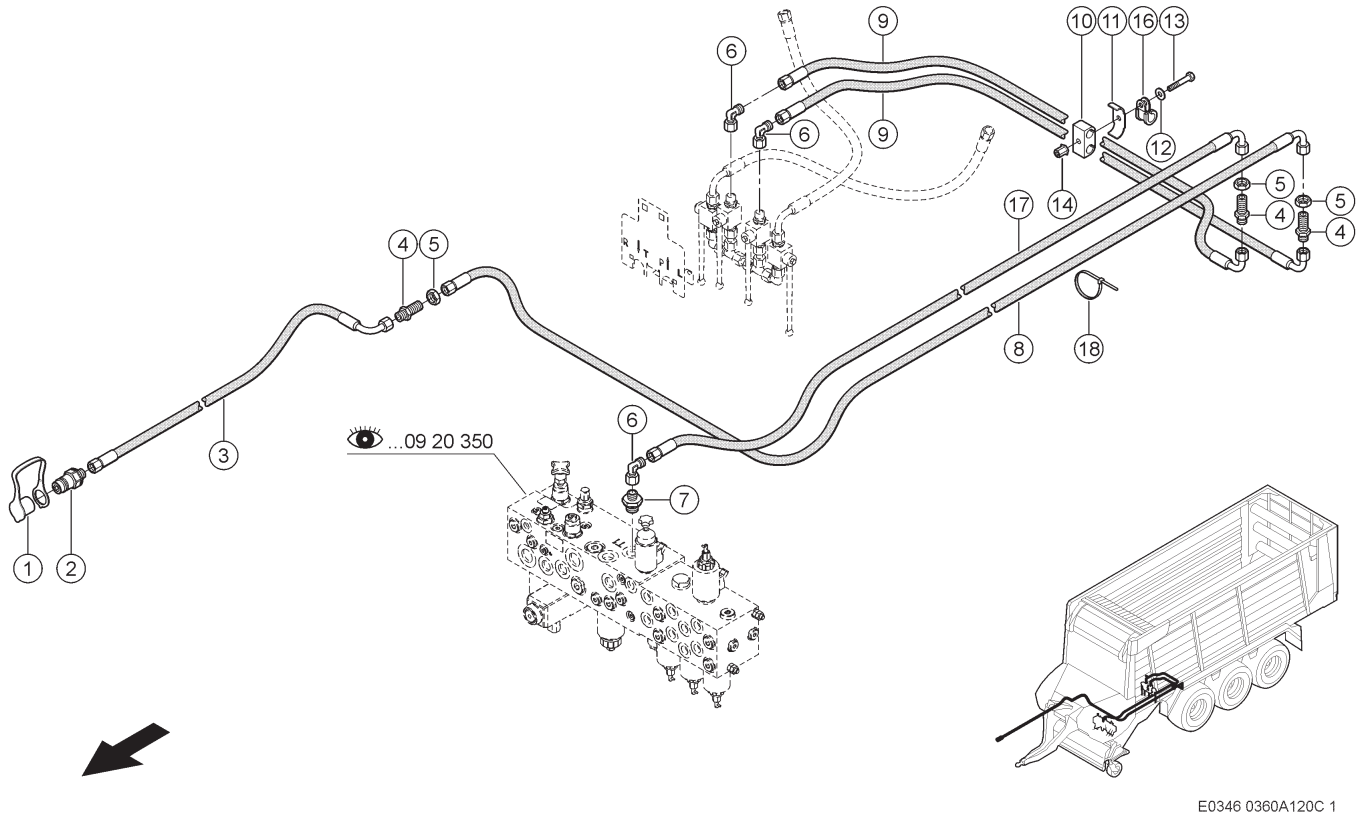

120 HYDRAULISCHE FEDERUNG 1)
120 HYDRAULIC SUSPENSION 1)
120 SUSPENSION HYDRAULIQUE 1)

Pos	Teilenummer	Bezeichnung	Abmessung	Description	Désignation	Menge	Bedingung
1	00 0821 934 1	STAUBKAPPE	DN 12,5 ROT	DUST CAP	CLAPET-POUSSIERE	1	2)
2	00 0862 715 0	KUPPLUNGSSTECKER	A-12,5 - L10(M16X1,5)	COUPLER PLUG	FICHE DE COUPLAGE	1	2)
3	00 0861 955 0	SCHLAUCHLEITUNG		HOSE PIPE	TUYAU FLEX. HYDR.	1	2)
4	00 0239 082 0	SCHOTTSTUTZEN	BHS-L10	SUPPORT	SUPPORT	3	2)
5	00 0233 324 0	SECHSKANTMUTTER	M16X1,5	HEXAGONAL NUT	ECROU SIX PANS	3	2)
6	00 0238 693 0	EINST.-W-STUTZEN	SWOE-L10	ELBOW UNION	RACCORD ANGULAIRE	3	2)
7	00 0238 711 0	EINSCHRAUBSTUTZEN	SDS-L10XG1/4A -TYPE B	SCREW-IN FITTING	RACCORD À VISSER	1	2)
8	00 0715 317 0	SCHLAUCHLEITUNG		HOSE PIPE	TUYAU FLEX. HYDR.	1	2)
9	00 0683 797 0	SCHLAUCHLEITUNG		HOSE PIPE	TUYAU FLEX. HYDR.	3	2)
10	00 0683 659 0	GUMMILAGER	15/15	RUBBER BEARING	PALIER EN CAOUTCH	2	2)
11	00 0672 209 0	BEFESTIG.SCHELLE	BSS 2X22X25X3	ATTACHING CLAMP	COLLIER-FIXATION	2	2)
12	00 0239 387 0	CONTACT-SCHEIBE	A8 -8,2X18X1,4	CONTACT WASHER	RONDELLE CONTACT	2	2)
13	00 0235 525 0	SECHSKANTSCHRAUBE	M8X80	HEXAGON HEAD BOLT	VIS SIX PANS	2	2)
14	00 0233 365 0	BLINDNIETMUTTER	M 8X24-SW11-KL =4,5-11	BLIND RIVET.NUT	ECROU ENC.RIVER	2	2)
16	00 0215 226 0	ROHRSCHELLE	D1-21X20	PIPE CLAMP	COLLIER-TUBE	1	2)
17	00 0861 108 0	SCHLAUCHLEITUNG		HOSE PIPE	TUYAU FLEX. HYDR.	1	2)
17	00 0667 104 0	SCHLAUCHLEITUNG		HOSE PIPE	TUYAU FLEX. HYDR.	1	2)
18	00 0237 871 0	KABELBINDER	4,8X188X1,3	CABLE TIE	SERRE-CÂBLE	10	2)

2) Ausrüstung

LW_N08_0620	Tandemachse, Achslast 18 t, mit hydraulischem Ausgleich
LW_N08_0640	Tandemachse, Achslast 20 t, mit hydraulischem Ausgleich

120 HYDRAULISCHE FEDERUNG 1)
120 HYDRAULIC SUSPENSION 1)
120 SUSPENSION HYDRAULIQUE 1)

2)	LW_N08_0650	Tridemachse, Achslast 27 t, mit hydraulischem Ausgleich
	LW_N08_0660	Tridemachse, Achslast 30 t, mit hydraulischem Ausgleich

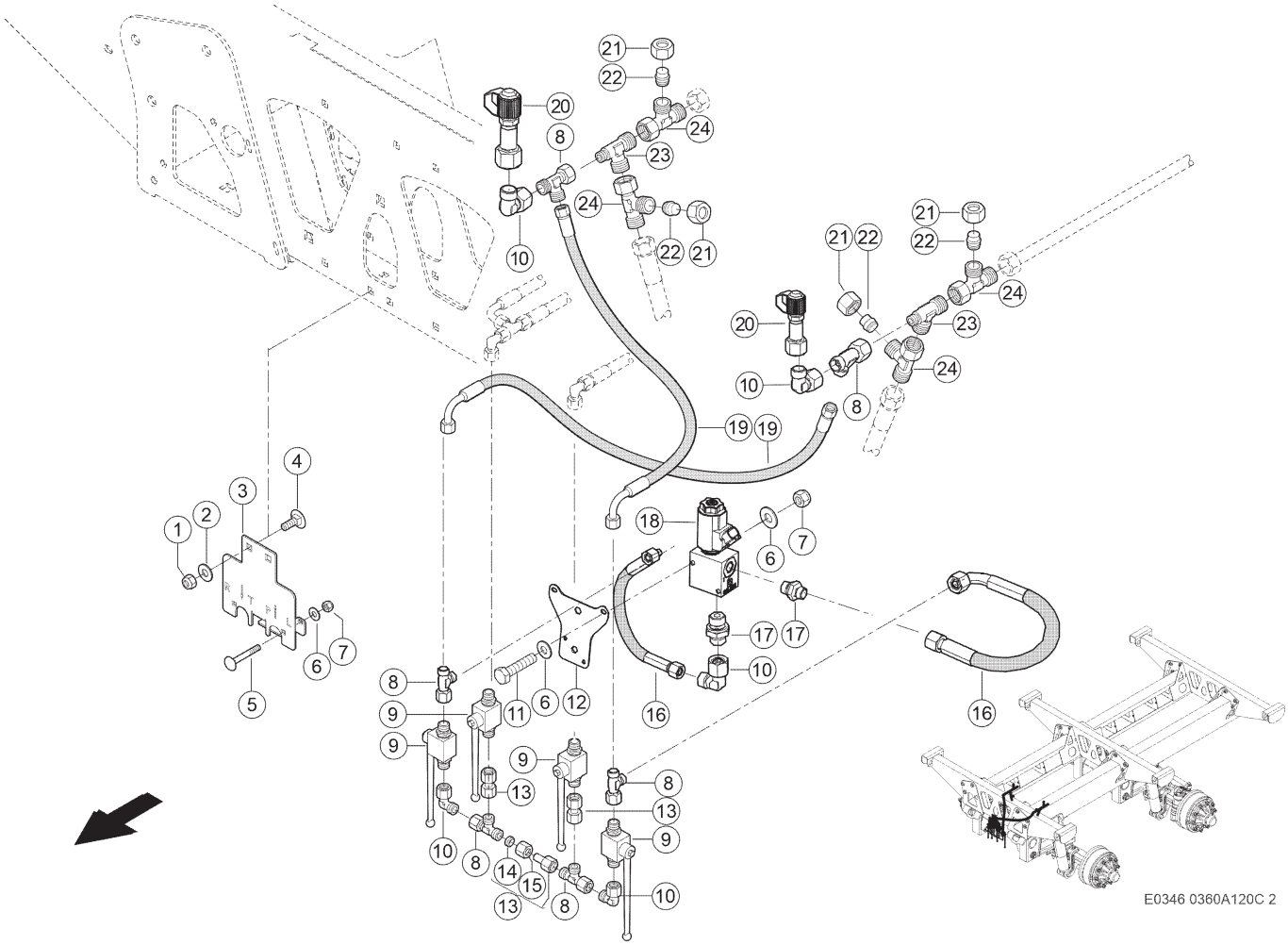

120 HYDRAULISCHE FEDERUNG 1)
120 HYDRAULIC SUSPENSION 1)
120 SUSPENSION HYDRAULIQUE 1)

Pos	Teilenummer	Bezeichnung	Abmessung	Description	Désignation	Menge	Bedingung
1	00 0237 947 0	SECHSKANTMUTTER	M10	HEXAGONAL NUT	ECROU SIX PANS	2	2)
2	00 0239 388 0	CONTACT-SCHEIBE	A 10 -10, 2X22X1,6	CONTACT WASHER	RONDELLE CONTACT	2	2)
3	00 1391 037 3	HALTER	3X150X 205	SUPPORT	SUPPORT	1	2)
4	00 0502 511 0	FLACHRUNDSCHRAUBE	M10X25X20-F=3	COACH BOLT	VIS A TETE BOMBEE	2	2)
5	00 0235 345 0	FLACHRUNDSCHRAUBE	M 6X50	COACH BOLT	VIS A TETE BOMBEE	2	2)
6	00 0239 386 0	CONTACT-SCHEIBE	A6 -6,1X14X1,3	CONTACT WASHER	RONDELLE CONTACT	6	2)
7	00 0237 983 0	SECHSKANTMUTTER	M6	HEXAGONAL NUT	ECROU SIX PANS	4	2)
8	00 0238 890 0	T-STUTZEN	SWORT-L10	TEE	RACCORD EN T	6	2)
9	00 0904 268 0	BLOCKKUGELHAHN	DN8-L10-PN250 -GERADER GR	BLOCK BALL VALVE	ROBINET A BOIS. SPHERIQUE	4	2)
10	00 0238 693 0	EINST.-W-STUTZEN	SWOE-L10	ELBOW UNION	RACCORD ANGULAIRE	5	2)
11	00 0235 509 0	SECHSKANTSCHRAUBE	M06X50	HEXAGON HEAD BOLT	VIS SIX PANS	2	2)
12	00 2932 859 0	PLATTE		PLATE	PLAQUE	1	2)
13	00 0660 608 0	ROHRLEITUNG	10X1X 40	PIPE	CONDUITE	3	2)
14	00 0215 481 0	PROFILRING	P-R10L/S	PROFILE RING	OLIVE	1	2)
15	00 0215 482 0	UEBERWURFMUTTER	A3 L10	UNION NUT	ECROU A CHAPEAU	1	2)
16	00 1302 502 0	SCHLAUCHLEITUNG		HOSE PIPE	TUYAU FLEX. HYDR.	2	2)
17	00 0238 784 0	G-EINSCHRAUBSTUTZEN	SDS-L10XG3/8A -TYPE B	STRAIGHT MALE CONNECTOR	RACCORD VISSE G	2	2)
18	00 0483 145 0	SPERRVENTIL	WS22GNZ5-2 12 DT M393	LOCK-UP-VALVE	BLOC D`ARRET	1	2)
19	00 0738 705 0	SCHLAUCHLEITUNG		HOSE PIPE	TUYAU FLEX. HYDR.	2	2)
20	00 0683 656 1	MESSSTUTZEN	1215 - L10 (DKO) - M16X1	MEASUREMENT NOZZLE	RACCORD DE MESURE	2	2)
21	00 0234 515 0	UEBERWURFMUTTER	W.ERS.D.2345151	UNION NUT	ECROU A CHAPEAU	4	2)
22	00 0215 090 1	VERSCHLUSSTOPFEN	PL-L18	PLUG	BOUCHON	4	2)

120 HYDRAULISCHE FEDERUNG 1)
120 HYDRAULIC SUSPENSION 1)
120 SUSPENSION HYDRAULIQUE 1)

Pos	Teilenummer	Bezeichnung	Abmessung	Description	Désignation	Menge	Bedingung
23	00 0217 397 0	REDUZIERSTUTZEN	RDT-L18/L10/L 18	REDUCING ADAPTER	RACCORD REDUCTEUR	2	2)
24	00 0249 869 0	EINST T-EINSCHRAUBSTUTZEN	SWORT-L18	MALE CONNECTOR	RACCORD VISSE EN T REGL	4	2)

2)	**Ausrüstung**		
	LW_N08_0640	Tandemachse, Achslast 20 t, mit hydraulischem Ausgleich	
	LW_N08_0660	Tridemachse, Achslast 30 t, mit hydraulischem Ausgleich	

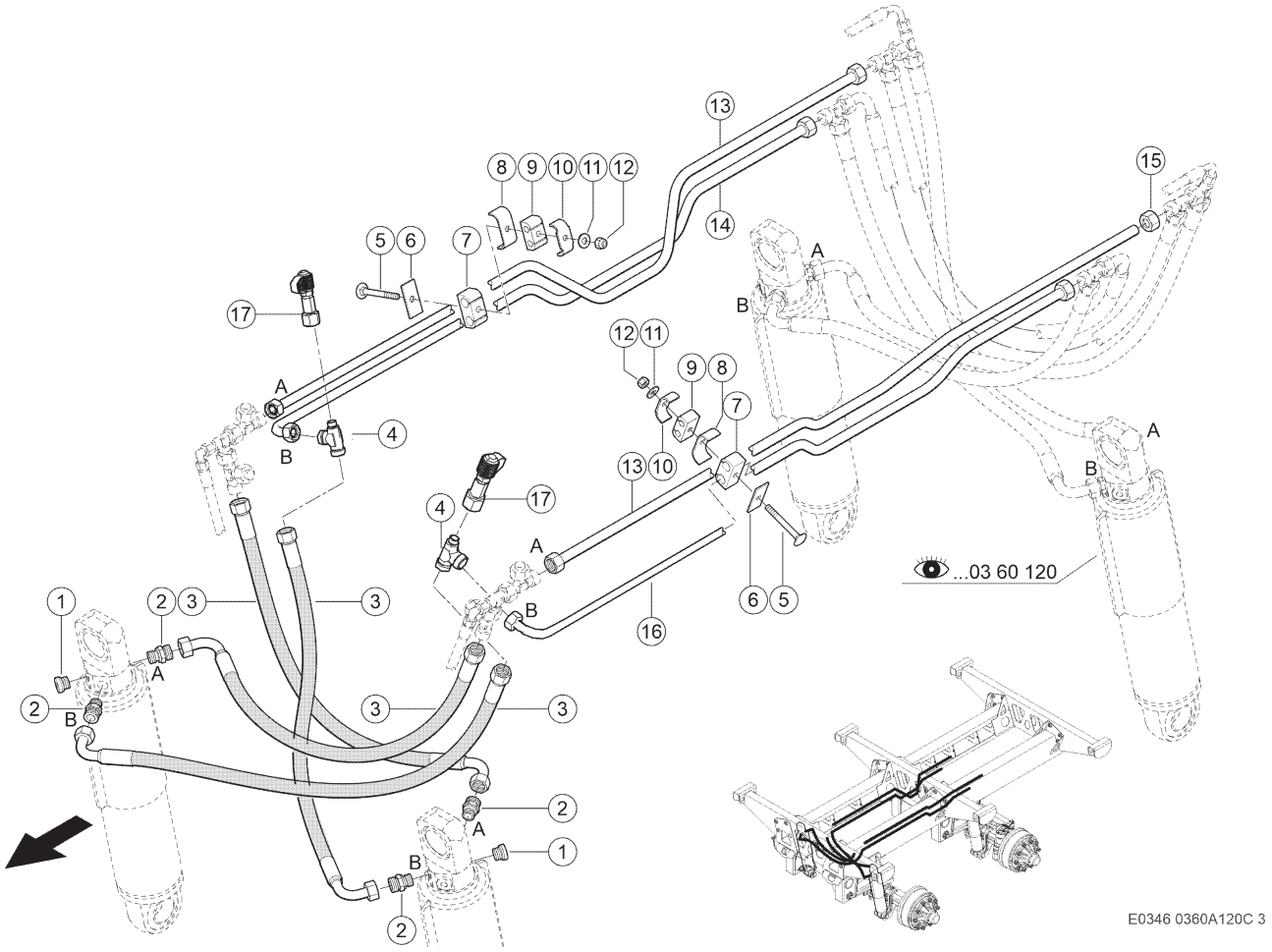

120 HYDRAULISCHE FEDERUNG 1)
120 HYDRAULIC SUSPENSION 1)
120 SUSPENSION HYDRAULIQUE 1)

Pos	Teilenummer	Bezeichnung	Abmessung	Description	Désignation	Menge	Bedingung
1	00 0056 141 0	VERSCHLUSSSCHRAUBE	G 1/2" X 14	SCREW PLUG	VIS DE FERMETURE	2	2)
2	00 0249 780 0	EINSCHRAUBSTUTZEN	SDS-L18XG1/2A -TYPE E	SCREW-IN FITTING	RACCORD À VISSER	4	2)
3	00 1301 262 0	HYDRAULIKSCHLAUCH		HYDR. HOSE	FLEXIBLE HYDRAUL.	4	2)
4	00 0217 397 0	REDUZIERSTUTZEN	RDT-L18/L10/L 18	REDUCING ADAPTER	RACCORD REDUCTEUR	2	2)
5	00 0235 366 0	FLACHRUNDSCHRAUBE	M 8X 80	COACH BOLT	VIS A TETE BOMBEE	6	2)
6	00 0813 888 0	PLATTE	70X25X3	PLATE	PLAQUE	12	2)
7	00 0607 178 0	GUMMILAGER	18/18	RUBBER BEARING	PALIER EN CAOUTCH	6	2)
8	00 0689 237 0	BEFESTIG.SCHELLE	2X25X25X3	ATTACHING CLAMP	COLLIER-FIXATION	6	2)
9	00 0683 658 0	GUMMILAGER	10/10	RUBBER BEARING	PALIER EN CAOUTCH	6	2)
10	00 0689 237 0	BEFESTIG.SCHELLE	2X25X25X3	ATTACHING CLAMP	COLLIER-FIXATION	6	2)
11	00 0239 387 0	CONTACT-SCHEIBE	A8 -8,2X18X1,4	CONTACT WASHER	RONDELLE CONTACT	6	2)
12	00 0238 132 0	SICHERUNGSMUTTER	M8	LOCK NUT	ÉCROU INDESSERRABLE	6	2)
13	00 1391 051 2	ROHRLEITUNG	18X1,5X1665	PIPE	CONDUITE	2	2)
14	00 2789 895 0	ROHRLEITUNG	HYDR. FEDERUNG FAHRWERK	PIPE	CONDUITE	1	2)
15	00 0249 894 0	UEBERWURFMUTTER	FM-L18	UNION NUT	ECROU A CHAPEAU	8	2)
16	00 2789 894 0	ROHRLEITUNG	HYDR. FEDERUNG FAHRWERK	PIPE	CONDUITE	1	2)
17	00 0683 656 1	MESSSTUTZEN	1215 - L10 (DKO) - M16X1	MEASUREMENT NOZZLE	RACCORD DE MESURE	2	2)

2) Ausrüstung

LW_N08_0640	Tandemachse, Achslast 20 t, mit hydraulischem Ausgleich
LW_N08_0660	Tridemachse, Achslast 30 t, mit hydraulischem Ausgleich

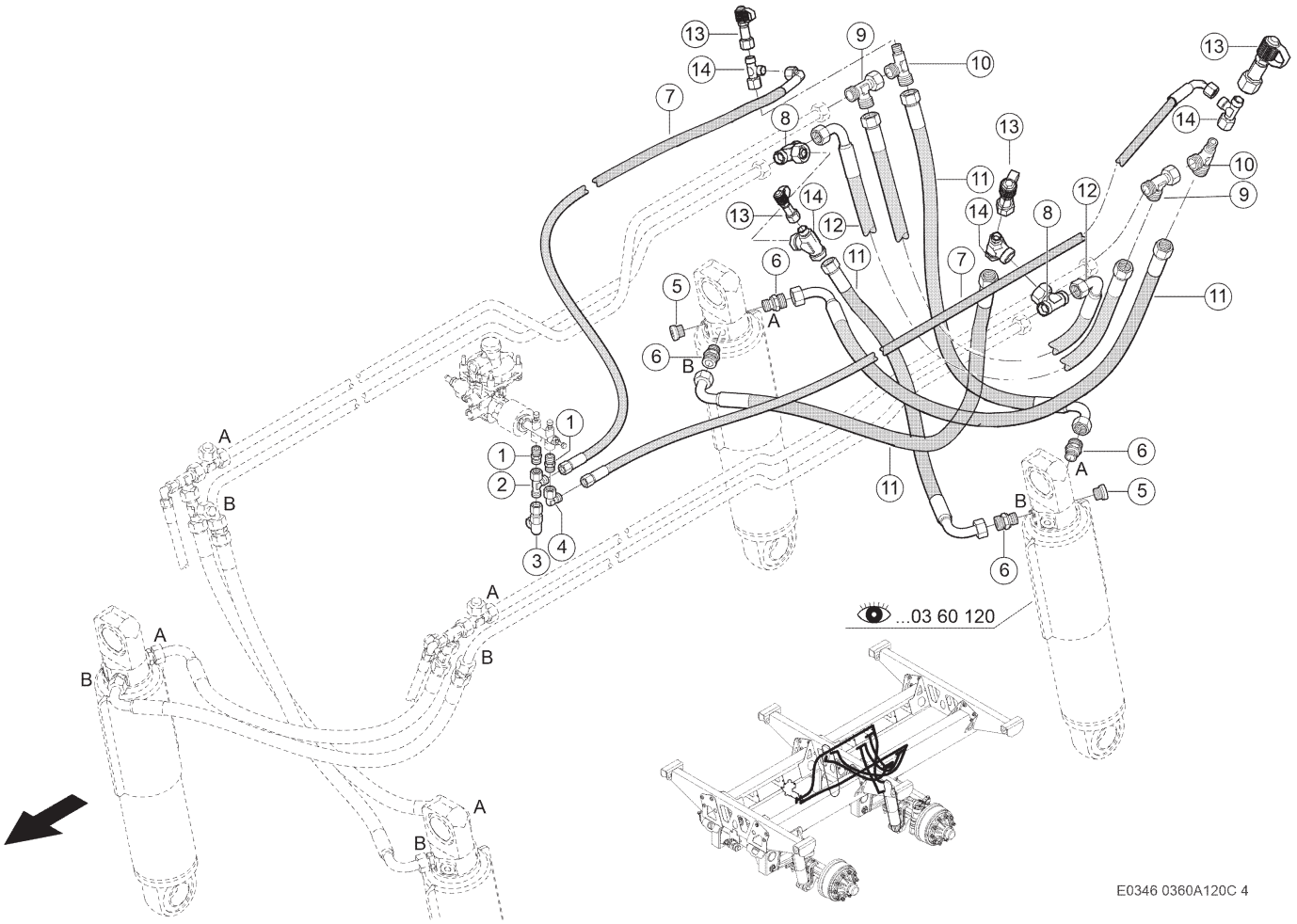

120 HYDRAULISCHE FEDERUNG 1)
120 HYDRAULIC SUSPENSION 1)
120 SUSPENSION HYDRAULIQUE 1)

Pos	Teilenummer	Bezeichnung	Abmessung	Description	Désignation	Menge	Bedingung
1	00 0213 358 0	EINSCHRAUBSTUTZEN	SDS L10 X M12X1,5 TYP F	SCREW-IN FITTING	RACCORD À VISSER	2	2)
2	00 0238 795 0	T-STUTZEN	T-L10	TEE	RACCORD EN T	1	2)
3	00 0683 656 1	MESSSTUTZEN	1215 - L10 (DKO) - M16X1	MEASUREMENT NOZZLE	RACCORD DE MESURE	1	2)
4	00 0238 693 0	EINST.-W-STUTZEN	SWOE-L10	ELBOW UNION	RACCORD ANGULAIRE	1	2)
5	00 0056 141 0	VERSCHLUSSSCHRAUBE	G 1/2" X 14	SCREW PLUG	VIS DE FERMETURE	2	2)
6	00 0249 780 0	EINSCHRAUBSTUTZEN	SDS-L18XG1/2A -TYPE E	SCREW-IN FITTING	RACCORD À VISSER	4	2)
7	00 0738 681 0	SCHLAUCHLEITUNG		HOSE PIPE	TUYAU FLEX. HYDR.	2	2)
8	00 0238 801 0	T-STUTZEN	T-L18	TEE	RACCORD EN T	2	2)
9	00 0249 869 0	EINST T-EINSCHRAUBSTUTZEN	SWORT-L18	MALE CONNECTOR	RACCORD VISSE EN T REGL	2	2)
10	00 0217 397 0	REDUZIERSTUTZEN	RDT-L18/L10/L 18	REDUCING ADAPTER	RACCORD REDUCTEUR	2	2)
11	00 1301 262 0	HYDRAULIKSCHLAUCH		HYDR. HOSE	FLEXIBLE HYDRAUL.	4	2)
12	00 0141 062 0	SCHLAUCHLEITUNG		HOSE PIPE	TUYAU FLEX. HYDR.	2	2)
13	00 0683 656 1	MESSSTUTZEN	1215 - L10 (DKO) - M16X1	MEASUREMENT NOZZLE	RACCORD DE MESURE	4	2)
14	00 0217 397 0	REDUZIERSTUTZEN	RDT-L18/L10/L 18	REDUCING ADAPTER	RACCORD REDUCTEUR	4	2)

2) Ausrüstung

LW_N08_0640	Tandemachse, Achslast 20 t, mit hydraulischem Ausgleich
LW_N08_0660	Tridemachse, Achslast 30 t, mit hydraulischem Ausgleich

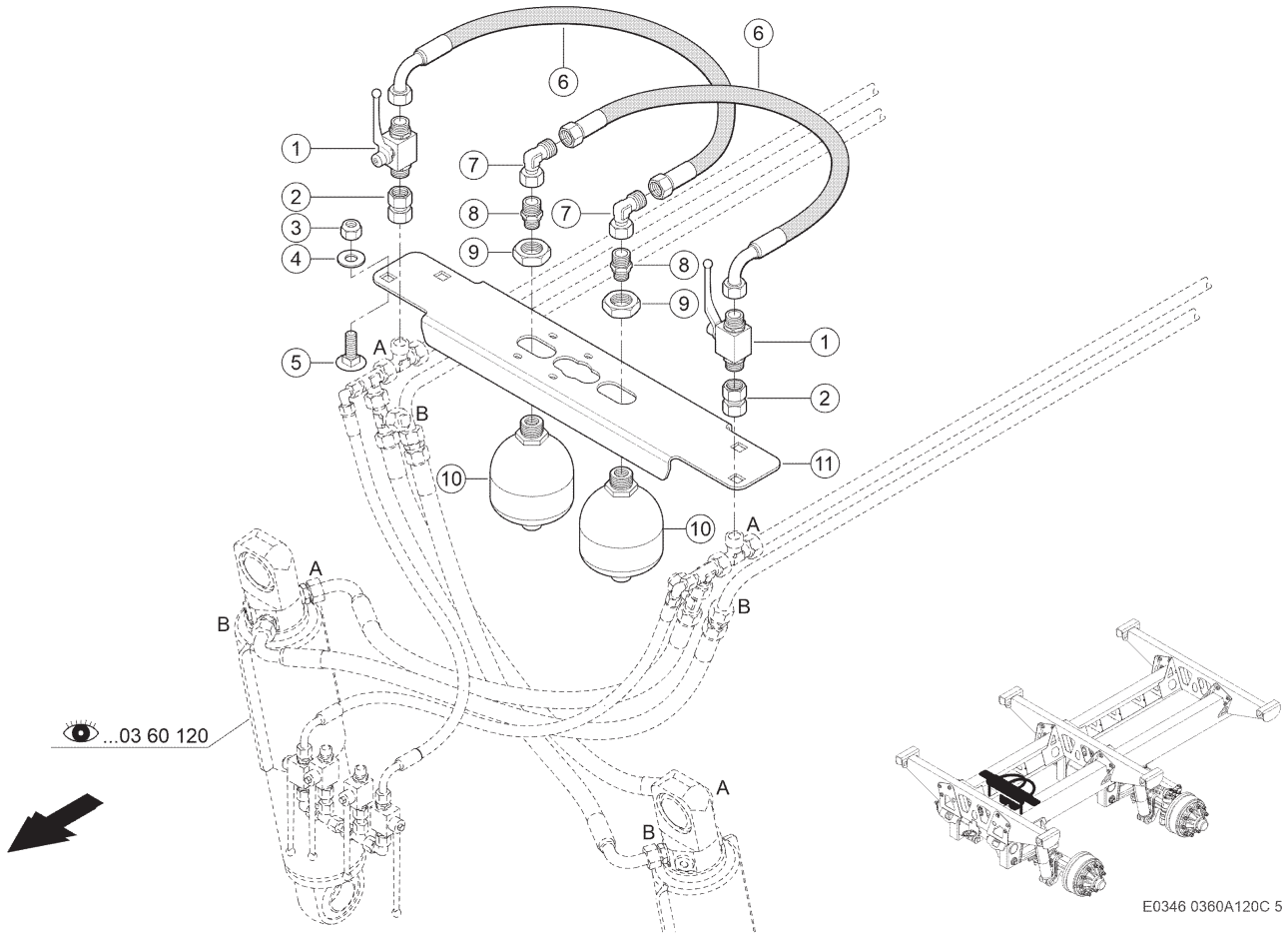

120 HYDRAULISCHE FEDERUNG 1)
120 HYDRAULIC SUSPENSION 1)
120 SUSPENSION HYDRAULIQUE 1)

Pos	Teilenummer	Bezeichnung	Abmessung	Description	Désignation	Menge	Bedingung
1	00 0219 838 0	BLOCK-KUGELHAHN	DN13-L18-RAS TUNG-GRIFF G	BALL-TYPE TAP	ROBINET A BILLE	2	2)
2	00 0216 115 0	VERSCHRAUBUNG	SWOS-L18 GZ	UNION	RACCORD	2	2)
3	00 0238 047 0	SICHERUNGSMUTTER	M16	LOCK NUT	ÉCROU INDESSERRABLE	4	2)
4	00 0239 391 0	CONTACT-SCHEIBE	A16 -16,4X32X2, 8	CONTACT WASHER	RONDELLE CONTACT	4	2)
5	00 0215 814 0	FLACHRUNDSCHRAUBE	M16X40-F=7	COACH BOLT	VIS A TETE BOMBEE	4	2)
6	00 1301 262 0	HYDRAULIKSCHLAUCH		HYDR. HOSE	FLEXIBLE HYDRAUL.	2	2)
7	00 0249 837 0	W-EINSCHR.STUTZEN	SWOE-L18	ANGLE UNION	ANGLE RACCORD FIL	2	2)
8	00 0238 799 0	EINSCHRAUBSTUTZEN	SDS-L18-M22X1, 5-TYPE B	SCREW-IN FITTING	RACCORD À VISSER	2	2)
9	00 0215 356 0	SECHSKANTMUTTER	M33X1,5	HEXAGONAL NUT	ECROU SIX PANS	2	2)
10	00 1322 965 0	DRUCKSPEICHER	0,75L 100BAR I-B-M22X1,5	ACCUMULATOR	ACCUMULATEUR	2	2)
11	00 1392 070 2	STREBE	5X207X 785	BRACE	ETAI	1	2)

2) Ausrüstung

LW_N09_0050	Federung für hydraulisches Fahrwerk

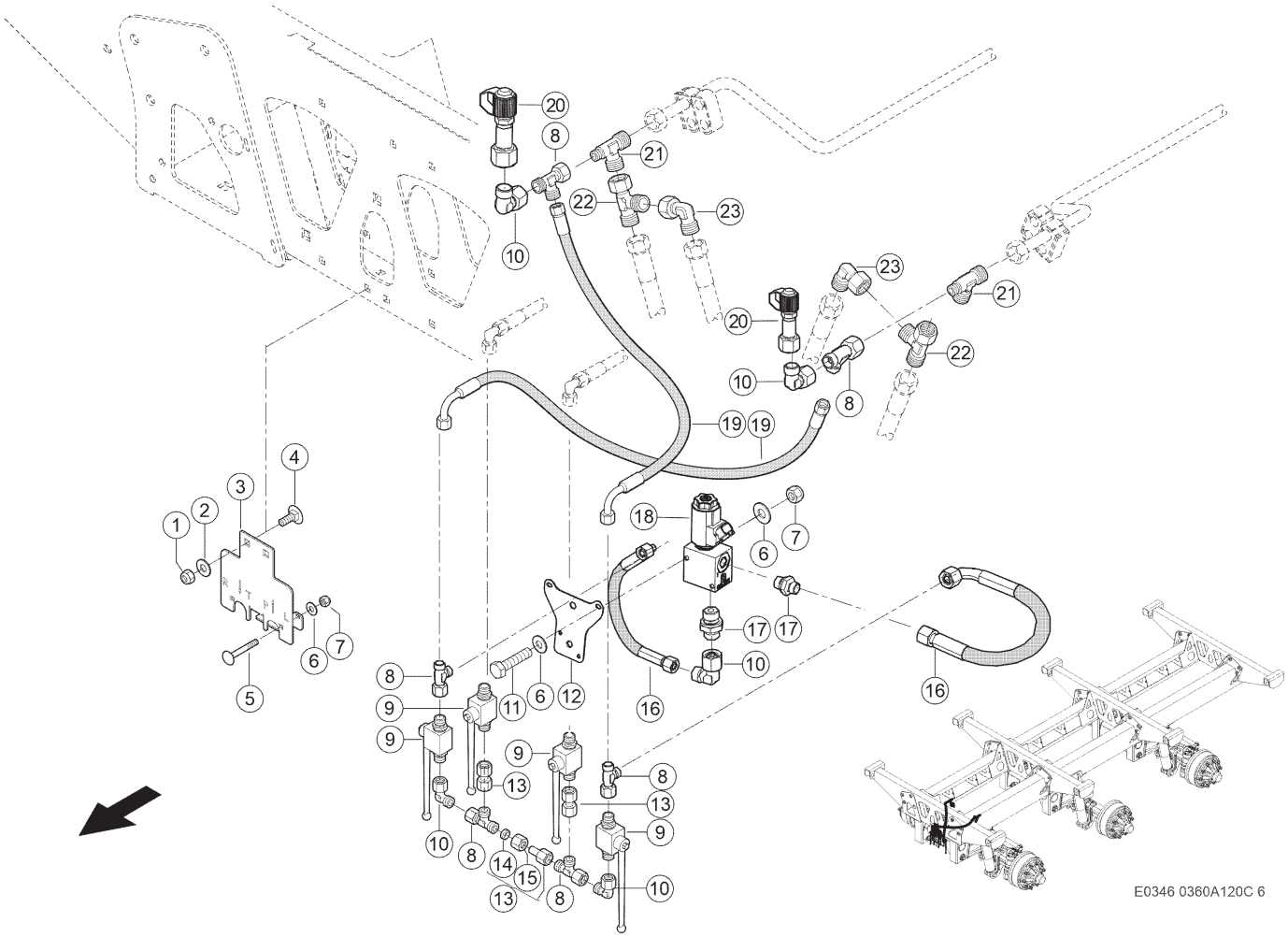

120 HYDRAULISCHE FEDERUNG 1)
120 HYDRAULIC SUSPENSION 1)
120 SUSPENSION HYDRAULIQUE 1)

Pos	Teilenummer	Bezeichnung	Abmessung	Description	Désignation	Menge	Bedingung
1	00 0237 947 0	SECHSKANTMUTTER	M10	HEXAGONAL NUT	ECROU SIX PANS	2	2)
2	00 0239 388 0	CONTACT-SCHEIBE	A 10 -10, 2X22X1,6	CONTACT WASHER	RONDELLE CONTACT	2	2)
3	00 1391 037 3	HALTER	3X150X 205	SUPPORT	SUPPORT	1	2)
4	00 0502 511 0	FLACHRUNDSCHRAUBE	M10X25X20-F=3	COACH BOLT	VIS A TETE BOMBEE	2	2)
5	00 0235 345 0	FLACHRUNDSCHRAUBE	M 6X50	COACH BOLT	VIS A TETE BOMBEE	2	2)
6	00 0239 386 0	CONTACT-SCHEIBE	A6 -6,1X14X1,3	CONTACT WASHER	RONDELLE CONTACT	6	2)
7	00 0237 983 0	SECHSKANTMUTTER	M6	HEXAGONAL NUT	ECROU SIX PANS	4	2)
8	00 0238 890 0	T-STUTZEN	SWORT-L10	TEE	RACCORD EN T	6	2)
9	00 0904 268 0	BLOCKKUGELHAHN	DN8-L10-PN250 -GERADER GR	BLOCK BALL VALVE	ROBINET A BOIS. SPHERIQUE	4	2)
10	00 0238 693 0	EINST.-W-STUTZEN	SWOE-L10	ELBOW UNION	RACCORD ANGULAIRE	5	2)
11	00 0235 509 0	SECHSKANTSCHRAUBE	M06X50	HEXAGON HEAD BOLT	VIS SIX PANS	2	2)
12	00 2932 859 0	PLATTE		PLATE	PLAQUE	1	2)
13	00 0660 608 0	ROHRLEITUNG	10X1X 40	PIPE	CONDUITE	3	2)
14	00 0215 481 0	PROFILRING	P-R10L/S	PROFILE RING	OLIVE	1	2)
15	00 0215 482 0	UEBERWURFMUTTER	A3 L10	UNION NUT	ECROU A CHAPEAU	1	2)
16	00 1302 502 0	SCHLAUCHLEITUNG		HOSE PIPE	TUYAU FLEX. HYDR.	2	2)
17	00 0238 784 0	G-EINSCHRAUBSTUTZEN	SDS-L10XG3/8A -TYPE B	STRAIGHT MALE CONNECTOR	RACCORD VISSE G	2	2)
18	00 0483 145 0	SPERRVENTIL	WS22GNZ5-2 12 DT M393	LOCK-UP-VALVE	BLOC D`ARRET	1	2)
19	00 0738 705 0	SCHLAUCHLEITUNG		HOSE PIPE	TUYAU FLEX. HYDR.	2	2)
20	00 0683 656 1	MESSSTUTZEN	1215 - L10 (DKO) - M16X1	MEASUREMENT NOZZLE	RACCORD DE MESURE	2	2)
21	00 0217 397 0	REDUZIERSTUTZEN	RDT-L18/L10/L 18	REDUCING ADAPTER	RACCORD REDUCTEUR	2	2)

120 HYDRAULISCHE FEDERUNG 1)
120 HYDRAULIC SUSPENSION 1)
120 SUSPENSION HYDRAULIQUE 1)

Pos	Teilenummer	Bezeichnung	Abmessung	Description	Désignation	Menge	Bedingung
22	00 0249 869 0	EINST T-EINSCHRAUBSTUTZEN	SWORT-L18	MALE CONNECTOR	RACCORD VISSE EN T REGL	2	2)
23	00 0249 837 0	W-EINSCHR.STUTZEN	SWOE-L18	ANGLE UNION	ANGLE RACCORD FIL	2	2)

2)	**Ausrüstung**		
	LW_N08_0650	Tridemachse, Achslast 27 t, mit hydraulischem Ausgleich	
	LW_N08_0660	Tridemachse, Achslast 30 t, mit hydraulischem Ausgleich	

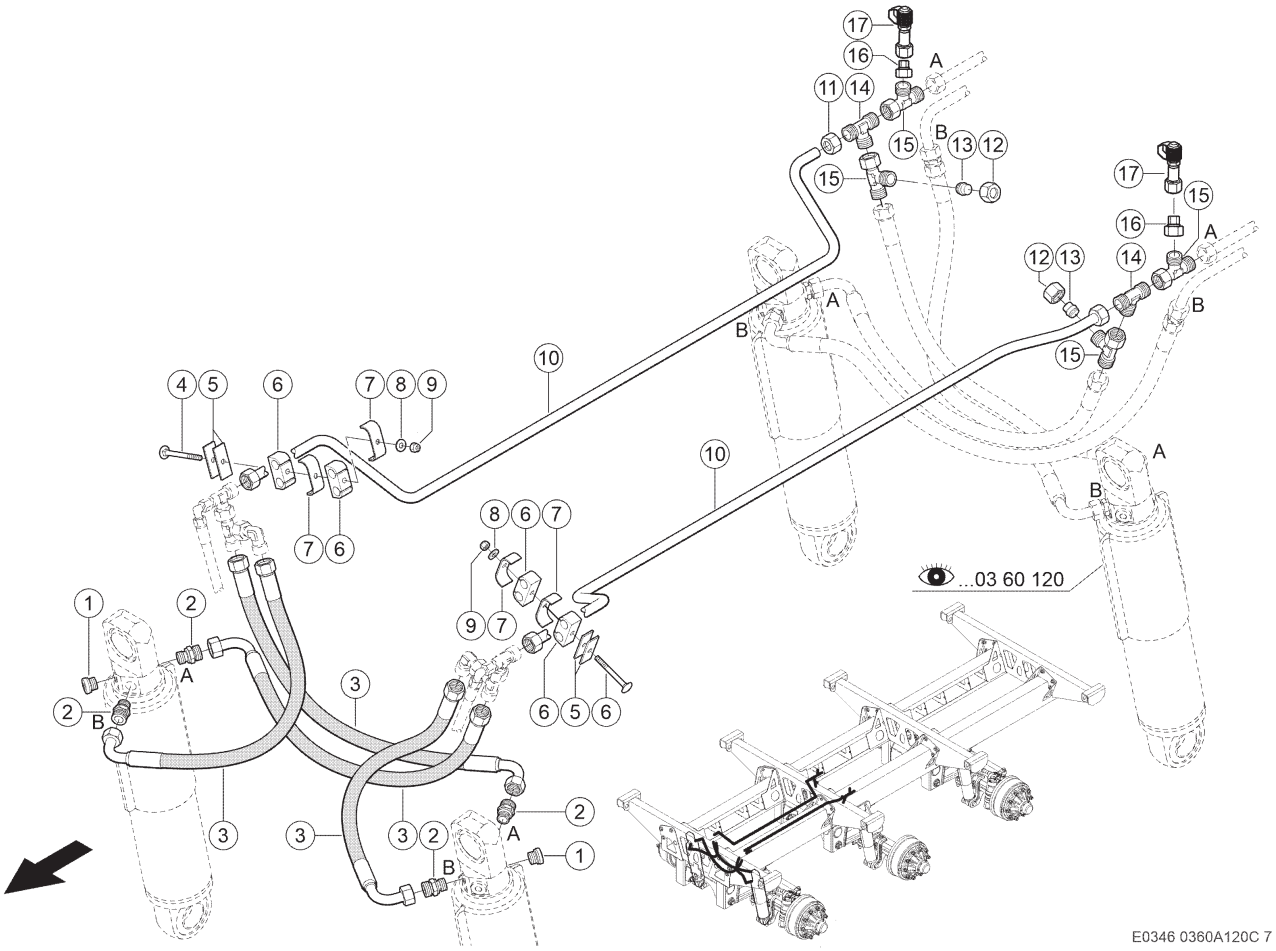

120 HYDRAULISCHE FEDERUNG 1)
120 HYDRAULIC SUSPENSION 1)
120 SUSPENSION HYDRAULIQUE 1)

Pos	Teilenummer	Bezeichnung	Abmessung	Description	Désignation	Menge	Bedingung
1	00 0056 141 0	VERSCHLUSSSCHRAUBE	G 1/2" X 14	SCREW PLUG	VIS DE FERMETURE	2	2)
2	00 0249 780 0	EINSCHRAUBSTUTZEN	SDS-L18XG1/2A -TYPE E	SCREW-IN FITTING	RACCORD À VISSER	4	2)
3	00 1301 262 0	HYDRAULIKSCHLAUCH		HYDR. HOSE	FLEXIBLE HYDRAUL.	4	2)
4	00 0235 366 0	FLACHRUNDSCHRAUBE	M 8X 80	COACH BOLT	VIS A TETE BOMBEE	2	2)
5	00 0813 888 0	PLATTE	70X25X3	PLATE	PLAQUE	4	2)
6	00 0607 178 0	GUMMILAGER	18/18	RUBBER BEARING	PALIER EN CAOUTCH	4	2)
7	00 0689 237 0	BEFESTIG.SCHELLE	2X25X25X3	ATTACHING CLAMP	COLLIER-FIXATION	4	2)
8	00 0239 387 0	CONTACT-SCHEIBE	A8 -8,2X18X1,4	CONTACT WASHER	RONDELLE CONTACT	2	2)
9	00 0238 132 0	SICHERUNGSMUTTER	M8	LOCK NUT	ÉCROU INDESSERRABLE	2	2)
10	00 1399 897 0	ROHRLEITUNG	18X1,5X2020	PIPE	CONDUITE	2	2)
11	00 0249 894 0	UEBERWURFMUTTER	FM-L18	UNION NUT	ECROU A CHAPEAU	4	2)
12	00 0234 515 1	UEBERWURFMUTTER	A3 L18	UNION NUT	ECROU A CHAPEAU	4	2)
13	00 0215 090 1	VERSCHLUSSTOPFEN	PL-L18	PLUG	BOUCHON	4	2)
14	00 0238 801 0	T-STUTZEN	T-L18	TEE	RACCORD EN T	2	2)
15	00 0249 869 0	EINST T-EINSCHRAUBSTUTZEN	SWORT-L18	MALE CONNECTOR	RACCORD VISSE EN T REGL	4	2)
16	00 0219 711 0	VERSCHRAUBUNG	SWOSRE-L18/L 10	UNION	RACCORD	2	2)
17	00 0683 656 1	MESSSTUTZEN	1215 - L10 (DKO) - M16X1	MEASUREMENT NOZZLE	RACCORD DE MESURE	2	2)

2) Ausrüstung

LW_N08_0650	Tridemachse, Achslast 27 t, mit hydraulischem Ausgleich
LW_N08_0660	Tridemachse, Achslast 30 t, mit hydraulischem Ausgleich

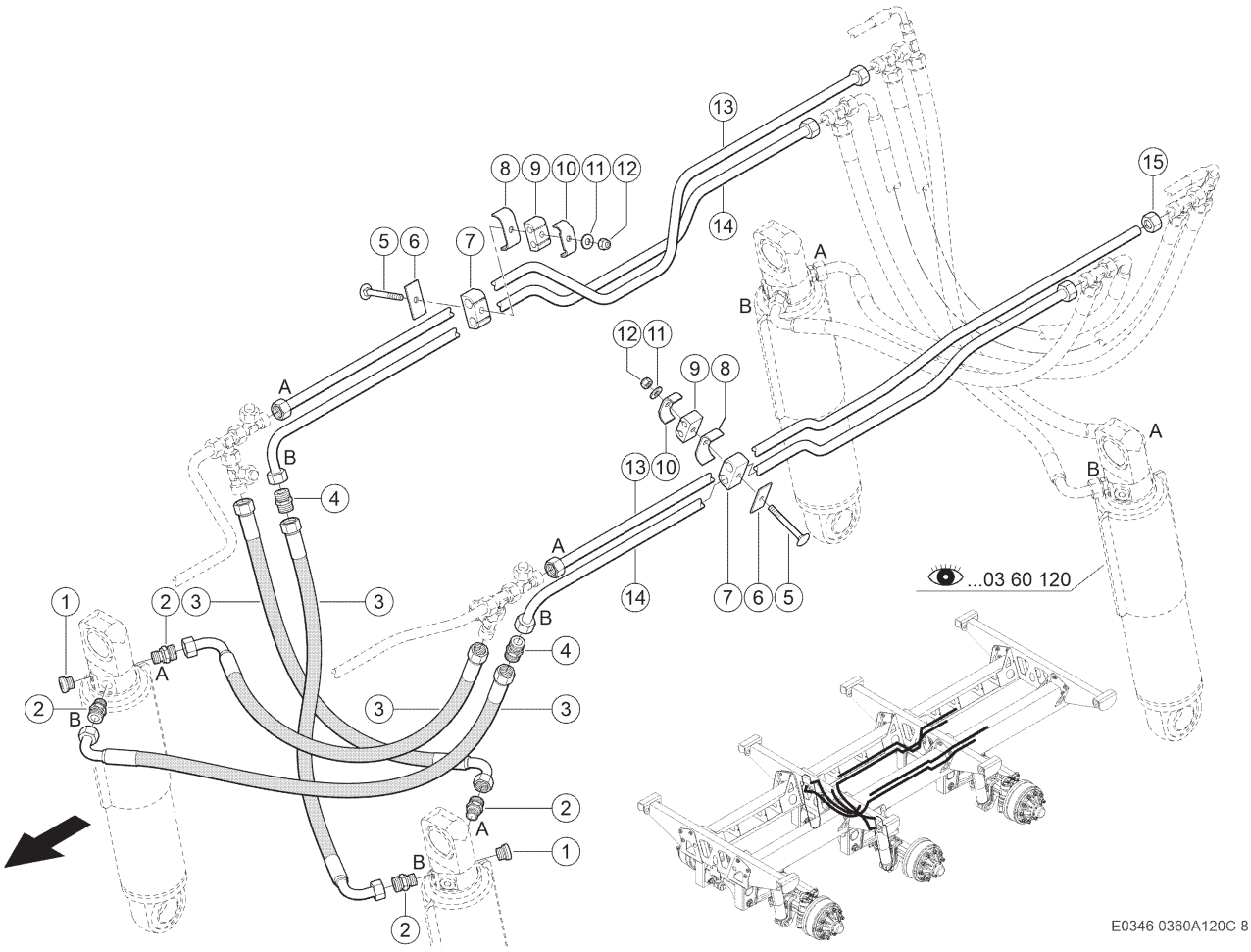

120 HYDRAULISCHE FEDERUNG 1)
120 HYDRAULIC SUSPENSION 1)
120 SUSPENSION HYDRAULIQUE 1)

Pos	Teilenummer	Bezeichnung	Abmessung	Description	Désignation	Menge	Bedingung
1	00 0056 141 0	VERSCHLUSSSCHRAUBE	G 1/2" X 14	SCREW PLUG	VIS DE FERMETURE	2	2)
2	00 0249 780 0	EINSCHRAUBSTUTZEN	SDS-L18XG1/2A -TYPE E	SCREW-IN FITTING	RACCORD À VISSER	4	2)
3	00 1301 262 0	HYDRAULIKSCHLAUCH		HYDR. HOSE	FLEXIBLE HYDRAUL.	4	2)
4	00 0238 798 0	VERBINDUNGSSTUTZEN	S-L18	CONNECTOR	RACCORD	2	2)
5	00 0235 366 0	FLACHRUNDSCHRAUBE	M 8X 80	COACH BOLT	VIS A TETE BOMBEE	6	2)
6	00 0813 888 0	PLATTE	70X25X3	PLATE	PLAQUE	6	2)
7	00 0607 178 0	GUMMILAGER	18/18	RUBBER BEARING	PALIER EN CAOUTCH	6	2)
8	00 0689 237 0	BEFESTIG.SCHELLE	2X25X25X3	ATTACHING CLAMP	COLLIER-FIXATION	6	2)
9	00 0683 658 0	GUMMILAGER	10/10	RUBBER BEARING	PALIER EN CAOUTCH	6	2)
10	00 0683 254 0	KLEMMBUEGEL	2X18X25X3	CLAMP BRACKET	ETRIER DE SERRAGE	6	2)
11	00 0239 387 0	CONTACT-SCHEIBE	A8 -8,2X18X1,4	CONTACT WASHER	RONDELLE CONTACT	6	2)
12	00 0238 132 0	SICHERUNGSMUTTER	M8	LOCK NUT	ÉCROU INDESSERRABLE	6	2)
13	00 1391 051 2	ROHRLEITUNG	18X1,5X1665	PIPE	CONDUITE	2	2)
14	00 1391 052 2	ROHRLEITUNG	18X1,5X1665	PIPE	CONDUITE	2	2)
15	00 0249 894 0	UEBERWURFMUTTER	FM-L18	UNION NUT	ECROU A CHAPEAU	8	2)

2) Ausrüstung

LW_N08_0650	Tridemachse, Achslast 27 t, mit hydraulischem Ausgleich
LW_N08_0660	Tridemachse, Achslast 30 t, mit hydraulischem Ausgleich

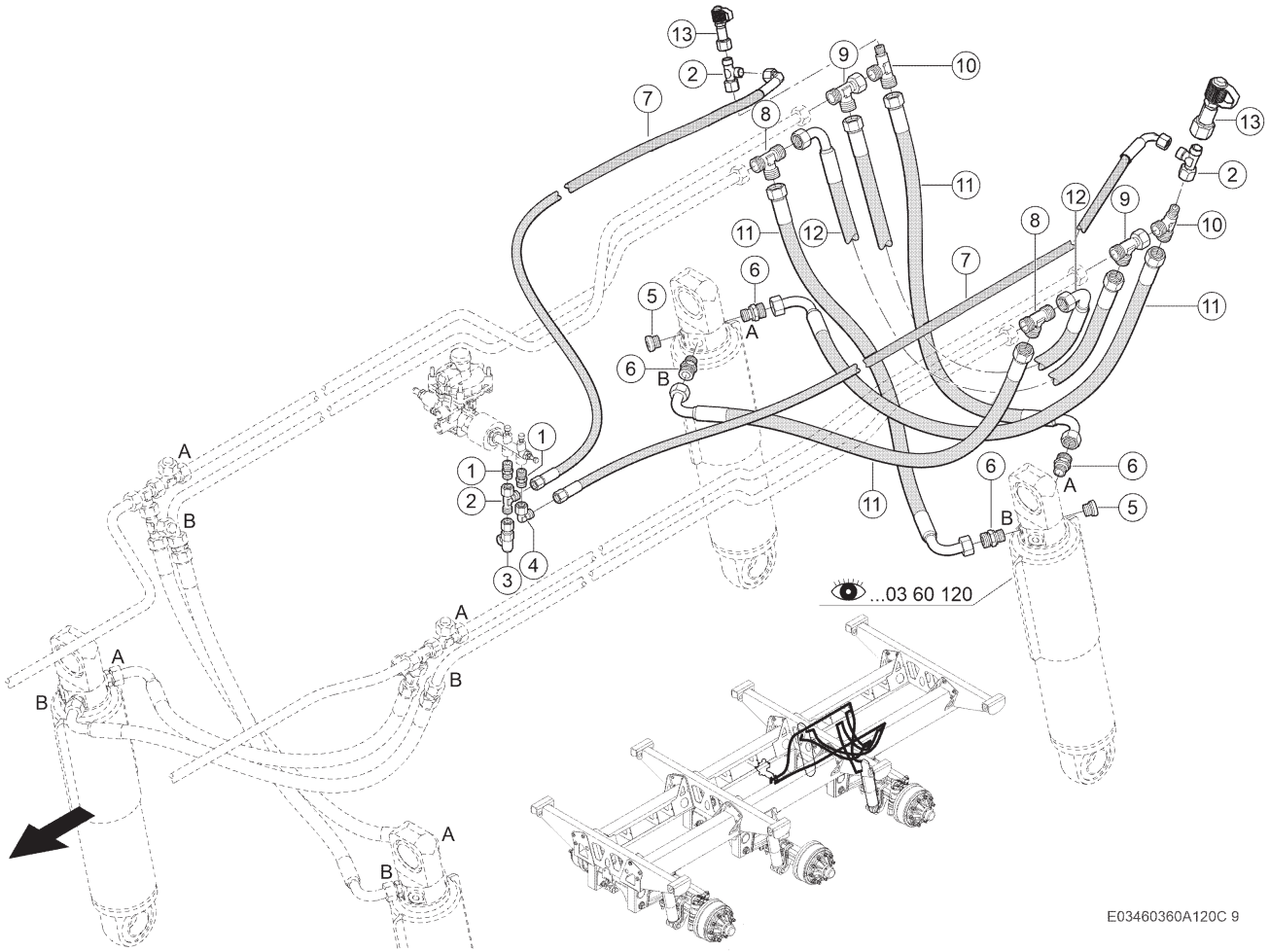

120 HYDRAULISCHE FEDERUNG 1)
120 HYDRAULIC SUSPENSION 1)
120 SUSPENSION HYDRAULIQUE 1)

Pos	Teilenummer	Bezeichnung	Abmessung	Description	Désignation	Menge	Bedingung
1	00 0213 358 0	EINSCHRAUBSTUTZEN	SDS L10 X M12X1,5 TYP F	SCREW-IN FITTING	RACCORD À VISSER	2	2)
2	00 0238 890 0	T-STUTZEN	SWORT-L10	TEE	RACCORD EN T	3	2)
3	00 0683 656 1	MESSSTUTZEN	1215 - L10 (DKO) - M16X1	MEASUREMENT NOZZLE	RACCORD DE MESURE	1	2)
4	00 0238 693 0	EINST.-W-STUTZEN	SWOE-L10	ELBOW UNION	RACCORD ANGULAIRE	1	2)
5	00 0056 141 0	VERSCHLUSSSCHRAUBE	G 1/2" X 14	SCREW PLUG	VIS DE FERMETURE	2	2)
6	00 0249 780 0	EINSCHRAUBSTUTZEN	SDS-L18XG1/2A -TYPE E	SCREW-IN FITTING	RACCORD À VISSER	4	2)
7	00 0738 681 0	SCHLAUCHLEITUNG		HOSE PIPE	TUYAU FLEX. HYDR.	2	2)
8	00 0238 801 0	T-STUTZEN	T-L18	TEE	RACCORD EN T	2	2)
9	00 0249 869 0	EINST T-EINSCHRAUBSTUTZEN	SWORT-L18	MALE CONNECTOR	RACCORD VISSE EN T REGL	2	2)
10	00 0217 397 0	REDUZIERSTUTZEN	RDT-L18/L10/L 18	REDUCING ADAPTER	RACCORD REDUCTEUR	2	2)
11	00 1301 262 0	HYDRAULIKSCHLAUCH		HYDR. HOSE	FLEXIBLE HYDRAUL.	4	2)
12	00 0141 062 0	SCHLAUCHLEITUNG		HOSE PIPE	TUYAU FLEX. HYDR.	2	2)
13	00 0683 656 1	MESSSTUTZEN	1215 - L10 (DKO) - M16X1	MEASUREMENT NOZZLE	RACCORD DE MESURE	2	2)

2) Ausrüstung

LW_N08_0650	Tridemachse, Achslast 27 t, mit hydraulischem Ausgleich
LW_N08_0660	Tridemachse, Achslast 30 t, mit hydraulischem Ausgleich

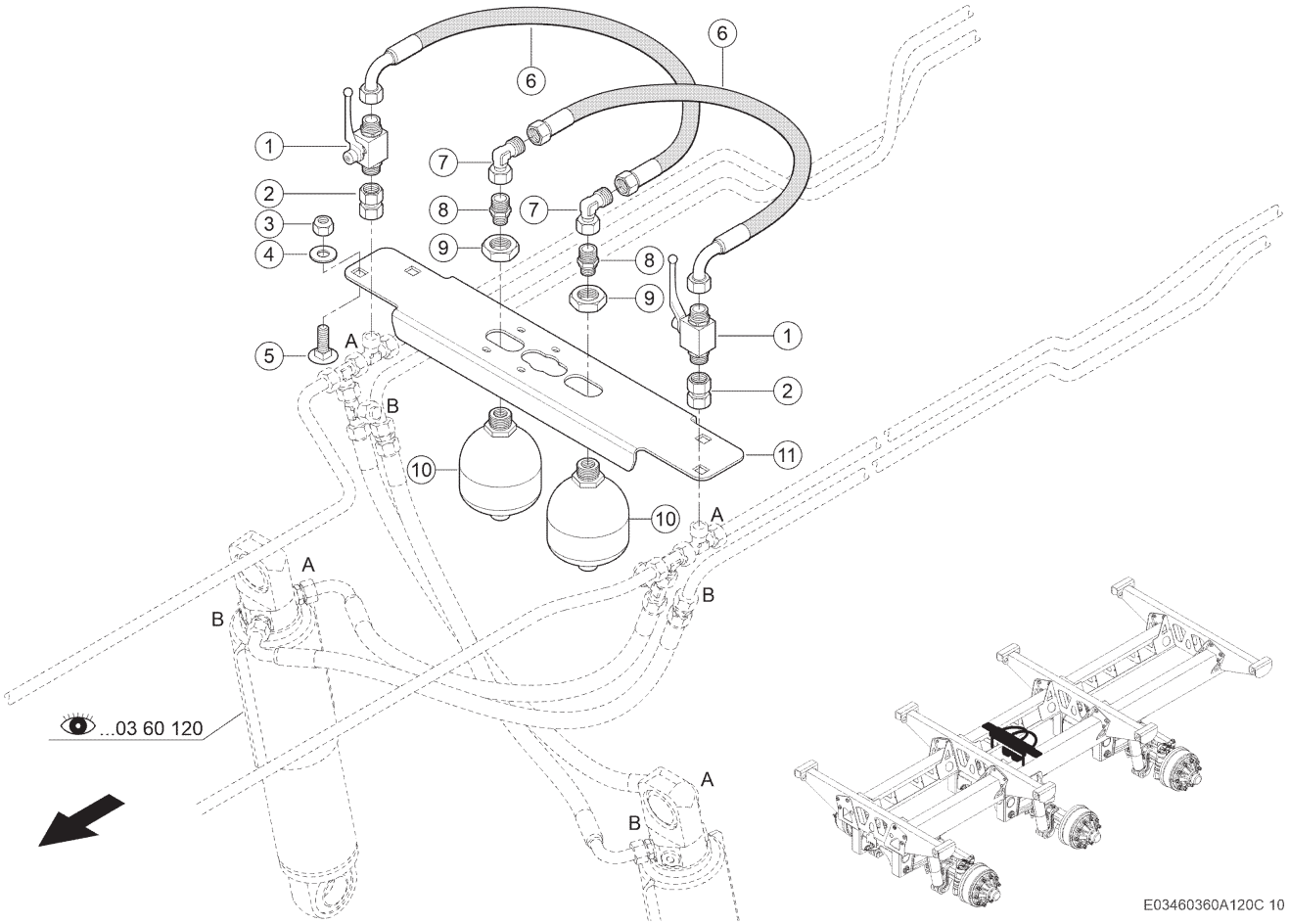

120 HYDRAULISCHE FEDERUNG 1)
120 HYDRAULIC SUSPENSION 1)
120 SUSPENSION HYDRAULIQUE 1)

Pos	Teilenummer	Bezeichnung	Abmessung	Description	Désignation	Menge	Bedingung
1	00 0219 838 0	BLOCK-KUGELHAHN	DN13-L18-RAS TUNG-GRIFF G	BALL-TYPE TAP	ROBINET A BILLE	2	2)
2	00 0216 115 0	VERSCHRAUBUNG	SWOS-L18 GZ	UNION	RACCORD	2	2)
3	00 0238 047 0	SICHERUNGSMUTTER	M16	LOCK NUT	ÉCROU INDESSERRABLE	4	2)
4	00 0239 391 0	CONTACT-SCHEIBE	A16 -16,4X32X2, 8	CONTACT WASHER	RONDELLE CONTACT	4	2)
5	00 0215 814 0	FLACHRUNDSCHRAUBE	M16X40-F=7	COACH BOLT	VIS A TETE BOMBEE	4	2)
6	00 1301 262 0	HYDRAULIKSCHLAUCH		HYDR. HOSE	FLEXIBLE HYDRAUL.	2	2)
7	00 0249 837 0	W-EINSCHR.STUTZEN	SWOE-L18	ANGLE UNION	ANGLE RACCORD FIL	2	2)
8	00 0238 799 0	EINSCHRAUBSTUTZEN	SDS-L18-M22X1, 5-TYPE B	SCREW-IN FITTING	RACCORD À VISSER	2	2)
9	00 0215 356 0	SECHSKANTMUTTER	M33X1,5	HEXAGONAL NUT	ECROU SIX PANS	2	2)
10	00 1322 965 0	DRUCKSPEICHER	0,75L 100BAR I-B-M22X1,5	ACCUMULATOR	ACCUMULATEUR	2	2)
11	00 1392 070 2	STREBE	5X207X 785	BRACE	ETAI	1	2)

1)	**Maschinennummer**		+ ab 99101511
2)	**Ausrüstung**		
		LW_N09_0050	Federung für hydraulisches Fahrwerk

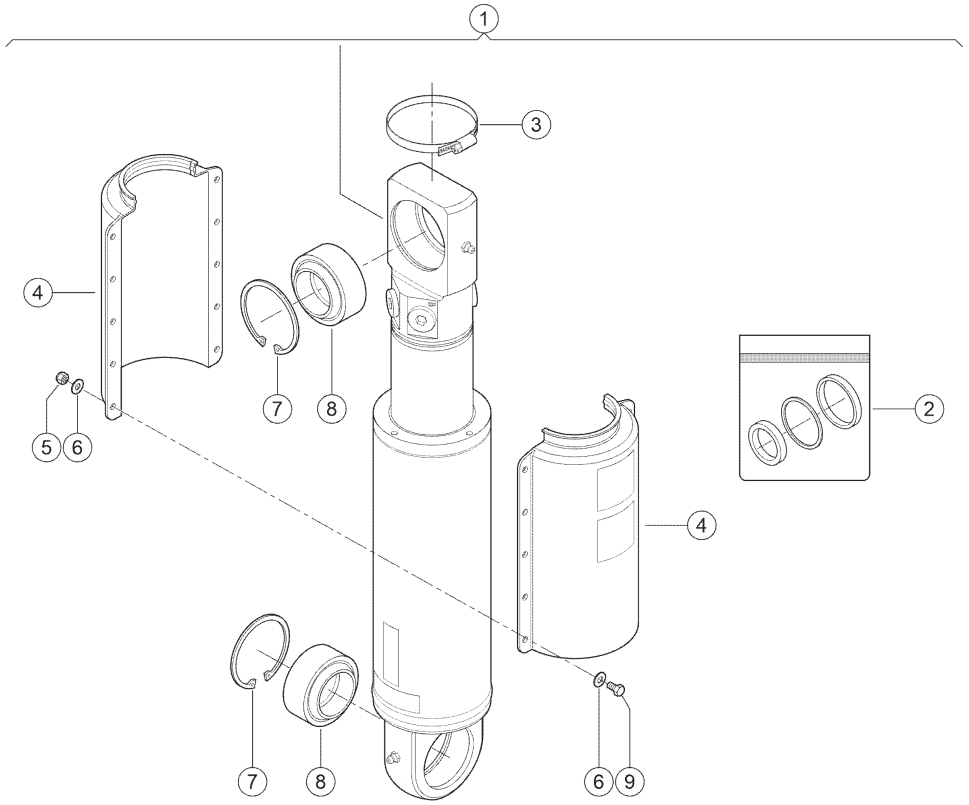

E03460360A120C 12

120 HYDRAULISCHE FEDERUNG 1)
120 HYDRAULIC SUSPENSION 1)
120 SUSPENSION HYDRAULIQUE 1)

Pos	Teilenummer	Bezeichnung	Abmessung	Description	Désignation	Menge	Bedingung
1	00 0168 515 0	HYDRAULIKZYLINDER	D100/080	HYDR. CYLINDER	VERIN HYDRAULIQUE	1	2)
1	00 0151 391 0	HYDRAULIKZYLINDER	D100/080 (ROTER PUNKT)	HYDR. CYLINDER	VERIN HYDRAULIQUE	1	2)
2	00 0151 553 0	DICHTUNGSATZ	100/80 (KIT)	SEAL SET	JEU DE JOINTS	1	2)
3	60 0500 348 8	SCHELLE	A 080-100X9 W2	CLAMP	COLLIER	1	2)
4	00 0168 509 0	SCHUTZ	D100/080 S200	GUARD	GARANT	2	2)
4	00 0151 730 0	SCHUTZ		GUARD	GARANT	2	2)
5	00 0237 983 0	SECHSKANTMUTTER	M6	HEXAGONAL NUT	ECROU SIX PANS	10	2)
6	00 0239 386 0	CONTACT-SCHEIBE	A6 -6,1X14X1,3	CONTACT WASHER	RONDELLE CONTACT	20	2)
7	00 0235 187 0	SICHERUNGSRING	75X2,5	CIRCLIP	CIRCLIPS	2	2)
8	00 0460 378 0	GELENKLAGER	GE45FO-2RS-4 5X75X43X28	JOINT BEARING	PALIER A ROTULE	2	2)
9	00 0237 466 0	SECHSKANTSCHRAUBE	M06X20	HEXAGON HEAD BOLT	VIS SIX PANS	10	2)

1)	**Maschinennummer**		+ ab 99101511
2)	**Ausrüstung**		
		LW_N08_0650	Tridemachse, Achslast 27 t, mit hydraulischem Ausgleich
		LW_N08_0660	Tridemachse, Achslast 30 t, mit hydraulischem Ausgleich

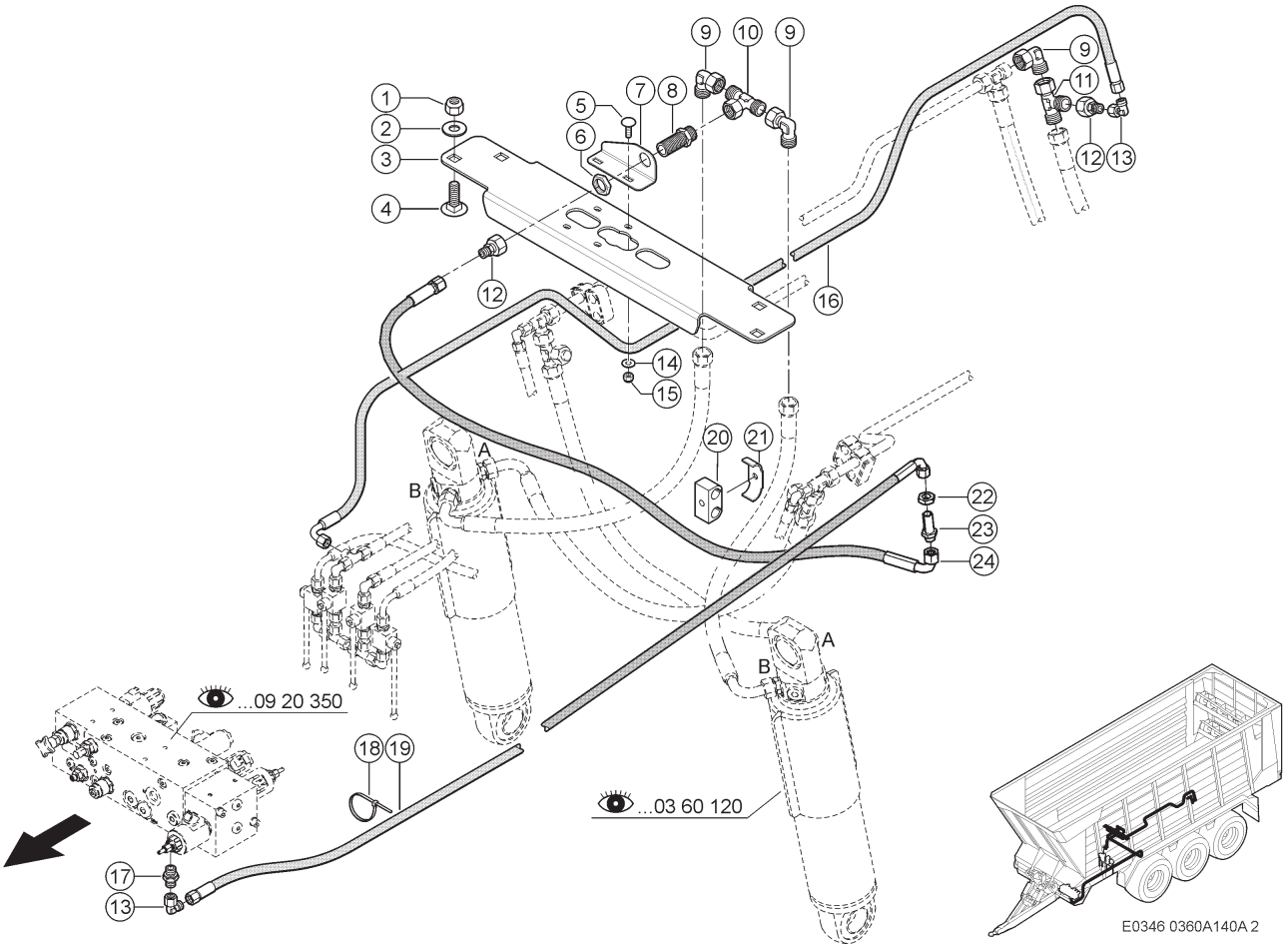

140 HYDRAULISCHE LIFTACHSE 1)
140 HYDRAULIC LIFT AXLE 1)
140 ESSIEU LIFT HYDRAULIQUE 1)

Pos	Teilenummer	Bezeichnung	Abmessung	Description	Désignation	Menge	Bedingung
1	00 0238 047 0	SICHERUNGSMUTTER	M16	LOCK NUT	ÉCROU INDESSERRABLE	4	
2	00 0239 391 0	CONTACT-SCHEIBE	A16 -16,4X32X2, 8	CONTACT WASHER	RONDELLE CONTACT	4	
3	00 1392 070 2	STREBE	5X207X 785	BRACE	ETAI	1	
4	00 0215 814 0	FLACHRUNDSCHRAUBE	M16X40-F=7	COACH BOLT	VIS A TETE BOMBEE	4	
5	00 1133 541 0	FLACHRUNDSCHRAUBE	M8X20X13-F=3	COACH BOLT	VIS A TETE BOMBEE	2	
6	00 0215 315 0	SECHSKANTMUTTER	M26X1,5	HEXAGONAL NUT	ECROU SIX PANS	1	
7	00 1392 514 0	WINKEL	3X 92X 130	ANGLE	ANGLE	1	
8	00 0215 485 0	SCHOTTSTUTZEN	L18	SUPPORT	SUPPORT	1	
9	00 0249 837 0	W-EINSCHR.STUTZEN	SWOE-L18	ANGLE UNION	ANGLE RACCORD FIL	3	
10	00 0249 853 0	EINST.-T-STUTZEN	SWOBT-L18	T-UNION, ADJUSTM.	T-TUBULURE	1	
11	00 0249 869 0	EINST T-EINSCHRAUBSTUTZEN	SWORT-L18	MALE CONNECTOR	RACCORD VISSE EN T REGL	1	
12	00 0249 799 0	REDUZIERSTUECK	RDSW-L18-L10	REDUCER PART	REDUCTEUR	2	
13	00 0238 693 0	EINST.-W-STUTZEN	SWOE-L10	ELBOW UNION	RACCORD ANGULAIRE	2	
14	00 0239 387 0	CONTACT-SCHEIBE	A8 -8,2X18X1,4	CONTACT WASHER	RONDELLE CONTACT	2	
15	00 0238 132 0	SICHERUNGSMUTTER	M8	LOCK NUT	ÉCROU INDESSERRABLE	2	
16	00 0861 954 0	SCHLAUCHLEITUNG		HOSE PIPE	TUYAU FLEX. HYDR.	1	
17	00 0238 784 0	G-EINSCHRAUBSTUTZEN	SDS-L10XG3/8A -TYPE B	STRAIGHT MALE CONNECTOR	RACCORD VISSE G	1	
18	00 0237 871 0	KABELBINDER	4,8X188X1,3	CABLE TIE	SERRE-CÂBLE	10	
19	00 0861 955 0	SCHLAUCHLEITUNG		HOSE PIPE	TUYAU FLEX. HYDR.	1	
20	00 0697 812 0	GUMMILAGER	22/22	RUBBER BEARING	PALIER EN CAOUTCH	1	
21	00 0683 661 0	DOPPELSCHELLE	2X24X25X3	DOUBLE CLAMP	COLLIER DOUBLE	1	
22	00 0233 324 0	SECHSKANTMUTTER	M16X1,5	HEXAGONAL NUT	ECROU SIX PANS	1	
23	00 0239 082 0	SCHOTTSTUTZEN	BHS-L10	SUPPORT	SUPPORT	1	
24	00 0738 681 0	SCHLAUCHLEITUNG		HOSE PIPE	TUYAU FLEX. HYDR.	1	

1) Ausrüstung

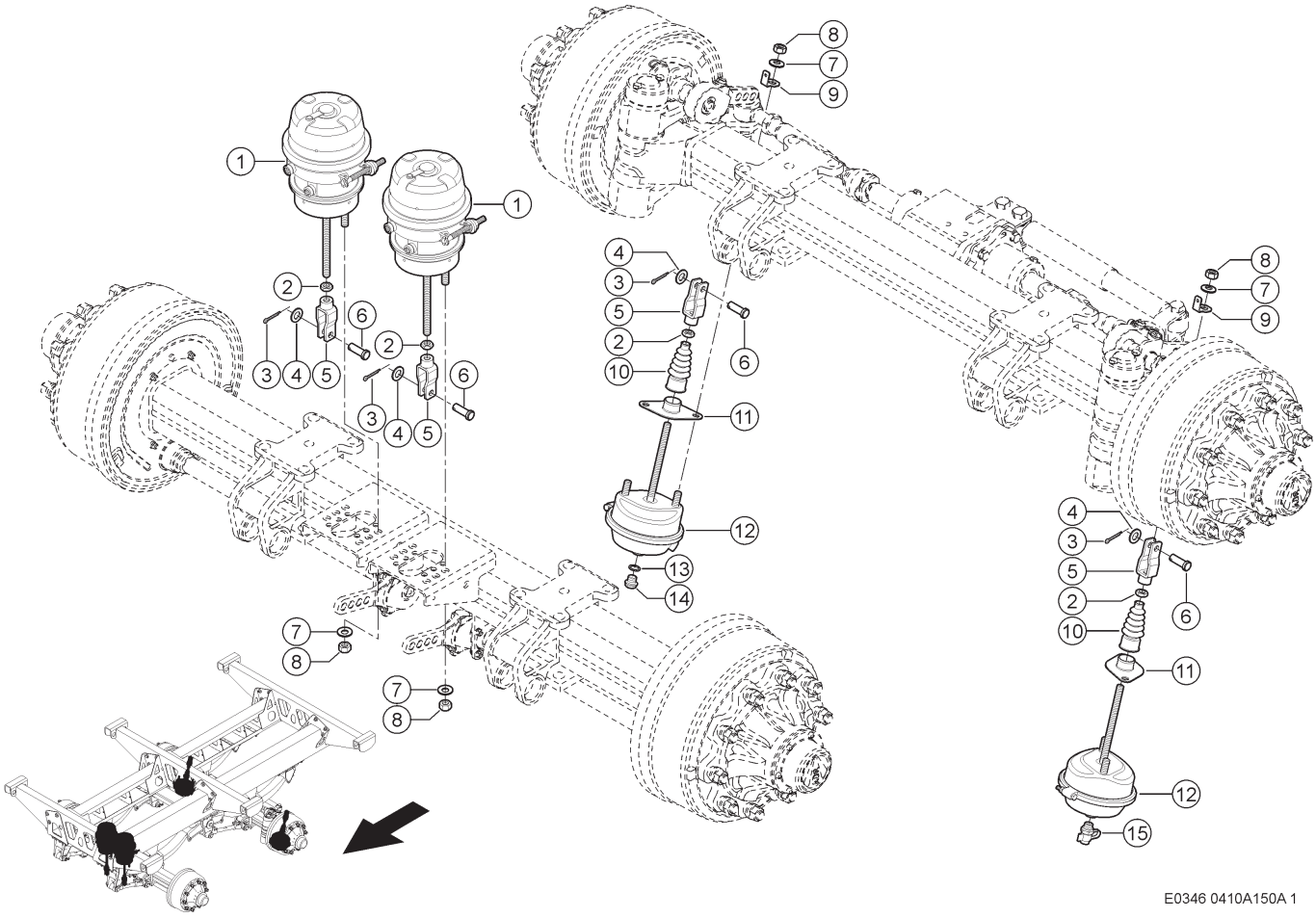

150 DRUCKLUFTBREMSANLAGE 1)
150 COMPRESSED-AIR BRAKE SYSTEM 1)
150 SYSTÈME DE FREIN À AIR COMPRIMÉ 1)

Pos	Teilenummer	Bezeichnung	Abmessung	Description	Désignation	Menge	Bedingung
1	00 0151 312 0	MEMBRANZYLINDER	TYP 24/24	DIAPHRAGM CYLIND.	CYL. A DIAPHRAGME	2	3)
2	00 0233 324 0	SECHSKANTMUTTER	M16X1,5	HEXAGONAL NUT	ECROU SIX PANS	4	
3	00 0235 084 0	SPLINT	3,2X 28	SPLIT PIN	GOUPILLE FENDUE	4	
4	00 0234 262 0	SCHEIBE	15X23X1,5	WASHER	RONDELLE	4	
5	00 0139 695 0	GABEL		FORK	FOURCHETTE	4	
6	00 0139 708 0	BOLZEN	14X40	PIN	BOULON	4	
7	00 0239 391 0	CONTACT-SCHEIBE	A16 -16,4X32X2,8	CONTACT WASHER	RONDELLE CONTACT	2	
8	00 0237 519 0	SECHSKANTMUTTER	M16X1,5	HEXAGONAL NUT	ECROU SIX PANS	8	
9	00 1399 658 0	HALTER		SUPPORT	SUPPORT	2	
10	00 2714 676 0	FALTENBALG	D12/36 X110	BELLOWS	ACCORDEON	2	
11	00 0151 893 0	HALTER	FUER FALTENBALG	SUPPORT	SUPPORT	2	
12	00 0151 311 0	MEMBRANZYLINDER	TYP 20	DIAPHRAGM CYLIND.	CYL. A DIAPHRAGME	2	6)
12	00 0864 027 0	MEMBRANZYLINDER	TYP 24 - 123 240 002 HAL	DIAPHRAGM CYLIND.	CYL. A DIAPHRAGME	2	3)
13	00 0238 183 0	DICHTRING	A16 X20	SEALING RING	BAGUE D'ÉTANCHÉITÉ	2	
14	00 0244 861 0	VERSCHLUSSSCHRAUBE	A-M16X1,5	SCREW PLUG	VIS DE FERMETURE	2	
15	00 0215 509 1	PRUEFANSCHLUSS	M16X1,5-TYPE B-(M16X1,5-	CONNECTION	RACCORD	1	

1)	**Ausrüstung**	LW_N12_0110	Druckluftbremsanlage für mechanisches Fahrwerk
3)	**Ausrüstung**	LW_N14_0030	Bremszylinder für Druckluftbremsanlage, Tandemachse 20 t
6)	**Ausrüstung**	LW_N14_0020	Bremszylinder für Druckluftbremsanlage, Tandemachse 18 t

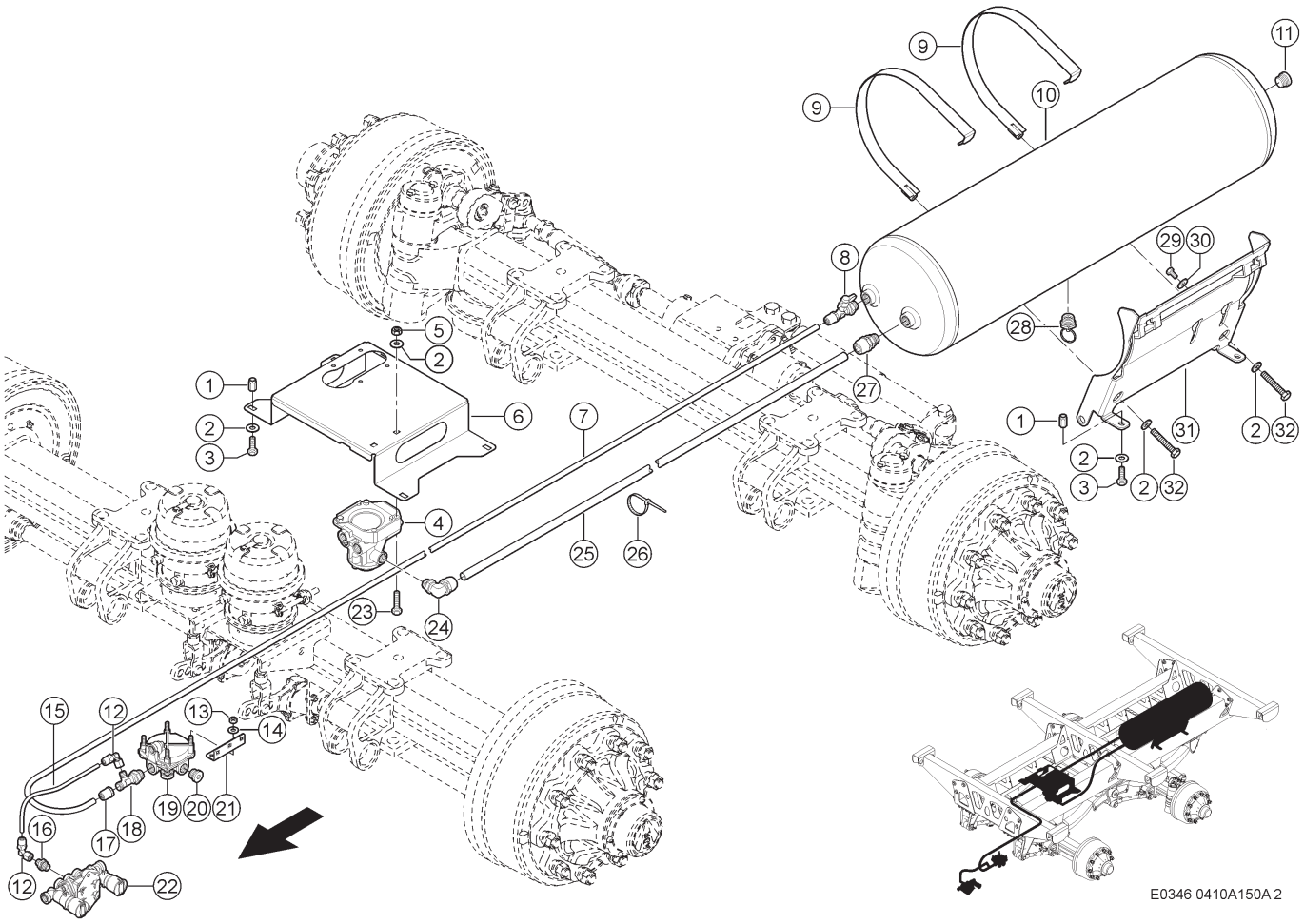

150 DRUCKLUFTBREMSANLAGE 1)
150 COMPRESSED-AIR BRAKE SYSTEM 1)
150 SYSTÈME DE FREIN À AIR COMPRIMÉ 1)

Pos	Teilenummer	Bezeichnung	Abmessung	Description	Désignation	Menge	Bedingung
1	00 0216 395 0	EINNIETMUTTER	M10X23-SW13-KL=0,5-3,5	RIVETING NUT	ÉCROU À RIVER	6	
2	00 0239 388 0	CONTACT-SCHEIBE	A 10 -10, 2X22X1,6	CONTACT WASHER	RONDELLE CONTACT	6	
3	00 0233 396 0	SECHSKANTSCHRAUBE	M10X30-MKL	HEXAGON HEAD BOLT	VIS SIX PANS	6	
4	00 0151 307 0	BREMSVENTIL	1XM16X1, 5/5XM22X1,5	BRAKE VALVE	SOUPAPE DE FREIN	1	
5	00 0236 171 0	SECHSKANTMUTTER	M10	HEXAGONAL NUT	ECROU SIX PANS	2	
6	00 1325 956 2	HALTER		SUPPORT	SUPPORT	1	
7	00 0202 888 0	ROHR	12X1, 5X100000-ROLLE	TUBE	TUBE	6	
8	00 0151 616 0	PRUEFANSCHLUSS	12X1,5-M22X1,5	CONNECTION	RACCORD	1	
9	00 0151 600 0	SPANNBAND	D 276 (SPECIAL PART)	TIGHTENING STRAP	BANDE SERRAGE	2	
10	00 0151 308 0	DRUCKL.BEHAELTER	60L 14,5 BAR 4XM22X1,5 2	TANK	RESERVOIR	1	
11	00 0090 700 0	VERSCHLUSSSCHRAUBE	C-M22X1,5-TYPE H	SCREW PLUG	VIS DE FERMETURE	1	
12	00 0151 617 0	WINKELSTUTZEN	08X1-M14X1,5	ANGLE UNION	RACCORD ANGULAIRE	2	
13	00 0236 170 0	SECHSKANTMUTTER	M8	HEXAGONAL NUT	ECROU SIX PANS	4	
14	00 0239 387 0	CONTACT-SCHEIBE	A8 -8,2X18X1,4	CONTACT WASHER	RONDELLE CONTACT	4	
15	00 0234 854 0	LUFTSCHLAUCH	ROLLE 8X1X20	AIR HOSE	TUYAU A AIR	1	
16	00 0471 829 0	G-EINSCHRAUBSTUTZEN	SDS-L8-M16X1, 5-TYPE G	STRAIGHT MALE CONNECTOR	RACCORD VISSE G	1	
17	00 0216 437 0	STECKER	L12-M18X1,5	PLUG	FICHE	1	
18	00 0234 849 0	WINKELSTUTZEN	SWSDRT-L12-L 8XM22X1,5 TY	ANGLE UNION	RACCORD ANGULAIRE	1	

150 DRUCKLUFTBREMSANLAGE 1)
150 COMPRESSED-AIR BRAKE SYSTEM 1)
150 SYSTÈME DE FREIN À AIR COMPRIMÉ 1)

Pos	Teilenummer	Bezeichnung	Abmessung	Description	Désignation	Menge	Bedingung
19	00 0151 124 0	RELAISVENTIL	1XM16X1, 5/3XM22X1,5	RELAY VALVE	SOUPAPE RELAIS	1	
20	00 0090 700 0	VERSCHLUSSSCHRAUBE	C-M22X1,5-TYPE H	SCREW PLUG	VIS DE FERMETURE	1	
21	00 1392 176 0	HALTER	RELAISVENTIL	SUPPORT	SUPPORT	1	
22	00 0150 866 0	LOESEVENTIL	M16X1,5	RELEASE VALVE	VELVE DESSERAGE	1	
23	00 0237 456 0	SECHSKANTSCHRAUBE	M10X45	HEXAGON HEAD BOLT	VIS SIX PANS	2	
24	00 0151 614 0	WINKELSTUTZEN	18X2-M22X1,5	ANGLE UNION	RACCORD ANGULAIRE	1	
25	00 0234 855 0	ROHR	ROLLE 18X2 X 20M	TUBE	TUBE	1	
26	00 0237 871 0	KABELBINDER	4,8X188X1,3	CABLE TIE	SERRE-CÂBLE	10	
27	00 1499 358 0	VERBINDUNGSSTUTZEN	M22X1,5-18X2	CONNECTOR	RACCORD	1	
28	00 0233 016 0	ABLASSVENTIL	MECH. M22X1,5 MIT DRUCK	DRAIN VALVE	SOUPAPE DE VIDANG	1	
29	00 0236 200 0	SECHSKANTSCHRAUBE	M8X20	HEXAGON HEAD BOLT	VIS SIX PANS	1	
30	00 0239 393 1	CONTACT-SCHEIBE	B8 -8,2X22X1,9	CONTACT WASHER	RONDELLE CONTACT	1	
31	00 1392 190 1	HALTER	DRUCKLUFTBE HAELTER	SUPPORT	SUPPORT	1	
32	00 0235 221 1	SECHSKANTSCHRAUBE	M10X60	HEXAGON HEAD BOLT	VIS SIX PANS	2	

1)	**Ausrüstung**		
	LW_N12_0110	Druckluftbremsanlage für mechanisches Fahrwerk	

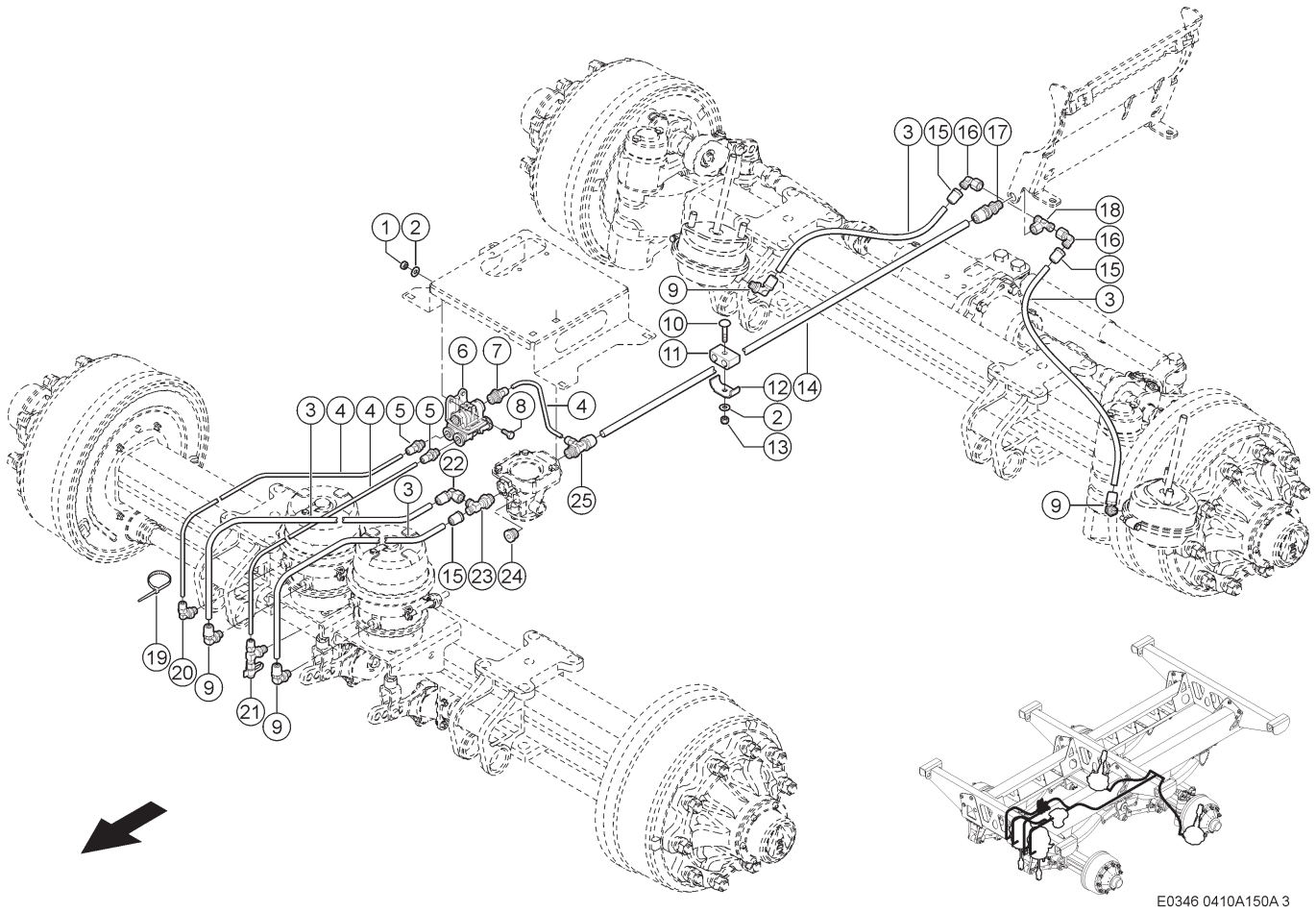

150 DRUCKLUFTBREMSANLAGE 1)
150 COMPRESSED-AIR BRAKE SYSTEM 1)
150 SYSTÈME DE FREIN À AIR COMPRIMÉ 1)

Pos	Teilenummer	Bezeichnung	Abmessung	Description	Désignation	Menge	Bedingung
1	00 0236 170 0	SECHSKANTMUTTER	M8	HEXAGONAL NUT	ECROU SIX PANS	2	
2	00 0239 387 0	CONTACT-SCHEIBE	A8 -8,2X18X1,4	CONTACT WASHER	RONDELLE CONTACT	2	
3	00 0202 888 0	ROHR	12X1, 5X100000-ROL LE	TUBE	TUBE	1	
4	00 0234 854 0	LUFTSCHLAUCH	ROLLE 8X1X20	AIR HOSE	TUYAU A AIR	3	
5	00 0151 613 0	EINSCHRAUBSTUTZEN	08X1-M16X1,5	SCREW-IN FITTING	RACCORD À VISSER	2	
6	00 0150 871 0	LOESEVENTIL	4XM16X1, 5/3XM22X1,5	RELEASE VALVE	VELVE DESSERAGE	1	
7	00 0151 612 0	EINSCHRAUBSTUTZEN	08X1-M22X1,5	SCREW-IN FITTING	RACCORD À VISSER	1	
8	00 0233 259 0	SECHSKANTSCHRAUBE	M08X20-MKL	HEXAGON HEAD BOLT	VIS SIX PANS	2	
9	00 0214 388 0	EINST W-EINSCHRAUBSTUTZEN	SWSDEC-L12X M16X1,5 TYPE	ELBOW-TYPE SCREW-IN UNION ADJUSTABLE	MANCHON VISSÉ À COUDE RÉGLABLE	4	
10	00 0236 449 0	FLACHRUNDSCHRAUBE	M 8X 45	COACH BOLT	VIS A TETE BOMBEE	1	
11	00 0683 659 0	GUMMILAGER	15/15	RUBBER BEARING	PALIER EN CAOUTCH	1	
12	00 0672 209 0	BEFESTIG.SCHELLE	BSS 2X22X25X3	ATTACHING CLAMP	COLLIER-FIXATION	1	
13	00 0238 132 0	SICHERUNGSMUTTER	M8	LOCK NUT	ÉCROU INDESSERRABLE	1	
14	00 0139 831 0	ROHR	15X1,5X3000	TUBE	TUBE	1	
15	00 0216 437 0	STECKER	L12-M18X1,5	PLUG	FICHE	2	
16	00 0249 835 0	EINST.-W-STUTZEN	SWOE-L12	ELBOW UNION	RACCORD ANGULAIRE	2	
17	00 0233 039 0	STECKVERSCHR. SCH	BHSLNC-L15-L1 2-M18X1,5	SNAP-ON COUPLER	RACCORD ENFICH.	1	
18	00 0214 855 0	VERBINDUNGSSTUTZEN	12-M18X1,5	CONNECTOR	RACCORD	1	
19	00 0237 871 0	KABELBINDER	4,8X188X1,3	CABLE TIE	SERRE-CÂBLE	4	
20	00 0217 669 0	STECKVERBINDER	SWE 8XM16X1,5 TYP H	CONNECTOR	CONNEXION ENFICH.	1	
21	00 0151 618 0	PRUEFANSCHLUSS	08X1-M16X1,5	CONNECTION	RACCORD	1	
22	00 0214 310 0	W-VERSCHRAUBUNG	12 M18X1,5	SCREWING	RACCORD FILETE	1	

150 DRUCKLUFTBREMSANLAGE 1)
150 COMPRESSED-AIR BRAKE SYSTEM 1)
150 SYSTÈME DE FREIN À AIR COMPRIMÉ 1)

Pos	Teilenummer	Bezeichnung	Abmessung	Description	Désignation	Menge	Bedingung
23	00 0597 315 0	EINSCHRAUBSTUTZEN	12 M22X1,5	SCREW-IN FITTING	RACCORD À VISSER	1	
24	00 0090 700 0	VERSCHLUSSSCHRAUBE	C-M22X1,5-TYPE H	SCREW PLUG	VIS DE FERMETURE	1	
25	00 0151 615 0	WINKELSTUTZEN	08X1/15X1, 5-M22X1,5	ANGLE UNION	RACCORD ANGULAIRE	1	

1)	**Ausrüstung**		
	LW_N12_0110	Druckluftbremsanlage für mechanisches Fahrwerk	

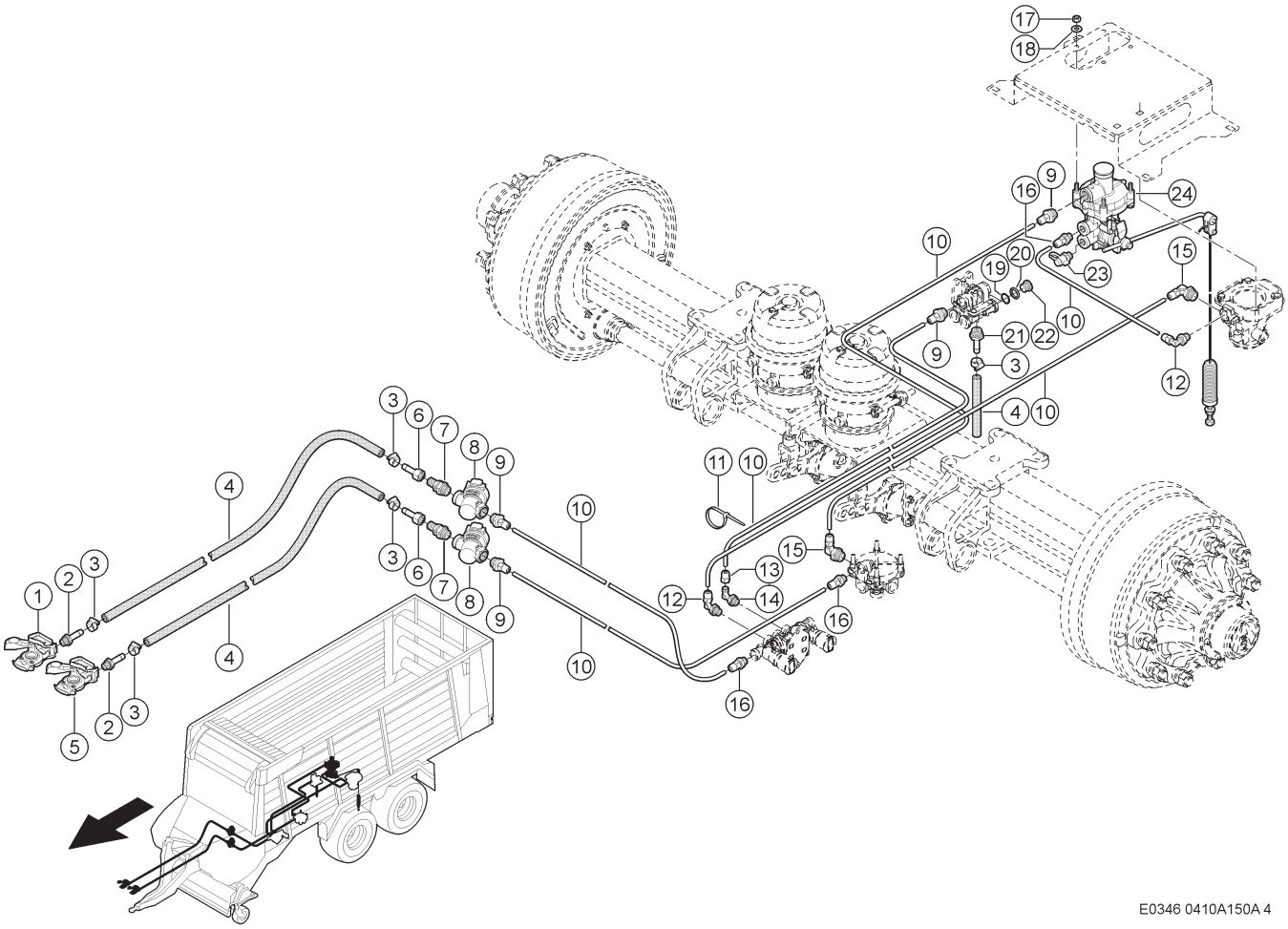

150 DRUCKLUFTBREMSANLAGE 1)
150 COMPRESSED-AIR BRAKE SYSTEM 1)
150 SYSTÈME DE FREIN À AIR COMPRIMÉ 1)

Pos	Teilenummer	Bezeichnung	Abmessung	Description	Désignation	Menge	Bedingung
1	00 1326 488 0	KUPPLUNGSKOPF	ROT M16X1,5	COUPLING HEAD	RACCORD DE ACCOUP	1	
2	00 0233 023 0	SCHLAUCHSTUTZEN	B11-M16X1,5	HOSE SUPPORT	RACCORD	2	
3	00 0233 015 0	SCHLAUCHSCHELLE	B1-18X12	HOSE CLAMP	COLLIER SERRAGE	2	
4	00 0233 019 0	BREMSSCHLAUCH	D 11X3,5X 20M	BRAKE HOSE	TUYAUX DE FREIN	2	
5	00 1326 489 0	KUPPLUNGSKOPF	GELB M16X1,5	COUPLING HEAD	RACCORD DE ACCOUP	1	
6	00 0219 995 0	SCHLAUCHSTUTZEN	12-M18X1, 5-SCHLAUCHIN -Ø	HOSE SUPPORT	RACCORD	1	
7	00 0597 314 0	G-EINSCHRAUBSTUTZEN	BHSLN-L12XM2 2X1,5-TYPE H	STRAIGHT MALE CONNECTOR	RACCORD VISSE G	2	
8	00 0969 640 0	FILTER	M22X1,5	FILTER	FILTRE	2	
9	00 0151 612 0	EINSCHRAUBSTUTZEN	08X1-M22X1,5	SCREW-IN FITTING	RACCORD À VISSER	4	
10	00 0234 854 0	LUFTSCHLAUCH	ROLLE 8X1X20	MAIR HOSE	TUYAU A AIR	6	
11	00 0237 871 0	KABELBINDER	4,8X188X1,3	CABLE TIE	SERRE-CÂBLE	6	
12	00 0217 669 0	STECKVERBINDER	SWE 8XM16X1,5 TYP H	CONNECTOR	CONNEXION ENFICH.	2	
13	00 0217 668 0	STECKER	L8-M14X1,5	PLUG	FICHE	1	
14	00 0234 848 0	WINKELSTUTZEN	SWSDE-L8XM1 6X1,5 TYPE H	ANGLE UNION	RACCORD ANGULAIRE	1	
15	00 0217 672 0	STECKVERBINDER	SWE 8XM22X1,5 TYP H	CONNECTOR	CONNEXION ENFICH.	1	
16	00 0151 613 0	EINSCHRAUBSTUTZEN	08X1-M16X1,5	SCREW-IN FITTING	RACCORD À VISSER	2	
17	00 0239 387 0	CONTACT-SCHEIBE	A8 -8,2X18X1,4	CONTACT WASHER	RONDELLE CONTACT	4	
18	00 0237 456 0	SECHSKANTSCHRAUBE	M10X45	HEXAGON HEAD BOLT	VIS SIX PANS	2	
19	00 0180 098 0	O-RING	15X2-N	O-RING	JOINT TORIQUE	2	
20	00 0214 323 0	DRUCKRING	FUER M16X1,5 (DR16)	THRUST COLLAR	BAGUE DE PRESSION	2	
21	00 1326 486 0	ANSCHLUSS	M22X1.5-DN11	CONNECTION	CONNEXION	1	

150 DRUCKLUFTBREMSANLAGE 1)
150 COMPRESSED-AIR BRAKE SYSTEM 1)
150 SYSTÈME DE FREIN À AIR COMPRIMÉ 1)

Pos	Teilenummer	Bezeichnung	Abmessung	Description	Désignation	Menge	Bedingung
22	00 0244 351 0	VERSCHLUSSSCHRAUBE	M16X1,5	SCREW PLUG	VIS DE FERMETURE	2	
23	00 0215 509 1	PRUEFANSCHLUSS	M16X1,5-TYPE B-(M16X1,5-1XM22X1, 5/2XM16X1,5	CONNECTION	RACCORD	1	
24	00 0150 845 0	BREMSKRAFTREGLER		BRAKE EFF.CONTR.	CORR. FREINAGE	1	

1) Ausrüstung

LW_N12_0110	Druckluftbremsanlage für mechanisches Fahrwerk

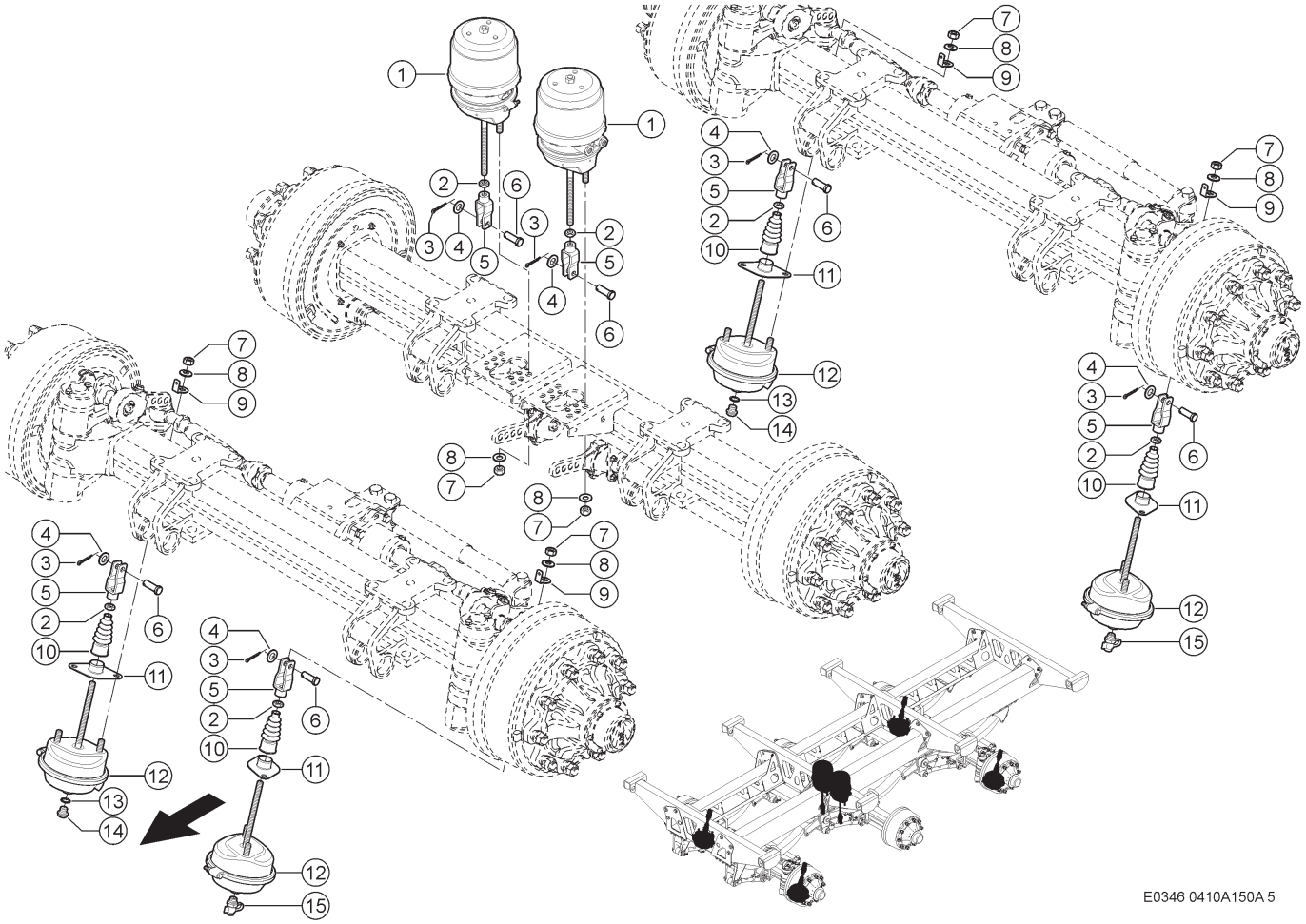

150 DRUCKLUFTBREMSANLAGE 1)
150 COMPRESSED-AIR BRAKE SYSTEM 1)
150 SYSTÈME DE FREIN À AIR COMPRIMÉ 1)

Pos	Teilenummer	Bezeichnung	Abmessung	Description	Désignation	Menge	Bedingung
1	00 0151 313 0	MEMBRANZYLINDER	TYP 24/30	DIAPHRAGM CYLIND.	CYL. A DIAPHRAGME	2	2)
2	00 0233 324 0	SECHSKANTMUTTER	M16X1,5	HEXAGONAL NUT	ECROU SIX PANS	6	
3	00 0235 084 0	SPLINT	3,2X 28	SPLIT PIN	GOUPILLE FENDUE	6	
4	00 0234 262 0	SCHEIBE	15X23X1,5	WASHER	RONDELLE	6	
5	00 0139 695 0	GABEL		FORK	FOURCHETTE	6	
6	00 0139 708 0	BOLZEN	14X40	PIN	BOULON	6	
7	00 0237 519 0	SECHSKANTMUTTER	M16X1,5	HEXAGONAL NUT	ECROU SIX PANS	12	
8	00 0239 391 0	CONTACT-SCHEIBE	A16 -16,4X32X2, 8	CONTACT WASHER	RONDELLE CONTACT	12	
9	00 1399 658 0	HALTER		SUPPORT	SUPPORT	4	
10	00 2714 676 0	FALTENBALG	D12/36 X110	BELLOWS	ACCORDEON	4	
11	00 0151 893 0	HALTER	FUER FALTENBALG	SUPPORT	SUPPORT	4	
12	00 0939 854 1	MEMBRANZYLINDER	TYP 24 - 120 351 101 HAL	DIAPHRAGM CYLIND.	CYL. A DIAPHRAGME	4	2)
13	00 0238 183 0	DICHTRING	A16 X20	SEALING RING	BAGUE D'ÉTANCHÉITÉ	2	
14	00 0244 861 0	VERSCHLUSSSCHRAUBE	A-M16X1,5	SCREW PLUG	VIS DE FERMETURE	2	
15	00 0215 509 1	PRUEFANSCHLUSS	M16X1,5-TYPE B-(M16X1,5-	CONNECTION	RACCORD	2	

1)	**Ausrüstung**		
		LW_N12_0110	Druckluftbremsanlage für mechanisches Fahrwerk
2)	**Ausrüstung**		
		LW_N14_0040	Bremszylinder für Druckluftbremsanlage, Tridemachse 27 t
		LW_N14_0050	Bremszylinder für Druckluftbremsanlage, Tridemachse 30 t

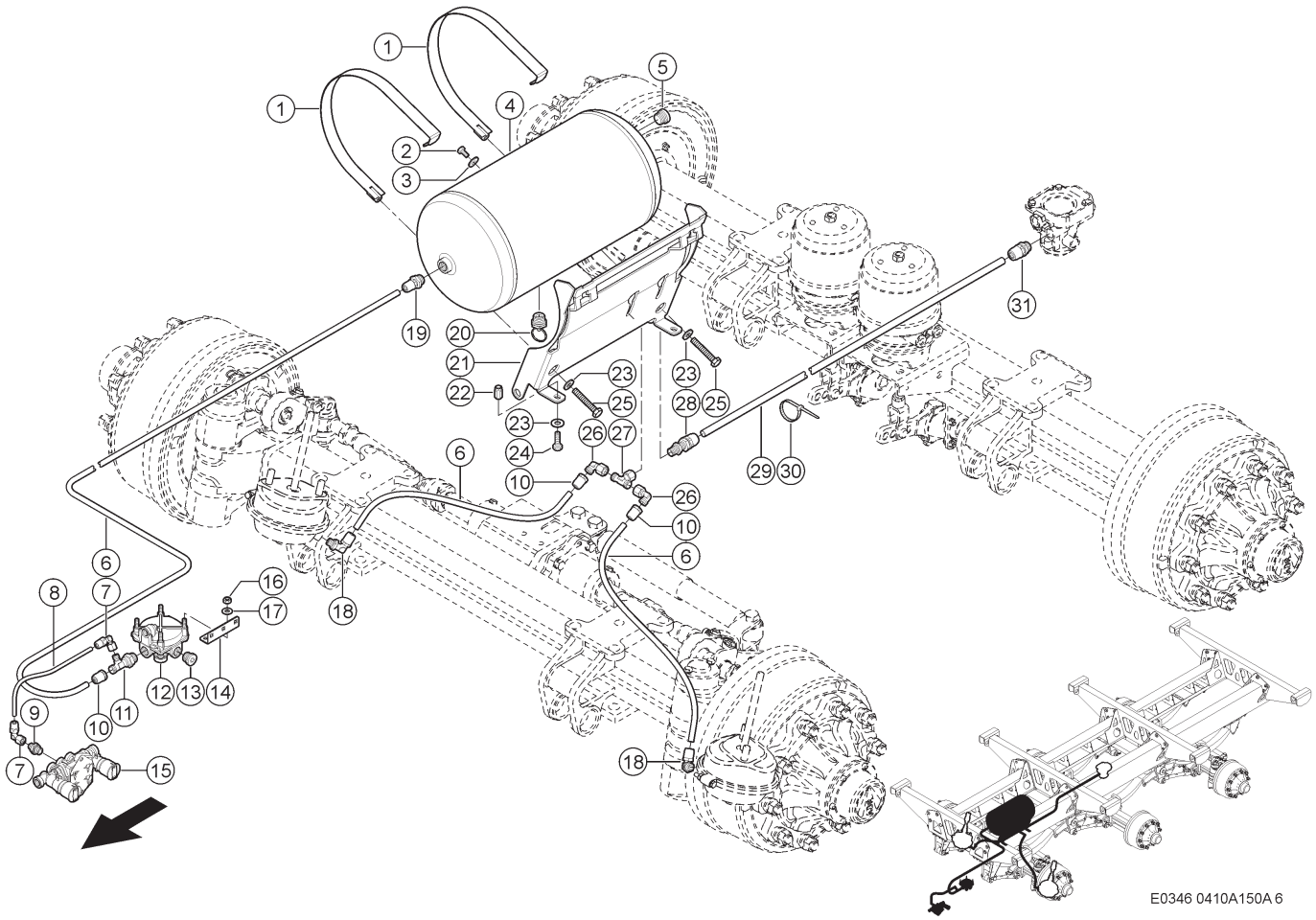

150 DRUCKLUFTBREMSANLAGE 1)
150 COMPRESSED-AIR BRAKE SYSTEM 1)
150 SYSTÈME DE FREIN À AIR COMPRIMÉ 1)

Pos	Teilenummer	Bezeichnung	Abmessung	Description	Désignation	Menge	Bedingung
1	00 0151 600 0	SPANNBAND	D 276 (SPECIAL PART)	TIGHTENING STRAP	BANDE SERRAGE	2	
2	00 0236 200 0	SECHSKANTSCHRAUBE	M8X20	HEXAGON HEAD BOLT	VIS SIX PANS	1	
3	00 0239 393 1	CONTACT-SCHEIBE	B8 -8,2X22X1,9	CONTACT WASHER	RONDELLE CONTACT	1	
4	00 0151 314 0	DRUCKL.BEHAELTER	30L 14,5 BAR 4XM22X1,5 2	TANK	RESERVOIR	1	
5	00 0090 700 0	VERSCHLUSSSCHRAUBE	C-M22X1,5-TYPE H	SCREW PLUG	VIS DE FERMETURE	1	
6	00 0202 888 0	ROHR	12X1, 5X100000-ROLLE	TUBE	TUBE	1	
7	00 0151 617 0	WINKELSTUTZEN	08X1-M14X1,5	ANGLE UNION	RACCORD ANGULAIRE	2	
8	00 0234 854 0	LUFTSCHLAUCH	ROLLE 8X1X20	MAIR HOSE	TUYAU A AIR	1	
9	00 0471 829 0	G-EINSCHRAUBSTUTZEN	SDS-L8-M16X1, 5-TYPE G	STRAIGHT MALE CONNECTOR	RACCORD VISSE G	1	
10	00 0216 437 0	STECKER	L12-M18X1,5	PLUG	FICHE	1	
11	00 0234 849 0	WINKELSTUTZEN	SWSDRT-L12-L 8XM22X1,5 TY	ANGLE UNION	RACCORD ANGULAIRE	1	
12	00 0151 124 0	RELAISVENTIL	1XM16X1, 5/3XM22X1,5	RELAY VALVE	SOUPAPE RELAIS	1	
13	00 0090 700 0	VERSCHLUSSSCHRAUBE	C-M22X1,5-TYPE H	SCREW PLUG	VIS DE FERMETURE	1	
14	00 1392 176 0	HALTER	RELAISVENTIL	SUPPORT	SUPPORT	1	
15	00 0150 866 0	LOESEVENTIL	M16X1,5	RELEASE VALVE	VELVE DESSERAGE	1	
16	00 0236 170 0	SECHSKANTMUTTER	M8	HEXAGONAL NUT	ECROU SIX PANS	2	
17	00 0239 387 0	CONTACT-SCHEIBE	A8 -8,2X18X1,4	CONTACT WASHER	RONDELLE CONTACT	2	
18	00 0214 388 0	EINST W-EINSCHRAUBSTUTZEN	SWSDEC-L12X M16X1,5 TYPE	ELBOW-TYPE SCREW-IN UNION ADJUSTABLE	MANCHON VISSÉ À COUDE RÉGLABLE	4	

150 DRUCKLUFTBREMSANLAGE 1)
150 COMPRESSED-AIR BRAKE SYSTEM 1)
150 SYSTÈME DE FREIN À AIR COMPRIMÉ 1)

Pos	Teilenummer	Bezeichnung	Abmessung	Description	Désignation	Menge	Bedingung
19	00 0214 402 0	GER.VERSCHRAUBUNG	SDS 12XM22X1,5-TYPE H	SCREWING	RACCORD	2	
20	00 0233 016 0	ABLASSVENTIL	MECH. M22X1,5 MIT DRUCK	DRAIN VALVE	SOUPAPE DE VIDANG	1	
21	00 1392 190 1	HALTER	DRUCKLUFTBE HAELTER	SUPPORT	SUPPORT	1	
22	00 0216 359 0	STIFTGEHAEUSE	1 POLIG	PIN HOUSING	GOUPILLE CARTER	2	
23	00 0239 388 0	CONTACT-SCHEIBE	A 10 -10, 2X22X1,6	CONTACT WASHER	RONDELLE CONTACT	2	
24	00 0233 396 0	SECHSKANTSCHRAUBE	M10X30-MKL	HEXAGON HEAD BOLT	VIS SIX PANS	2	
25	00 0235 221 1	SECHSKANTSCHRAUBE	M10X60	HEXAGON HEAD BOLT	VIS SIX PANS	2	
26	00 0249 835 0	EINST.-W-STUTZEN	SWOE-L12	ELBOW UNION	RACCORD ANGULAIRE	4	
27	00 0214 855 0	VERBINDUNGSSTUTZEN	12-M18X1,5	CONNECTOR	RACCORD	2	
28	00 0233 039 0	STECKVERSCHR. SCH	BHSLNC-L15-L12-M18X1,5	SNAP-ON COUPLER	RACCORD ENFICH.	2	
29	00 0139 831 0	ROHR	15X1,5X3000	TUBE	TUBE	1	
30	00 0237 871 0	KABELBINDER	4,8X188X1,3	CABLE TIE	SERRE-CÂBLE	8	
31	00 2403 456 0	GER.VERSCHRAUBUNG	15-M22X1,5	SCREWING	RACCORD	1	

1) Ausrüstung

LW_N12_0110	Druckluftbremsanlage für mechanisches Fahrwerk

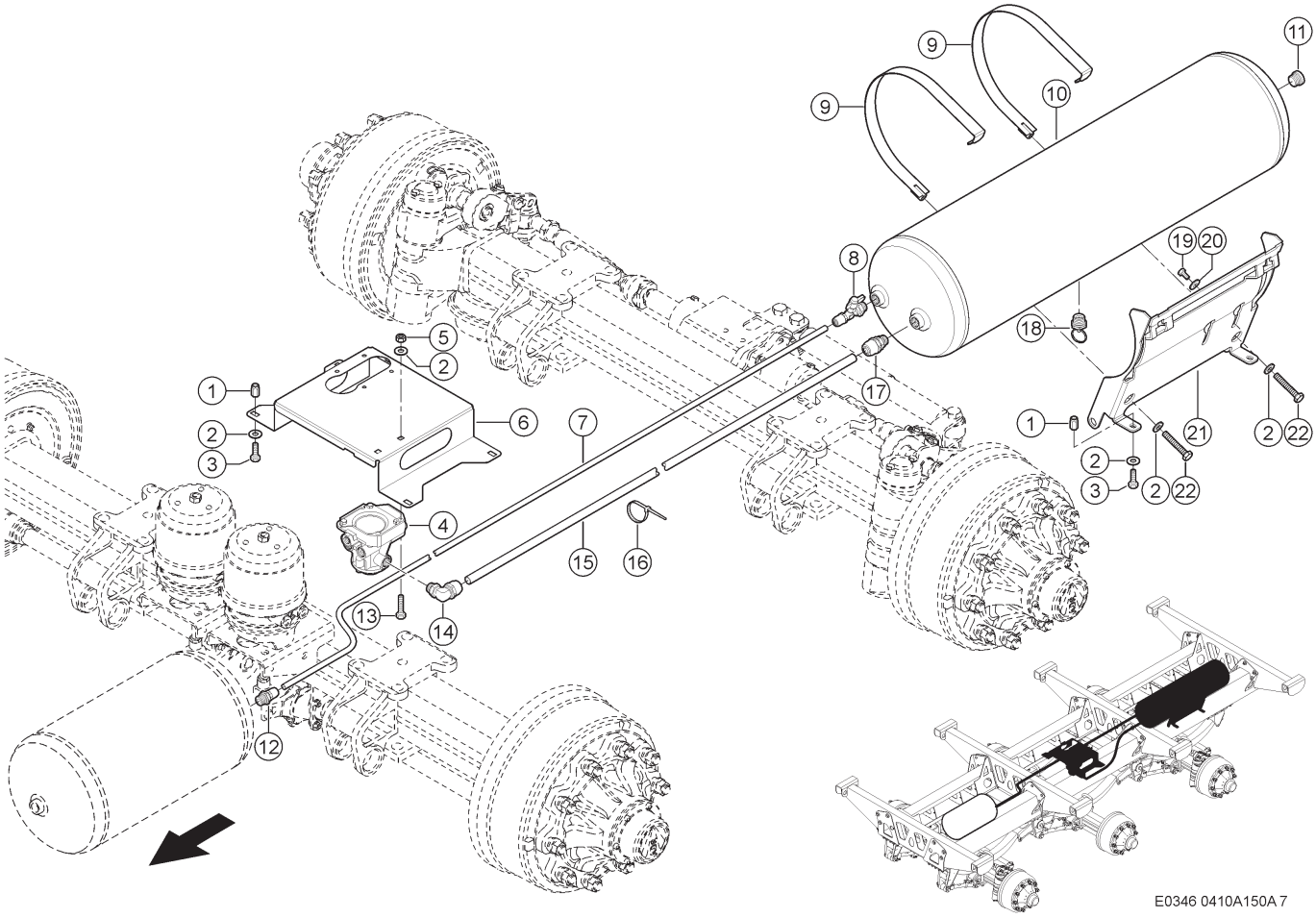

150 DRUCKLUFTBREMSANLAGE 1)
150 COMPRESSED-AIR BRAKE SYSTEM 1)
150 SYSTÈME DE FREIN À AIR COMPRIMÉ 1)

Pos	Teilenummer	Bezeichnung	Abmessung	Description	Désignation	Menge	Bedingung
1	00 0216 359 0	STIFTGEHAEUSE	1 POLIG	PIN HOUSING	GOUPILLE CARTER	6	
2	00 0239 388 0	CONTACT-SCHEIBE	A 10 -10, 2X22X1,6	CONTACT WASHER	RONDELLE CONTACT	6	
3	00 0233 396 0	SECHSKANTSCHRAUBE	M10X30-MKL	HEXAGON HEAD BOLT	VIS SIX PANS	6	
4	00 0151 307 0	BREMSVENTIL	1XM16X1, 5/5XM22X1,5	BRAKE VALVE	SOUPAPE DE FREIN	1	
5	00 0236 171 0	SECHSKANTMUTTER	M10	HEXAGONAL NUT	ECROU SIX PANS	2	
6	00 1325 956 2	HALTER		SUPPORT	SUPPORT	1	
7	00 0202 888 0	ROHR	12X1, 5X100000-ROLLE	TUBE	TUBE	6	
8	00 0151 616 0	PRUEFANSCHLUSS	12X1,5-M22X1,5	CONNECTION	RACCORD	1	
9	00 0151 600 0	SPANNBAND	D 276 (SPECIAL PART)	TIGHTENING STRAP	BANDE SERRAGE	2	
10	00 0151 308 0	DRUCKL.BEHAELTER	60L 14,5 BAR 4XM22X1,5 2	TANK	RESERVOIR	1	
11	00 0090 700 0	VERSCHLUSSSCHRAUBE	C-M22X1,5-TYPE H	SCREW PLUG	VIS DE FERMETURE	1	
12	00 0214 402 0	GER.VERSCHRAUBUNG	SDS 12XM22X1, 5-TYPE H	SCREWING	RACCORD	2	
13	00 0237 456 0	SECHSKANTSCHRAUBE	M10X45	HEXAGON HEAD BOLT	VIS SIX PANS	2	
14	00 0151 614 0	WINKELSTUTZEN	18X2-M22X1,5	ANGLE UNION	RACCORD ANGULAIRE	1	
15	00 0234 855 0	ROHR	ROLLE 18X2 X 20M	TUBE	TUBE	1	
16	00 0237 871 0	KABELBINDER	4,8X188X1,3	CABLE TIE	SERRE-CÂBLE	6	
17	00 1499 358 0	VERBINDUNGSSTUTZEN	M22X1,5-18X2	CONNECTOR	RACCORD	1	
18	00 0233 016 0	ABLASSVENTIL	MECH. M22X1,5 MIT DRUCK	DRAIN VALVE	SOUPAPE DE VIDANG	1	
19	00 0236 200 0	SECHSKANTSCHRAUBE	M8X20	HEXAGON HEAD BOLT	VIS SIX PANS	1	

150 DRUCKLUFTBREMSANLAGE 1)
150 COMPRESSED-AIR BRAKE SYSTEM 1)
150 SYSTÈME DE FREIN À AIR COMPRIMÉ 1)

Pos	Teilenummer	Bezeichnung	Abmessung	Description	Désignation	Menge	Bedingung
20	00 0239 393 1	CONTACT-SCHEIBE	B8 -8,2X22X1,9	CONTACT WASHER	RONDELLE CONTACT	1	
21	00 1392 190 1	HALTER	DRUCKLUFTBE HAELTER	SUPPORT	SUPPORT	1	
22	00 0235 221 1	SECHSKANTSCHRAUBE	M10X60	HEXAGON HEAD BOLT	VIS SIX PANS	2	

1) Ausrüstung

LW_N12_0110 Druckluftbremsanlage für mechanisches Fahrwerk

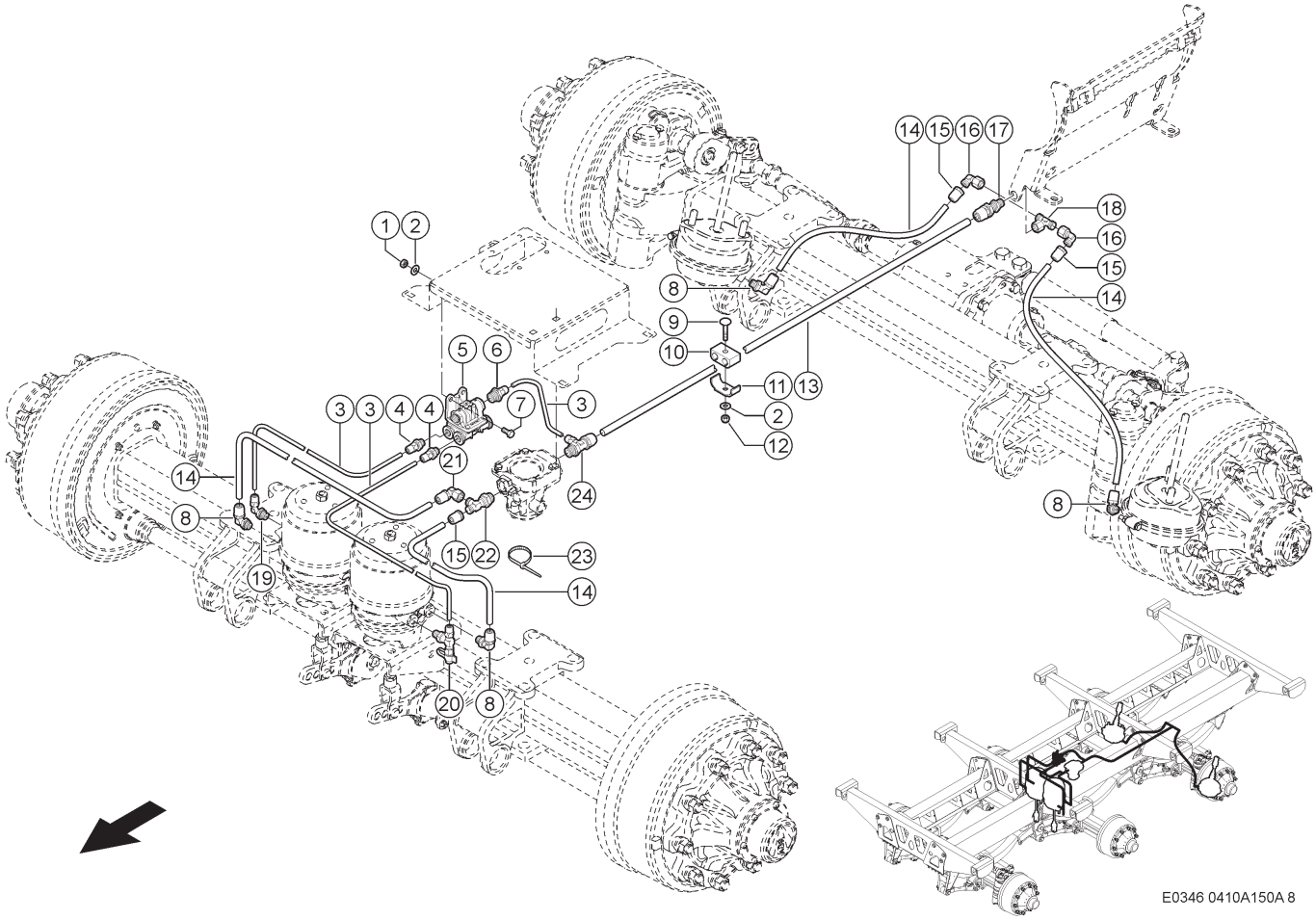

150 DRUCKLUFTBREMSANLAGE 1)
150 COMPRESSED-AIR BRAKE SYSTEM 1)
150 SYSTÈME DE FREIN À AIR COMPRIMÉ 1)

Pos	Teilenummer	Bezeichnung	Abmessung	Description	Désignation	Menge	Bedingung
1	00 0236 170 0	SECHSKANTMUTTER	M8	HEXAGONAL NUT	ECROU SIX PANS	2	
2	00 0239 387 0	CONTACT-SCHEIBE	A8 -8,2X18X1,4	CONTACT WASHER	RONDELLE CONTACT	3	
3	00 0234 854 0	LUFTSCHLAUCH	ROLLE 8X1X20	AIR HOSE	TUYAU A AIR	3	
4	00 0151 613 0	EINSCHRAUBSTUTZEN	08X1-M16X1,5	SCREW-IN FITTING	RACCORD À VISSER	2	
5	00 0150 871 0	LOESEVENTIL	4XM16X1, 5/3XM22X1,5	RELEASE VALVE	VELVE DESSERAGE	1	
6	00 0151 612 0	EINSCHRAUBSTUTZEN	08X1-M22X1,5	SCREW-IN FITTING	RACCORD À VISSER	1	
7	00 0233 259 0	SECHSKANTSCHRAUBE	M08X20-MKL	HEXAGON HEAD BOLT	VIS SIX PANS	2	
8	00 0214 388 0	EINST W-EINSCHRAUBSTUTZEN	SWSDEC-L12X M16X1,5 TYPE	ELBOW-TYPE SCREW-IN UNION ADJUSTABLE	MANCHON VISSÉ À COUDE RÉGLABLE	4	
9	00 0236 449 0	FLACHRUNDSCHRAUBE	M 8X 45	COACH BOLT	VIS A TETE BOMBEE	1	
10	00 0683 659 0	GUMMILAGER	15/15	RUBBER BEARING	PALIER EN CAOUTCH	1	
11	00 0672 209 0	BEFESTIG.SCHELLE	BSS 2X22X25X3	ATTACHING CLAMP	COLLIER-FIXATION	1	
12	00 0238 132 0	SICHERUNGSMUTTER	M8	LOCK NUT	ÉCROU INDESSERRABLE	1	
13	00 0139 831 0	ROHR	15X1,5X3000	TUBE	TUBE	1	
14	00 0202 888 0	ROHR	12X1, 5X100000-ROLLE	TUBE	TUBE	1	
15	00 0216 437 0	STECKER	L12-M18X1,5	PLUG	FICHE	3	
16	00 0249 835 0	EINST.-W-STUTZEN	SWOE-L12	ELBOW UNION	RACCORD ANGULAIRE	4	
17	00 0233 039 0	STECKVERSCHR. SCH	BHSLNC-L15-L12-M18X1,5	SNAP-ON COUPLER	RACCORD ENFICH.	2	
18	00 0214 855 0	VERBINDUNGSSTUTZEN	12-M18X1,5	CONNECTOR	RACCORD	2	
19	00 0217 669 0	STECKVERBINDER	SWE 8XM16X1,5 TYP H	CONNECTOR	CONNEXION ENFICH.	1	
20	00 0151 618 0	PRUEFANSCHLUSS	08X1-M16X1,5	CONNECTION	RACCORD	1	
21	00 0214 310 0	W-VERSCHRAUBUNG	12 M18X1,5	SCREWING	RACCORD FILETE	1	
22	00 0597 315 0	EINSCHRAUBSTUTZEN	12 M22X1,5	SCREW-IN FITTING	RACCORD À VISSER	1	

150 DRUCKLUFTBREMSANLAGE 1)
150 COMPRESSED-AIR BRAKE SYSTEM 1)
150 SYSTÈME DE FREIN À AIR COMPRIMÉ 1)

Pos	Teilenummer	Bezeichnung	Abmessung	Description	Désignation	Menge	Bedingung
23	00 0237 871 0	KABELBINDER	4,8X188X1,3	CABLE TIE	SERRE-CÂBLE	6	
24	00 0151 615 0	WINKELSTUTZEN	08X1/15X1, 5-M22X1,5	ANGLE UNION	RACCORD ANGULAIRE	1	

1) Ausrüstung

LW_N12_0110	Druckluftbremsanlage für mechanisches Fahrwerk

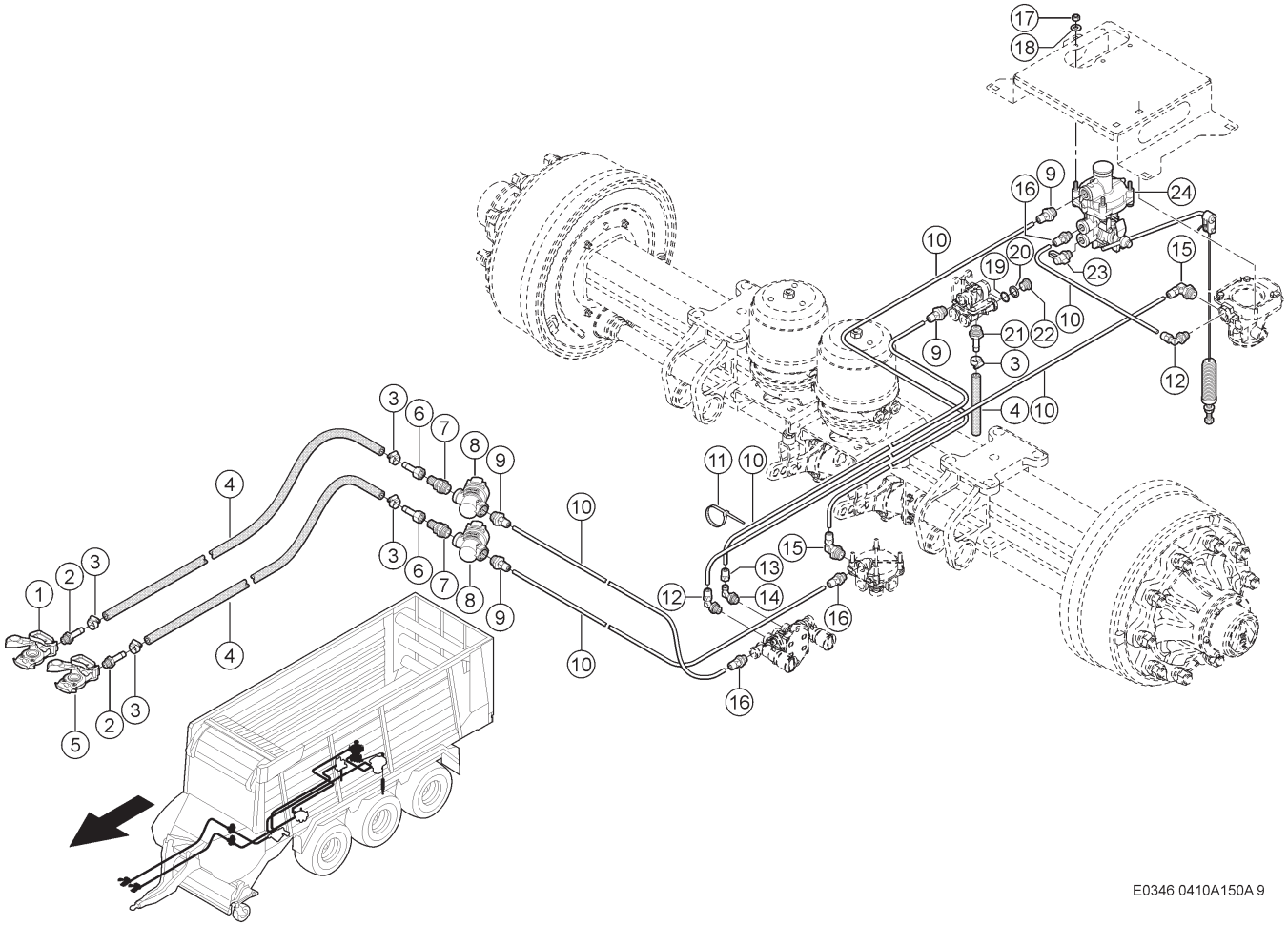

150 DRUCKLUFTBREMSANLAGE 1)
150 COMPRESSED-AIR BRAKE SYSTEM 1)
150 SYSTÈME DE FREIN À AIR COMPRIMÉ 1)

Pos	Teilenummer	Bezeichnung	Abmessung	Description	Désignation	Menge	Bedingung
1	00 1326 488 0	KUPPLUNGSKOPF	ROT M16X1,5	COUPLING HEAD	RACCORD DE ACCOUP	1	
2	00 0233 023 0	SCHLAUCHSTUTZEN	B11-M16X1,5	HOSE SUPPORT	RACCORD	1	
3	00 0233 015 0	SCHLAUCHSCHELLE	B1-18X12	HOSE CLAMP	COLLIER SERRAGE	2	
4	00 0233 019 0	BREMSSCHLAUCH	D 11X3,5X 20M	BRAKE HOSE	TUYAUX DE FREIN	1	
5	00 1326 489 0	KUPPLUNGSKOPF	GELB M16X1,5	COUPLING HEAD	RACCORD DE ACCOUP	1	
6	00 0219 995 0	SCHLAUCHSTUTZEN	12-M18X1, 5-SCHLAUCHIN -Ø	HOSE SUPPORT	RACCORD	1	
7	00 0597 314 0	G-EINSCHRAUBSTUTZEN	BHSLN-L12XM2 2X1,5-TYPE H	STRAIGHT MALE CONNECTOR	RACCORD VISSE G	2	
8	00 0969 640 0	FILTER	M22X1,5	FILTER	FILTRE	2	
9	00 0151 612 0	EINSCHRAUBSTUTZEN	08X1-M22X1,5	SCREW-IN FITTING	RACCORD À VISSER	4	
10	00 0234 854 0	LUFTSCHLAUCH	ROLLE 8X1X20M	AIR HOSE	TUYAU A AIR	6	
11	00 0237 871 0	KABELBINDER	4,8X188X1,3	CABLE TIE	SERRE-CÂBLE	6	
12	00 0217 669 0	STECKVERBINDER	SWE 8XM16X1,5 TYP H	CONNECTOR	CONNEXION ENFICH.	1	
13	00 0217 668 0	STECKER	L8-M14X1,5	PLUG	FICHE	1	
14	00 0234 848 0	WINKELSTUTZEN	SWSDE-L8XM1 6X1,5 TYPE H	ANGLE UNION	RACCORD ANGULAIRE	1	
15	00 0217 672 0	STECKVERBINDER	SWE 8XM22X1,5 TYP H	CONNECTOR	CONNEXION ENFICH.	1	
16	00 0151 613 0	EINSCHRAUBSTUTZEN	08X1-M16X1,5	SCREW-IN FITTING	RACCORD À VISSER	3	
17	00 0239 387 0	CONTACT-SCHEIBE	A8 -8,2X18X1,4	CONTACT WASHER	RONDELLE CONTACT	4	
18	00 0237 456 0	SECHSKANTSCHRAUBE	M10X45	HEXAGON HEAD BOLT	VIS SIX PANS	2	
19	00 0180 098 0	O-RING	15X2-N	O-RING	JOINT TORIQUE	2	
20	00 0214 323 0	DRUCKRING	FUER M16X1,5 (DR16)	THRUST COLLAR	BAGUE DE PRESSION	2	
21	00 1326 486 0	ANSCHLUSS	M22X1.5-DN11	CONNECTION	CONNEXION	1	

150 DRUCKLUFTBREMSANLAGE 1)
150 COMPRESSED-AIR BRAKE SYSTEM 1)
150 SYSTÈME DE FREIN À AIR COMPRIMÉ 1)

Pos	Teilenummer	Bezeichnung	Abmessung	Description	Désignation	Menge	Bedingung
22	00 0244 351 0	VERSCHLUSSSCHRAUBE	M16X1,5	SCREW PLUG	VIS DE FERMETURE	2	
23	00 0215 509 1	PRUEFANSCHLUSS	M16X1,5-TYPE B-(M16X1,5-1XM22X1, 5/2XM16X1,5	CONNECTION	RACCORD	1	
24	00 0150 845 0	BREMSKRAFTREGLER		BRAKE EFF.CONTR.	CORR. FREINAGE	1	

1) Ausrüstung

LW_N12_0110 Druckluftbremsanlage für mechanisches Fahrwerk

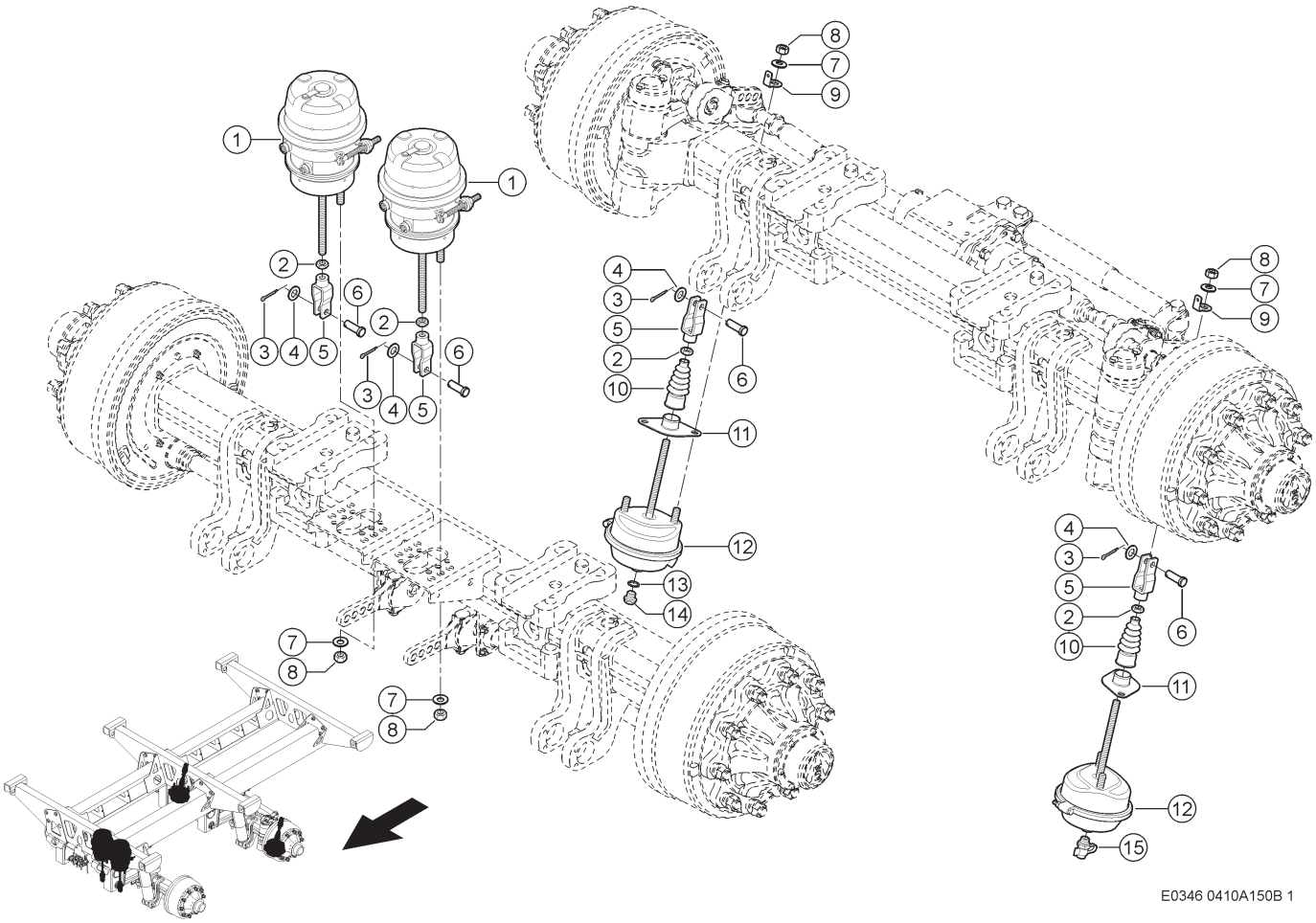

150 DRUCKLUFTBREMSANLAGE 1)
150 COMPRESSED-AIR BRAKE SYSTEM 1)
150 SYSTÈME DE FREIN À AIR COMPRIMÉ 1)

Pos	Teilenummer	Bezeichnung	Abmessung	Description	Désignation	Menge	Bedingung
1	00 0151 312 0	MEMBRANZYLINDER	TYP 24/24	DIAPHRAGM CYLIND.	CYL. A DIAPHRAGME	2	3)
2	00 0233 324 0	SECHSKANTMUTTER	M16X1,5	HEXAGONAL NUT	ECROU SIX PANS	4	
3	00 0235 084 0	SPLINT	3,2X 28	SPLIT PIN	GOUPILLE FENDUE	4	
4	00 0234 262 0	SCHEIBE	15X23X1,5	WASHER	RONDELLE	4	
5	00 0139 695 0	GABEL		FORK	FOURCHETTE	4	
6	00 0139 708 0	BOLZEN	14X40	PIN	BOULON	4	
7	00 0239 319 0	WIRD ERSETZT		IS SUBSTITUTED	EST REMPLACE	4	
8	00 0237 519 0	SECHSKANTMUTTER	M16X1,5	HEXAGONAL NUT	ECROU SIX PANS	4	
9	00 1399 658 0	HALTER		SUPPORT	SUPPORT	4	
10	00 2714 676 0	FALTENBALG	D12/36 X110	BELLOWS	ACCORDEON	2	
11	00 0151 893 0	HALTER	FUER FALTENBALG	SUPPORT	SUPPORT	2	
12	00 0151 311 0	MEMBRANZYLINDER	TYP 20	DIAPHRAGM CYLIND.	CYL. A DIAPHRAGME	2	6)
12	00 0939 854 1	MEMBRANZYLINDER	TYP 24 - 120 351 101 HAL	DIAPHRAGM CYLIND.	CYL. A DIAPHRAGME	2	3)
13	00 0238 183 0	DICHTRING	A16 X20	SEALING RING	BAGUE D'ÉTANCHÉITÉ	1	
14	00 0244 861 0	VERSCHLUSSSCHRAUBE	A-M16X1,5	SCREW PLUG	VIS DE FERMETURE	1	
15	00 0215 509 1	PRUEFANSCHLUSS	M16X1,5-TYPE B-(M16X1,5-	CONNECTION	RACCORD	1	

1)	**Ausrüstung**	LW_N12_0120	Druckluftbremsanlage für hydraulisches Fahrwerk
3)	**Ausrüstung**	LW_N14_0030	Bremszylinder für Druckluftbremsanlage, Tandemachse 20 t
6)	**Ausrüstung**	LW_N14_0020	Bremszylinder für Druckluftbremsanlage, Tandemachse 18 t

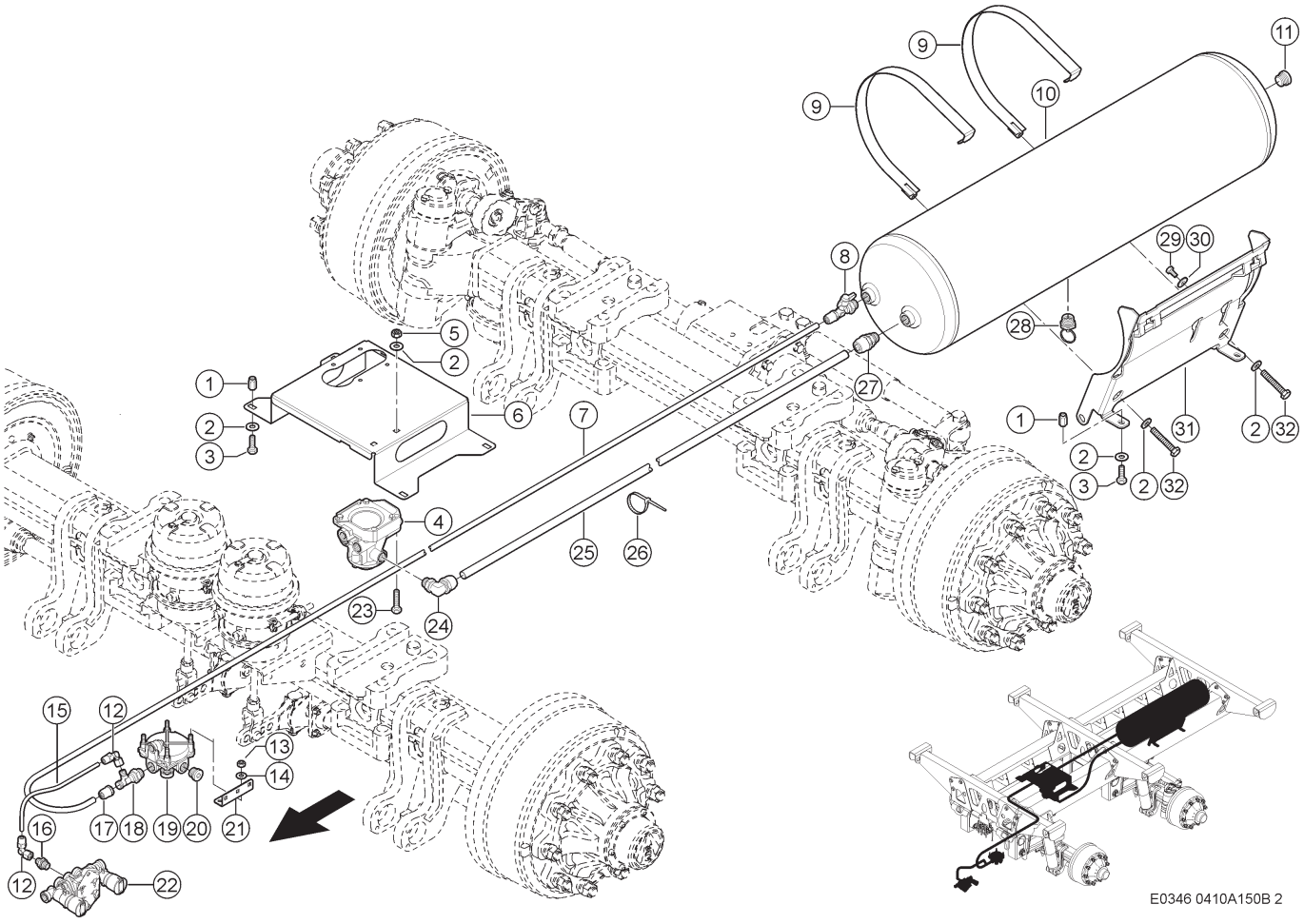

150 DRUCKLUFTBREMSANLAGE 1)
150 COMPRESSED-AIR BRAKE SYSTEM 1)
150 SYSTÈME DE FREIN À AIR COMPRIMÉ 1)

Pos	Teilenummer	Bezeichnung	Abmessung	Description	Désignation	Menge	Bedingung
1	00 0216 395 0	EINNIETMUTTER	M10X23-SW13-KL=0,5-3,5	RIVETING NUT	ÉCROU À RIVER	6	
2	00 0239 388 0	CONTACT-SCHEIBE	A 10 -10, 2X22X1,6	CONTACT WASHER	RONDELLE CONTACT	8	
3	00 0233 396 0	SECHSKANTSCHRAUBE	M10X30-MKL	HEXAGON HEAD BOLT	VIS SIX PANS	6	
4	00 0151 307 0	BREMSVENTIL	1XM16X1, 5/5XM22X1,5	BRAKE VALVE	SOUPAPE DE FREIN	1	
5	00 0236 171 0	SECHSKANTMUTTER	M10	HEXAGONAL NUT	ECROU SIX PANS	2	
6	00 1325 956 2	HALTER		SUPPORT	SUPPORT	1	
7	00 0202 888 0	ROHR	12X1, 5X100000-ROLLE	TUBE	TUBE	1	
8	00 0151 616 0	PRUEFANSCHLUSS	12X1,5-M22X1,5	CONNECTION	RACCORD	1	
9	00 0151 600 0	SPANNBAND	D 276 (SPECIAL PART)	TIGHTENING STRAP	BANDE SERRAGE	2	
10	00 0151 308 0	DRUCKL.BEHAELTER	60L 14,5 BAR 4XM22X1,5 2	TANK	RESERVOIR	1	
11	00 0090 700 0	VERSCHLUSSSCHRAUBE	C-M22X1,5-TYPE H	SCREW PLUG	VIS DE FERMETURE	1	
12	00 0151 617 0	WINKELSTUTZEN	08X1-M14X1,5	ANGLE UNION	RACCORD ANGULAIRE	2	
13	00 0236 170 0	SECHSKANTMUTTER	M8	HEXAGONAL NUT	ECROU SIX PANS	4	
14	00 0239 387 0	CONTACT-SCHEIBE	A8 -8,2X18X1,4	CONTACT WASHER	RONDELLE CONTACT	4	
15	00 0234 854 0	LUFTSCHLAUCH	ROLLE 8X1X20	AIR HOSE	TUYAU A AIR	1	
16	00 0471 829 0	G-EINSCHRAUBSTUTZEN	SDS-L8-M16X1, 5-TYPE G	STRAIGHT MALE CONNECTOR	RACCORD VISSE G	1	
17	00 0216 437 0	STECKER	L12-M18X1,5	PLUG	FICHE	1	
18	00 0234 849 0	WINKELSTUTZEN	SWSDRT-L12-L 8XM22X1,5 TY	ANGLE UNION	RACCORD ANGULAIRE	1	

150 DRUCKLUFTBREMSANLAGE 1)
150 COMPRESSED-AIR BRAKE SYSTEM 1)
150 SYSTÈME DE FREIN À AIR COMPRIMÉ 1)

Pos	Teilenummer	Bezeichnung	Abmessung	Description	Désignation	Menge	Bedingung
19	00 0151 124 0	RELAISVENTIL	1XM16X1, 5/3XM22X1,5	RELAY VALVE	SOUPAPE RELAIS	1	
20	00 0090 700 0	VERSCHLUSSSCHRAUBE	C-M22X1,5-TYPE H	SCREW PLUG	VIS DE FERMETURE	1	
21	00 1392 176 0	HALTER	RELAISVENTIL	SUPPORT	SUPPORT	1	
22	00 0150 866 0	LOESEVENTIL	M16X1,5	RELEASE VALVE	VELVE DESSERAGE	1	
23	00 0237 456 0	SECHSKANTSCHRAUBE	M10X45	HEXAGON HEAD BOLT	VIS SIX PANS	2	
24	00 0151 614 0	WINKELSTUTZEN	18X2-M22X1,5	ANGLE UNION	RACCORD ANGULAIRE	1	
25	00 0234 855 0	ROHR	ROLLE 18X2 X 20M	TUBE	TUBE	1	
26	00 0237 871 0	KABELBINDER	4,8X188X1,3	CABLE TIE	SERRE-CÂBLE	6	
27	00 1499 358 0	VERBINDUNGSSTUTZEN	M22X1,5-18X2	CONNECTOR	RACCORD	1	
28	00 0233 016 0	ABLASSVENTIL	MECH. M22X1,5 MIT DRUCK	DRAIN VALVE	SOUPAPE DE VIDANG	1	
29	00 0236 200 0	SECHSKANTSCHRAUBE	M8X20	HEXAGON HEAD BOLT	VIS SIX PANS	1	
30	00 0239 393 1	CONTACT-SCHEIBE	B8 -8,2X22X1,9	CONTACT WASHER	RONDELLE CONTACT	1	
31	00 1392 190 1	HALTER	DRUCKLUFTBE HAELTER	SUPPORT	SUPPORT	1	
32	00 0235 221 1	SECHSKANTSCHRAUBE	M10X60	HEXAGON HEAD BOLT	VIS SIX PANS	2	

1)	**Ausrüstung**		
	LW_N12_0120	Druckluftbremsanlage für hydraulisches Fahrwerk	

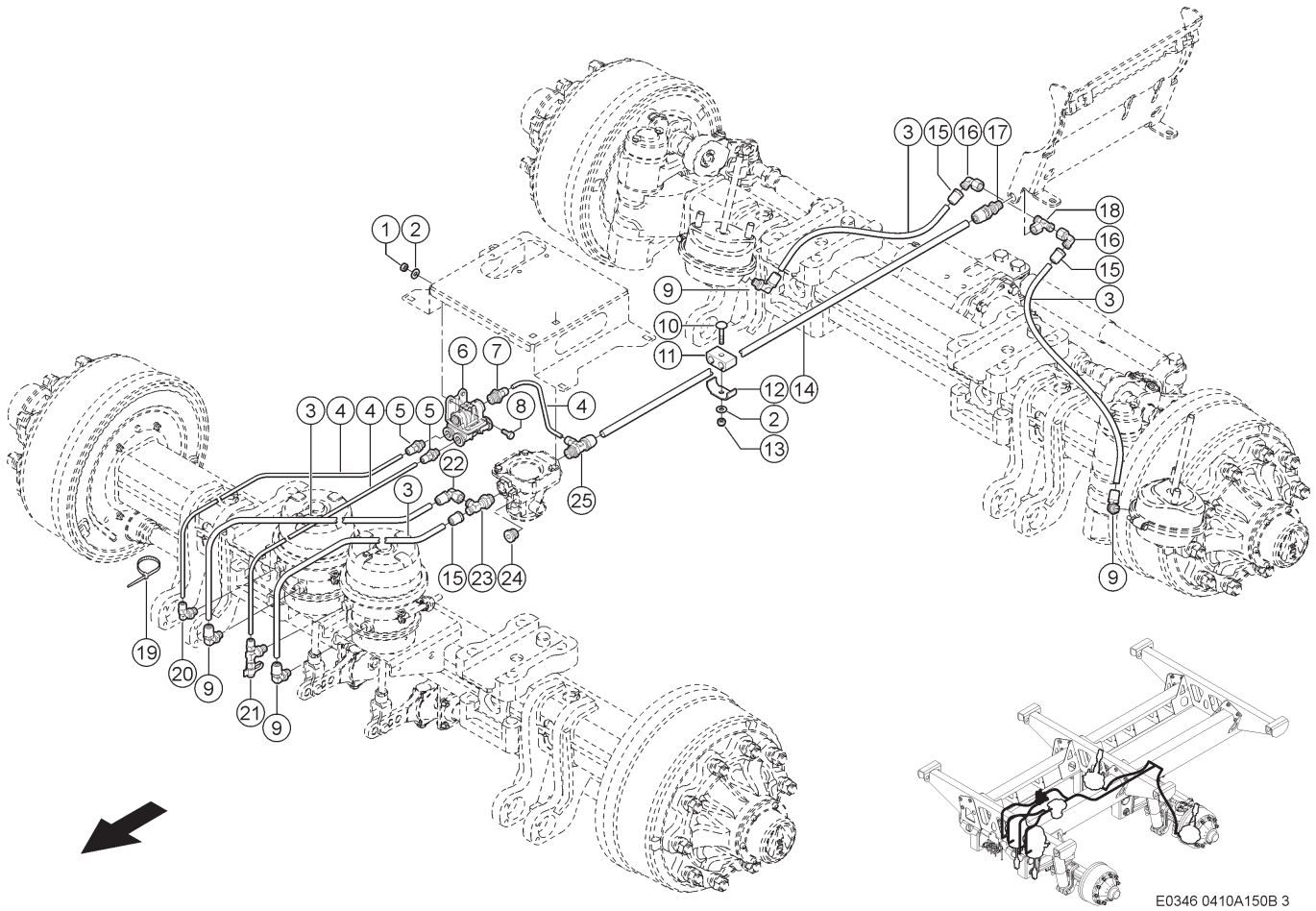

150 DRUCKLUFTBREMSANLAGE 1)
150 COMPRESSED-AIR BRAKE SYSTEM 1)
150 SYSTÈME DE FREIN À AIR COMPRIMÉ 1)

Pos	Teilenummer	Bezeichnung	Abmessung	Description	Désignation	Menge	Bedingung
1	00 0236 170 0	SECHSKANTMUTTER	M8	HEXAGONAL NUT	ECROU SIX PANS	2	
2	00 0239 387 0	CONTACT-SCHEIBE	A8 -8,2X18X1,4	CONTACT WASHER	RONDELLE CONTACT	2	
3	00 0202 888 0	ROHR	12X1, 5X100000-ROLLE	TUBE	TUBE	1	
4	00 0234 854 0	LUFTSCHLAUCH	ROLLE 8X1X20	AIR HOSE	TUYAU A AIR	3	
5	00 0151 613 0	EINSCHRAUBSTUTZEN	08X1-M16X1,5	SCREW-IN FITTING	RACCORD À VISSER	2	
6	00 0150 871 0	LOESEVENTIL	4XM16X1, 5/3XM22X1,5	RELEASE VALVE	VELVE DESSERAGE	1	
7	00 0151 612 0	EINSCHRAUBSTUTZEN	08X1-M22X1,5	SCREW-IN FITTING	RACCORD À VISSER	7	
8	00 0233 259 0	SECHSKANTSCHRAUBE	M08X20-MKL	HEXAGON HEAD BOLT	VIS SIX PANS	2	
9	00 0214 388 0	EINST W-EINSCHRAUBSTUTZEN	SWSDEC-L12X M16X1,5 TYPE	ELBOW-TYPE SCREW-IN UNION ADJUSTABLE	MANCHON VISSÉ À COUDE RÉGLABLE	4	
10	00 0236 449 0	FLACHRUNDSCHRAUBE	M 8X 45	COACH BOLT	VIS A TETE BOMBEE	1	
11	00 0683 659 0	GUMMILAGER	15/15	RUBBER BEARING	PALIER EN CAOUTCH	1	
12	00 0672 209 0	BEFESTIG.SCHELLE	BSS 2X22X25X3	ATTACHING CLAMP	COLLIER-FIXATION	1	
13	00 0238 132 0	SICHERUNGSMUTTER	M8	LOCK NUT	ÉCROU INDESSERRABLE	1	
14	00 0139 831 0	ROHR	15X1,5X3000	TUBE	TUBE	1	
15	00 0216 437 0	STECKER	L12-M18X1,5	PLUG	FICHE	3	
16	00 0249 835 0	EINST.-W-STUTZEN	SWOE-L12	ELBOW UNION	RACCORD ANGULAIRE	2	
17	00 0233 039 0	STECKVERSCHR. SCH	BHSLNC-L15-L12-M18X1,5	SNAP-ON COUPLER	RACCORD ENFICH.	1	
18	00 0214 855 0	VERBINDUNGSSTUTZEN	12-M18X1,5	CONNECTOR	RACCORD	1	
19	00 0237 871 0	KABELBINDER	4,8X188X1,3	CABLE TIE	SERRE-CÂBLE	4	
20	00 0217 669 0	STECKVERBINDER	SWE 8XM16X1,5 TYP H	CONNECTOR	CONNEXION ENFICH.	1	
21	00 0151 618 0	PRUEFANSCHLUSS	08X1-M16X1,5	CONNECTION	RACCORD	1	
22	00 0214 310 0	W-VERSCHRAUBUNG	12 M18X1,5	SCREWING	RACCORD FILETE	1	

150 DRUCKLUFTBREMSANLAGE 1)
150 COMPRESSED-AIR BRAKE SYSTEM 1)
150 SYSTÈME DE FREIN À AIR COMPRIMÉ 1)

Pos	Teilenummer	Bezeichnung	Abmessung	Description	Désignation	Menge	Bedingung
23	00 0597 315 0	EINSCHRAUBSTUTZEN	12 M22X1,5	SCREW-IN FITTING	RACCORD À VISSER	1	
24	00 0090 700 0	VERSCHLUSSSCHRAUBE	C-M22X1,5-TYPE H	SCREW PLUG	VIS DE FERMETURE	1	
25	00 0151 615 0	WINKELSTUTZEN	08X1/15X1, 5-M22X1,5	ANGLE UNION	RACCORD ANGULAIRE	1	

1)	**Ausrüstung**		
	LW_N12_0120	Druckluftbremsanlage für hydraulisches Fahrwerk	

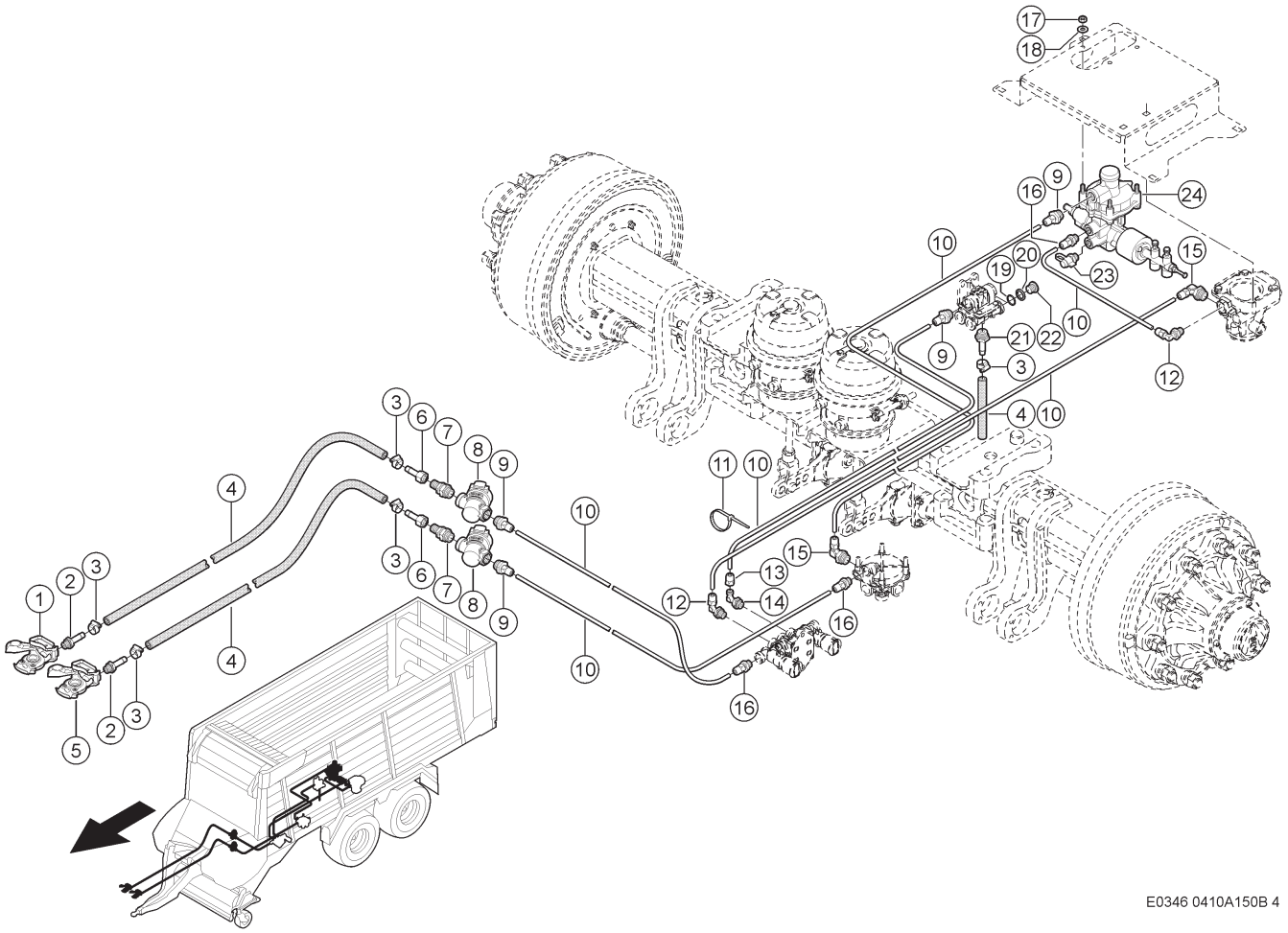

150 DRUCKLUFTBREMSANLAGE 1)
150 COMPRESSED-AIR BRAKE SYSTEM 1)
150 SYSTÈME DE FREIN À AIR COMPRIMÉ 1)

Pos	Teilenummer	Bezeichnung	Abmessung	Description	Désignation	Menge	Bedingung
1	00 1326 488 0	KUPPLUNGSKOPF	ROT M16X1,5	COUPLING HEAD	RACCORD DE ACCOUP	1	
2	00 0233 023 0	SCHLAUCHSTUTZEN	B11-M16X1,5	HOSE SUPPORT	RACCORD	2	
3	00 0233 015 0	SCHLAUCHSCHELLE	B1-18X12	HOSE CLAMP	COLLIER SERRAGE	4	
4	00 0233 019 0	BREMSSCHLAUCH	D 11X3,5X 20M	BRAKE HOSE	TUYAUX DE FREIN	2	
5	00 1326 489 0	KUPPLUNGSKOPF	GELB M16X1,5	COUPLING HEAD	RACCORD DE ACCOUP	1	
6	00 0219 995 0	SCHLAUCHSTUTZEN	12-M18X1, 5-SCHLAUCHIN -Ø	HOSE SUPPORT	RACCORD	2	
7	00 0597 314 0	G-EINSCHRAUBSTUTZEN	BHSLN-L12XM2 2X1,5-TYPE H	STRAIGHT MALE CONNECTOR	RACCORD VISSE G	2	
8	00 0969 640 0	FILTER	M22X1,5	FILTER	FILTRE	2	
9	00 0151 612 0	EINSCHRAUBSTUTZEN	08X1-M22X1,5	SCREW-IN FITTING	RACCORD À VISSER	4	
10	00 0234 854 0	LUFTSCHLAUCH	ROLLE 8X1X20	MAIR HOSE	TUYAU A AIR	6	
11	00 0237 871 0	KABELBINDER	4,8X188X1,3	CABLE TIE	SERRE-CÂBLE	6	
12	00 0217 669 0	STECKVERBINDER	SWE 8XM16X1,5 TYP H	CONNECTOR	CONNEXION ENFICH.	2	
13	00 0217 668 0	STECKER	L8-M14X1,5	PLUG	FICHE	1	
14	00 0234 848 0	WINKELSTUTZEN	SWSDE-L8XM1 6X1,5 TYPE H	ANGLE UNION	RACCORD ANGULAIRE	1	
15	00 0217 672 0	STECKVERBINDER	SWE 8XM22X1,5 TYP H	CONNECTOR	CONNEXION ENFICH.	2	
16	00 0151 613 0	EINSCHRAUBSTUTZEN	08X1-M16X1,5	SCREW-IN FITTING	RACCORD À VISSER	3	
17	00 0239 387 0	CONTACT-SCHEIBE	A8 -8,2X18X1,4	CONTACT WASHER	RONDELLE CONTACT	4	
18	00 0237 456 0	SECHSKANTSCHRAUBE	M10X45	HEXAGON HEAD BOLT	VIS SIX PANS	2	
19	00 0180 098 0	O-RING	15X2-N	O-RING	JOINT TORIQUE	2	
20	00 0214 323 0	DRUCKRING	FUER M16X1,5 (DR16)	THRUST COLLAR	BAGUE DE PRESSION	2	
21	00 1326 486 0	ANSCHLUSS	M22X1.5-DN11	CONNECTION	CONNEXION	1	

150 DRUCKLUFTBREMSANLAGE 1)
150 COMPRESSED-AIR BRAKE SYSTEM 1)
150 SYSTÈME DE FREIN À AIR COMPRIMÉ 1)

Pos	Teilenummer	Bezeichnung	Abmessung	Description	Désignation	Menge	Bedingung
22	00 0244 351 0	VERSCHLUSSSCHRAUBE	M16X1,5	SCREW PLUG	VIS DE FERMETURE	2	
23	00 0215 509 1	PRUEFANSCHLUSS	M16X1,5-TYPE B-(M16X1,5-1XM22X1,5/2XM16X1,5	CONNECTION	RACCORD	1	
24	00 0151 309 0	BREMSKRAFTREGLER		BRAKE EFF.CONTR.	CORR. FREINAGE	1	

1) Ausrüstung

LW_N12_0120	Druckluftbremsanlage für hydraulisches Fahrwerk	

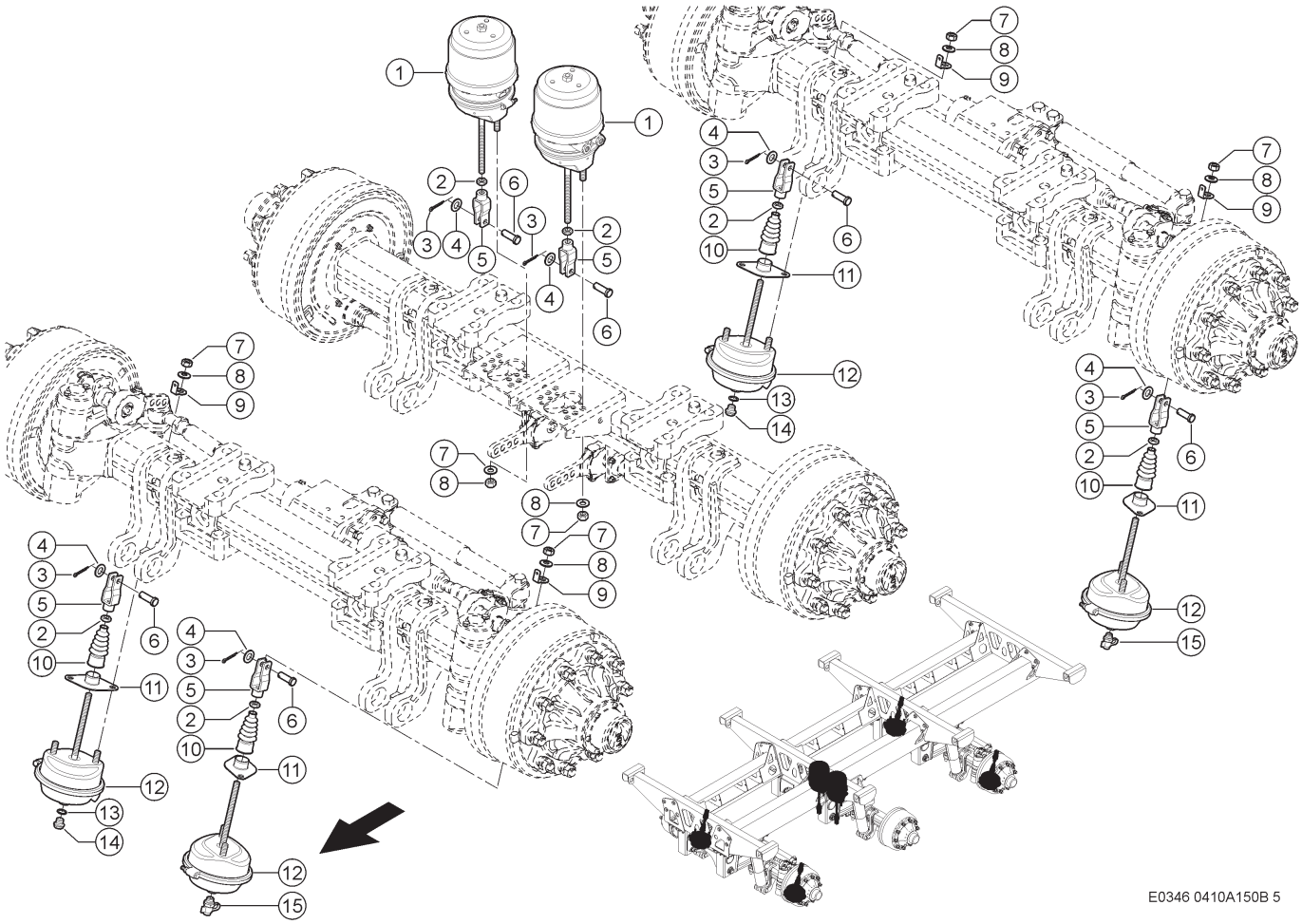

150 DRUCKLUFTBREMSANLAGE 1)
150 COMPRESSED-AIR BRAKE SYSTEM 1)
150 SYSTÈME DE FREIN À AIR COMPRIMÉ 1)

Pos	Teilenummer	Bezeichnung	Abmessung	Description	Désignation	Menge	Bedingung
1	00 0151 313 0	MEMBRANZYLINDER	TYP 24/30	DIAPHRAGM CYLIND.	CYL. A DIAPHRAGME	2	2)
2	00 0233 324 0	SECHSKANTMUTTER	M16X1,5	HEXAGONAL NUT	ECROU SIX PANS	6	
3	00 0235 084 0	SPLINT	3,2X 28	SPLIT PIN	GOUPILLE FENDUE	6	
4	00 0234 262 0	SCHEIBE	15X23X1,5	WASHER	RONDELLE	6	
5	00 0139 695 0	GABEL		FORK	FOURCHETTE	6	
6	00 0139 708 0	BOLZEN	14X40	PIN	BOULON	6	
7	00 0237 519 0	SECHSKANTMUTTER	M16X1,5	HEXAGONAL NUT	ECROU SIX PANS	4	
8	00 0239 391 0	CONTACT-SCHEIBE	A16 -16,4X32X2,8	CONTACT WASHER	RONDELLE CONTACT	4	
9	00 1399 658 0	HALTER		SUPPORT	SUPPORT	4	
10	00 0151 893 0	HALTER	FUER FALTENBALG	SUPPORT	SUPPORT	4	
10	00 0465 610 0	FALTENBALG	40X16X25-85D A51	BELLOWS	ACCORDEON	4	
11	00 2714 676 0	FALTENBALG	D12/36 X110	BELLOWS	ACCORDEON	4	
11	00 0151 599 0	HALTER	FUER FALTENBALG	SUPPORT	SUPPORT	4	
12	00 0939 854 1	MEMBRANZYLINDER	TYP 24 - 120 351 101 HAL	DIAPHRAGM CYLIND.	CYL. A DIAPHRAGME	4	2)
13	00 0238 183 0	DICHTRING	A16 X20	SEALING RING	BAGUE D'ÉTANCHÉITÉ	2	
14	00 0244 861 0	VERSCHLUSSSCHRAUBE	A-M16X1,5	SCREW PLUG	VIS DE FERMETURE	2	
15	00 0215 509 1	PRUEFANSCHLUSS	M16X1,5-TYPE B-(M16X1,5-	CONNECTION	RACCORD	2	

1)	**Ausrüstung**		
		LW_N12_0120	Druckluftbremsanlage für hydraulisches Fahrwerk
2)	**Ausrüstung**		
		LW_N14_0040	Bremszylinder für Druckluftbremsanlage, Tridemachse 27 t
		LW_N14_0050	Bremszylinder für Druckluftbremsanlage, Tridemachse 30 t

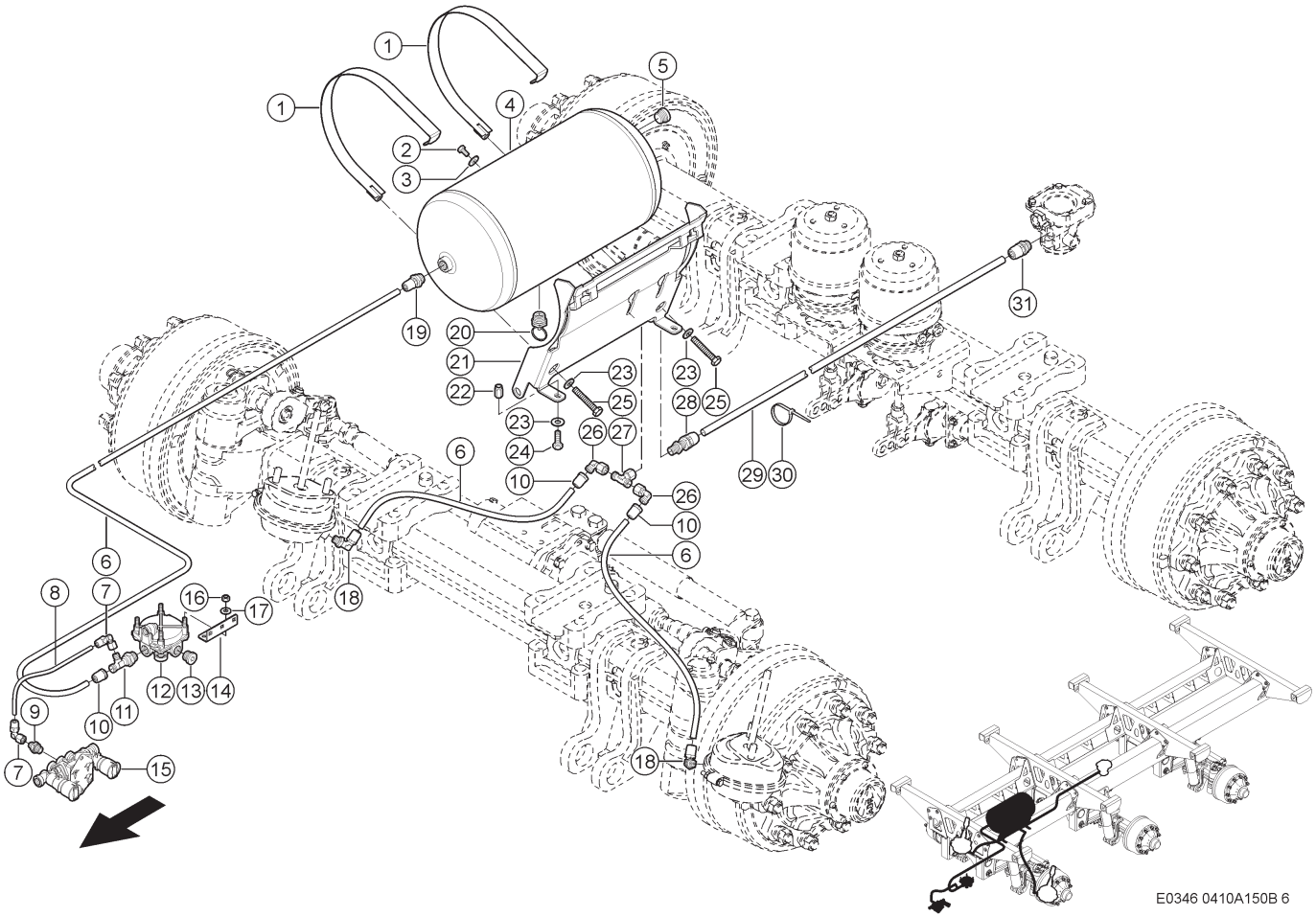

150 DRUCKLUFTBREMSANLAGE 1)
150 COMPRESSED-AIR BRAKE SYSTEM 1)
150 SYSTÈME DE FREIN À AIR COMPRIMÉ 1)

Pos	Teilenummer	Bezeichnung	Abmessung	Description	Désignation	Menge	Bedingung
1	00 0151 600 0	SPANNBAND	D 276 (SPECIAL PART)	TIGHTENING STRAP	BANDE SERRAGE	2	
2	00 0236 200 0	SECHSKANTSCHRAUBE	M8X20	HEXAGON HEAD BOLT	VIS SIX PANS	1	
3	00 0239 393 1	CONTACT-SCHEIBE	B8 -8,2X22X1,9	CONTACT WASHER	RONDELLE CONTACT	1	
4	00 0151 314 0	DRUCKL.BEHAELTER	30L 14,5 BAR 4XM22X1,5 2	TANK	RESERVOIR	1	
5	00 0090 700 0	VERSCHLUSSSCHRAUBE	C-M22X1,5-TYPE H	SCREW PLUG	VIS DE FERMETURE	1	
6	00 0202 888 0	ROHR	12X1, 5X100000-ROLLE	TUBE	TUBE	1	
7	00 0151 617 0	WINKELSTUTZEN	08X1-M14X1,5	ANGLE UNION	RACCORD ANGULAIRE	2	
8	00 0234 854 0	LUFTSCHLAUCH	ROLLE 8X1X20	AIR HOSE	TUYAU A AIR	1	
9	00 0471 829 0	G-EINSCHRAUBSTUTZEN	SDS-L8-M16X1, 5-TYPE G	STRAIGHT MALE CONNECTOR	RACCORD VISSE G	1	
10	00 0216 437 0	STECKER	L12-M18X1,5	PLUG	FICHE	1	
11	00 0234 849 0	WINKELSTUTZEN	SWSDRT-L12-L 8XM22X1,5 TY	ANGLE UNION	RACCORD ANGULAIRE	1	
12	00 0151 124 0	RELAISVENTIL	1XM16X1, 5/3XM22X1,5	RELAY VALVE	SOUPAPE RELAIS	1	
13	00 0090 700 0	VERSCHLUSSSCHRAUBE	C-M22X1,5-TYPE H	SCREW PLUG	VIS DE FERMETURE	1	
14	00 1392 176 0	HALTER	RELAISVENTIL	SUPPORT	SUPPORT	1	
15	00 0150 866 0	LOESEVENTIL	M16X1,5	RELEASE VALVE	VELVE DESSERAGE	1	
16	00 0236 170 0	SECHSKANTMUTTER	M8	HEXAGONAL NUT	ECROU SIX PANS	2	
17	00 0239 387 0	CONTACT-SCHEIBE	A8 -8,2X18X1,4	CONTACT WASHER	RONDELLE CONTACT	2	
18	00 0214 388 0	EINST W-EINSCHRAUBSTUTZEN	SWSDEC-L12X M16X1,5 TYPE	ELBOW-TYPE SCREW-IN UNION ADJUSTABLE	MANCHON VISSÉ À COUDE RÉGLABLE	4	

150 DRUCKLUFTBREMSANLAGE 1)
150 COMPRESSED-AIR BRAKE SYSTEM 1)
150 SYSTÈME DE FREIN À AIR COMPRIMÉ 1)

Pos	Teilenummer	Bezeichnung	Abmessung	Description	Désignation	Menge	Bedingung
19	00 0214 402 0	GER.VERSCHRAUBUNG	SDS 12XM22X1,5-TYPE H	SCREWING	RACCORD	2	
20	00 0233 016 0	ABLASSVENTIL	MECH. M22X1,5 MIT DRUCK	DRAIN VALVE	SOUPAPE DE VIDANG	1	
21	00 1392 190 1	HALTER	DRUCKLUFTBE HAELTER	SUPPORT	SUPPORT	1	
22	00 0216 359 0	STIFTGEHAEUSE	1 POLIG	PIN HOUSING	GOUPILLE CARTER	2	
23	00 0239 388 0	CONTACT-SCHEIBE	A 10 -10, 2X22X1,6	CONTACT WASHER	RONDELLE CONTACT	2	
24	00 0233 396 0	SECHSKANTSCHRAUBE	M10X30-MKL	HEXAGON HEAD BOLT	VIS SIX PANS	2	
25	00 0235 221 1	SECHSKANTSCHRAUBE	M10X60	HEXAGON HEAD BOLT	VIS SIX PANS	2	
26	00 0249 835 0	EINST.-W-STUTZEN	SWOE-L12	ELBOW UNION	RACCORD ANGULAIRE	4	
27	00 0214 855 0	VERBINDUNGSSTUTZEN	12-M18X1,5	CONNECTOR	RACCORD	2	
28	00 0233 039 0	STECKVERSCHR. SCH	BHSLNC-L15-L12-M18X1,5	SNAP-ON COUPLER	RACCORD ENFICH.	2	
29	00 0139 831 0	ROHR	15X1,5X3000	TUBE	TUBE	1	
30	00 0237 871 0	KABELBINDER	4,8X188X1,3	CABLE TIE	SERRE-CÂBLE	8	
31	00 2403 456 0	GER.VERSCHRAUBUNG	15-M22X1,5	SCREWING	RACCORD	1	

1) Ausrüstung

LW_N12_0120	Druckluftbremsanlage für hydraulisches Fahrwerk

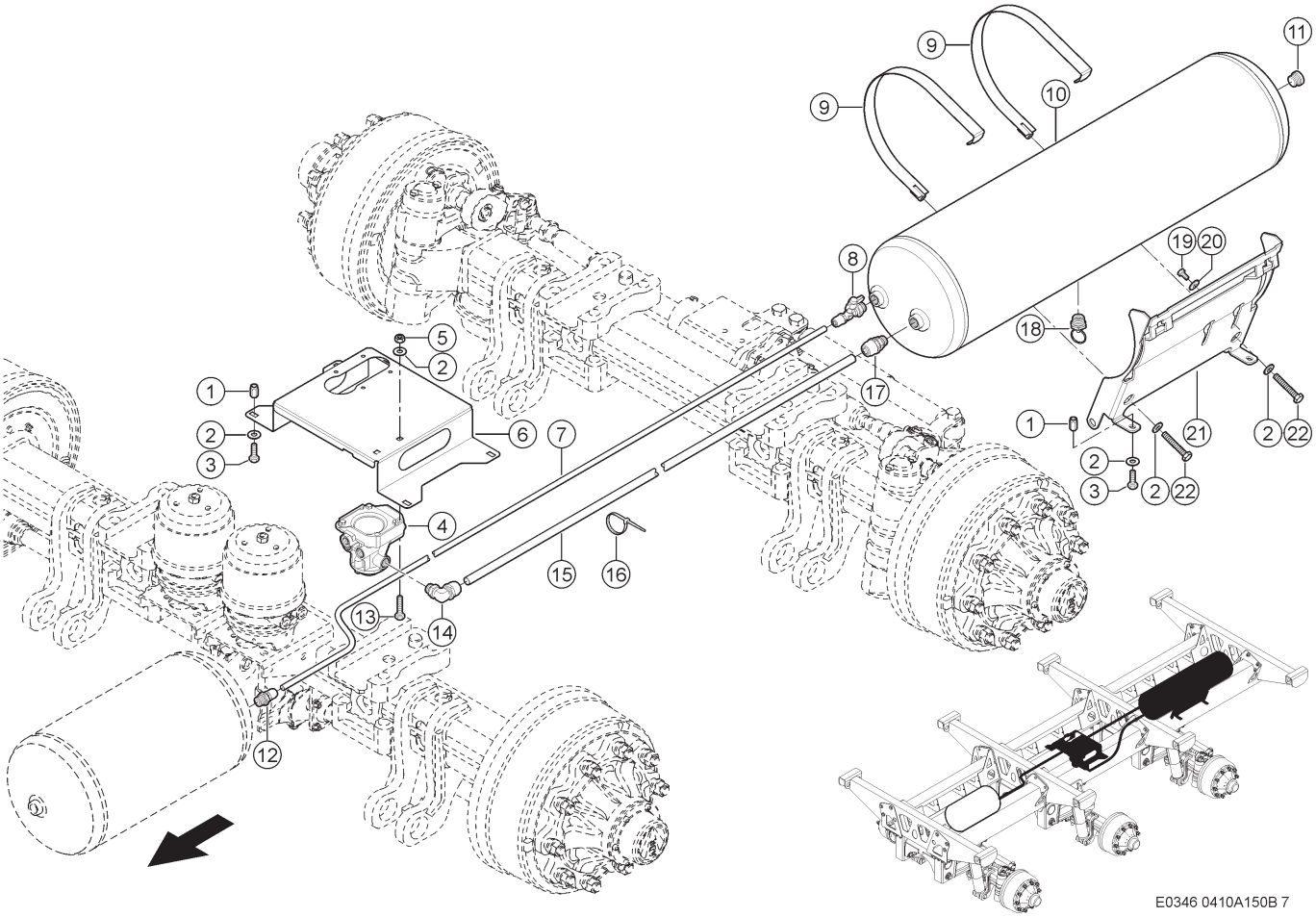

150 DRUCKLUFTBREMSANLAGE 1)
150 COMPRESSED-AIR BRAKE SYSTEM 1)
150 SYSTÈME DE FREIN À AIR COMPRIMÉ 1)

Pos	Teilenummer	Bezeichnung	Abmessung	Description	Désignation	Menge	Bedingung
1	00 0216 359 0	STIFTGEHAEUSE	1 POLIG	PIN HOUSING	GOUPILLE CARTER	6	
2	00 0239 388 0	CONTACT-SCHEIBE	A 10 -10, 2X22X1,6	CONTACT WASHER	RONDELLE CONTACT	6	
3	00 0233 396 0	SECHSKANTSCHRAUBE	M10X30-MKL	HEXAGON HEAD BOLT	VIS SIX PANS	6	
4	00 0151 307 0	BREMSVENTIL	1XM16X1, 5/5XM22X1,5	BRAKE VALVE	SOUPAPE DE FREIN	1	
5	00 0236 171 0	SECHSKANTMUTTER	M10	HEXAGONAL NUT	ECROU SIX PANS	2	
6	00 1325 956 2	HALTER		SUPPORT	SUPPORT	1	
7	00 0202 888 0	ROHR	12X1, 5X100000-ROLLE	TUBE	TUBE	1	
8	00 0151 616 0	PRUEFANSCHLUSS	12X1,5-M22X1,5	CONNECTION	RACCORD	1	
9	00 0151 600 0	SPANNBAND	D 276 (SPECIAL PART)	TIGHTENING STRAP	BANDE SERRAGE	2	
10	00 0151 308 0	DRUCKL.BEHAELTER	60L 14,5 BAR 4XM22X1,5 2	TANK	RESERVOIR	1	
11	00 0090 700 0	VERSCHLUSSSCHRAUBE	C-M22X1,5-TYPE H	SCREW PLUG	VIS DE FERMETURE	1	
12	00 0214 402 0	GER.VERSCHRAUBUNG	SDS 12XM22X1, 5-TYPE H	SCREWING	RACCORD	1	
13	00 0237 456 0	SECHSKANTSCHRAUBE	M10X45	HEXAGON HEAD BOLT	VIS SIX PANS	2	
14	00 0151 614 0	WINKELSTUTZEN	18X2-M22X1,5	ANGLE UNION	RACCORD ANGULAIRE	1	
15	00 0234 855 0	ROHR	ROLLE 18X2 X 20M	TUBE	TUBE	1	
16	00 0237 871 0	KABELBINDER	4,8X188X1,3	CABLE TIE	SERRE-CÂBLE	6	
17	00 1499 358 0	VERBINDUNGSSTUTZEN	M22X1,5-18X2	CONNECTOR	RACCORD	1	
18	00 0233 016 0	ABLASSVENTIL	MECH. M22X1,5 MIT DRUCK	DRAIN VALVE	SOUPAPE DE VIDANG	1	
19	00 0236 200 0	SECHSKANTSCHRAUBE	M8X20	HEXAGON HEAD BOLT	VIS SIX PANS	1	

150 DRUCKLUFTBREMSANLAGE 1)
150 COMPRESSED-AIR BRAKE SYSTEM 1)
150 SYSTÈME DE FREIN À AIR COMPRIMÉ 1)

Pos	Teilenummer	Bezeichnung	Abmessung	Description	Désignation	Menge	Bedingung
20	00 0239 393 1	CONTACT-SCHEIBE	B8 -8,2X22X1,9	CONTACT WASHER	RONDELLE CONTACT	1	
21	00 1392 190 1	HALTER	DRUCKLUFTBE HAELTER	SUPPORT	SUPPORT	1	
22	00 0235 221 1	SECHSKANTSCHRAUBE	M10X60	HEXAGON HEAD BOLT	VIS SIX PANS	2	

1) Ausrüstung

LW_N12_0120	Druckluftbremsanlage für hydraulisches Fahrwerk

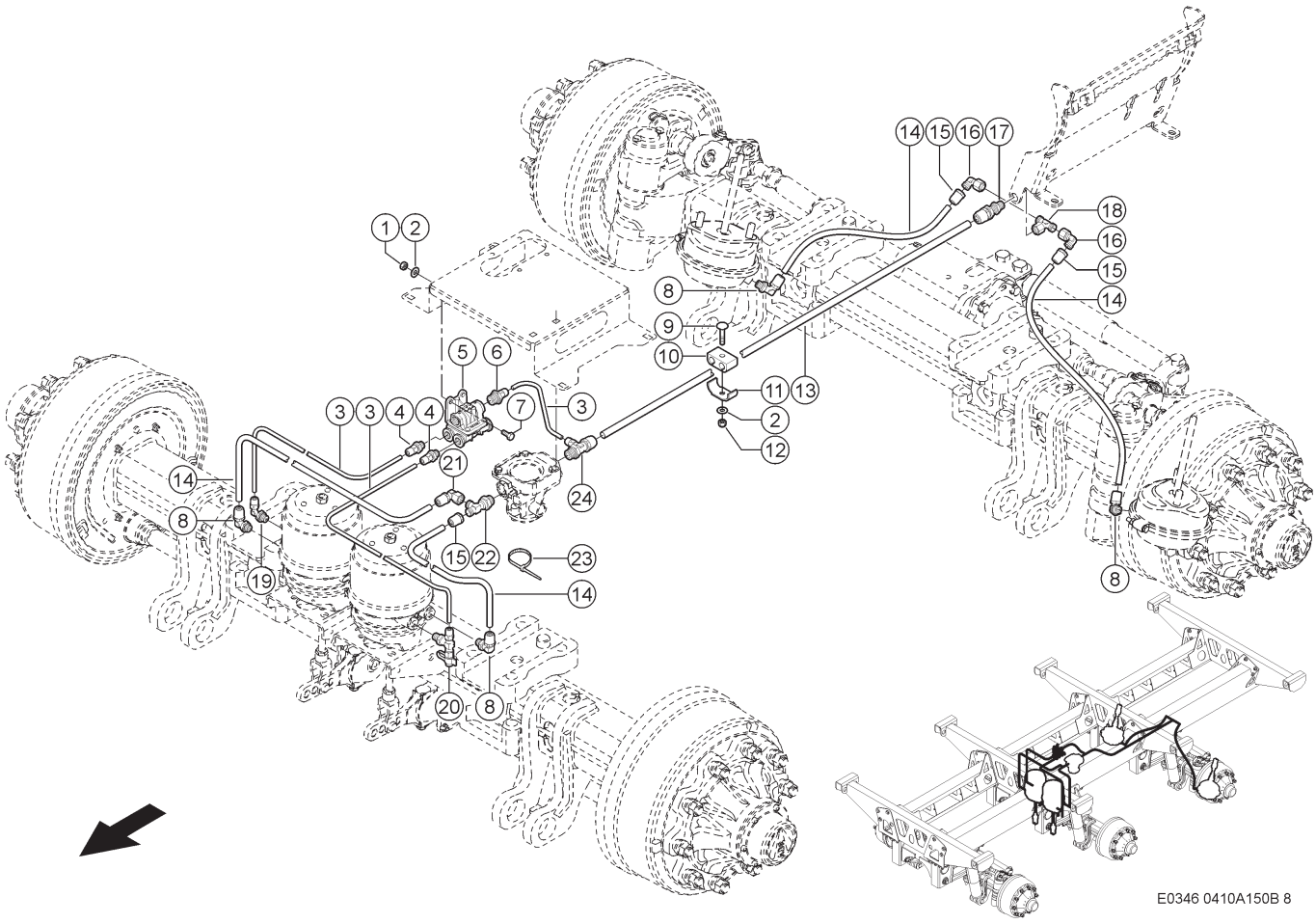

150 DRUCKLUFTBREMSANLAGE 1)
150 COMPRESSED-AIR BRAKE SYSTEM 1)
150 SYSTÈME DE FREIN À AIR COMPRIMÉ 1)

Pos	Teilenummer	Bezeichnung	Abmessung	Description	Désignation	Menge	Bedingung
1	00 0236 170 0	SECHSKANTMUTTER	M8	HEXAGONAL NUT	ECROU SIX PANS	2	
2	00 0239 387 0	CONTACT-SCHEIBE	A8 -8,2X18X1,4	CONTACT WASHER	RONDELLE CONTACT	3	
3	00 0234 854 0	LUFTSCHLAUCH	ROLLE 8X1X20	AIR HOSE	TUYAU A AIR	3	
4	00 0151 613 0	EINSCHRAUBSTUTZEN	08X1-M16X1,5	SCREW-IN FITTING	RACCORD À VISSER	2	
5	00 0150 871 0	LOESEVENTIL	4XM16X1, 5/3XM22X1,5	RELEASE VALVE	VELVE DESSERAGE	1	
6	00 0151 612 0	EINSCHRAUBSTUTZEN	08X1-M22X1,5	SCREW-IN FITTING	RACCORD À VISSER	1	
7	00 0233 259 0	SECHSKANTSCHRAUBE	M08X20-MKL	HEXAGON HEAD BOLT	VIS SIX PANS	2	
8	00 0214 388 0	EINST W-EINSCHRAUBSTUTZEN	SWSDEC-L12X M16X1,5 TYPE	ELBOW-TYPE SCREW-IN UNION ADJUSTABLE	MANCHON VISSÉ À COUDE RÉGLABLE	4	
9	00 0236 449 0	FLACHRUNDSCHRAUBE	M 8X 45	COACH BOLT	VIS A TETE BOMBEE	1	
10	00 0683 659 0	GUMMILAGER	15/15	RUBBER BEARING	PALIER EN CAOUTCH	1	
11	00 0672 209 0	BEFESTIG.SCHELLE	BSS 2X22X25X3	ATTACHING CLAMP	COLLIER-FIXATION	1	
12	00 0238 132 0	SICHERUNGSMUTTER	M8	LOCK NUT	ÉCROU INDESSERRABLE	1	
13	00 0139 831 0	ROHR	15X1,5X3000	TUBE	TUBE	1	
14	00 0202 888 0	ROHR	12X1, 5X100000-ROLLE	TUBE	TUBE	2	
15	00 0216 437 0	STECKER	L12-M18X1,5	PLUG	FICHE	3	
16	00 0249 835 0	EINST.-W-STUTZEN	SWOE-L12	ELBOW UNION	RACCORD ANGULAIRE	2	
17	00 0233 039 0	STECKVERSCHR. SCH	BHSLNC-L15-L12-M18X1,5	SNAP-ON COUPLER	RACCORD ENFICH.	1	
18	00 0214 855 0	VERBINDUNGSSTUTZEN	12-M18X1,5	CONNECTOR	RACCORD	1	
19	00 0217 669 0	STECKVERBINDER	SWE 8XM16X1,5 TYP H	CONNECTOR	CONNEXION ENFICH.	1	
20	00 0151 618 0	PRUEFANSCHLUSS	08X1-M16X1,5	CONNECTION	RACCORD	1	
21	00 0214 310 0	W-VERSCHRAUBUNG	12 M18X1,5	SCREWING	RACCORD FILETE	1	
22	00 0597 315 0	EINSCHRAUBSTUTZEN	12 M22X1,5	SCREW-IN FITTING	RACCORD À VISSER	1	

150 DRUCKLUFTBREMSANLAGE 1)
150 COMPRESSED-AIR BRAKE SYSTEM 1)
150 SYSTÈME DE FREIN À AIR COMPRIMÉ 1)

Pos	Teilenummer	Bezeichnung	Abmessung	Description	Désignation	Menge	Bedingung
23	00 0237 871 0	KABELBINDER	4,8X188X1,3	CABLE TIE	SERRE-CÂBLE	6	
24	00 0151 615 0	WINKELSTUTZEN	08X1/15X1, 5-M22X1,5	ANGLE UNION	RACCORD ANGULAIRE	1	

1) Ausrüstung

LW_N12_0120	Druckluftbremsanlage für hydraulisches Fahrwerk	

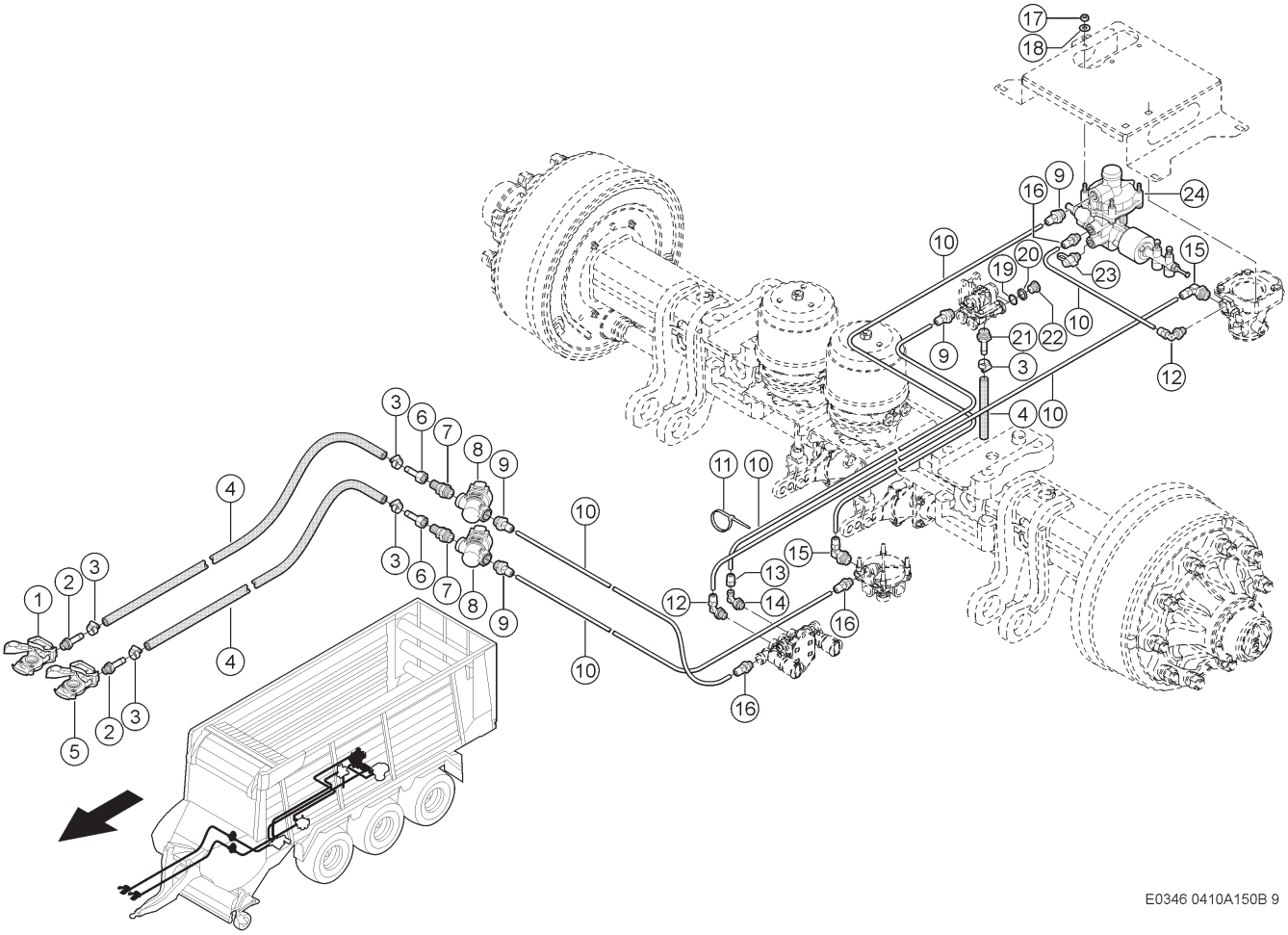

150 DRUCKLUFTBREMSANLAGE 1)
150 COMPRESSED-AIR BRAKE SYSTEM 1)
150 SYSTÈME DE FREIN À AIR COMPRIMÉ 1)

Pos	Teilenummer	Bezeichnung	Abmessung	Description	Désignation	Menge	Bedingung
1	00 1326 488 0	KUPPLUNGSKOPF	ROT M16X1,5	COUPLING HEAD	RACCORD DE ACCOUP	1	
2	00 0233 023 0	SCHLAUCHSTUTZEN	B11-M16X1,5	HOSE SUPPORT	RACCORD	2	
3	00 0233 015 0	SCHLAUCHSCHELLE	B1-18X12	HOSE CLAMP	COLLIER SERRAGE	4	
4	00 0233 019 0	BREMSSCHLAUCH	D 11X3,5X 20M	BRAKE HOSE	TUYAUX DE FREIN	2	
5	00 1326 489 0	KUPPLUNGSKOPF	GELB M16X1,5	COUPLING HEAD	RACCORD DE ACCOUP	1	
6	00 0219 995 0	SCHLAUCHSTUTZEN	12-M18X1, 5-SCHLAUCHIN -Ø	HOSE SUPPORT	RACCORD	2	
7	00 0597 314 0	G-EINSCHRAUBSTUTZEN	BHSLN-L12XM2 2X1,5-TYPE H	STRAIGHT MALE CONNECTOR	RACCORD VISSE G	2	
8	00 0969 640 0	FILTER	M22X1,5	FILTER	FILTRE	2	
9	00 0151 612 0	EINSCHRAUBSTUTZEN	08X1-M22X1,5	SCREW-IN FITTING	RACCORD À VISSER	4	
10	00 0234 854 0	LUFTSCHLAUCH	ROLLE 8X1X20M	AIR HOSE	TUYAU A AIR	6	
11	00 0237 871 0	KABELBINDER	4,8X188X1,3	CABLE TIE	SERRE-CÂBLE	6	
12	00 0217 669 0	STECKVERBINDER	SWE 8XM16X1,5 TYP H	CONNECTOR	CONNEXION ENFICH.	2	
13	00 0217 668 0	STECKER	L8-M14X1,5	PLUG	FICHE	1	
14	00 0234 848 0	WINKELSTUTZEN	SWSDE-L8XM1 6X1,5 TYPE H	ANGLE UNION	RACCORD ANGULAIRE	1	
15	00 0217 672 0	STECKVERBINDER	SWE 8XM22X1,5 TYP H	CONNECTOR	CONNEXION ENFICH.	2	
16	00 0151 613 0	EINSCHRAUBSTUTZEN	08X1-M16X1,5	SCREW-IN FITTING	RACCORD À VISSER	3	
17	00 0239 387 0	CONTACT-SCHEIBE	A8 -8,2X18X1,4	CONTACT WASHER	RONDELLE CONTACT	4	
18	00 0237 456 0	SECHSKANTSCHRAUBE	M10X45	HEXAGON HEAD BOLT	VIS SIX PANS	2	
19	00 0180 098 0	O-RING	15X2-N	O-RING	JOINT TORIQUE	2	
20	00 0214 323 0	DRUCKRING	FUER M16X1,5 (DR16)	THRUST COLLAR	BAGUE DE PRESSION	2	
21	00 1326 486 0	ANSCHLUSS	M22X1.5-DN11	CONNECTION	CONNEXION	1	

150 DRUCKLUFTBREMSANLAGE 1)
150 COMPRESSED-AIR BRAKE SYSTEM 1)
150 SYSTÈME DE FREIN À AIR COMPRIMÉ 1)

Pos	Teilenummer	Bezeichnung	Abmessung	Description	Désignation	Menge	Bedingung
22	00 0244 351 0	VERSCHLUSSSCHRAUBE	M16X1,5	SCREW PLUG	VIS DE FERMETURE	2	
23	00 0215 509 1	PRUEFANSCHLUSS	M16X1,5-TYPE B-(M16X1,5-1XM22X1,5/2XM16X1,5	CONNECTION	RACCORD	1	
24	00 0151 309 0	BREMSKRAFTREGLER		BRAKE EFF.CONTR.	CORR. FREINAGE	1	

1) Ausrüstung

LW_N12_0120	Druckluftbremsanlage für hydraulisches Fahrwerk	

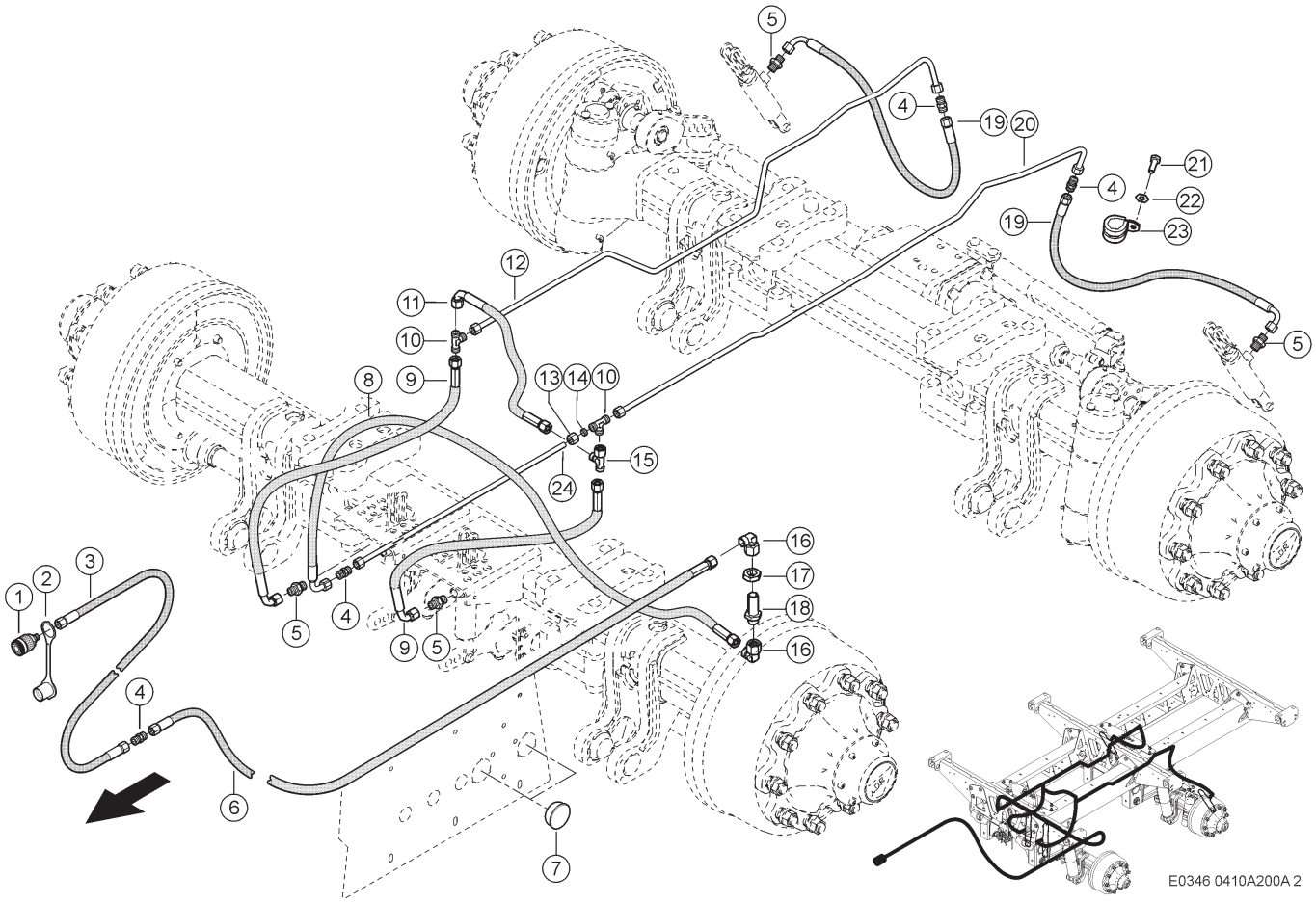

200 HYDRAULISCHE BREMSE 1)
200 HYDRAULIC BRAKE 1)
200 FREIN HYDRAULIQUE 1)

Pos	Teilenummer	Bezeichnung	Abmessung	Description	Désignation	Menge	Bedingung
1	00 0817 082 0	KUPPLUNGSMUFFE	D L10 (M16X1,5)	QUICK RELEASE COUPLING	MANCHON-EMBRAYAGE	1	
2	00 0817 164 0	STAUBSTECKER	BG 1 ROT F. MUFFE	DUST PLUG	FICHE DE PRISE	1	
3	00 1406 721 0	SCHLAUCHLEITUNG		HOSE PIPE	TUYAU FLEX. HYDR.	1	
4	00 0238 707 0	VERBINDUNGSSTUTZEN	S-L10	CONNECTOR	RACCORD	4	
5	00 0238 784 0	G-EINSCHRAUBSTUTZEN	SDS-L10XG3/8A -TYPE B	STRAIGHT MALE CONNECTOR	RACCORD VISSE G	4	
6	00 0812 987 1	SCHLAUCHLEITUNG		HOSE PIPE	TUYAU FLEX. HYDR.	1	
7	00 0241 913 0	LAMELLENSTOPFEN	D48-53,5 GPN320	LAMELLAR PLUG	BOUCHON LAMELLES	2	
8	00 0738 747 0	SCHLAUCHLEITUNG		HOSE PIPE	TUYAU FLEX. HYDR.	1	
9	00 0738 681 0	SCHLAUCHLEITUNG		HOSE PIPE	TUYAU FLEX. HYDR.	2	
10	00 0238 795 0	T-STUTZEN	T-L10	TEE	RACCORD EN T	2	
11	00 0738 705 0	SCHLAUCHLEITUNG		HOSE PIPE	TUYAU FLEX. HYDR.	1	
12	00 1392 459 0	ROHRLEITUNG KPL.		HYDR. PIPE CPL.	CONDUITE CPL.	1	
13	00 0215 481 0	PROFILRING	P-R10L/S	PROFILE RING	OLIVE	6	
14	00 0215 482 0	UEBERWURFMUTTER	A3 L10	UNION NUT	ECROU A CHAPEAU	6	
15	00 0238 890 0	T-STUTZEN	SWORT-L10	TEE	RACCORD EN T	1	
16	00 0238 693 0	EINST.-W-STUTZEN	SWOE-L10	ELBOW UNION	RACCORD ANGULAIRE	2	
17	00 0233 324 0	SECHSKANTMUTTER	M16X1,5	HEXAGONAL NUT	ECROU SIX PANS	1	
18	00 0239 082 0	SCHOTTSTUTZEN	BHS-L10	SUPPORT	SUPPORT	1	
19	00 1303 257 0	SCHLAUCHLEITUNG		HOSE PIPE	TUYAU FLEX. HYDR.	2	
20	00 1391 064 0	ROHRLEITUNG KPL.		HYDR. PIPE CPL.	CONDUITE CPL.	1	
21	00 0233 396 0	SECHSKANTSCHRAUBE	M10X30-MKL	HEXAGON HEAD BOLT	VIS SIX PANS	4	
22	00 0239 388 0	CONTACT-SCHEIBE	A 10 -10, 2X22X1,6	CONTACT WASHER	RONDELLE CONTACT	4	

200 HYDRAULISCHE BREMSE 1)
200 HYDRAULIC BRAKE 1)
200 FREIN HYDRAULIQUE 1)

Pos	Teilenummer	Bezeichnung	Abmessung	Description	Désignation	Menge	Bedingung
23	00 0215 083 0	HALTERUNGSSCHELLE	D1-30X25	HOLDER CLAMP	COLLIER DE SERRAGE	4	2)
24	00 1391 063 0	ROHRLEITUNG KPL.		HYDR. PIPE CPL.	CONDUITE CPL.	1	2)

1)	**Ausrüstung**		
	LW_N12_0130	Hydraulische Bremsanlage für Tandemachse	

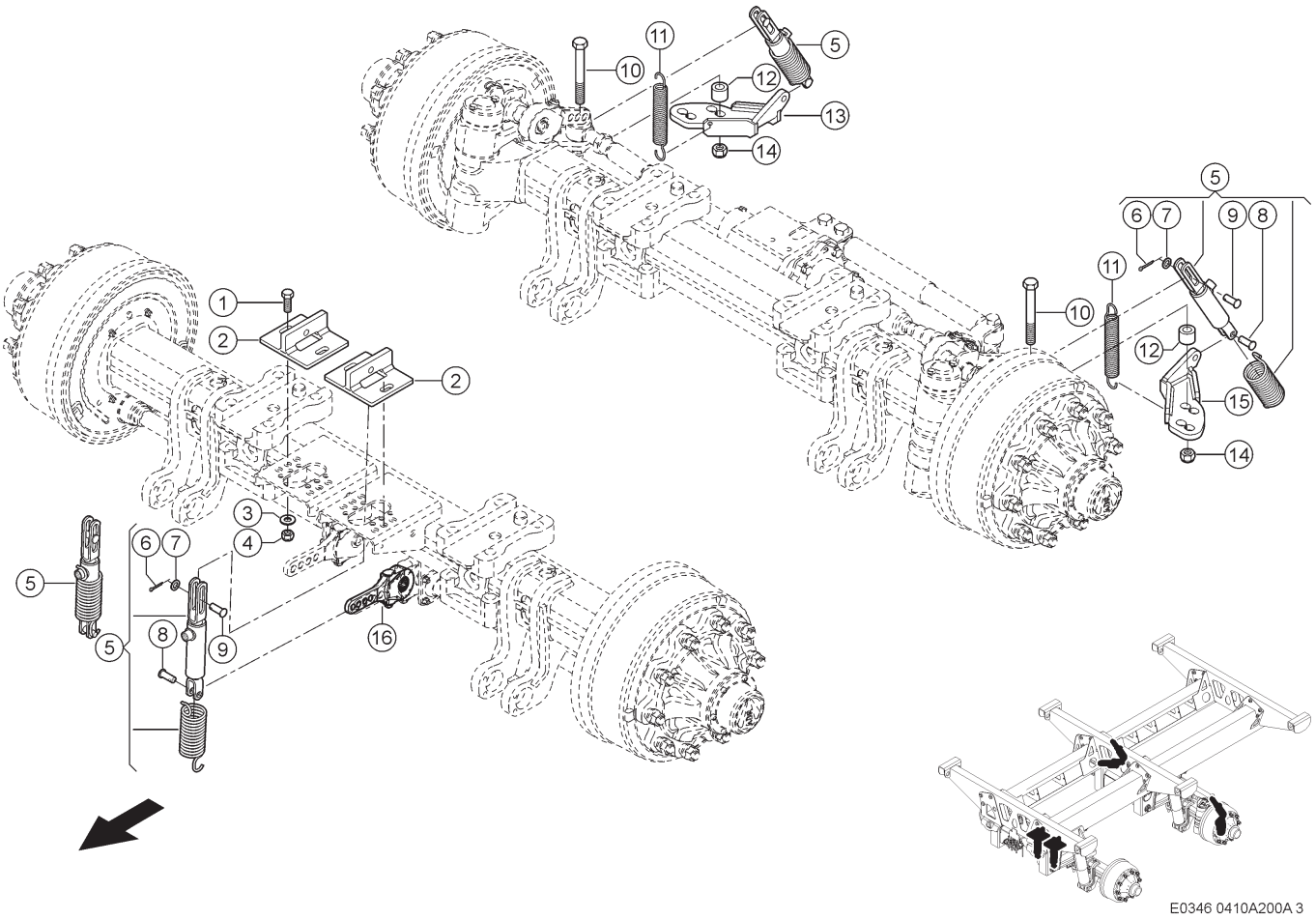

200 HYDRAULISCHE BREMSE 1)
200 HYDRAULIC BRAKE 1)
200 FREIN HYDRAULIQUE 1)

Pos	Teilenummer	Bezeichnung	Abmessung	Description	Désignation	Menge	Bedingung
1	00 0235 585 0	SECHSKANTSCHRAUBE	M16X45	HEXAGON HEAD BOLT	VIS SIX PANS	4	
2	00 0151 611 0	HALTERUNG		BRACKET	SUPPORT	2	
3	00 0234 336 0	UNTERLEGSCHEIBE	17X34X3	WASHER	RONDELLE	4	
4	00 0217 752 0	6KT-MUTTER	M16	HEX.NUT	ECROU SIXPANS	4	
5	00 0151 360 0	HYDRAULIKZYLINDER	37/30-110 (MIT FEDER)	HYDR. CYLINDER	VERIN HYDRAULIQUE	2	
6	00 0235 091 0	SPLINT	4 X 36	SPLIT PIN	GOUPILLE FENDUE	4	
7	00 0234 289 0	UNTERLEGSCHEIBE	15X26X2	WASHER	RONDELLE	4	
8	00 0234 195 0	BOLZEN MIT KOPF	B-14X40 LOCH 6	PIN WITH HEAD	AXE AVEC TETE	4	
9	00 0234 194 0	BOLZEN MIT KOPF	B-14X40 LOCH 4	PIN WITH HEAD	AXE AVEC TETE	4	
10	00 0213 809 0	6KT-SCHRAUBE	M20X160	HEX.HEAD BOLT	BOULON A TETE HEX	4	
11	00 0151 610 0	ZUGFEDER		TENSION SPRING	RESSORT TENDEUR	2	
12	00 0151 609 0	DISTANZHUELSE	L=32	SPACER SLEEVE	MANCHON-DISTANCE	4	
13	00 0151 607 0	HALTERUNG	RECHTS	BRACKET	SUPPORT	1	
14	00 0233 551 0	SICHERUNGSMUTTER	M20	LOCK NUT	ÉCROU INDESSERRABLE	4	
15	00 0151 608 0	HALTERUNG	LINKS	BRACKET	SUPPORT	1	
16	00 0151 197 0	GESTAENGESTELLER	Z=10	CONTROL LEVER	LEVIER DE REGLAGE	2	

1) Ausrüstung

LW_N12_0130 Hydraulische Bremsanlage für Tandemachse

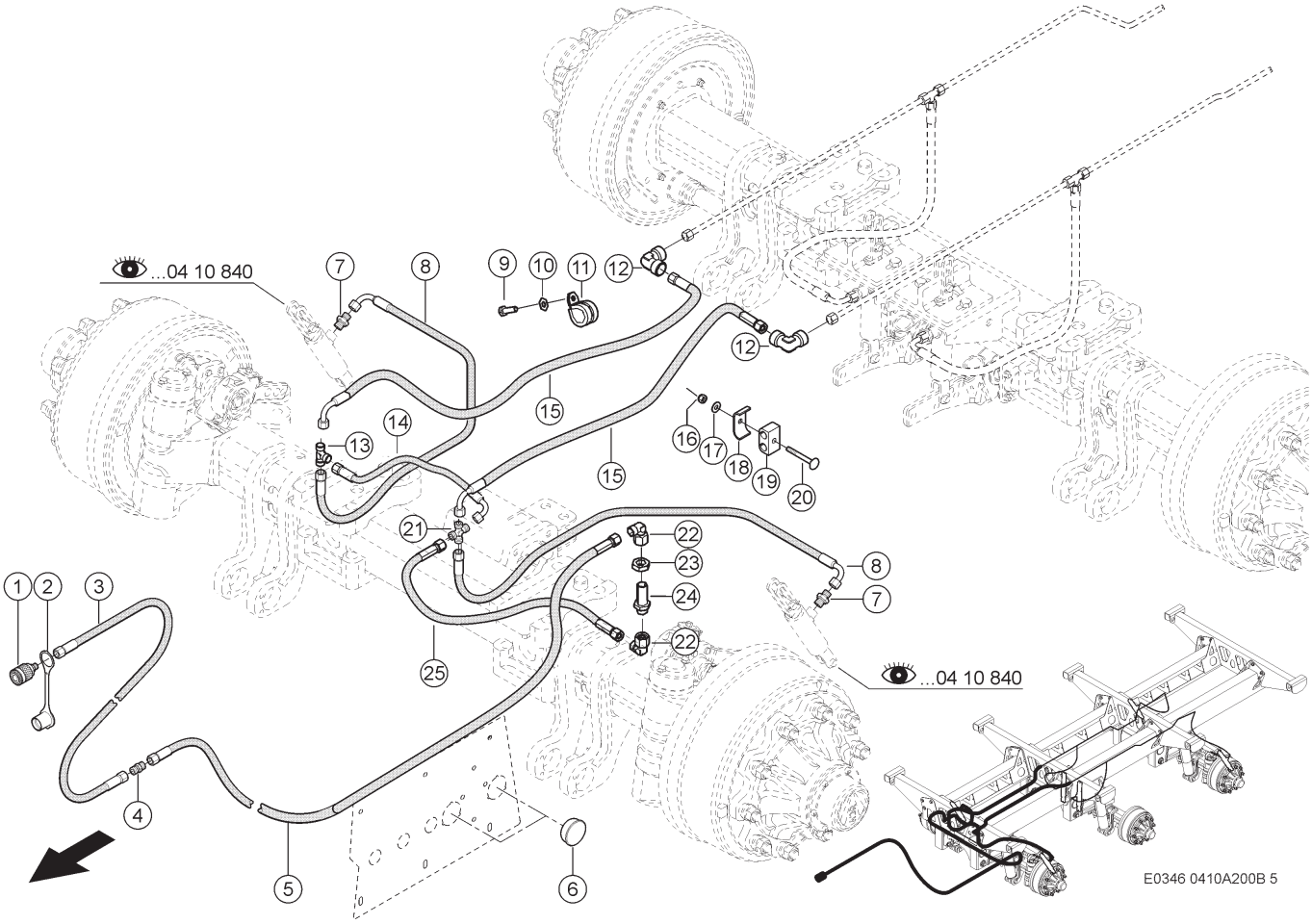

200 HYDRAULISCHE BREMSE 1)
200 HYDRAULIC BRAKE 1)
200 FREIN HYDRAULIQUE 1)

Pos	Teilenummer	Bezeichnung	Abmessung	Description	Désignation	Menge	Bedingung
1	00 0817 082 0	KUPPLUNGSMUFFE	D L10 (M16X1,5)	QUICK RELEASE COUPLING	MANCHON-EMBRAYAGE	1	
2	00 0817 164 0	STAUBSTECKER	BG 1 ROT F. MUFFE	DUST PLUG	FICHE DE PRISE	1	
3	00 1406 721 0	SCHLAUCHLEITUNG		HOSE PIPE	TUYAU FLEX. HYDR.	1	
4	00 0238 707 0	VERBINDUNGSSTUTZEN	S-L10	CONNECTOR	RACCORD	1	
5	00 0812 987 1	SCHLAUCHLEITUNG		HOSE PIPE	TUYAU FLEX. HYDR.	1	
6	00 0241 913 0	LAMELLENSTOPFEN	D48-53,5 GPN320	LAMELLAR PLUG	BOUCHON LAMELLES	2	
7	00 0238 784 0	G-EINSCHRAUBSTUTZEN	SDS-L10XG3/8A -TYPE B	STRAIGHT MALE CONNECTOR	RACCORD VISSE G	2	
8	00 1303 257 0	SCHLAUCHLEITUNG		HOSE PIPE	TUYAU FLEX. HYDR.	1	
9	00 0233 396 0	SECHSKANTSCHRAUBE	M10X30-MKL	HEXAGON HEAD BOLT	VIS SIX PANS	2	
10	00 0239 388 0	CONTACT-SCHEIBE	A 10 -10, 2X22X1,6	CONTACT WASHER	RONDELLE CONTACT	2	
11	00 0215 083 0	HALTERUNGSSCHELLE	D1-30X25	HOLDER CLAMP	COLLIER DE SERRAGE	2	
12	00 0238 794 0	VERBINDUNGSSTUTZEN	E-L10	CONNECTOR	RACCORD	2	
13	00 0238 795 0	T-STUTZEN	T-L10	TEE	RACCORD EN T	2	
14	00 0738 705 0	SCHLAUCHLEITUNG		HOSE PIPE	TUYAU FLEX. HYDR.	1	
15	00 0845 815 0	SCHLAUCHLEITUNG		HOSE PIPE	TUYAU FLEX. HYDR.	2	
16	00 0238 132 0	SICHERUNGSMUTTER	M8	LOCK NUT	ÉCROU INDESSERRABLE	2	
17	00 0239 387 0	CONTACT-SCHEIBE	A8 -8,2X18X1,4	CONTACT WASHER	RONDELLE CONTACT	2	
18	00 0689 237 0	BEFESTIG.SCHELLE	2X25X25X3	ATTACHING CLAMP	COLLIER-FIXATION	2	
19	00 0607 178 0	GUMMILAGER	18/18	RUBBER BEARING	PALIER EN CAOUTCH	2	
20	00 0236 451 0	FLACHRUNDSCHRAUBE	M 8X110	COACH BOLT	VIS A TETE BOMBEE	2	
21	00 0215 371 0	KREUZVERB.STUTZEN	L10	CROSS UNION	RACCORD EN CROIX	1	
22	00 0238 693 0	EINST.-W-STUTZEN	SWOE-L10	ELBOW UNION	RACCORD ANGULAIRE	2	

200 HYDRAULISCHE BREMSE 1)
200 HYDRAULIC BRAKE 1)
200 FREIN HYDRAULIQUE 1)

Pos	Teilenummer	Bezeichnung	Abmessung	Description	Désignation	Menge	Bedingung
23	00 0233 324 0	SECHSKANTMUTTER	M16X1,5	HEXAGONAL NUT	ECROU SIX PANS	1	
24	00 0239 082 0	SCHOTTSTUTZEN	BHS-L10	SUPPORT	SUPPORT	1	
25	00 0738 747 0	SCHLAUCHLEITUNG		HOSE PIPE	TUYAU FLEX. HYDR.	1	

1) Ausrüstung

LW_N12_0140	Hydraulische Bremsanlage für Tridemachse

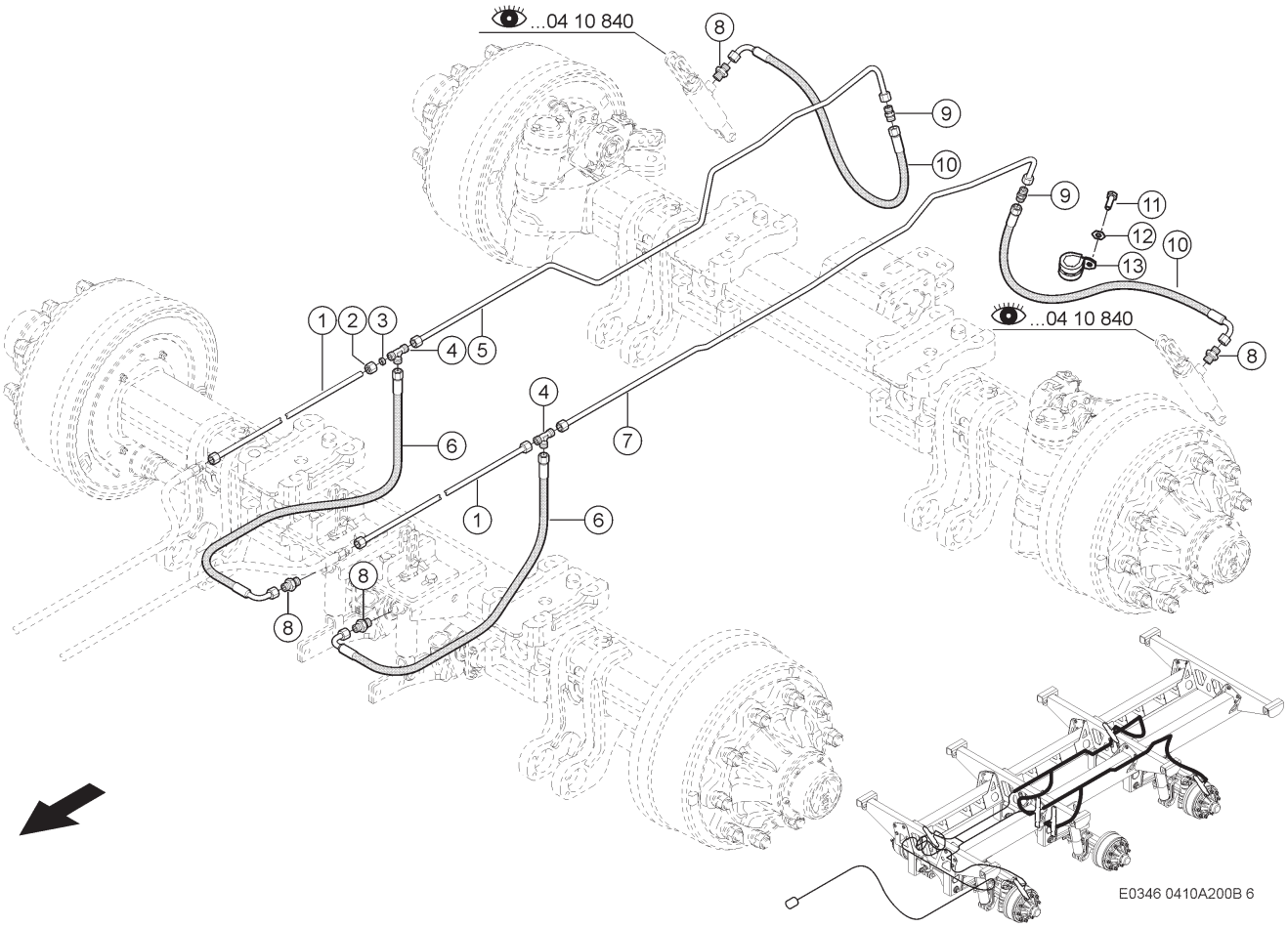

200 HYDRAULISCHE BREMSE 1)
200 HYDRAULIC BRAKE 1)
200 FREIN HYDRAULIQUE 1)

Pos	Teilenummer	Bezeichnung	Abmessung	Description	Désignation	Menge	Bedingung
1	00 1391 063 0	ROHRLEITUNG KPL.		HYDR. PIPE CPL.	CONDUITE CPL.	2	
2	00 0215 482 0	UEBERWURFMUTTER	A3 L10	UNION NUT	ECROU A CHAPEAU	8	
3	00 0215 481 0	PROFILRING	P-R10L/S	PROFILE RING	OLIVE	8	
4	00 0238 795 0	T-STUTZEN	T-L10	TEE	RACCORD EN T	2	
5	00 1392 459 0	ROHRLEITUNG KPL.		HYDR. PIPE CPL.	CONDUITE CPL.	1	
6	00 0738 681 0	SCHLAUCHLEITUNG		HOSE PIPE	TUYAU FLEX. HYDR.	2	
7	00 1391 064 0	ROHRLEITUNG KPL.		HYDR. PIPE CPL.	CONDUITE CPL.	1	
8	00 0238 784 0	G-EINSCHRAUBSTUTZEN	SDS-L10XG3/8A -TYPE B	STRAIGHT MALE CONNECTOR	RACCORD VISSE G	4	
9	00 0238 707 0	VERBINDUNGSSTUTZEN	S-L10	CONNECTOR	RACCORD	2	
10	00 1303 257 0	SCHLAUCHLEITUNG		HOSE PIPE	TUYAU FLEX. HYDR.	2	
11	00 0233 396 0	SECHSKANTSCHRAUBE	M10X30-MKL	HEXAGON HEAD BOLT	VIS SIX PANS	2	
12	00 0239 388 0	CONTACT-SCHEIBE	A 10 -10, 2X22X1,6	CONTACT WASHER	RONDELLE CONTACT	2	
13	00 0215 083 0	HALTERUNGSSCHELLE	D1-30X25	HOLDER CLAMP	COLLIER DE SERRAGE	2	

1) Ausrüstung

LW_N12_0140 Hydraulische Bremsanlage für Tridemachse

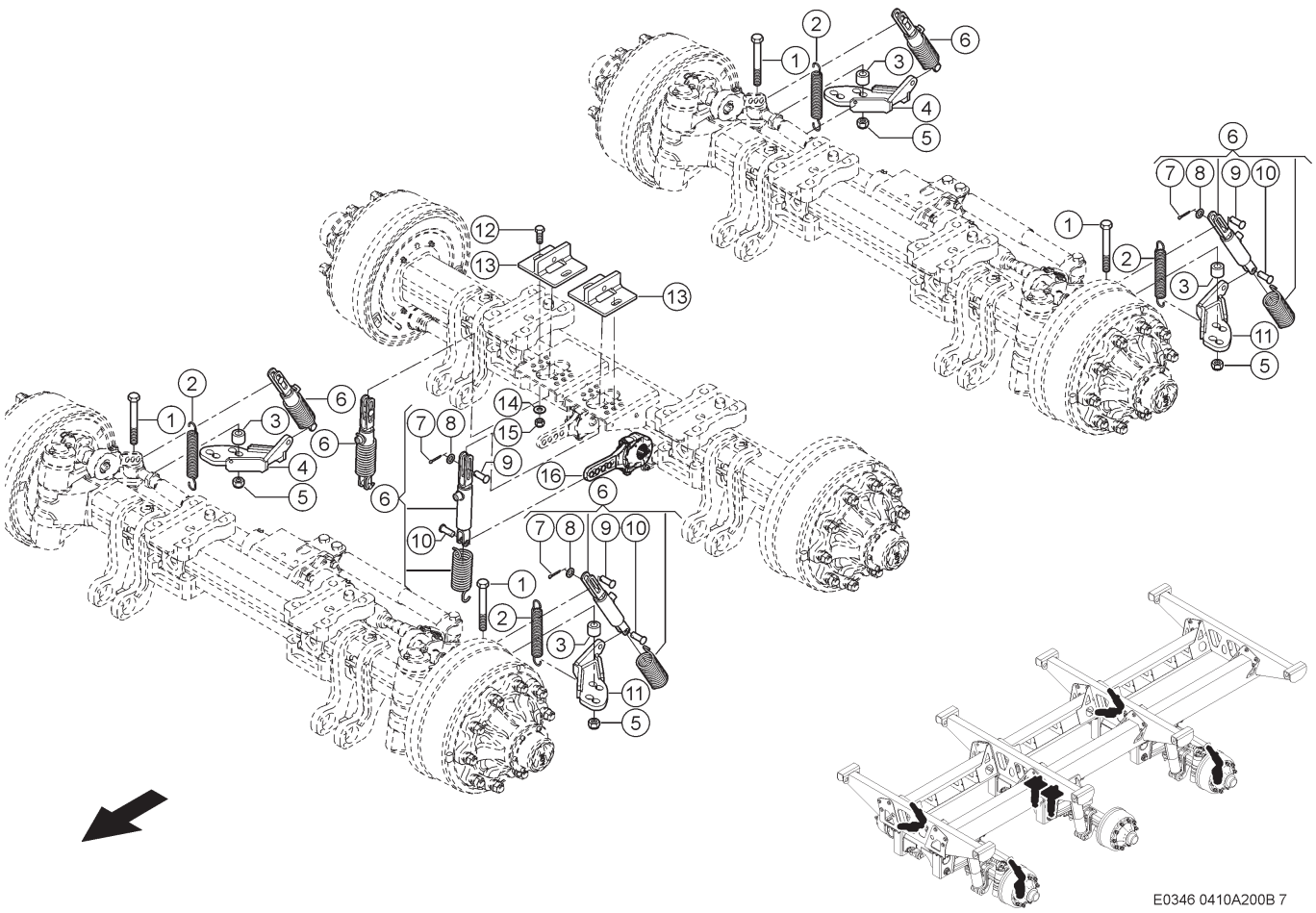

200 HYDRAULISCHE BREMSE 1)
200 HYDRAULIC BRAKE 1)
200 FREIN HYDRAULIQUE 1)

Pos	Teilenummer	Bezeichnung	Abmessung	Description	Désignation	Menge	Bedingung
1	00 0213 809 0	6KT-SCHRAUBE	M20X160	HEX.HEAD BOLT	BOULON A TETE HEX	8	
2	00 0151 610 0	ZUGFEDER		TENSION SPRING	RESSORT TENDEUR	4	
3	00 0151 609 0	DISTANZHUELSE	L=32	SPACER SLEEVE	MANCHON-DISTANCE	8	
4	00 0151 607 0	HALTERUNG	RECHTS	BRACKET	SUPPORT	2	
5	00 0233 551 0	SICHERUNGSMUTTER	M20	LOCK NUT	ÉCROU INDESSERRABLE	4	
6	00 0151 360 0	HYDRAULIKZYLINDER	37/30-110 (MIT FEDER)	HYDR. CYLINDER	VERIN HYDRAULIQUE	6	
7	00 0235 091 0	SPLINT	4 X 36	SPLIT PIN	GOUPILLE FENDUE	6	
8	00 0234 289 0	UNTERLEGSCHEIBE	15X26X2	WASHER	RONDELLE	6	
9	00 0234 194 0	BOLZEN MIT KOPF	B-14X40 LOCH 4	PIN WITH HEAD	AXE AVEC TETE	6	
10	00 0234 195 0	BOLZEN MIT KOPF	B-14X40 LOCH 6	PIN WITH HEAD	AXE AVEC TETE	6	
11	00 0151 608 0	HALTERUNG	LINKS	BRACKET	SUPPORT	2	
12	00 0235 585 0	SECHSKANTSCHRAUBE	M16X45	HEXAGON HEAD BOLT	VIS SIX PANS	4	
13	00 0151 611 0	HALTERUNG		BRACKET	SUPPORT	2	
14	00 0234 336 0	UNTERLEGSCHEIBE	17X34X3	WASHER	RONDELLE	4	
15	00 0217 752 0	6KT-MUTTER	M16	HEX.NUT	ECROU SIXPANS	4	
16	00 0151 197 0	GESTAENGESTELLER	Z=10	CONTROL LEVER	LEVIER DE REGLAGE	2	

1) Ausrüstung

LW_N12_0140 Hydraulische Bremsanlage für Tridemachse

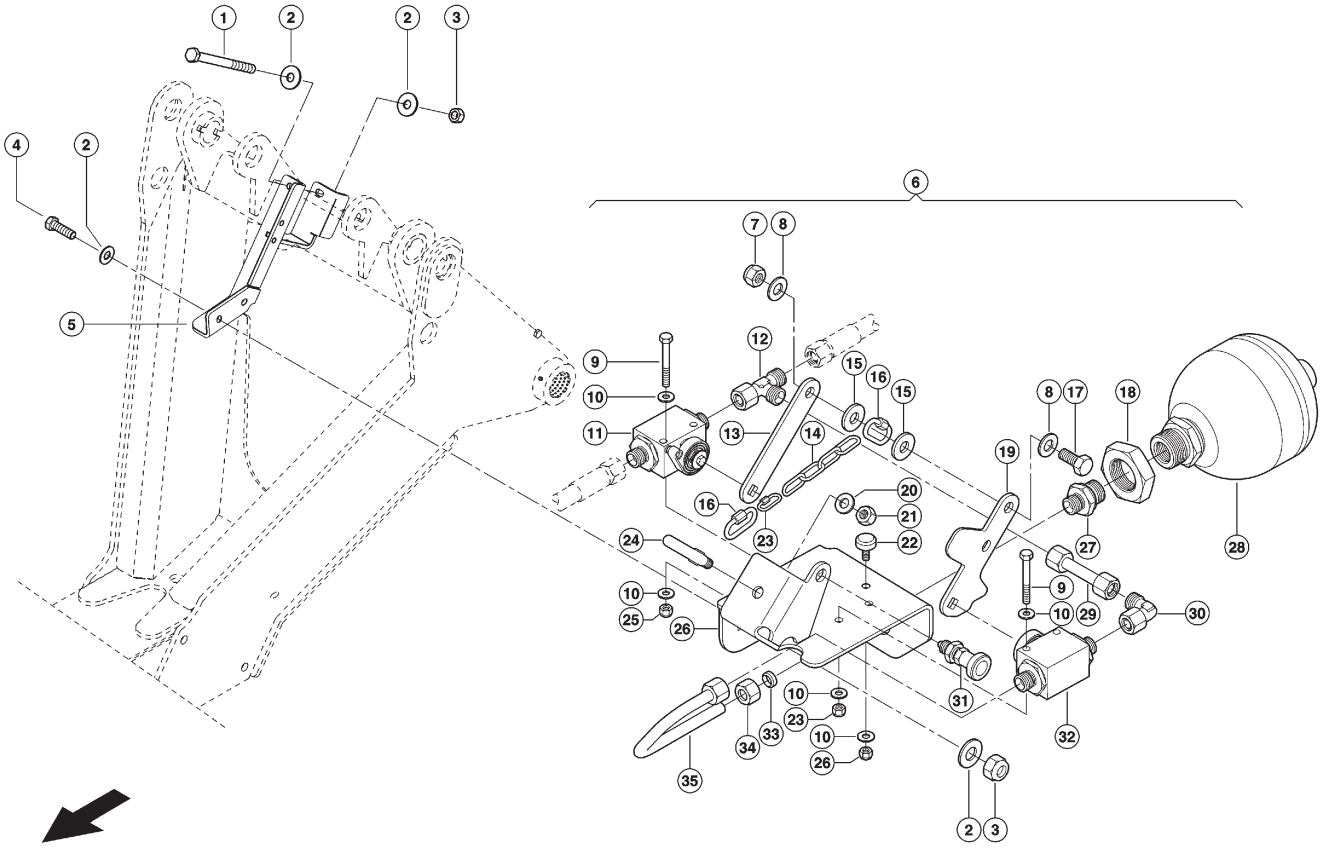

210 HYDRAULISCHE NOTBREMSE 1)
210 HYDRAULIC EMERGENCY BRAKE 1)
210 FREIN DE SECOURS HYDRAULIQUE 1)

Pos	Teilenummer	Bezeichnung	Abmessung	Description	Désignation	Menge	Bedingung
1	00 0242 912 0	SECHSKANTSCHRAUBE	M12X140	HEXAGON HEAD BOLT	VIS SIX PANS	1	
2	00 0239 395 1	CONTACT-SCHEIBE	B12 -12,4X32X2,8	CONTACT WASHER	RONDELLE CONTACT	6	
3	00 0238 234 0	SICHERUNGSMUTTER	M12	LOCK NUT	ÉCROU INDESSERRABLE	3	
4	00 0237 461 0	SECHSKANTSCHRAUBE	M12X30	HEXAGON HEAD BOLT	VIS SIX PANS	2	
5	00 1315 929 1	HALTER		SUPPORT	SUPPORT	1	
6	00 0857 492 2	BREMSVENTIL		BRAKE VALVE	SOUPAPE DE FREIN	1	
7	00 0237 947 0	SECHSKANTMUTTER	M10	HEXAGONAL NUT	ECROU SIX PANS	1	
8	00 0239 388 0	CONTACT-SCHEIBE	A 10 -10,2X22X1,6	CONTACT WASHER	RONDELLE CONTACT	2	
9	00 0235 509 0	SECHSKANTSCHRAUBE	M06X50	HEXAGON HEAD BOLT	VIS SIX PANS	4	
10	00 0239 386 0	CONTACT-SCHEIBE	A6 -6,1X14X1,3	CONTACT WASHER	RONDELLE CONTACT	1	
11	00 0857 701 0	ABSPERRHAHN	HYDAC 03389198 KHB-10LR-SWORT-L10	STOP TAP	ROBINET	1	
12	00 0238 890 0	T-STUTZEN		TEE	RACCORD EN T	1	
13	00 0857 495 0	HEBEL	125X25X4	LEVER	LEVIER	1	
14	00 0850 611 0	KETTE		CHAIN	CHAINE	1	
15	00 0234 326 0	UNTERLEGSCHEIBE	11X26X3	WASHER	RONDELLE	2	
16	00 0850 615 0	VERSCHLUSSGLIED		LOCKING LINK	MAILLON RACCORD	1	
17	00 0235 532 0	6KT-SCHRAUBE	M10X40	HEX.HEAD BOLT	BOULON A TETE HEX	1	
18	00 0215 356 0	SECHSKANTMUTTER	M33X1,5	HEXAGONAL NUT	ECROU SIX PANS	1	
19	00 0857 496 0	HEBEL	125X74,4X4	LEVER	LEVIER	1	
20	00 0239 394 1	CONTACT-SCHEIBE	B10 -10,2X27X2,4	CONTACT WASHER	RONDELLE CONTACT	1	
21	00 0236 171 0	SECHSKANTMUTTER	M10	HEXAGONAL NUT	ECROU SIX PANS	1	
22	00 0239 497 0	ANSCHLAGPUFFER	A 18X7,5-M6X16	BUFFER BUMPER	BUTEE	1	
23	00 0850 616 0	KETTENGLIED		CHAIN LINK	MAILLON-CHAINE	1	

210 HYDRAULISCHE NOTBREMSE 1)
210 HYDRAULIC EMERGENCY BRAKE 1)
210 FREIN DE SECOURS HYDRAULIQUE 1)

Pos	Teilenummer	Bezeichnung	Abmessung	Description	Désignation	Menge	Bedingung
24	00 0242 962 2	RINGSCHRAUBE	M10	RING SCREW	PITON	1	
25	00 0236 169 0	SECHSKANTMUTTER	M6	HEXAGONAL NUT	ECROU SIX PANS	4	
26	00 0857 493 2	HALTER	4X346.4X277.2	SUPPORT	SUPPORT	1	
27	00 0216 010 0	EINSCHRAUBSTUTZEN	SDS-L10XG1/2A -TYPE E	SCREW-IN FITTING	RACCORD À VISSER	1	
28	00 0857 499 0	MEMBRANSPEICHER	HYDAC SBO210 0,75 AB P0	AIR CYLINDER	RESERVOIR A AIR	1	
29	00 0857 498 0	LEITUNG	10×1×66	LINE	CONDUIT	1	
30	00 0238 693 0	EINST.-W-STUTZEN	SWOE-L10	ELBOW UNION	RACCORD ANGULAIRE	1	
31	00 0857 393 0	BOLZEN	GANTER GRIFF GN 617-6-AK	PIN	BOULON	1	
32	00 0857 500 0	ABSPERRHAHN	HYDAC 03439933 KHB-10LR-	STOP TAP	ROBINET	1	
33	00 0215 481 0	PROFILRING	P-R10L/S	PROFILE RING	OLIVE	2	
34	00 0215 482 0	UEBERWURFMUTTER	A3 L10	UNION NUT	ECROU A CHAPEAU	2	
35	00 0857 497 0	LEITUNG	10×1×224,3-2	LINE	CONDUIT	1	

1)	**Ausrüstung**		
	LW_N13_0020	Abreißbremse	

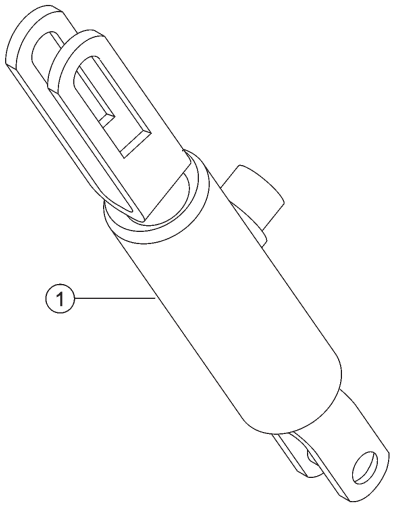

E0346 0410A840A 1

840 HYDRAULIKZYLINDER BREMSE 1)
840 BRAKE HYDRAULIC CYLINDER 1)
840 CYLINDRE HYDRAULIQUE, FREIN 1)

Pos	Teilenummer	Bezeichnung	Abmessung	Description	Désignation	Menge	Bedingung
1	00 0151 360 0	HYDRAULIKZYLINDER	37/30-110 (MIT FEDER)	HYDR. CYLINDER	VERIN HYDRAULIQUE	1	

1) Ausrüstung

LW_N12_0130	Hydraulische Bremsanlage für Tandemachse
LW_N12_0140	Hydraulische Bremsanlage für Tridemachse

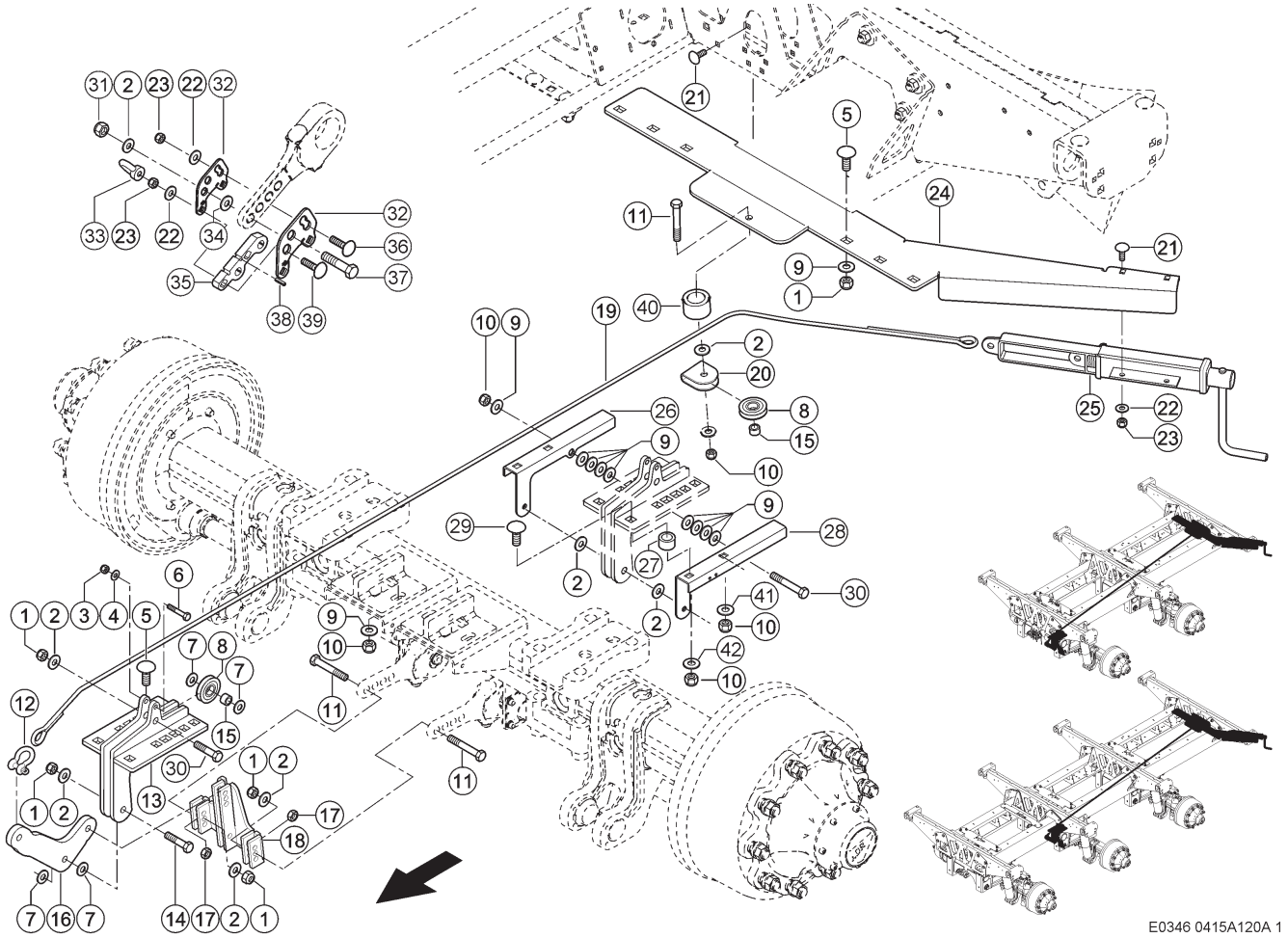

120 FESTSTELLBREMSE
120 PARKING BRAKE
120 FREIN DE PARKING

Pos	Teilenummer	Bezeichnung	Abmessung	Description	Désignation	Menge	Bedingung
1	00 0233 587 0	6KT-MUTTER M.KLEMMTEIL	M14	HEX. NUT WITH CLAMP. PART	ECROU 6 PANS AVEC BLOCAGE	6	1)
2	00 0239 390 0	CONTACT-SCHEIBE	A14 -14,4X30X2, 4	CONTACT WASHER	RONDELLE CONTACT	12	1)
3	00 0238 132 0	SICHERUNGSMUTTER	M8	LOCK NUT	ÉCROU INDESSERRABLE	1	1)
4	00 0239 387 0	CONTACT-SCHEIBE	A8 -8,2X18X1,4	CONTACT WASHER	RONDELLE CONTACT	1	1)
5	00 0215 814 0	FLACHRUNDSCHRAUBE	M16X40-F=7	COACH BOLT	VIS A TETE BOMBEE	6	1)
6	00 0244 415 0	SECHSKANTSCHRAUBE	M 8X55	HEXAGON HEAD BOLT	VIS SIX PANS	1	1)
7	00 0239 390 0	CONTACT-SCHEIBE	A14 -14,4X30X2, 4	CONTACT WASHER	RONDELLE CONTACT	3	1)
8	00 0965 693 0	SEILROLLE	D22X60X13	CABLE ROLLER	GALET A CORDE	2	1)
9	00 0239 391 0	CONTACT-SCHEIBE	A16 -16,4X32X2, 8	CONTACT WASHER	RONDELLE CONTACT	10	1)
10	00 0238 047 0	SICHERUNGSMUTTER	M16	LOCK NUT	ÉCROU INDESSERRABLE	10	1)
11	00 0242 388 0	SECHSKANTSCHRAUBE	M14X90	HEXAGON HEAD BOLT	VIS SIX PANS	3	1)
12	00 0982 715 0	SCHAEKEL	M12-6-WLL 1-B-W 10X26X2	SHACKLE	MANILLE	1	1)
13	00 1399 324 2	PLATTE GESCHW.		PLATE	PLAQUE	1	1)
14	00 0244 395 0	SECHSKANTSCHRAUBE	M14X85	HEXAGON HEAD BOLT	VIS SIX PANS	1	1)
15	00 0945 196 1	DISTANZBUCHSE		SPACER BUSH	DOUILLE-DISTANCE	1	1)
16	00 1399 325 1	HEBEL	15X260X142	LEVER	LEVIER	1	1)
17	00 0235 601 0	SECHSKANTMUTTER	M14	HEXAGONAL NUT	ECROU SIX PANS	2	1)
18	00 1399 326 3	HALTER GS		HOLDER	SUPPORT GS	1	1)
19	00 1392 461 0	BREMSSEIL	3970 LG	BRAKE CABLE	CABLE DE FREIN	1	1)
19	00 0239 066 0	DRAHTSEILKLEMME	A 8-M8X18X20X41	WIRE ROPE CLAMP	PATTE DE SERRAGE	3	1)
19	00 0214 622 0	KAUSCHE	B7-10X20X32	THIMBLE	COSSE	1	1)
20	00 1599 634 0	SEILFUEHRUNG	4X 60X 151	RIP CORD GUIDE	GUIDAGE-CORDE	1	1)

120 FESTSTELLBREMSE
120 PARKING BRAKE
120 FREIN DE PARKING

Pos	Teilenummer	Bezeichnung	Abmessung	Description	Désignation	Menge	Bedingung
21	00 0236 514 0	FLACHRUNDSCHRAUBE	M10X30	COACH BOLT	VIS A TETE BOMBEE	2	1)
22	00 0239 388 0	CONTACT-SCHEIBE	A 10 -10, 2X22X1,6	CONTACT WASHER	RONDELLE CONTACT	2	1)
23	00 0237 947 0	SECHSKANTMUTTER	M10	HEXAGONAL NUT	ECROU SIX PANS	2	1)
24	00 1399 321 3	HALTER	8X521X1394 HANDBREMSE	SUPPORT	SUPPORT	1	1)
25	00 0960 841 0	STANDBREMSE		STANDARD BRAKE	FREIN	1	1)
26	00 1399 838 1	VERSTAERKUNG RE.	5X224X 382	REINFORCEMENT R.H	RENFORCEMENT DR.	1	1)
27	00 0499 458 0	BUCHSE	17X 35H9X 14	BUSHING	DOUILLE	2	1)
28	00 1399 837 0	VERSTAERKUNG LI.	5X224X 382	REINFORCEMENT L.H	RENFORCEMENT GAU.	1	1)
29	00 0220 506 0	FLACHRUNDSCHRAUBE	M16X 60	COACH BOLT	VIS A TETE BOMBEE	4	1)
30	00 0233 412 0	SECHSKANTSCHRAUBE	M14X60	HEXAGON HEAD BOLT	VIS SIX PANS	2	1)
31	00 0233 587 0	6KT-MUTTER M.KLEMMTEIL	M14	HEX. NUT WITH CLAMP. PART	ECROU 6 PANS AVEC BLOCAGE	2	1)
32	00 2648 367 0	PLATTE	4X 72X 104	PLATE	PLAQUE	2	2)
33	00 0216 628 0	RINGMUTTER	M10	RINGNUT	ECROU-BOUCLE	1	4)
34	00 0234 232 0	UNTERLEGSCHEIBE	17X34X1	WASHER	RONDELLE	2	4)
35	00 1399 886 1	PLATTE	15X 36X 127	PLATE	PLAQUE	1	4)
36	00 0505 759 0	FLACHRUNDSCHRAUBE	M10X40	COACH BOLT	VIS A TETE BOMBEE	1	4)
37	00 0236 328 0	SECHSKANTSCHRAUBE	M14X45	HEXAGON HEAD BOLT	VIS SIX PANS	2	4)
38	00 0214 196 0	SPANNSTIFT	6 X 22	SPRING PIN	GOUPILLE SERRAGE	1	4)
39	00 0238 068 0	SECHSKANTSCHRAUBE	M14X50	HEXAGON HEAD BOLT	VIS SIX PANS	1	2)
40	00 0985 211 0	DISTANZSTUECK	D 42X17X 35	SPACER PIECE	PIECE-ECARTEMENT	1	1)
41	00 0242 665 0	SCHEIBE	14	WASHER	RONDELLE	4	1)
42	00 0234 299 0	UNTERLEGSCHEIBE	23X37X2	WASHER	RONDELLE	2	1)

1)	**Ausrüstung**		
		LW_N12_0130	Hydraulische Bremsanlage für Tandemachse
		LW_N12_0140	Hydraulische Bremsanlage für Tridemachse
2)	**Ausrüstung**		
		LW_S03_0150	Gesetzmäßig Ausrüstung Frankreich, Druckluftbremsanlage
	Ausrüstung		
		LW_S03_0160	Gesetzmäßige Ausrüstung Frankreich, hydraulische Bremsanlage
4)	**Ausrüstung**		
		LW_S03_0150	Gesetzmäßig Ausrüstung Frankreich, Druckluftbremsanlage
	Ausrüstung		
		LW_S03_0160	Gesetzmäßige Ausrüstung Frankreich, hydraulische Bremsanlage

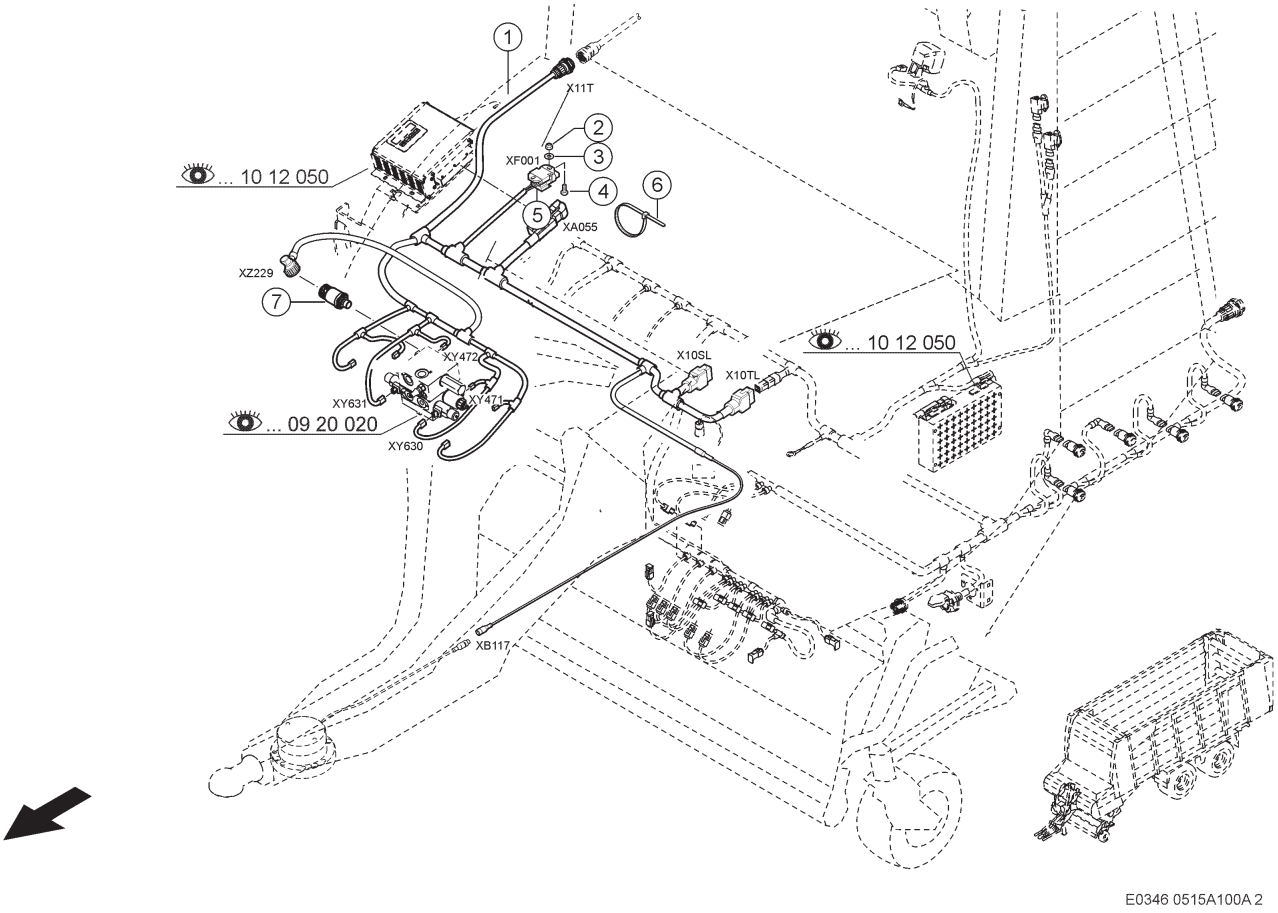

100 ZWANGSLENKUNG 1)
100 POSITIVE STEERING 1)
100 DIRECTION FORCÉE 1)

Pos	Teilenummer	Bezeichnung	Abmessung	Description	Désignation	Menge	Bedingung
1	00 1391 094 4	KABELSATZ	ELEKTR. ZWANGSL. GRUNDK.	WIRING LOOM	JEU DE CABLES	1	
2	00 0233 599 0	SICHERUNGSMUTTER	M05	LOCK NUT	ÉCROU INDESSERRABLE	1	
3	00 0217 014 0	CONTACT-SCHEIBE	A5 -5,1X12X1,1	CONTACT WASHER	RONDELLE CONTACT	1	
4	00 0233 918 0	SECHSKANTSCHRAUBE	M 5X16	HEXAGON HEAD BOLT	VIS SIX PANS	1	
5	00 0211 756 0	FLACHSICHERUNG	C 15A	FLAT FUSE	FUSIBLE PLAT	1	
6	00 0237 871 0	KABELBINDER	4,8X188X1,3	CABLE TIE	SERRE-CÂBLE	10	
7	00 1399 059 0	DRUCKSCHALTER	SCHLIESSER 10 BAR F-M14X	PRESSURE SWITCH	INTERRUPT.PRESS.	1	

1) Ausrüstung

LW_N04_0290	Zwangslenkung, elektronisch-hydraulisch

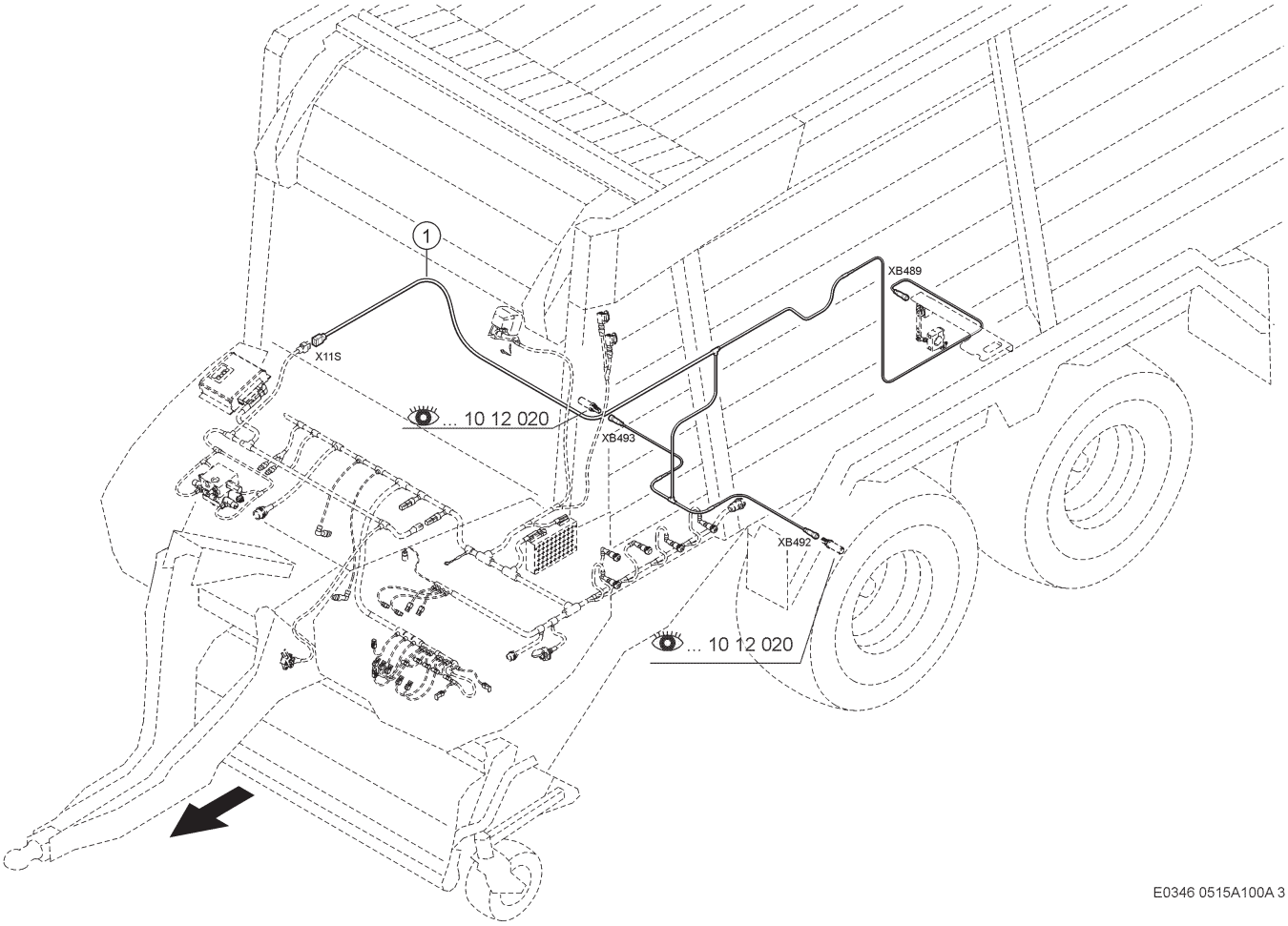

100 ZWANGSLENKUNG 1)
100 POSITIVE STEERING 1)
100 DIRECTION FORCÉE 1)

Pos	Teilenummer	Bezeichnung	Abmessung	Description	Désignation	Menge	Bedingung
1	00 1392 187 3	KABELSATZ	ELEKTR. ZWANGSLENKUNG -	WIRING LOOM	JEU DE CABLES	1	

1) Ausrüstung

LW_N04_0290	Zwangslenkung, elektronisch-hydraulisch

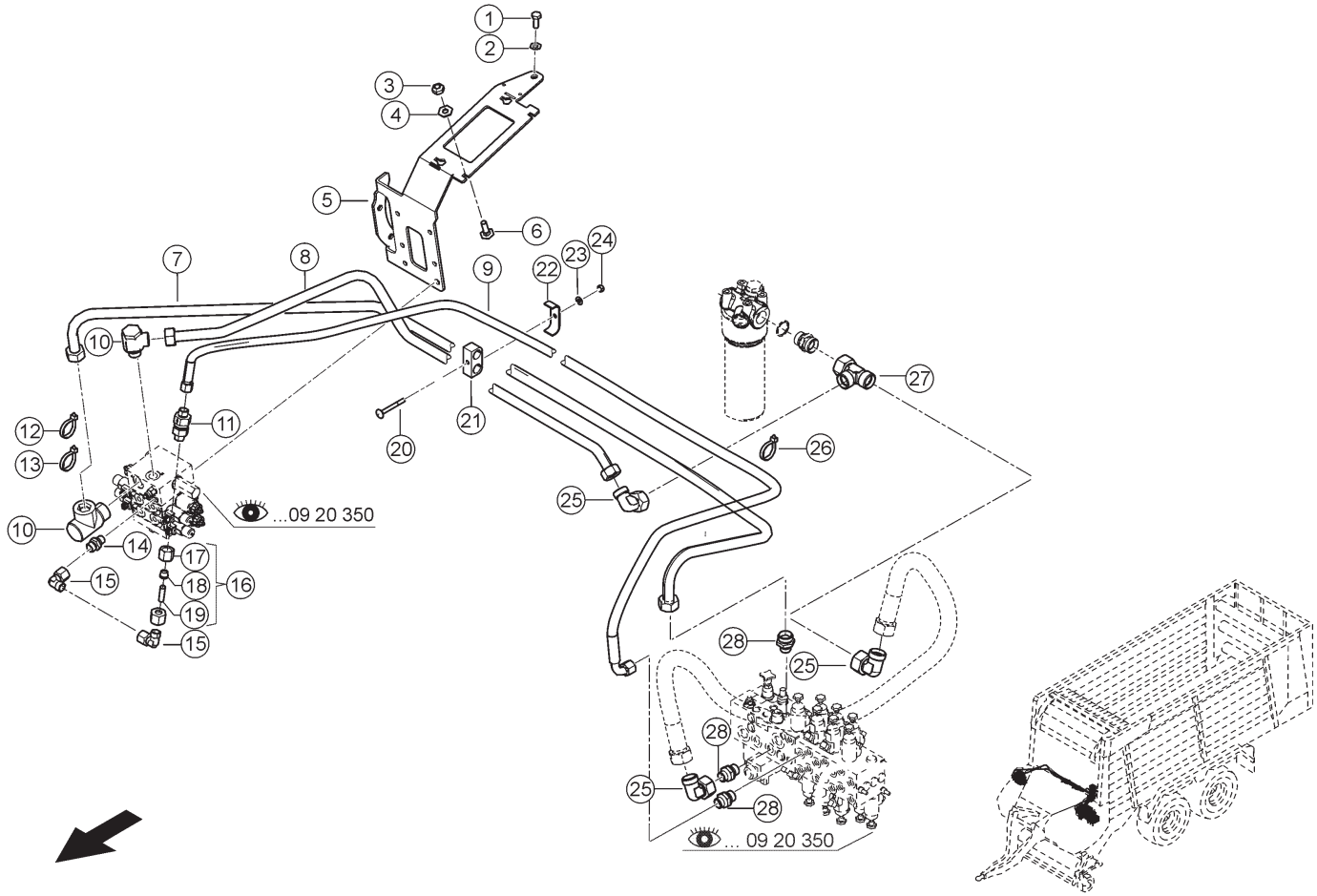

E0346 0515A100A 4

100 ZWANGSLENKUNG 1)
100 POSITIVE STEERING 1)
100 DIRECTION FORCÉE 1)

Pos	Teilenummer	Bezeichnung	Abmessung	Description	Désignation	Menge	Bedingung
1	00 0237 383 0	SECHSKANTSCHRAUBE	M10X25	HEXAGON HEAD BOLT	VIS SIX PANS	1	
2	00 0239 388 0	CONTACT-SCHEIBE	A 10 -10, 2X22X1,6	CONTACT WASHER	RONDELLE CONTACT	1	
3	00 0237 983 0	SECHSKANTMUTTER	M6	HEXAGONAL NUT	ECROU SIX PANS	4	
4	00 0239 386 0	CONTACT-SCHEIBE	A6 -6,1X14X1,3	CONTACT WASHER	RONDELLE CONTACT	4	
5	00 1392 417 2	HALTER	5X226X 608	SUPPORT	SUPPORT	1	
6	00 0233 689 0	FLACHRUNDSCHRAUBE	M 6X20X15	COACH BOLT	VIS A TETE BOMBEE	4	
7	00 1391 297 1	ROHRLEITUNG KPL.	22X1,5X1668	HYDR. PIPE CPL.	CONDUITE CPL.	1	
8	00 1302 092 0	HYDRAULIKSCHLAUCH	2SC 8 N90N 2400	HYDR. HOSE	FLEXIBLE HYDRAUL.	1	
9	00 1391 508 2	ROHRLEITUNG KPL.	22X1,5X2122	HYDR. PIPE CPL.	CONDUITE CPL.	1	
10	00 0249 823 0	W-VERSCHRAUBUNG	SWSDE-L22-G3 /4A-TYPE E	SCREWING	RACCORD FILETE	2	
11	00 0239 128 0	RUECKSCHLAGVENTIL	RHD-L10-1BAR	NON-RETURN VALVE	CLAPET DE RETENUE	1	
12	00 0214 750 0	KABELBINDER	136 X 2,4 X 1,1 - BLAU	CABLE TIE	SERRE-CÂBLE	2	
13	00 0214 751 0	KABELBINDER	136 X 2,4 X 1,1 - GRUEN	CABLE TIE	SERRE-CÂBLE	2	
14	00 0249 774 0	EINSCHRAUBSTUTZEN	SDS-L10XG1/4A -TYPE E	SCREW-IN FITTING	RACCORD À VISSER	2	
15	00 0238 693 0	EINST.-W-STUTZEN	SWOE-L10	ELBOW UNION	RACCORD ANGULAIRE	2	
16	00 0660 608 0	ROHRLEITUNG	10X1X 40	PIPE	CONDUITE	1	
17	00 0215 482 0	UEBERWURFMUTTER	A3 L10	UNION NUT	ECROU A CHAPEAU	2	
18	00 0215 481 0	PROFILRING	P-R10L/S	PROFILE RING	OLIVE	2	
19	00 0660 609 0	ROHR	10 X1 X 40	TUBE	TUBE	1	
20	00 0216 541 0	SCHRAUBE	M5X16	SCREW	VIS	2	
21	00 0697 812 0	GUMMILAGER	22/22	RUBBER BEARING	PALIER EN CAOUTCH	2	
22	00 0683 661 0	DOPPELSCHELLE	2X24X25X3	DOUBLE CLAMP	COLLIER DOUBLE	1	

100 ZWANGSLENKUNG 1)
100 POSITIVE STEERING 1)
100 DIRECTION FORCÉE 1)

Pos	Teilenummer	Bezeichnung	Abmessung	Description	Désignation	Menge	Bedingung
23	00 0244 897 0	SCHEIBE	5-5,3X15X1,2	WASHER	RONDELLE	2	
24	00 0233 599 0	SICHERUNGSMUTTER	M05	LOCK NUT	ÉCROU INDESSERRABLE	2	
25	00 0249 838 0	WINKELSTUTZEN	SWOE-L22	ANGLE UNION	RACCORD ANGULAIRE	3	
26	00 0237 871 0	KABELBINDER	4,8X188X1,3	CABLE TIE	SERRE-CÂBLE	100	
27	00 0239 300 0	T-VERBIND.STUTZEN	T-L22	T-UNION SUPPORT	RACCORD EN T	1	
28	00 0249 782 0	EINSCHRAUBSTUTZEN	SDS-L22XG3/4A -TYPE E	SCREW-IN FITTING	RACCORD À VISSER	3	

1) Ausrüstung

LW_N04_0290	Zwangslenkung, elektronisch-hydraulisch

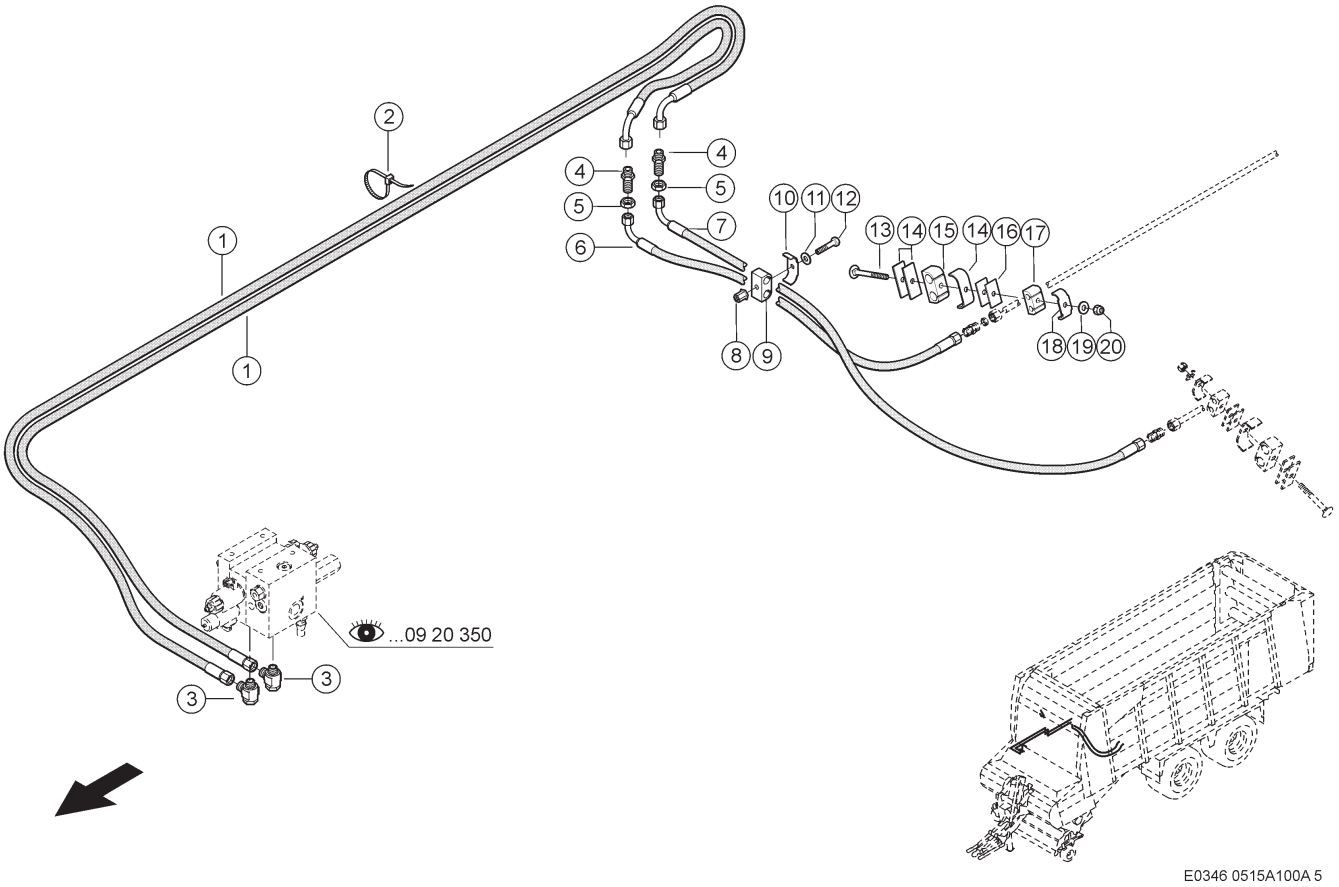

100 ZWANGSLENKUNG 1)
100 POSITIVE STEERING 1)
100 DIRECTION FORCÉE 1)

Pos	Teilenummer	Bezeichnung	Abmessung	Description	Désignation	Menge	Bedingung
1	00 0862 907 0	SCHLAUCHLEITUNG		HOSE PIPE	TUYAU FLEX. HYDR.	2	
2	00 0237 871 0	KABELBINDER	4,8X188X1,3	CABLE TIE	SERRE-CÄBLE	20	
3	00 0475 206 0	SCHWENKVERSCHRAUB	SWSDE-L10XG 3/8-TYPE E	ADJUSTABLE UNION	RACCORD ORIENTAB.	2	
4	00 0239 082 0	SCHOTTSTUTZEN	BHS-L10	SUPPORT	SUPPORT	2	
5	00 0233 324 0	SECHSKANTMUTTER	M16X1,5	HEXAGONAL NUT	ECROU SIX PANS	2	
6	00 0738 747 0	SCHLAUCHLEITUNG		HOSE PIPE	TUYAU FLEX. HYDR.	1	
7	00 0683 797 0	SCHLAUCHLEITUNG		HOSE PIPE	TUYAU FLEX. HYDR.	1	
8	00 0233 365 0	BLINDNIETMUTTER	M 8X24-SW11-KL =4,5-11	BLIND RIVET.NUT	ECROU ENC.RIVER	2	
9	00 0683 659 0	GUMMILAGER	15/15	RUBBER BEARING	PALIER EN CAOUTCH	2	
10	00 0672 209 0	BEFESTIG.SCHELLE	BSS 2X22X25X3	ATTACHING CLAMP	COLLIER-FIXATION	1	
11	00 0239 387 0	CONTACT-SCHEIBE	A8 -8,2X18X1,4	CONTACT WASHER	RONDELLE CONTACT	9	
12	00 0237 341 0	SECHSKANTSCHRAUBE	M08X45	HEXAGON HEAD BOLT	VIS SIX PANS	1	
13	00 0235 366 0	FLACHRUNDSCHRAUBE	M 8X 80	COACH BOLT	VIS A TETE BOMBEE	2	
14	00 0813 888 0	PLATTE	70X25X3	PLATE	PLAQUE	4	
15	00 0607 178 0	GUMMILAGER	18/18	RUBBER BEARING	PALIER EN CAOUTCH	2	
16	00 0656 255 0	GEGENPLATTE	25X3X46	COUNTER PLATE	CONTRE PLAQUE	4	
17	00 0683 658 0	GUMMILAGER	10/10	RUBBER BEARING	PALIER EN CAOUTCH	2	
18	00 0683 254 0	KLEMMBUEGEL	2X18X25X3	CLAMP BRACKET	ETRIER DE SERRAGE	2	
19	00 0239 387 0	CONTACT-SCHEIBE	A8 -8,2X18X1,4	CONTACT WASHER	RONDELLE CONTACT	2	
20	00 0238 132 0	SICHERUNGSMUTTER	M8	LOCK NUT	ÉCROU INDESSERRABLE	2	

1) Ausrüstung

LW_N04_0290 Zwangslenkung, elektronisch-hydraulisch

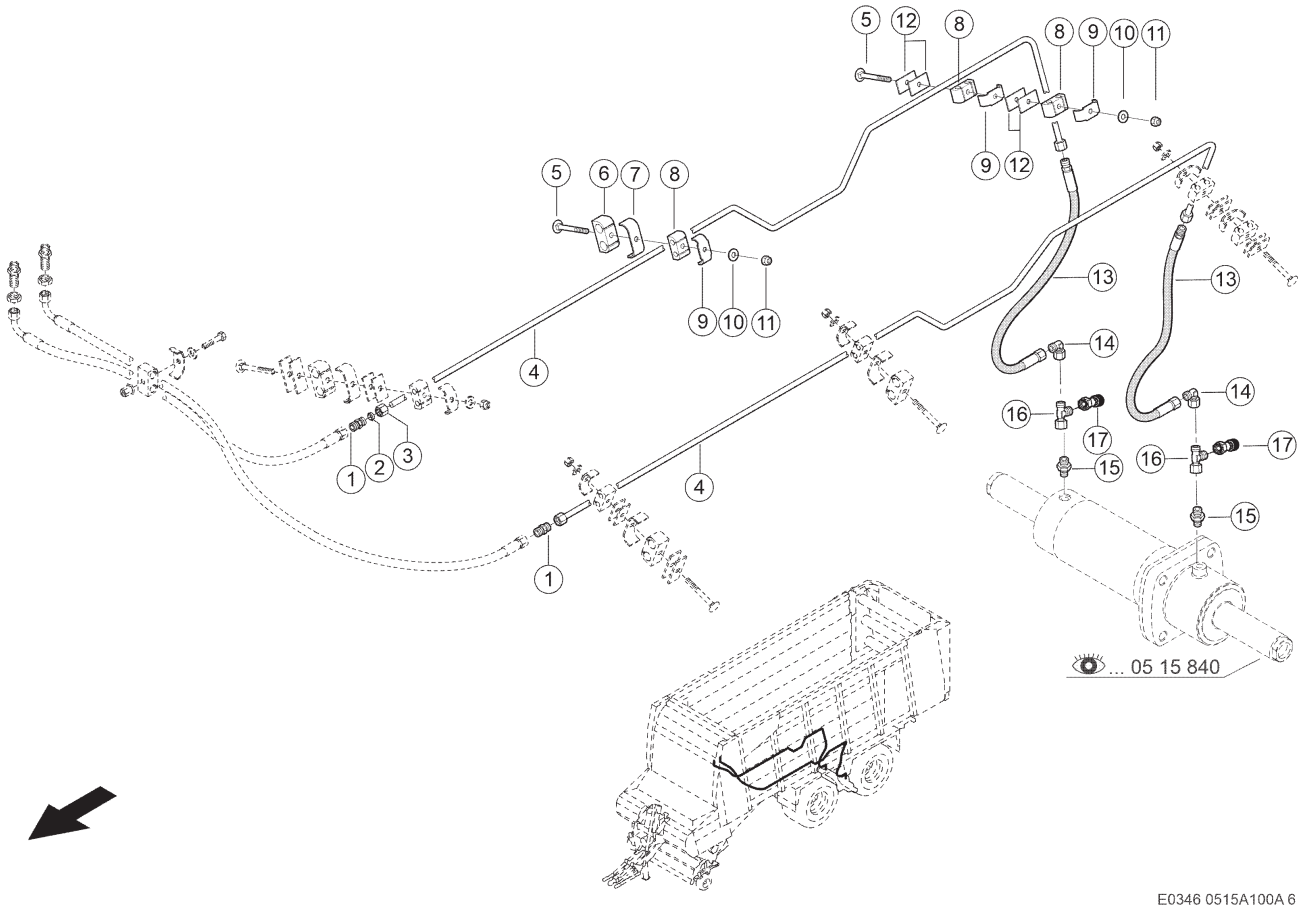

100 ZWANGSLENKUNG 1)
100 POSITIVE STEERING 1)
100 DIRECTION FORCÉE 1)

Pos	Teilenummer	Bezeichnung	Abmessung	Description	Désignation	Menge	Bedingung
1	00 0238 707 0	VERBINDUNGSSTUTZEN	S-L10	CONNECTOR	RACCORD	2	
2	00 0215 481 0	PROFILRING	P-R10L/S	PROFILE RING	OLIVE	4	
3	00 0215 482 0	UEBERWURFMUTTER	A3 L10	UNION NUT	ECROU A CHAPEAU	4	
4	00 1391 060 1	ROHRLEITUNG	10X1,5X2149	PIPE	CONDUITE	2	
5	00 0235 365 1	FLACHRUNDSCHRAUBE	M 8X 75	COACH BOLT	VIS A TETE BOMBEE	6	
6	00 0607 178 0	GUMMILAGER	18/18	RUBBER BEARING	PALIER EN CAOUTCH	6	
7	00 0689 237 0	BEFESTIG.SCHELLE	2X25X25X3	ATTACHING CLAMP	COLLIER-FIXATION	6	
8	00 0683 658 0	GUMMILAGER	10/10	RUBBER BEARING	PALIER EN CAOUTCH	10	
9	00 0683 254 0	KLEMMBUEGEL	2X18X25X3	CLAMP BRACKET	ETRIER DE SERRAGE	10	
10	00 0239 387 0	CONTACT-SCHEIBE	A8 -8,2X18X1,4	CONTACT WASHER	RONDELLE CONTACT	9	
11	00 0238 132 0	SICHERUNGSMUTTER	M8	LOCK NUT	ÉCROU INDESSERRABLE	8	
12	00 0656 255 0	GEGENPLATTE	25X3X46	COUNTER PLATE	CONTRE PLAQUE	12	
13	00 0827 990 0	SCHLAUCHLEITUNG		HOSE PIPE	TUYAU FLEX. HYDR.	2	
14	00 0238 693 0	EINST.-W-STUTZEN	SWOE-L10	ELBOW UNION	RACCORD ANGULAIRE	2	
15	00 0238 784 0	G-EINSCHRAUBSTUTZEN	SDS-L10XG3/8A -TYPE B	STRAIGHT MALE CONNECTOR	RACCORD VISSE G	2	
16	00 0238 890 0	T-STUTZEN	SWORT-L10	TEE	RACCORD EN T	2	
17	00 0683 656 1	MESSSTUTZEN	1215 - L10 (DKO) - M16X1	MEASUREMENT NOZZLE	RACCORD DE MESURE	2	

1) Ausrüstung

LW_N04_0290 Zwangslenkung, elektronisch-hydraulisch

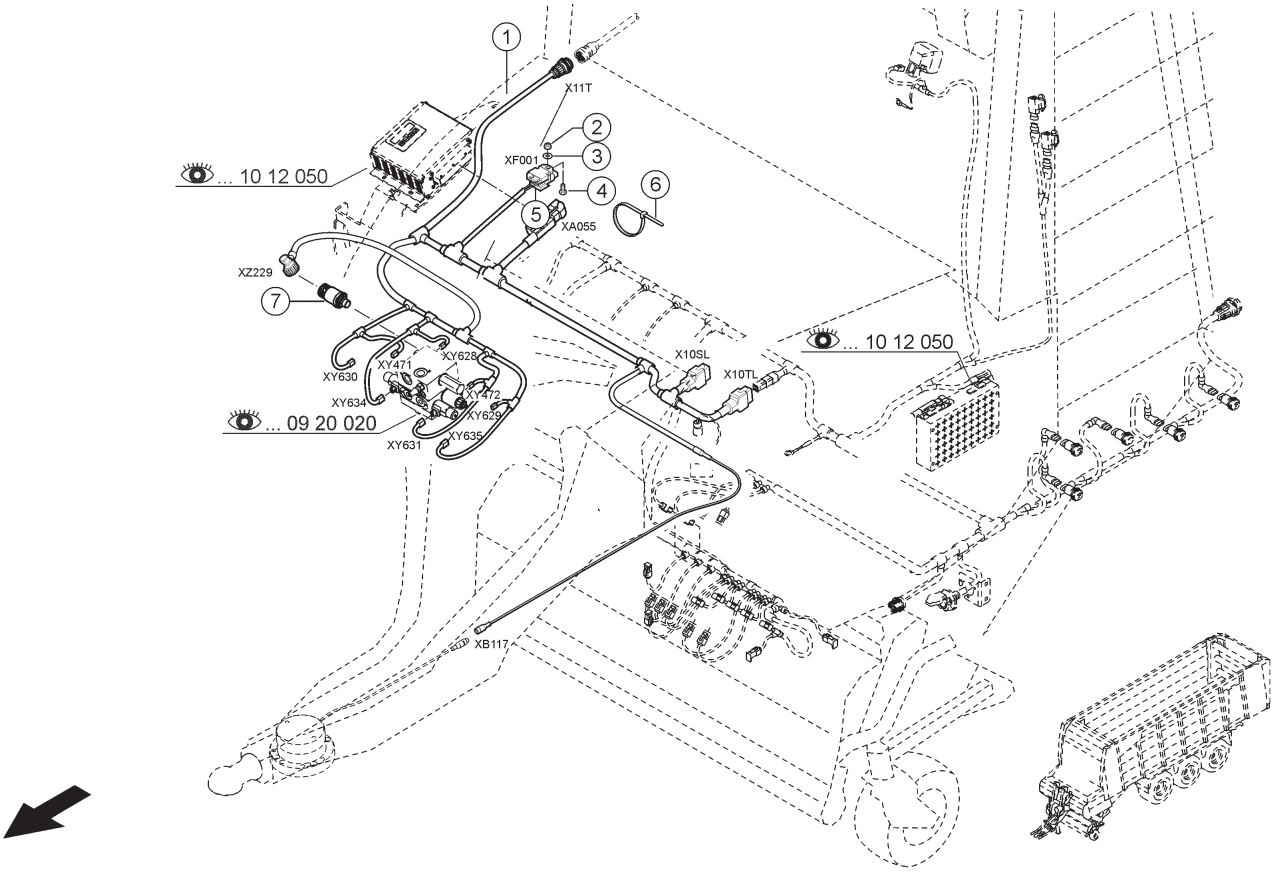

100 ZWANGSLENKUNG 1)
100 POSITIVE STEERING 1)
100 DIRECTION FORCÉE 1)

Pos	Teilenummer	Bezeichnung	Abmessung	Description	Désignation	Menge	Bedingung
1	00 1391 094 4	KABELSATZ	ELEKTR. ZWANGSL. GRUNDK.	WIRING LOOM	JEU DE CABLES	1	
2	00 0233 599 0	SICHERUNGSMUTTER	M05	LOCK NUT	ÉCROU INDESSERRABLE	1	
3	00 0217 014 0	CONTACT-SCHEIBE	A5 -5,1X12X1,1	CONTACT WASHER	RONDELLE CONTACT	1	
4	00 0233 918 0	SECHSKANTSCHRAUBE	M 5X16	HEXAGON HEAD BOLT	VIS SIX PANS	1	
5	00 0211 756 0	FLACHSICHERUNG	C 15A	FLAT FUSE	FUSIBLE PLAT	1	
6	00 0237 871 0	KABELBINDER	4,8X188X1,3	CABLE TIE	SERRE-CÂBLE	10	
7	00 1399 059 0	DRUCKSCHALTER	SCHLIESSER 10 BAR F-M14X	PRESSURE SWITCH	INTERRUPT.PRESS.	1	

1) Ausrüstung

LW_N04_0280	Zwangslenkung, elektronisch-hydraulisch	

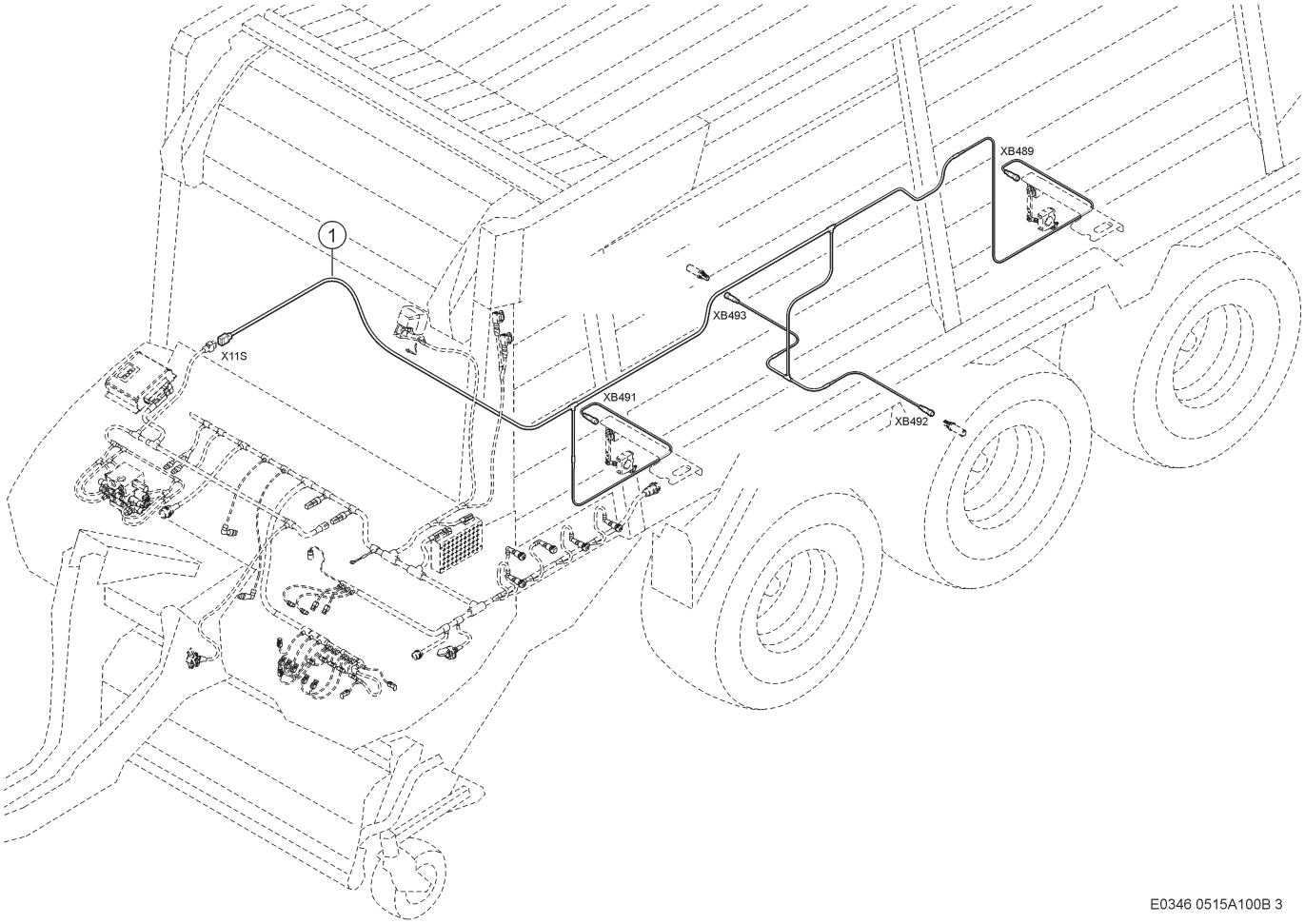

100 ZWANGSLENKUNG 1)
100 POSITIVE STEERING 1)
100 DIRECTION FORCÉE 1)

Pos	Teilenummer	Bezeichnung	Abmessung	Description	Désignation	Menge	Bedingung
1	00 1392 188 3	KABELSATZ	ELEKTR. ZWANGSLENKUNG -	WIRING LOOM	JEU DE CABLES	1	

1) Ausrüstung

LW_N04_0280	Zwangslenkung, elektronisch-hydraulisch

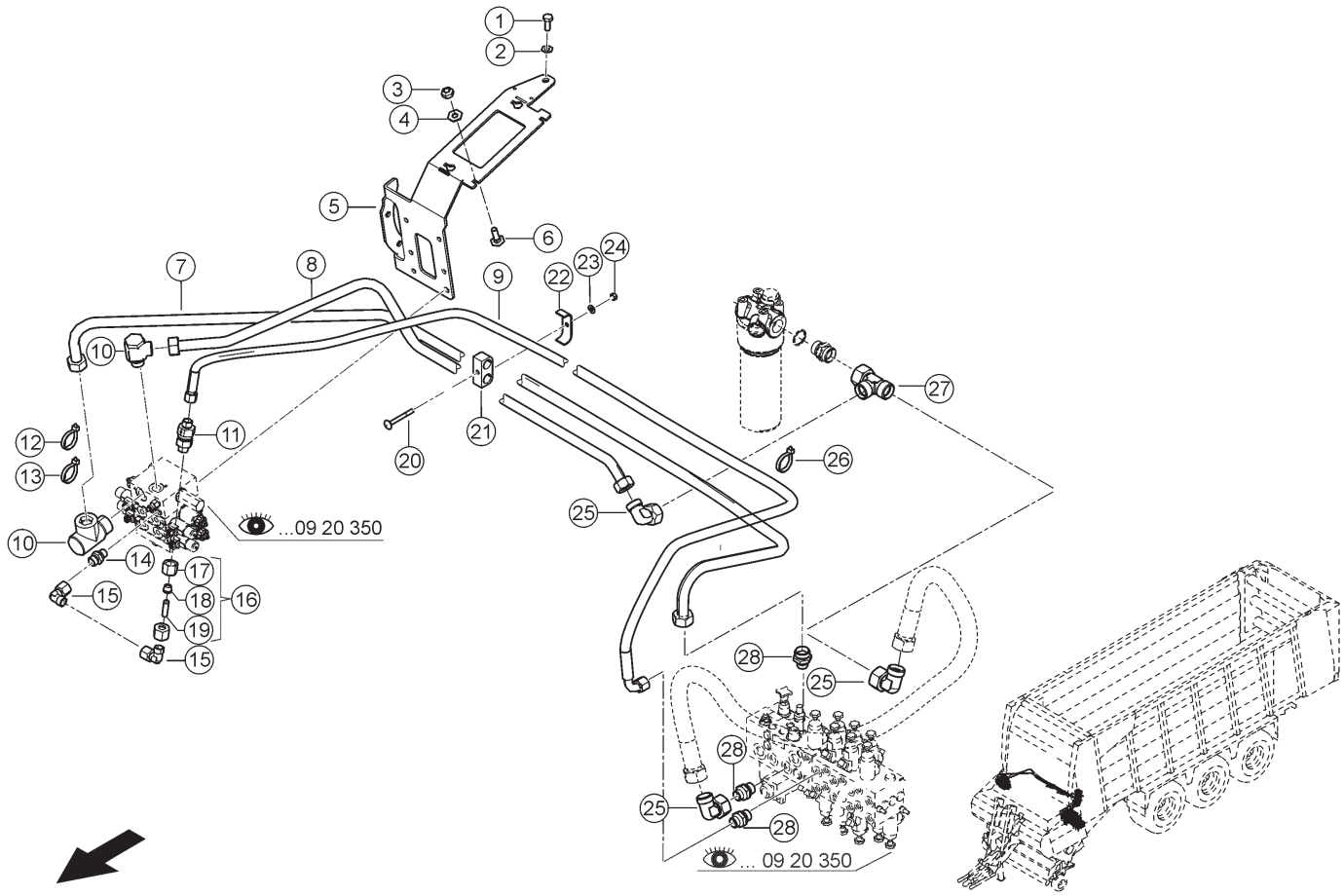

E0346 0515A100B 4

100 ZWANGSLENKUNG 1)
100 POSITIVE STEERING 1)
100 DIRECTION FORCÉE 1)

Pos	Teilenummer	Bezeichnung	Abmessung	Description	Désignation	Menge	Bedingung
1	00 0237 383 0	SECHSKANTSCHRAUBE	M10X25	HEXAGON HEAD BOLT	VIS SIX PANS	1	
2	00 0239 388 0	CONTACT-SCHEIBE	A 10 -10, 2X22X1,6	CONTACT WASHER	RONDELLE CONTACT	1	
3	00 0237 983 0	SECHSKANTMUTTER	M6	HEXAGONAL NUT	ECROU SIX PANS	4	
4	00 0239 386 0	CONTACT-SCHEIBE	A6 -6,1X14X1,3	CONTACT WASHER	RONDELLE CONTACT	4	
5	00 1392 417 2	HALTER	5X226X 608	SUPPORT	SUPPORT	1	
6	00 0233 689 0	FLACHRUNDSCHRAUBE	M 6X20X15	COACH BOLT	VIS A TETE BOMBEE	4	
7	00 1391 297 1	ROHRLEITUNG KPL.	22X1,5X1668	HYDR. PIPE CPL.	CONDUITE CPL.	1	
8	00 1302 092 0	HYDRAULIKSCHLAUCH	2SC 8 N90N 2400	HYDR. HOSE	FLEXIBLE HYDRAUL.	1	
9	00 1391 508 2	ROHRLEITUNG KPL.	22X1,5X2122	HYDR. PIPE CPL.	CONDUITE CPL.	1	
10	00 0249 823 0	W-VERSCHRAUBUNG	SWSDE-L22-G3 /4A-TYPE E	SCREWING	RACCORD FILETE	2	
11	00 0239 128 0	RUECKSCHLAGVENTIL	RHD-L10-1BAR	NON-RETURN VALVE	CLAPET DE RETENUE	1	
12	00 0214 750 0	KABELBINDER	136 X 2,4 X 1,1 - BLAU	CABLE TIE	SERRE-CÂBLE	2	
13	00 0214 751 0	KABELBINDER	136 X 2,4 X 1,1 - GRUEN	CABLE TIE	SERRE-CÂBLE	2	
14	00 0249 774 0	EINSCHRAUBSTUTZEN	SDS-L10XG1/4A -TYPE E	SCREW-IN FITTING	RACCORD À VISSER	2	
15	00 0238 693 0	EINST.-W-STUTZEN	SWOE-L10	ELBOW UNION	RACCORD ANGULAIRE	2	
16	00 0660 608 0	ROHRLEITUNG	10X1X 40	PIPE	CONDUITE	1	
17	00 0215 482 0	UEBERWURFMUTTER	A3 L10	UNION NUT	ECROU A CHAPEAU	2	
18	00 0215 481 0	PROFILRING	P-R10L/S	PROFILE RING	OLIVE	2	
19	00 0660 609 0	ROHR	10 X1 X 40	TUBE	TUBE	1	
20	00 0216 541 0	SCHRAUBE	M5X16	SCREW	VIS	2	
21	00 0697 812 0	GUMMILAGER	22/22	RUBBER BEARING	PALIER EN CAOUTCH	2	
22	00 0683 661 0	DOPPELSCHELLE	2X24X25X3	DOUBLE CLAMP	COLLIER DOUBLE	1	

100 ZWANGSLENKUNG 1)
100 POSITIVE STEERING 1)
100 DIRECTION FORCÉE 1)

Pos	Teilenummer	Bezeichnung	Abmessung	Description	Désignation	Menge	Bedingung
23	00 0244 897 0	SCHEIBE	5-5,3X15X1,2	WASHER	RONDELLE	2	
24	00 0233 599 0	SICHERUNGSMUTTER	M05	LOCK NUT	ÉCROU INDESSERRABLE	2	
25	00 0249 838 0	WINKELSTUTZEN	SWOE-L22	ANGLE UNION	RACCORD ANGULAIRE	3	
26	00 0237 871 0	KABELBINDER	4,8X188X1,3	CABLE TIE	SERRE-CÂBLE	100	
27	00 0239 300 0	T-VERBIND.STUTZEN	T-L22	T-UNION SUPPORT	RACCORD EN T	1	
28	00 0249 782 0	EINSCHRAUBSTUTZEN	SDS-L22XG3/4A -TYPE E	SCREW-IN FITTING	RACCORD À VISSER	3	

1)	**Ausrüstung**		
	LW_N04_0280	Zwangslenkung, elektronisch-hydraulisch	

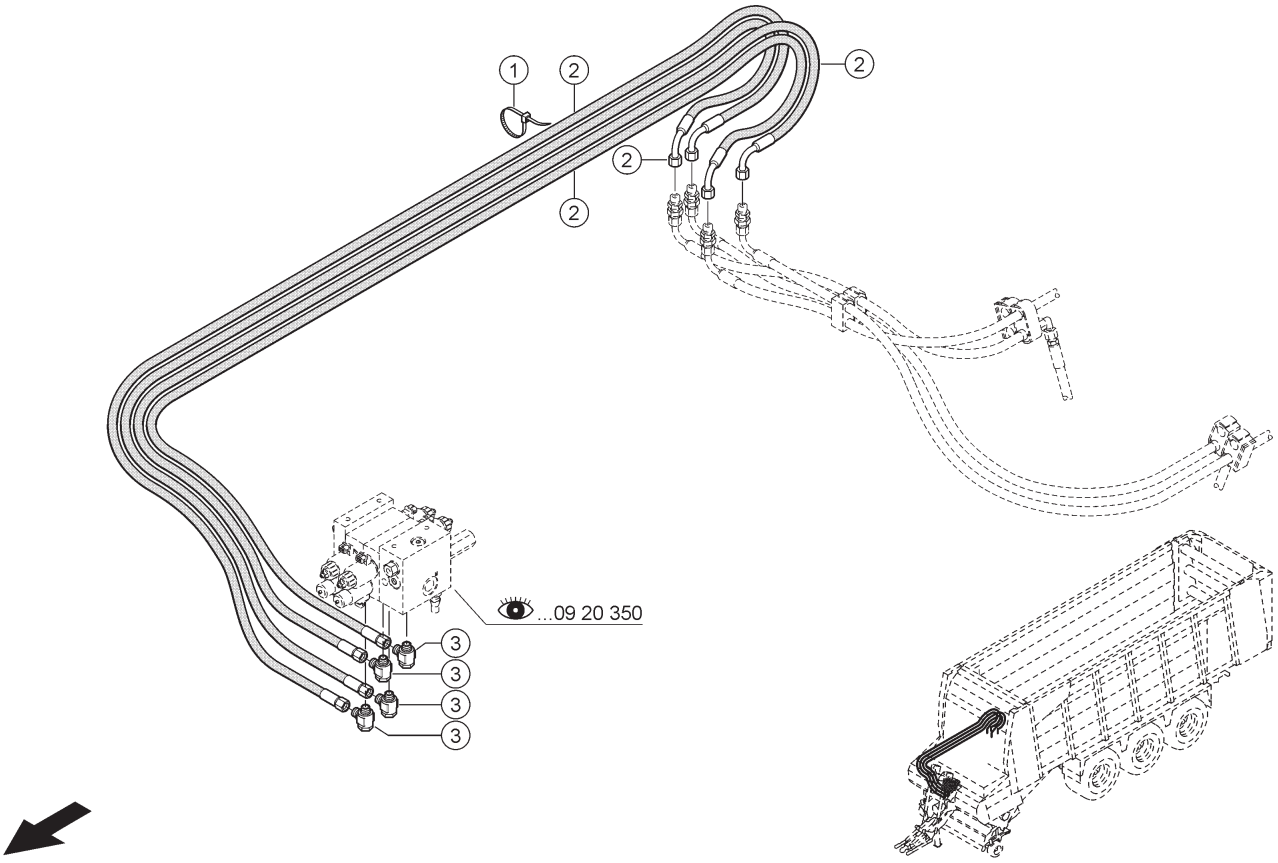

E0346 0515A100B 5

100 ZWANGSLENKUNG 1)
100 POSITIVE STEERING 1)
100 DIRECTION FORCÉE 1)

Pos	Teilenummer	Bezeichnung	Abmessung	Description	Désignation	Menge	Bedingung
1	00 0237 871 0	KABELBINDER	4,8X188X1,3	CABLE TIE	SERRE-CÂBLE	10	
2	00 0861 955 0	SCHLAUCHLEITUNG		HOSE PIPE	TUYAU FLEX. HYDR.	4	
3	00 0475 206 0	SCHWENKVERSCHRAUB	SWSDE-L10XG 3/8-TYPE E	ADJUSTABLE UNION	RACCORD ORIENTAB.	4	

1) Ausrüstung

LW_N04_0280 Zwangslenkung, elektronisch-hydraulisch

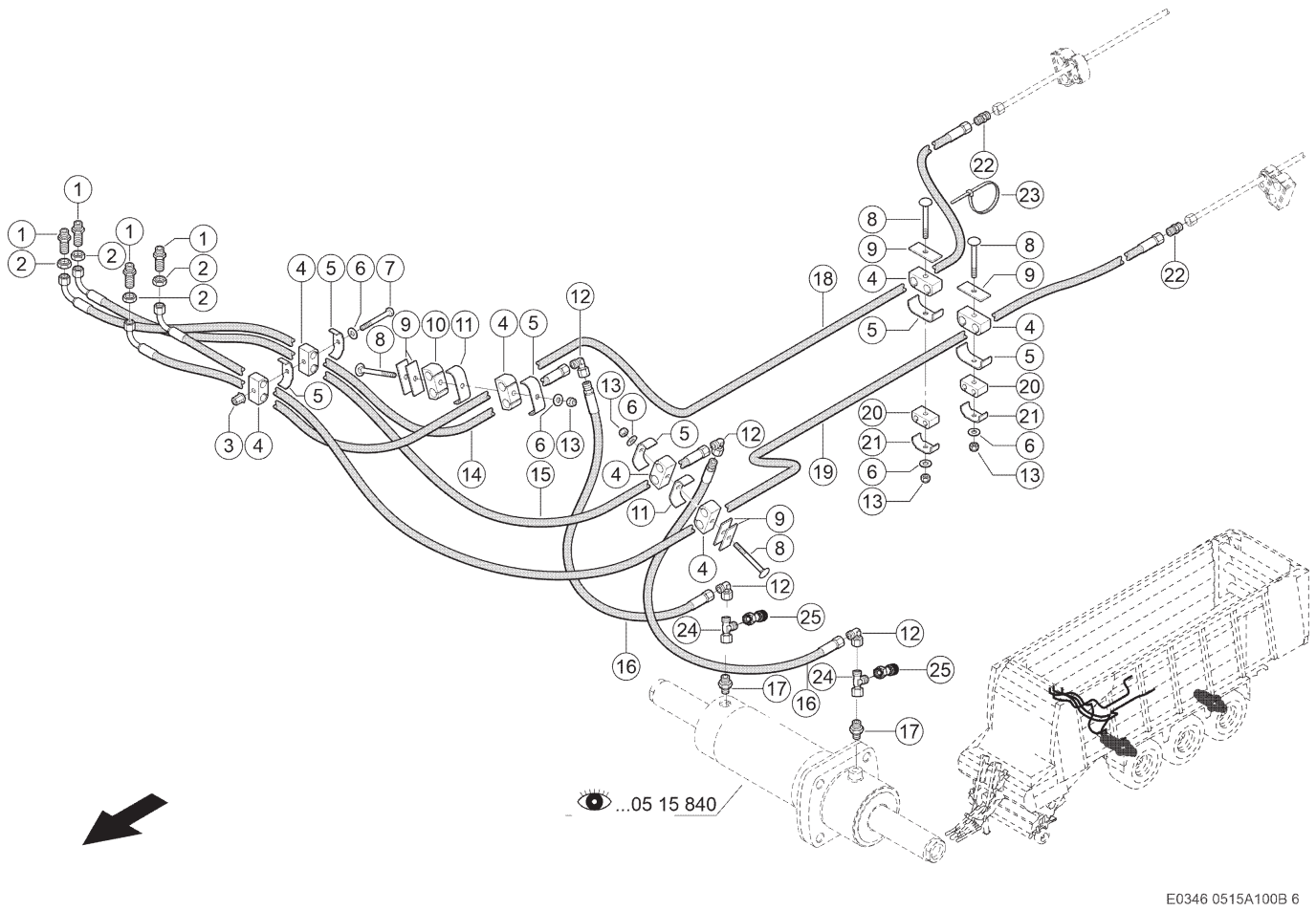

100 ZWANGSLENKUNG 1)
100 POSITIVE STEERING 1)
100 DIRECTION FORCÉE 1)

Pos	Teilenummer	Bezeichnung	Abmessung	Description	Désignation	Menge	Bedingung
1	00 0239 082 0	SCHOTTSTUTZEN	BHS-L10	SUPPORT	SUPPORT	4	
2	00 0233 324 0	SECHSKANTMUTTER	M16X1,5	HEXAGONAL NUT	ECROU SIX PANS	4	
3	00 0215 913 0	EINNIETMUTTER	M 8X20, 5-SW11-KL=3-5, 5	RIVETING NUT	ÉCROU À RIVER	1	
4	00 0683 659 0	GUMMILAGER	15/15	RUBBER BEARING	PALIER EN CAOUTCH	2	
5	00 0672 209 0	BEFESTIG.SCHELLE	BSS 2X22X25X3	ATTACHING CLAMP	COLLIER-FIXATION	6	
6	00 0239 387 0	CONTACT-SCHEIBE	A8 -8,2X18X1,4	CONTACT WASHER	RONDELLE CONTACT	5	
7	00 0235 525 0	SECHSKANTSCHRAUBE	M8X80	HEXAGON HEAD BOLT	VIS SIX PANS	1	
8	00 0235 360 0	FLACHRUNDSCHRAUBE	M 8X 50	COACH BOLT	VIS A TETE BOMBEE	4	
9	00 0813 888 0	PLATTE	70X25X3	PLATE	PLAQUE	6	
10	00 0607 178 0	GUMMILAGER	18/18	RUBBER BEARING	PALIER EN CAOUTCH	2	
11	00 0689 237 0	BEFESTIG.SCHELLE	2X25X25X3	ATTACHING CLAMP	COLLIER-FIXATION	2	
12	00 0238 693 0	EINST.-W-STUTZEN	SWOE-L10	ELBOW UNION	RACCORD ANGULAIRE	4	
13	00 0238 132 0	SICHERUNGSMUTTER	M8	LOCK NUT	ÉCROU INDESSERRABLE	4	
14	00 0738 747 0	SCHLAUCHLEITUNG		HOSE PIPE	TUYAU FLEX. HYDR.	1	
15	00 0683 797 0	SCHLAUCHLEITUNG		HOSE PIPE	TUYAU FLEX. HYDR.	1	
16	00 1303 909 0	SCHLAUCHLEITUNG		HOSE PIPE	TUYAU FLEX. HYDR.	2	
17	00 0238 784 0	G-EINSCHRAUBSTUTZEN	SDS-L10XG3/8A -TYPE B	STRAIGHT MALE CONNECTOR	RACCORD VISSE G	2	
18	00 0838 316 1	SCHLAUCHLEITUNG		HOSE PIPE	TUYAU FLEX. HYDR.	1	
19	00 0862 907 0	SCHLAUCHLEITUNG		HOSE PIPE	TUYAU FLEX. HYDR.	1	
20	00 0683 658 0	GUMMILAGER	10/10	RUBBER BEARING	PALIER EN CAOUTCH	2	
21	00 0683 254 0	KLEMMBUEGEL	2X18X25X3	CLAMP BRACKET	ETRIER DE SERRAGE	2	
22	00 0238 707 0	VERBINDUNGSSTUTZEN	S-L10	CONNECTOR	RACCORD	2	
23	00 0237 871 0	KABELBINDER	4,8X188X1,3	CABLE TIE	SERRE-CÂBLE	10	
24	00 0238 890 0	T-STUTZEN	SWORT-L10	TEE	RACCORD EN T	2	

100 ZWANGSLENKUNG 1)
100 POSITIVE STEERING 1)
100 DIRECTION FORCÉE 1)

Pos	Teilenummer	Bezeichnung	Abmessung	Description	Désignation	Menge	Bedingung
25	00 0683 656 1	MESSSTUTZEN	1215 - L10 (DKO) - M16X1	MEASUREMENT NOZZLE	RACCORD DE MESURE	2	

1)	**Ausrüstung**	LW_N04_0280	Zwangslenkung, elektronisch-hydraulisch	

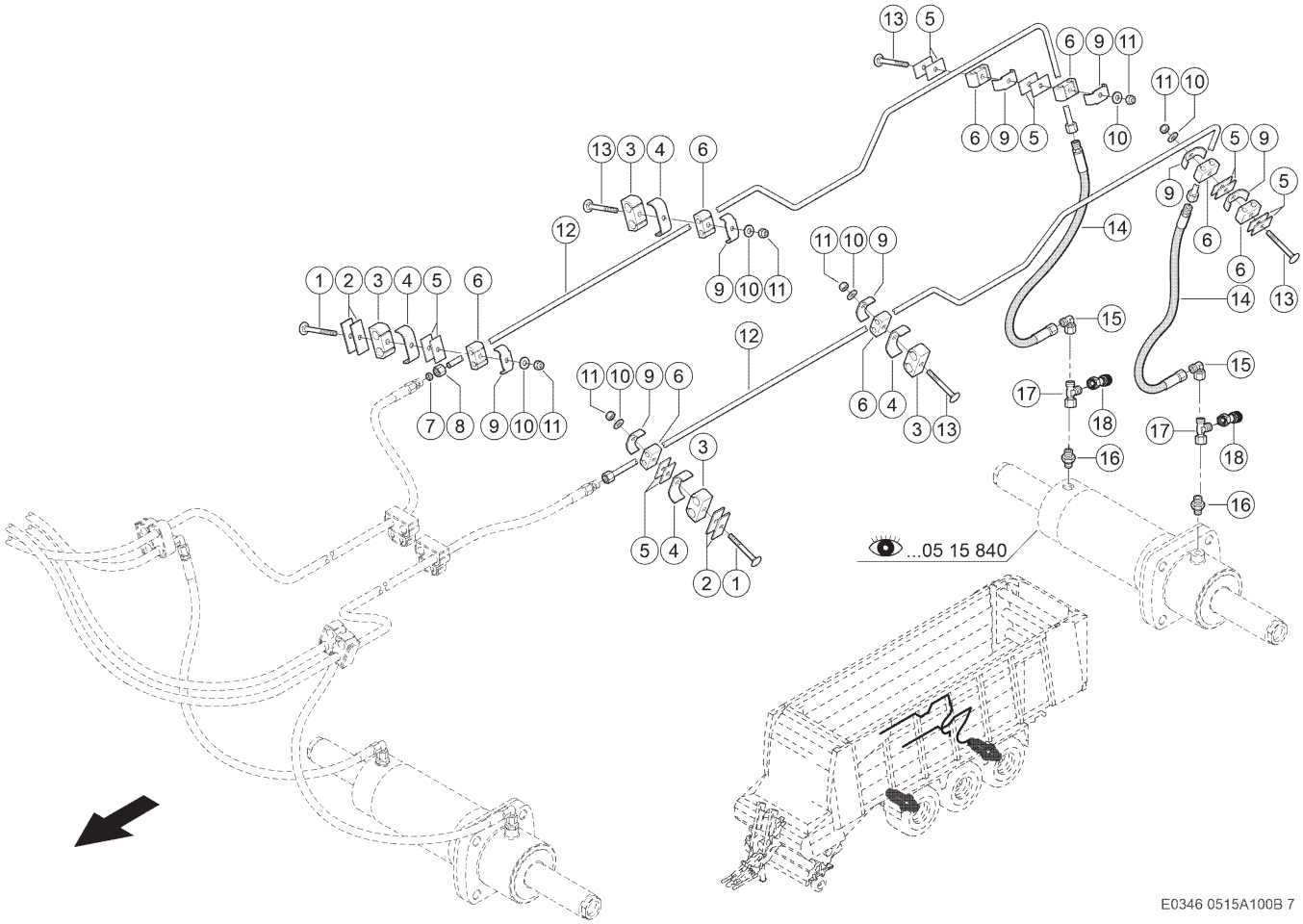

100 ZWANGSLENKUNG 1)
100 POSITIVE STEERING 1)
100 DIRECTION FORCÉE 1)

Pos	Teilenummer	Bezeichnung	Abmessung	Description	Désignation	Menge	Bedingung
1	00 0235 366 0	FLACHRUNDSCHRAUBE	M 8X 80	COACH BOLT	VIS A TETE BOMBEE	2	
2	00 0813 888 0	PLATTE	70X25X3	PLATE	PLAQUE	4	
3	00 0607 178 0	GUMMILAGER	18/18	RUBBER BEARING	PALIER EN CAOUTCH	4	
4	00 0689 237 0	BEFESTIG.SCHELLE	2X25X25X3	ATTACHING CLAMP	COLLIER-FIXATION	6	
5	00 0656 255 0	GEGENPLATTE	25X3X46	COUNTER PLATE	CONTRE PLAQUE	12	
6	00 0683 658 0	GUMMILAGER	10/10	RUBBER BEARING	PALIER EN CAOUTCH	10	
7	00 0215 481 0	PROFILRING	P-R10L/S	PROFILE RING	OLIVE	4	
8	00 0215 482 0	UEBERWURFMUTTER	A3 L10	UNION NUT	ECROU A CHAPEAU	4	
9	00 0683 254 0	KLEMMBUEGEL	2X18X25X3	CLAMP BRACKET	ETRIER DE SERRAGE	8	
10	00 0239 387 0	CONTACT-SCHEIBE	A8 -8,2X18X1,4	CONTACT WASHER	RONDELLE CONTACT	8	
11	00 0238 132 0	SICHERUNGSMUTTER	M8	LOCK NUT	ÉCROU INDESSERRABLE	8	
12	00 1391 060 1	ROHRLEITUNG	10X1,5X2149	PIPE	CONDUITE	2	
13	00 0235 365 1	FLACHRUNDSCHRAUBE	M 8X 75	COACH BOLT	VIS A TETE BOMBEE	4	
14	00 0827 990 0	SCHLAUCHLEITUNG		HOSE PIPE	TUYAU FLEX. HYDR.	2	
15	00 0238 693 0	EINST.-W-STUTZEN	SWOE-L10	ELBOW UNION	RACCORD ANGULAIRE	2	
16	00 0238 784 0	G-EINSCHRAUBSTUTZEN	SDS-L10XG3/8A -TYPE B	STRAIGHT MALE CONNECTOR	RACCORD VISSE G	2	

1) Ausrüstung

LW_N04_0280	Zwangslenkung, elektronisch-hydraulisch

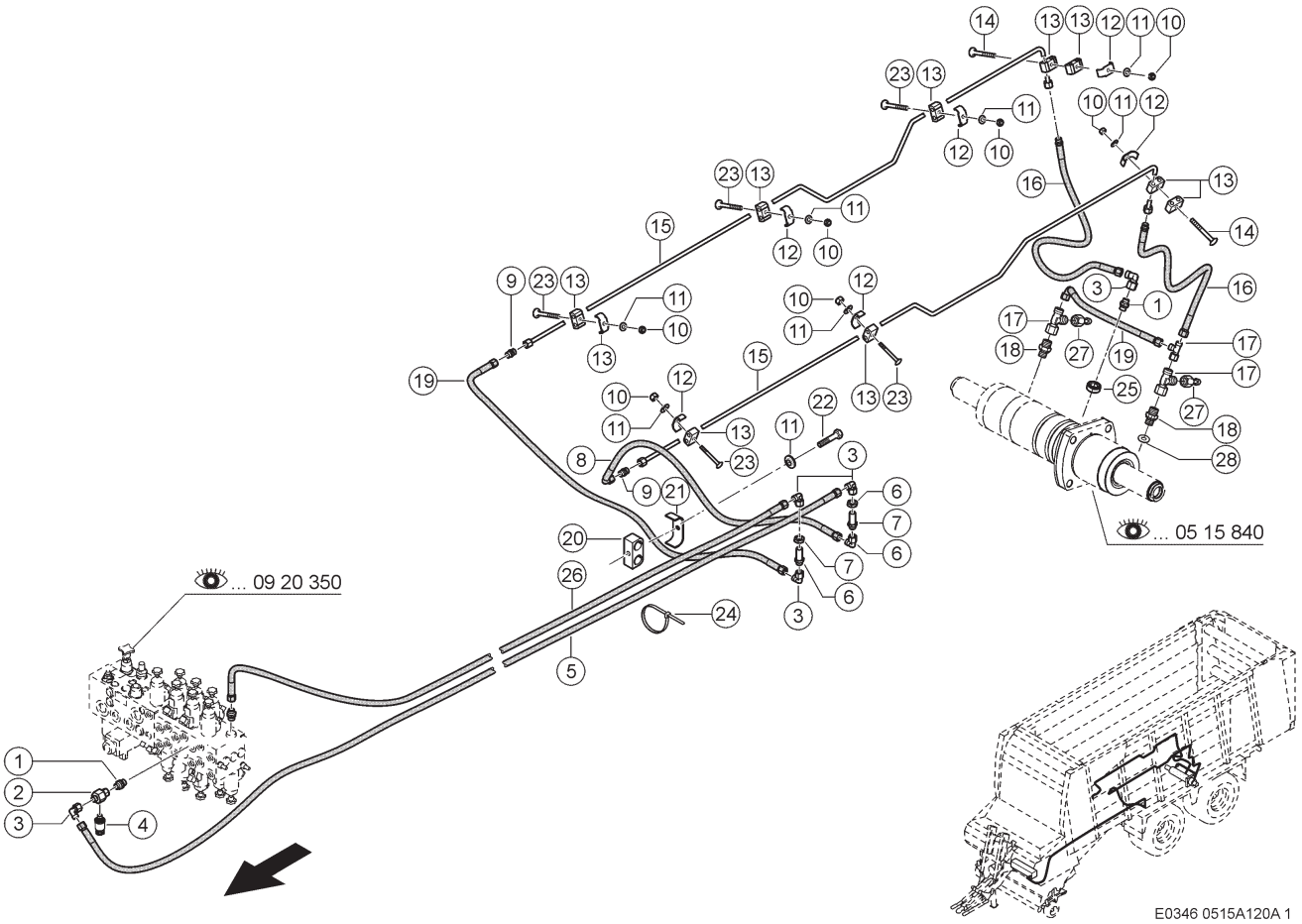

120 HYDRAULISCHE NACHLAUFLENKUNG 1)
120 HYDRAULIC CASTER STEERING 1)
120 DIRECTION ENTRAINEE HYDRAULIQUE 1)

Pos	Teilenummer	Bezeichnung	Abmessung	Description	Désignation	Menge	Bedingung
1	00 0238 784 0	G-EINSCHRAUBSTUTZEN	SDS-L10XG3/8A -TYPE B	STRAIGHT MALE CONNECTOR	RACCORD VISSE G	2	
2	00 0141 165 0	EINST.-L-STUTZEN	SWORT-L10 MOD. F-M14X1,5	L-UNION	L-TUBULURE	1	
3	00 0238 693 0	EINST.-W-STUTZEN	SWOE-L10	ELBOW UNION	RACCORD ANGULAIRE	6	
4	00 0011 719 1	DRUCKAUFNEHMER	250 BAR; L=48, 5/D=25,9/S	PRESSURE SENSOR	CAPTEUR PRESSION	1	
5	00 1302 296 0	SCHLAUCHLEITUNG		HOSE PIPE	TUYAU FLEX. HYDR.	1	
6	00 0233 324 0	SECHSKANTMUTTER	M16X1,5	HEXAGONAL NUT	ECROU SIX PANS	2	
7	00 0239 082 0	SCHOTTSTUTZEN	BHS-L10	SUPPORT	SUPPORT	2	
8	00 0683 797 0	SCHLAUCHLEITUNG		HOSE PIPE	TUYAU FLEX. HYDR.	1	
9	00 0238 707 0	VERBINDUNGSSTUTZEN	S-L10	CONNECTOR	RACCORD	2	
10	00 0238 132 0	SICHERUNGSMUTTER	M8	LOCK NUT	ÉCROU INDESSERRABLE	8	
11	00 0239 387 0	CONTACT-SCHEIBE	A8 -8,2X18X1,4	CONTACT WASHER	RONDELLE CONTACT	9	
12	00 0683 254 0	KLEMMBUEGEL	2X18X25X3	CLAMP BRACKET	ETRIER DE SERRAGE	10	
13	00 0683 658 0	GUMMILAGER	10/10	RUBBER BEARING	PALIER EN CAOUTCH	10	
14	00 0235 365 1	FLACHRUNDSCHRAUBE	M 8X 75	COACH BOLT	VIS A TETE BOMBEE	2	
15	00 1391 060 1	ROHRLEITUNG	10X1,5X2149	PIPE	CONDUITE	2	
16	00 0827 990 0	SCHLAUCHLEITUNG		HOSE PIPE	TUYAU FLEX. HYDR.	2	
17	00 0238 890 0	T-STUTZEN	SWORT-L10	TEE	RACCORD EN T	3	
18	00 0238 711 0	EINSCHRAUBSTUTZEN	SDS-L10XG1/4A -TYPE B	SCREW-IN FITTING	RACCORD À VISSER	2	
19	00 0738 705 0	SCHLAUCHLEITUNG		HOSE PIPE	TUYAU FLEX. HYDR.	2	
20	00 0683 659 0	GUMMILAGER	15/15	RUBBER BEARING	PALIER EN CAOUTCH	1	
21	00 0672 209 0	BEFESTIG.SCHELLE	BSS 2X22X25X3	ATTACHING CLAMP	COLLIER-FIXATION	1	
22	00 0237 341 0	SECHSKANTSCHRAUBE	M08X45	HEXAGON HEAD BOLT	VIS SIX PANS	1	
23	00 0235 360 0	FLACHRUNDSCHRAUBE	M 8X 50	COACH BOLT	VIS A TETE BOMBEE	6	
24	00 0237 871 0	KABELBINDER	4,8X188X1,3	CABLE TIE	SERRE-CÄBLE	10	

120 HYDRAULISCHE NACHLAUFLENKUNG 1)
120 HYDRAULIC CASTER STEERING 1)
120 DIRECTION ENTRAINEE HYDRAULIQUE 1)

Pos	Teilenummer	Bezeichnung	Abmessung	Description	Désignation	Menge	Bedingung
25	00 0217 627 0	DICHTRING	A 16,6X23X1,5	SEALING RING	BAGUE D'ÉTANCHÉITÉ	1	
26	00 0861 108 0	SCHLAUCHLEITUNG		HOSE PIPE	TUYAU FLEX. HYDR.	1	
27	00 0683 656 1	MESSSTUTZEN	1215 - L10 (DKO) - M16X1	MEASUREMENT NOZZLE	RACCORD DE MESURE	2	
28	00 0233 340 0	UNTERLEGSCHEIBE	17X26X3	WASHER	RONDELLE	2	

1) Ausrüstung

LW_N04_0240 Nachlauflenkung

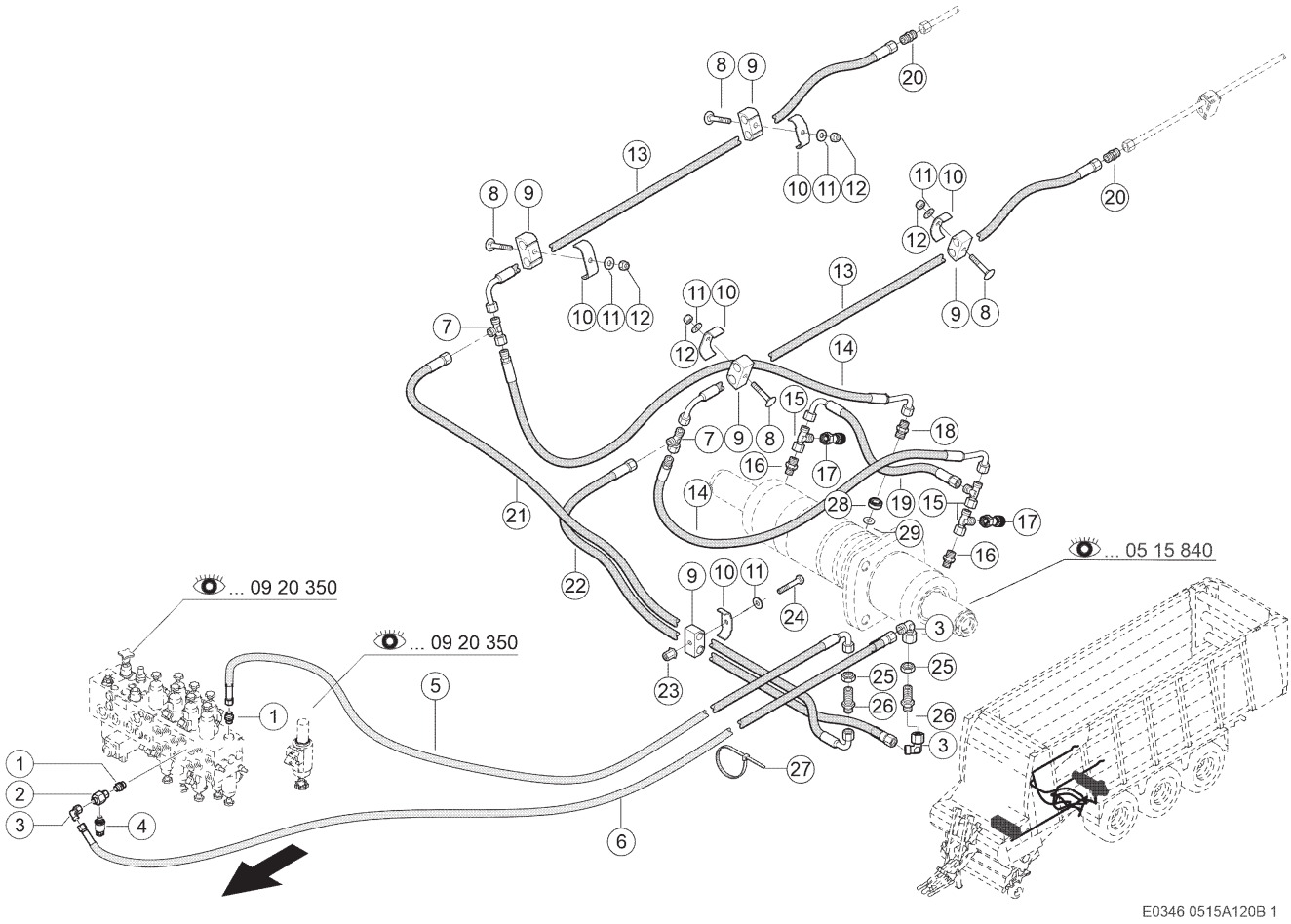

120 HYDRAULISCHE NACHLAUFLENKUNG 1)
120 HYDRAULIC CASTER STEERING 1)
120 DIRECTION ENTRAINEE HYDRAULIQUE 1)

Pos	Teilenummer	Bezeichnung	Abmessung	Description	Désignation	Menge	Bedingung
1	00 0238 784 0	G-EINSCHRAUBSTUTZEN	SDS-L10XG3/8A -TYPE B	STRAIGHT MALE CONNECTOR	RACCORD VISSE G	2	
2	00 0141 165 0	EINST.-L-STUTZEN	SWORT-L10 MOD. F-M14X1,5	L-UNION	L-TUBULURE	1	
3	00 0238 693 0	EINST.-W-STUTZEN	SWOE-L10	ELBOW UNION	RACCORD ANGULAIRE	3	
4	00 0011 719 1	DRUCKAUFNEHMER	250 BAR; L=48, 5/D=25,9/S	PRESSURE SENSOR	CAPTEUR PRESSION	1	
5	00 0861 108 0	SCHLAUCHLEITUNG		HOSE PIPE	TUYAU FLEX. HYDR.	1	
6	00 1302 296 0	SCHLAUCHLEITUNG		HOSE PIPE	TUYAU FLEX. HYDR.	1	
7	00 0238 795 0	T-STUTZEN	T-L10	TEE	RACCORD EN T	2	
8	00 0235 360 0	FLACHRUNDSCHRAUBE	M 8X 50	COACH BOLT	VIS A TETE BOMBEE	4	
9	00 0683 659 0	GUMMILAGER	15/15	RUBBER BEARING	PALIER EN CAOUTCH	5	
10	00 0672 209 0	BEFESTIG.SCHELLE	BSS 2X22X25X3	ATTACHING CLAMP	COLLIER-FIXATION	5	
11	00 0239 387 0	CONTACT-SCHEIBE	A8 -8,2X18X1,4	CONTACT WASHER	RONDELLE CONTACT	5	
12	00 0238 132 0	SICHERUNGSMUTTER	M8	LOCK NUT	ÉCROU INDESSERRABLE	4	
13	00 0845 815 0	SCHLAUCHLEITUNG		HOSE PIPE	TUYAU FLEX. HYDR.	2	
14	00 1303 909 0	SCHLAUCHLEITUNG		HOSE PIPE	TUYAU FLEX. HYDR.	2	
15	00 0238 890 0	T-STUTZEN	SWORT-L10	TEE	RACCORD EN T	3	
16	00 0238 711 0	EINSCHRAUBSTUTZEN	SDS-L10XG1/4A -TYPE B	SCREW-IN FITTING	RACCORD À VISSER	2	
17	00 0683 656 1	MESSSTUTZEN	1215 - L10 (DKO) - M16X1	MEASUREMENT NOZZLE	RACCORD DE MESURE	2	
18	00 1111 838 0	EINSCHRAUBSTUTZEN	SWOSDS-L10X G3/8-TYPE E	SCREW-IN FITTING	RACCORD À VISSER	1	
19	00 0738 705 0	SCHLAUCHLEITUNG		HOSE PIPE	TUYAU FLEX. HYDR.	1	
20	00 0238 707 0	VERBINDUNGSSTUTZEN	S-L10	CONNECTOR	RACCORD	2	
21	00 0683 797 0	SCHLAUCHLEITUNG		HOSE PIPE	TUYAU FLEX. HYDR.	1	

120 HYDRAULISCHE NACHLAUFLENKUNG 1)
120 HYDRAULIC CASTER STEERING 1)
120 DIRECTION ENTRAINEE HYDRAULIQUE 1)

Pos	Teilenummer	Bezeichnung	Abmessung	Description	Désignation	Menge	Bedingung
22	00 0738 747 0	SCHLAUCHLEITUNG		HOSE PIPE	TUYAU FLEX. HYDR.	1	
23	00 0215 913 0	EINNIETMUTTER	M 8X20, 5-SW11-KL=3-5, 5	RIVETING NUT	ÉCROU À RIVER	1	
24	00 0237 341 0	SECHSKANTSCHRAUBE	M08X45	HEXAGON HEAD BOLT	VIS SIX PANS	1	
25	00 0233 324 0	SECHSKANTMUTTER	M16X1,5	HEXAGONAL NUT	ECROU SIX PANS	2	
26	00 0239 082 0	SCHOTTSTUTZEN	BHS-L10	SUPPORT	SUPPORT	2	
27	00 0237 871 0	KABELBINDER	4,8X188X1,3	CABLE TIE	SERRE-CÂBLE	10	
28	00 0217 627 0	DICHTRING	A 16,6X23X1,5	SEALING RING	BAGUE D'ÉTANCHÉITÉ	1	
29	00 0233 340 0	UNTERLEGSCHEIBE	17X26X3	WASHER	RONDELLE	1	

1) Ausrüstung

LW_N04_0230 Nachlauflenkung

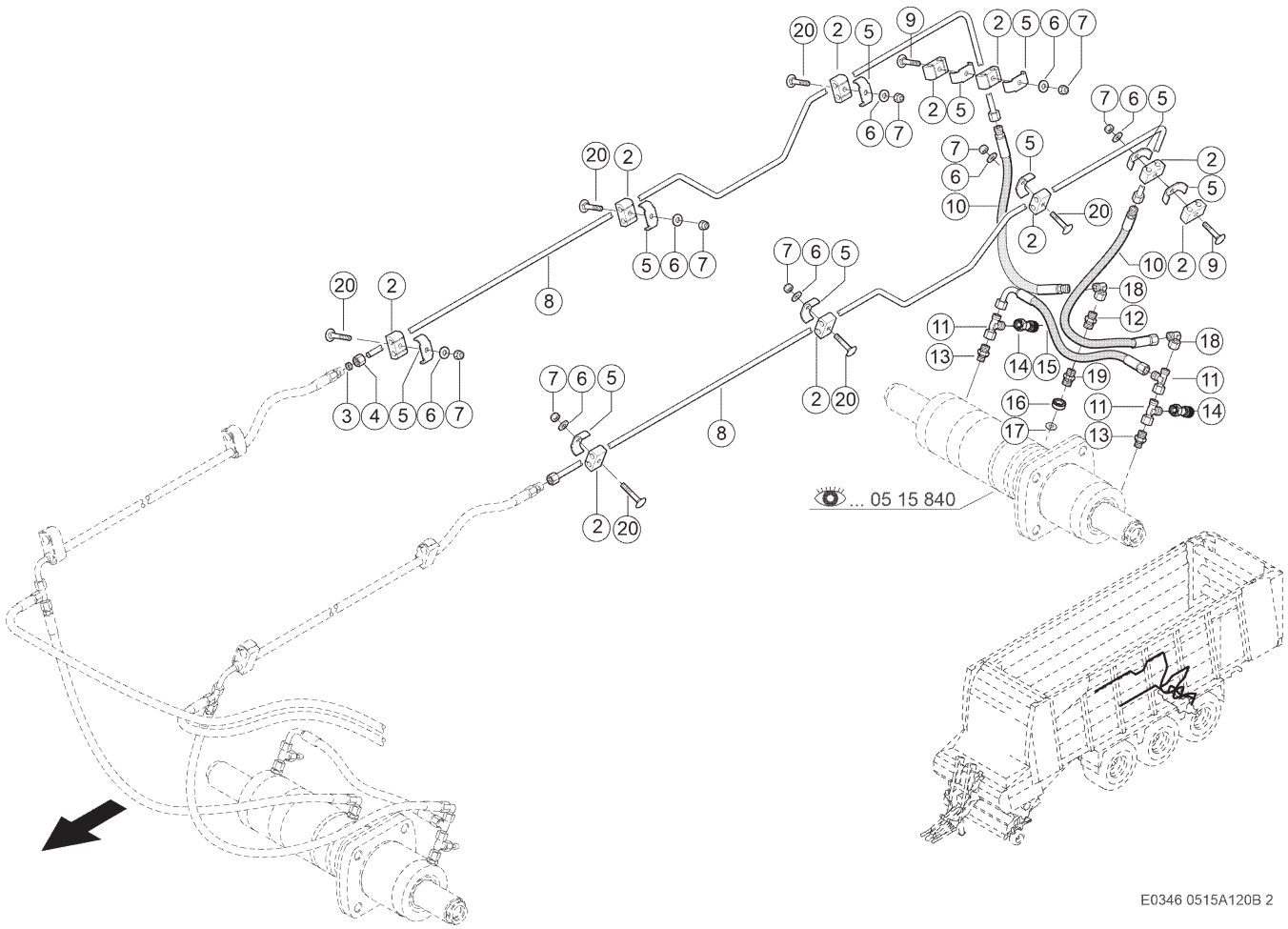

120 HYDRAULISCHE NACHLAUFLENKUNG 1)
120 HYDRAULIC CASTER STEERING 1)
120 DIRECTION ENTRAINEE HYDRAULIQUE 1)

Pos	Teilenummer	Bezeichnung	Abmessung	Description	Désignation	Menge	Bedingung
1	00 0235 365 1	FLACHRUNDSCHRAUBE	M 8X 75	COACH BOLT	VIS A TETE BOMBEE	2	
2	00 0683 658 0	GUMMILAGER	10/10	RUBBER BEARING	PALIER EN CAOUTCH	10	
3	00 0215 481 0	PROFILRING	P-R10L/S	PROFILE RING	OLIVE	4	
4	00 0215 482 0	UEBERWURFMUTTER	A3 L10	UNION NUT	ECROU A CHAPEAU	4	
5	00 0683 254 0	KLEMMBUEGEL	2X18X25X3	CLAMP BRACKET	ETRIER DE SERRAGE	10	
6	00 0239 387 0	CONTACT-SCHEIBE	A8 -8,2X18X1,4	CONTACT WASHER	RONDELLE CONTACT	8	
7	00 0238 132 0	SICHERUNGSMUTTER	M8	LOCK NUT	ÉCROU INDESSERRABLE	8	
8	00 1391 060 1	ROHRLEITUNG	10X1,5X2149	PIPE	CONDUITE	2	
9	00 0235 525 0	SECHSKANTSCHRAUBE	M8X80	HEXAGON HEAD BOLT	VIS SIX PANS	2	
10	00 0827 990 0	SCHLAUCHLEITUNG		HOSE PIPE	TUYAU FLEX. HYDR.	2	
11	00 0238 890 0	T-STUTZEN	SWORT-L10	TEE	RACCORD EN T	3	
12	00 1111 838 0	EINSCHRAUBSTUTZEN	SWOSDS-L10X G3/8-TYPE E	SCREW-IN FITTING	RACCORD À VISSER	1	
13	00 0238 711 0	EINSCHRAUBSTUTZEN	SDS-L10XG1/4A -TYPE B	SCREW-IN FITTING	RACCORD À VISSER	2	
14	00 0683 656 1	MESSSTUTZEN	1215 - L10 (DKO) - M16X1	MEASUREMENT NOZZLE	RACCORD DE MESURE	2	
15	00 0738 705 0	SCHLAUCHLEITUNG		HOSE PIPE	TUYAU FLEX. HYDR.	1	
16	00 0217 627 0	DICHTRING	A 16,6X23X1,5	SEALING RING	BAGUE D'ÉTANCHÉITÉ	1	
17	00 0233 340 0	UNTERLEGSCHEIBE	17X26X3	WASHER	RONDELLE	1	
18	00 0238 693 0	EINST.-W-STUTZEN	SWOE-L10	ELBOW UNION	RACCORD ANGULAIRE	2	
19	00 0238 707 0	VERBINDUNGSSTUTZEN	S-L10	CONNECTOR	RACCORD	1	
20	00 0235 360 0	FLACHRUNDSCHRAUBE	M 8X 50	COACH BOLT	VIS A TETE BOMBEE	6	

1) Ausrüstung

LW_N04_0230 Nachlauflenkung

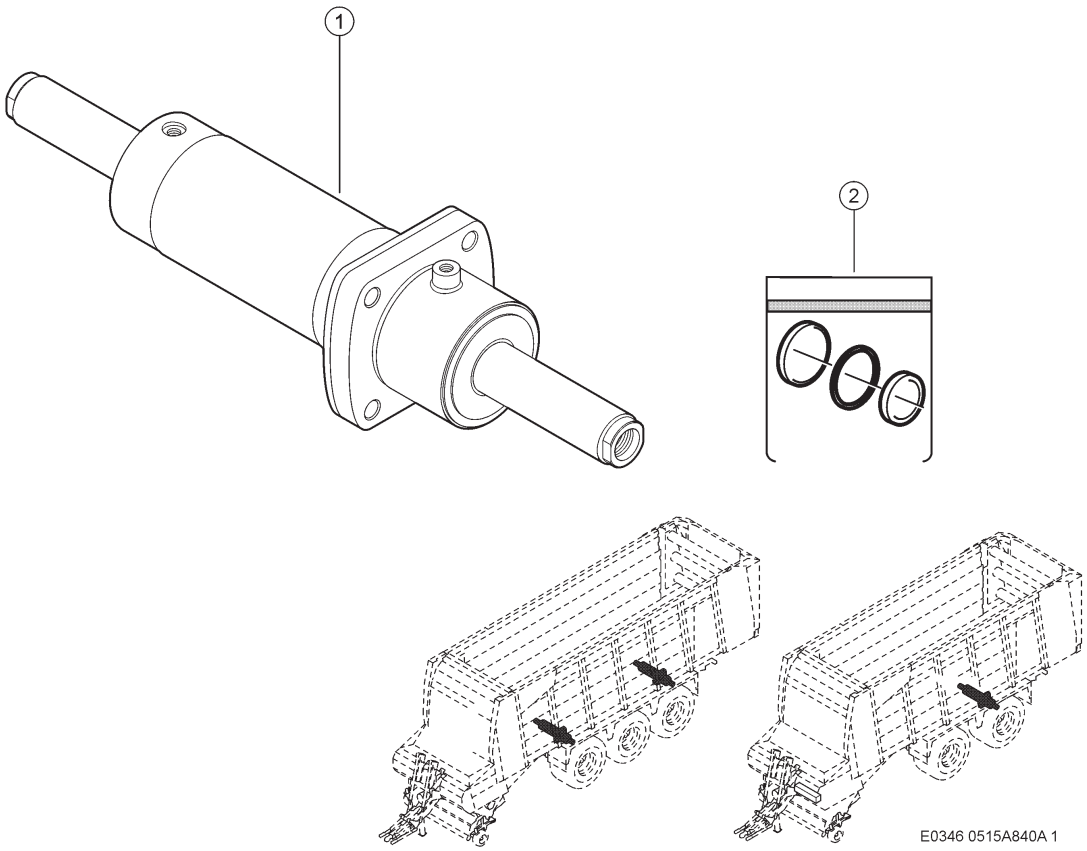

840 HYDRAULIKZYLINDER LENKUNG
840 STEERING HYDRAULIC CYLINDER
840 VÉRIN HYDRAULIQUE DIRECTION

Pos	Teilenummer	Bezeichnung	Abmessung	Description	Désignation	Menge	Bedingung
1	00 1392 064 0	HYDRAULIKZYLINDER	ZWANGSLENKUNG	HYDR. CYLINDER	VERIN HYDRAULIQUE	1	1)
2	00 0151 606 0	DICHTUNGSATZ	85/40 (KIT)	SEAL SET	JEU DE JOINTS	1	1)

1)	**Ausrüstung**	LW_N04_0280	Zwangslenkung, elektronisch-hydraulisch
	Ausrüstung	LW_N04_0290	Zwangslenkung, elektronisch-hydraulisch
	Bemerkungen		Zwangslenkung

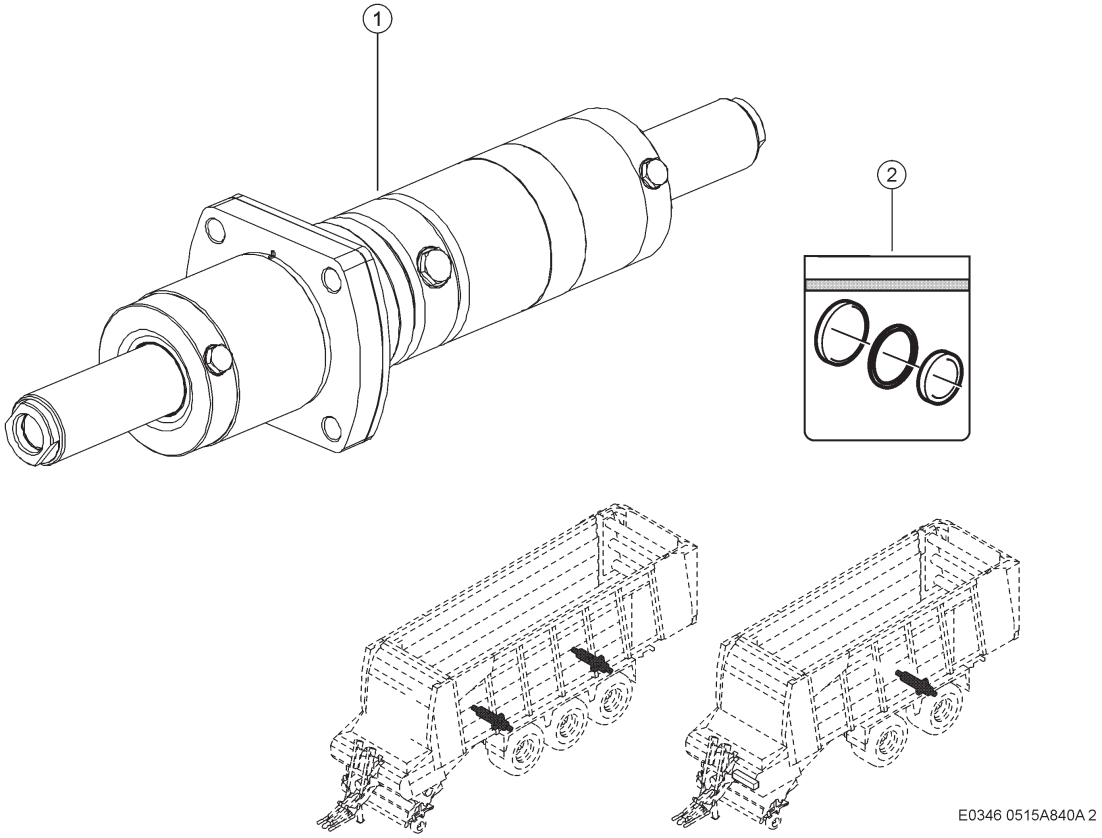

840 HYDRAULIKZYLINDER LENKUNG
840 STEERING HYDRAULIC CYLINDER
840 VÉRIN HYDRAULIQUE DIRECTION

Pos	Teilenummer	Bezeichnung	Abmessung	Description	Désignation	Menge	Bedingung
1	00 0151 219 0	LENKZYLINDER	D85/45	STEER CYLINDER	VERIN DE DIRECT.	1	1)
2	00 0151 570 0	DICHTUNGSATZ	85/45 (KIT)	SEAL SET	JEU DE JOINTS	1	1)

1)	**Ausrüstung**	LW_N04_0230	Nachlauflenkung
	Ausrüstung	LW_N04_0240	Nachlauflenkung

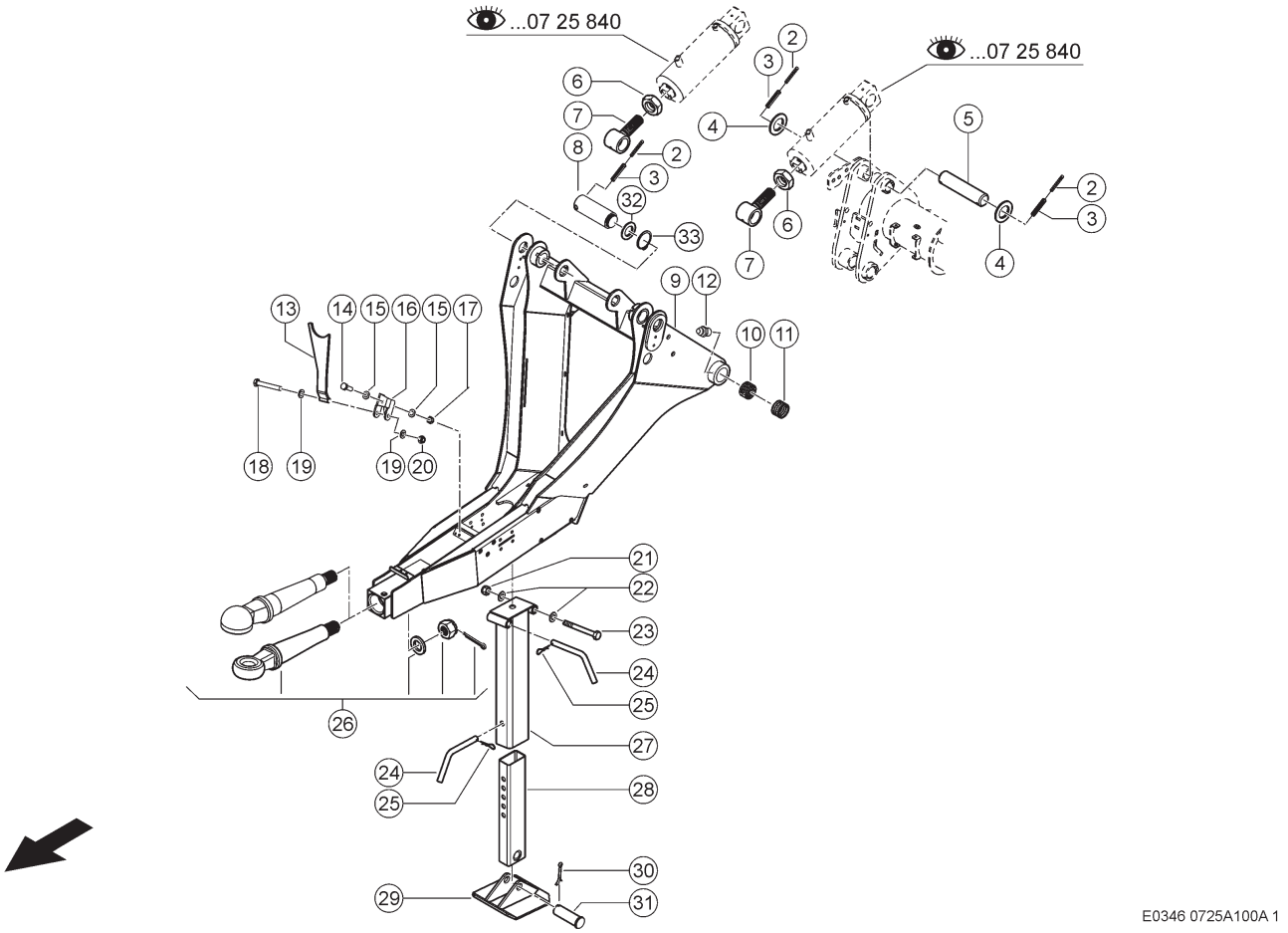

100 ZUGDEICHSEL 1)
100 DRAWBAR 1)
100 TIMON 1)

Pos	Teilenummer	Bezeichnung	Abmessung	Description	Désignation	Menge	Bedingung
2	00 0237 608 2	SPANNSTIFT	6 X 70	SPRING PIN	GOUPILLE SERRAGE	6	
3	00 0237 614 2	SPANNSTIFT	10X 70 -ST	SPRING PIN	GOUPILLE SERRAGE	6	
4	00 0233 588 0	UNTERLEGSCHEIBE	50X70X3	WASHER	RONDELLE	4	
5	00 1315 576 0	BOLZEN OBEN	50X 245	BOLT TOP	BOULON	2	
6	00 0219 818 0	6KT-MUTTER	M36X3	HEX.NUT	ECROU SIXPANS	2	
7	00 1392 284 0	AUGENSCHRAUBE	M36X 3X 175	EYE BOLT	BOULON A OEILLET	2	
7	00 1392 160 0	AUGENSCHRAUBE	M36X 3X 225	EYE BOLT	BOULON A OEILLET	2	
8	00 1399 821 0	BOLZEN	50X 139	PIN	BOULON	1	
9	00 1391 027 2	DEICHSEL	3TO	DRAWBAR	TIMON	1	
10	00 1322 617 0	LAGERBUCHSE	D 60X35	BEARING BUSH	COUSSINET-PALIER	2	
11	00 1322 644 0	LAGERBUCHSE	D 60X40	BEARING BUSH	COUSSINET-PALIER	2	
12	00 0179 838 0	SCHMIERNIPPEL	A M8X1	GREASE NIPPLE	GRAISSEUR	2	
13	00 0148 507 0	HALTER		SUPPORT	SUPPORT	1	
14	00 0237 442 0	SECHSKANTSCHRAUBE	M8X25	HEXAGON HEAD BOLT	VIS SIX PANS	1	
15	00 0215 682 0	SCHEIBE	8,4	WASHER	RONDELLE	2	
16	00 0148 506 0	BUEGEL		BRACKET	SUPPORT	1	
17	00 0238 132 0	SICHERUNGSMUTTER	M8	LOCK NUT	ÉCROU INDESSERRABLE	1	
18	00 0235 538 0	SECHSKANTSCHRAUBE	M10X70	HEXAGON HEAD BOLT	VIS SIX PANS	1	
19	00 0236 913 2	FLACHE SCHEIBE	10-10,5X20X2	FLAT WASHER	RONDELLE PLATE	2	
20	00 0214 203 0	SICHERUNGSMUTTER	M10	LOCK NUT	ÉCROU INDESSERRABLE	1	
21	00 0233 551 0	SICHERUNGSMUTTER	M20	LOCK NUT	ÉCROU INDESSERRABLE	2	
22	00 0235 128 2	SCHEIBE	21	WASHER	RONDELLE	2	
23	00 0212 177 0	SECHSKANTSCHRAUBE	M20X170	HEXAGON HEAD BOLT	VIS SIX PANS	1	
24	00 1322 684 0	STECKER	D=20	PLUG	FICHE	2	
25	00 0211 296 0	FEDERVORSTECKER	4	SPRING LINCH PIN	GOUP.-ARRET/RESSO	2	
26	00 0148 508 0	ZUGOESE	D=50 (RING)	DRAW BAR EYE	OEILLET-TRACTION	1	4)

100 ZUGDEICHSEL 1)
100 DRAWBAR 1)
100 TIMON 1)

Pos	Teilenummer	Bezeichnung	Abmessung	Description	Désignation	Menge	Bedingung
26	00 0148 505 1	ZUGOESE	D=80 (KUGEL)	DRAW BAR EYE	OEILLET-TRACTION	1	5)
27	00 1322 450 1	STUETZFUSS	OBERTEIL	STAND	BEQUILLE	1	
28	00 1322 451 0	STUETZFUSS	UNTERTEIL	STAND	BEQUILLE	1	
29	00 1322 452 0	PLATTE	FÜR STUETZFUSS	PLATE	PLAQUE	1	
30	00 0237 946 0	SPLINT	5X50	SPLIT PIN	GOUPILLE FENDUE	1	
31	00 1322 453 1	BOLZEN		PIN	BOULON	1	
32	00 0233 627 1	PASSSCHEIBE	40X55X2	SHIM	RONDELLE-AJUSTAGE	2	
33	00 0244 058 0	SICHERUNGSRING	40X2,5	CIRCLIP	CIRCLIPS	2	

1)	**Ausrüstung**	LW_M02_0310	Knickdeichsel-Untenanhängung, maximale Stützlast 3 t
4)	**Ausrüstung**	LW_M06_0120	Zugöse Ring für Untenanhängung
5)	**Ausrüstung**	LW_M06_0130	Kugelkopfanhängung K80

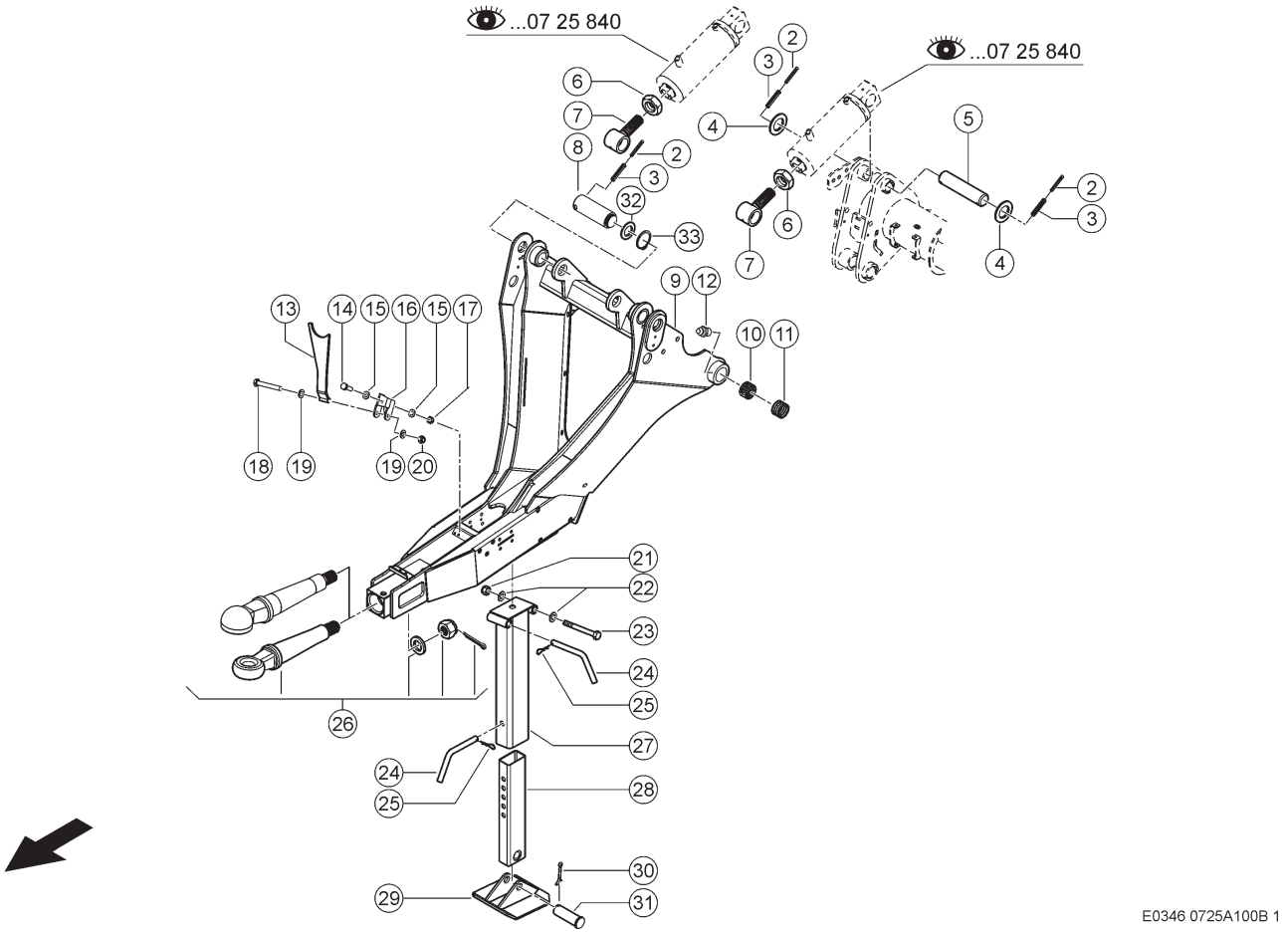

100 ZUGDEICHSEL 1)
100 DRAWBAR 1)
100 TIMON 1)

Pos	Teilenummer	Bezeichnung	Abmessung	Description	Désignation	Menge	Bedingung
2	00 0237 608 2	SPANNSTIFT	6 X 70	SPRING PIN	GOUPILLE SERRAGE	6	
3	00 0237 614 2	SPANNSTIFT	10X 70 -ST	SPRING PIN	GOUPILLE SERRAGE	6	
4	00 0233 588 0	UNTERLEGSCHEIBE	50X70X3	WASHER	RONDELLE	4	
5	00 1315 576 0	BOLZEN OBEN	50X 245	BOLT TOP	BOULON	2	
6	00 0219 818 0	6KT-MUTTER	M36X3	HEX.NUT	ECROU SIXPANS	2	
7	00 1392 284 0	AUGENSCHRAUBE	M36X 3X 175	EYE BOLT	BOULON A OEILLET	2	
7	00 1392 160 0	AUGENSCHRAUBE	M36X 3X 225	EYE BOLT	BOULON A OEILLET	2	
8	00 1399 821 0	BOLZEN	50X 139	PIN	BOULON	2	
9	00 1392 094 1	DEICHSEL	4TO	DRAWBAR	TIMON	1	
10	00 1322 617 0	LAGERBUCHSE	D 60X35	BEARING BUSH	COUSSINET-PALIER	2	
11	00 1322 644 0	LAGERBUCHSE	D 60X40	BEARING BUSH	COUSSINET-PALIER	2	
12	00 0179 838 0	SCHMIERNIPPEL	A M8X1	GREASE NIPPLE	GRAISSEUR	2	
13	00 0148 507 0	HALTER		SUPPORT	SUPPORT	1	
14	00 0237 442 0	SECHSKANTSCHRAUBE	M8X25	HEXAGON HEAD BOLT	VIS SIX PANS	1	
15	00 0215 682 0	SCHEIBE	8,4	WASHER	RONDELLE	2	
16	00 0148 506 0	BUEGEL		BRACKET	SUPPORT	1	
17	00 0238 132 0	SICHERUNGSMUTTER	M8	LOCK NUT	ÉCROU INDESSERRABLE	1	
18	00 0235 538 0	SECHSKANTSCHRAUBE	M10X70	HEXAGON HEAD BOLT	VIS SIX PANS	1	
19	00 0236 913 2	FLACHE SCHEIBE	10-10,5X20X2	FLAT WASHER	RONDELLE PLATE	2	
20	00 0214 203 0	SICHERUNGSMUTTER	M10	LOCK NUT	ÉCROU INDESSERRABLE	1	
21	00 0233 551 0	SICHERUNGSMUTTER	M20	LOCK NUT	ÉCROU INDESSERRABLE	2	
22	00 0235 128 2	SCHEIBE	21	WASHER	RONDELLE	2	
23	00 0212 177 0	SECHSKANTSCHRAUBE	M20X170	HEXAGON HEAD BOLT	VIS SIX PANS	1	
24	00 1322 684 0	STECKER	D=20	PLUG	FICHE	2	
25	00 0211 296 0	FEDERVORSTECKER	4	SPRING LINCH PIN	GOUP.-ARRET/RESSO	2	
26	00 0148 508 0	ZUGOESE	D=50 (RING)	DRAW BAR EYE	OEILLET-TRACTION	1	4)

100 ZUGDEICHSEL 1)
100 DRAWBAR 1)
100 TIMON 1)

Pos	Teilenummer	Bezeichnung	Abmessung	Description	Désignation	Menge	Bedingung
26	00 0148 505 1	ZUGOESE	D=80 (KUGEL)	DRAW BAR EYE	OEILLET-TRACTION	1	5)
27	00 1322 450 1	STUETZFUSS	OBERTEIL	STAND	BEQUILLE	1	
28	00 1322 451 0	STUETZFUSS	UNTERTEIL	STAND	BEQUILLE	1	
29	00 1322 452 0	PLATTE	FÜR STUETZFUSS	PLATE	PLAQUE	1	
30	00 0237 946 0	SPLINT	5X50	SPLIT PIN	GOUPILLE FENDUE	1	
31	00 1322 453 1	BOLZEN		PIN	BOULON	1	
32	00 0233 627 1	PASSSCHEIBE	40X55X2	SHIM	RONDELLE-AJUSTAGE	2	
33	00 0244 058 0	SICHERUNGSRING	40X2,5	CIRCLIP	CIRCLIPS	2	

1)	**Ausrüstung**	LW_M02_0320	Knickdeichsel-Untenanhängung, maximale Stützlast 4 t
4)	**Ausrüstung**	LW_M06_0120	Zugöse Ring für Untenanhängung
5)	**Ausrüstung**	LW_M06_0130	Kugelkopfanhängung K80

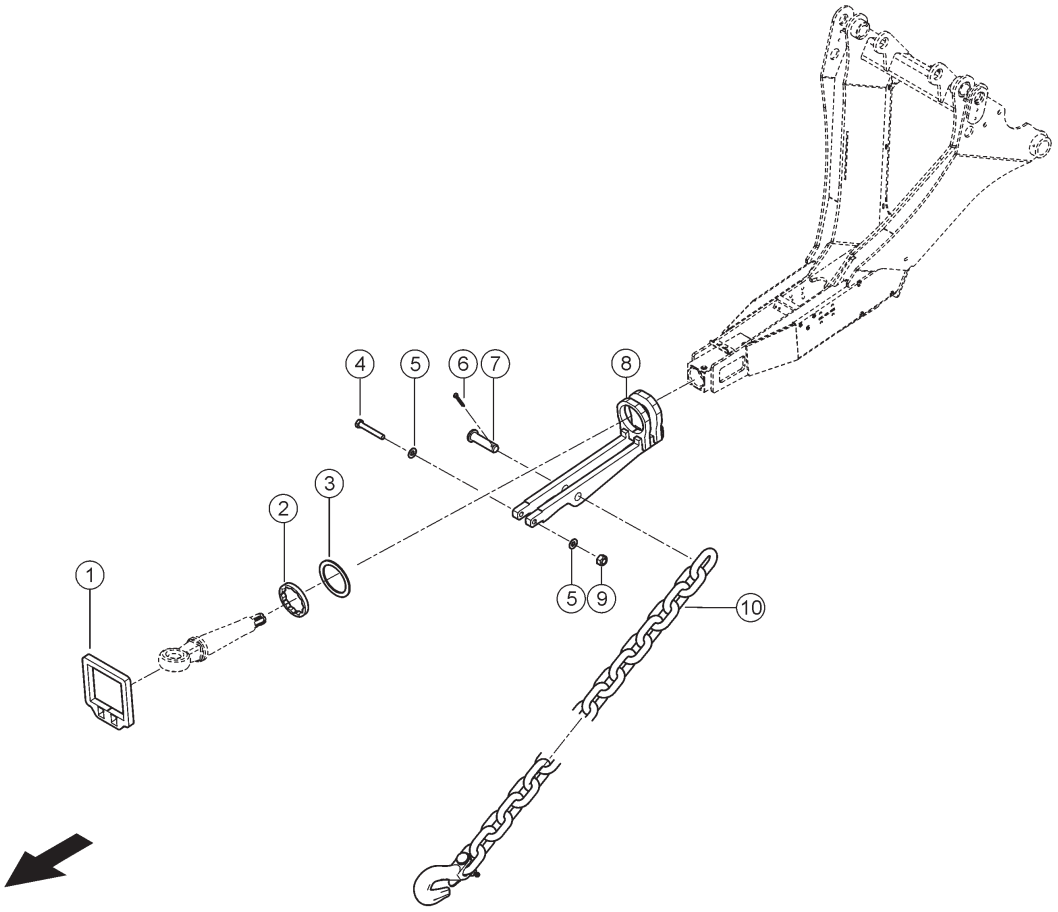

E0346 0725A100C 1

100 ZUGDEICHSEL 1)
100 DRAWBAR 1)
100 TIMON 1)

Pos	Teilenummer	Bezeichnung	Abmessung	Description	Désignation	Menge	Bedingung
1	00 2725 623 0	HALTER		SUPPORT	SUPPORT	1	
2	00 2725 624 0	PLATTE		PLATE	PLAQUE	1	
3	00 0234 436 0	PASS-SCHEIBE	70X90X1	SHIM	RONDELLE-AJUSTAGE	1	
4	00 0235 538 0	SECHSKANTSCHRAUBE	M10X70	HEXAGON HEAD BOLT	VIS SIX PANS	1	
5	00 0239 388 0	CONTACT-SCHEIBE	A 10 -10, 2X22X1,6	CONTACT WASHER	RONDELLE CONTACT	2	
6	00 0235 097 0	SPLINT	5X36	SPLIT PIN	GOUPILLE FENDUE	1	
7	00 0211 401 0	BOLZEN	B18H11X 70	PIN	BOULON	1	
8	00 2725 622 0	HALTER GS		HOLDER	SUPPORT GS	1	
9	00 0237 947 0	SECHSKANTMUTTER	M10	HEXAGONAL NUT	ECROU SIX PANS	1	
10	00 2725 941 0	KETTE	356KN, 80.000LB	CHAIN	CHAINE	1	

1) Ausrüstung

LW_S03_0180 Gesetzmäßige Ausrüstung USA

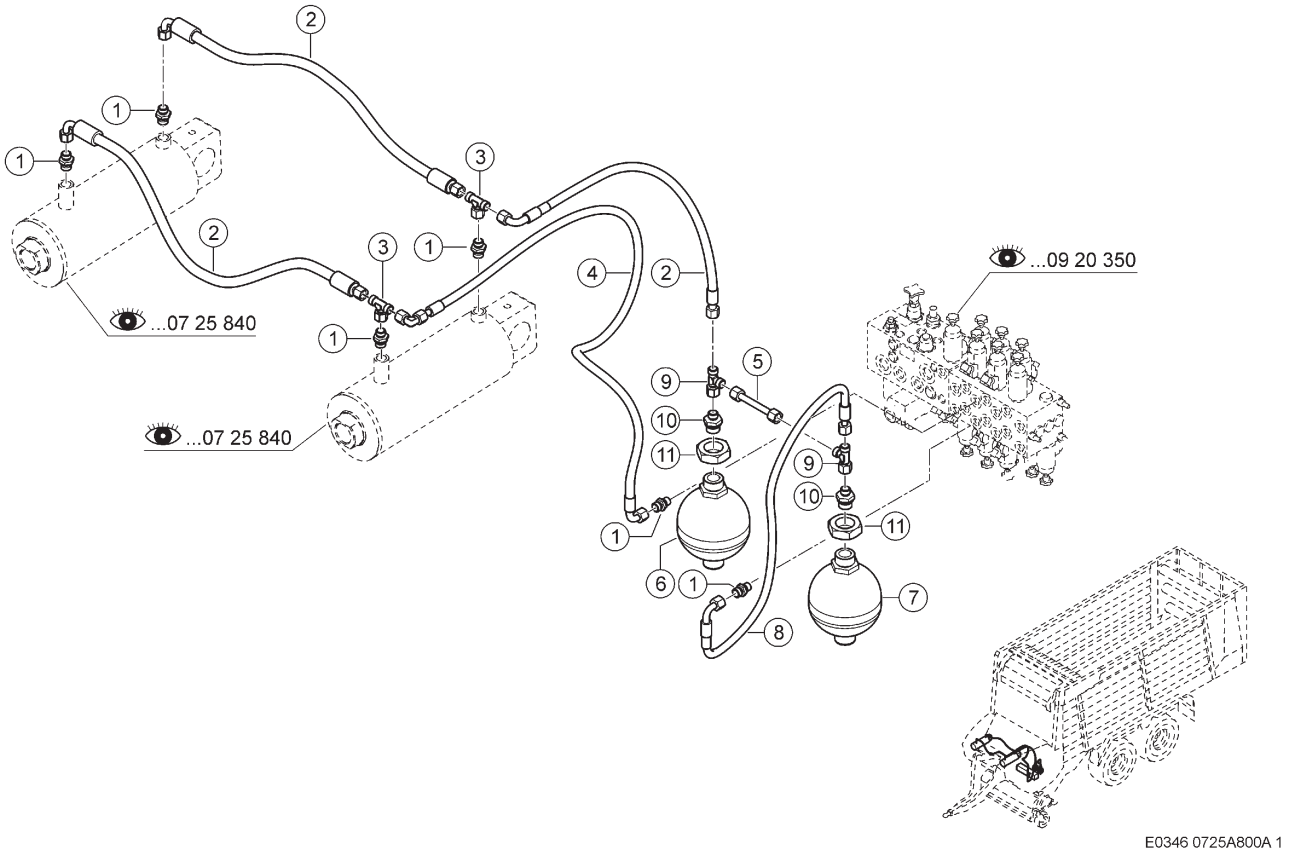

800 HYDRAULIKLEITUNGEN ZUGDEICHSEL
800 DRAWBAR HYDRAULIC LINES
800 CONDUITES HYDRAULIQUES TIMON

Pos	Teilenummer	Bezeichnung	Abmessung	Description	Désignation	Menge	Bedingung
1	00 0238 784 0	G-EINSCHRAUBSTUTZEN	SDS-L10XG3/8A-TYPE B	STRAIGHT MALE CONNECTOR	RACCORD VISSE G	6	
2	00 0693 595 0	SCHLAUCHLEITUNG		HOSE PIPE	TUYAU FLEX. HYDR.	3	
3	00 0239 039 0	T-STUTZEN	SWOBT-L10	TEE	RACCORD EN T	3	
4	00 0683 794 0	SCHLAUCH	3TE25 970	HOSE	TUYAU FLEXIBLE	1	
5	00 0689 052 0	ROHRLEITUNG	10X1 X 100	PIPE	CONDUITE	1	
6	00 0483 739 0	DRUCKSPEICHER	0.75L/70 BAR/I-B-M22X1.5	ACCUMULATOR	ACCUMULATEUR	1	
7	00 0071 620 1	DRUCKSPEICHER	40 BAR, 0,75L, I-B-M22X1	ACCUMULATOR	ACCUMULATEUR	1	
8	00 0738 736 0	SCHLAUCHLEITUNG		HOSE PIPE	TUYAU FLEX. HYDR.	1	
9	00 0238 890 0	T-STUTZEN	SWORT-L10	TEE	RACCORD EN T	2	
10	00 0239 416 0	EINSCHRAUBSTUTZEN	SDS-L10XM22X1,5-TYPE B	SCREW-IN FITTING	RACCORD À VISSER	2	
11	00 0215 356 0	SECHSKANTMUTTER	M33X1,5	HEXAGONAL NUT	ECROU SIX PANS	2	

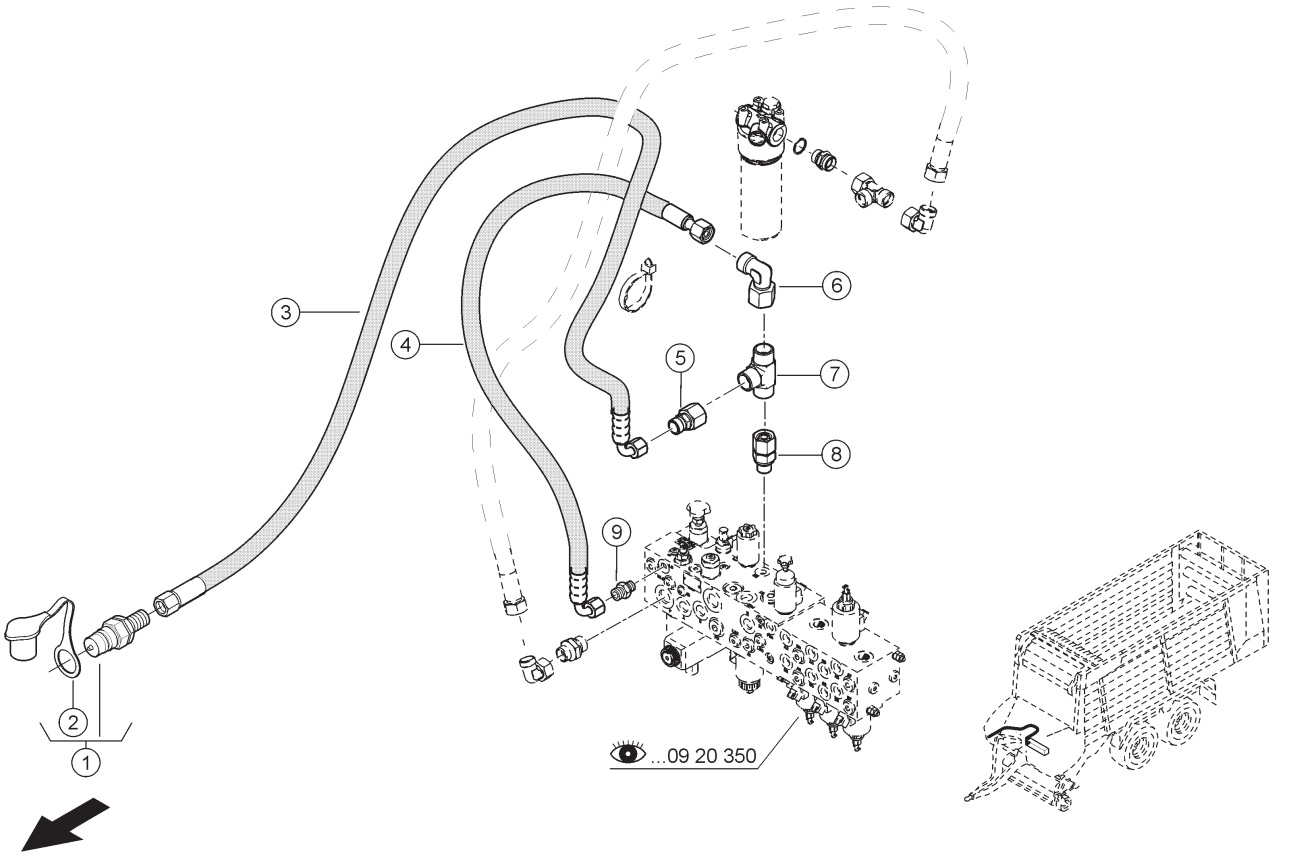

E0346 0915A160B 1

160 LS-KREIS 1)
160 LS CIRCUIT 1)
160 CIRCUIT LS 1)

Pos	Teilenummer	Bezeichnung	Abmessung	Description	Désignation	Menge	Bedingung
1	00 0607 231 1	KUPPLUNGSSTECKER	DN 10 - D L08	COUPLER PLUG	FICHE DE COUPLAGE	1	
2	00 0607 233 1	STAUBKAPPE	DN10 ROT	DUST CAP	CLAPET-POUSSIERE	1	
3	00 0068 964 1	SCHLAUCHLEITUNG		HOSE PIPE	TUYAU FLEX. HYDR.	1	
4	00 0738 705 0	SCHLAUCHLEITUNG		HOSE PIPE	TUYAU FLEX. HYDR.	1	
5	00 0249 796 0	REDUZIERSTUECK	RDSW-L10-L8	REDUCER PART	REDUCTEUR	1	
6	00 0238 693 0	EINST.-W-STUTZEN	SWOE-L10	ELBOW UNION	RACCORD ANGULAIRE	1	
7	00 0215 719 2	WECHSELVENTIL	WV-L10-M16X1, 5-KUGELSITZ	SHUTTLE VALVE	SELECTEUR CIRCUIT	1	
8	00 0249 882 0	EINSCHRAUBSTUTZEN	SWOSDS-L10X G1/4A-TYPE E	SCREW-IN FITTING	RACCORD À VISSER	1	
9	00 0249 774 0	EINSCHRAUBSTUTZEN	SDS-L10XG1/4A -TYPE E	SCREW-IN FITTING	RACCORD À VISSER	1	

1) Ausrüstung

LW_R03_0090 Steuerleitung für Load-Sensing-System

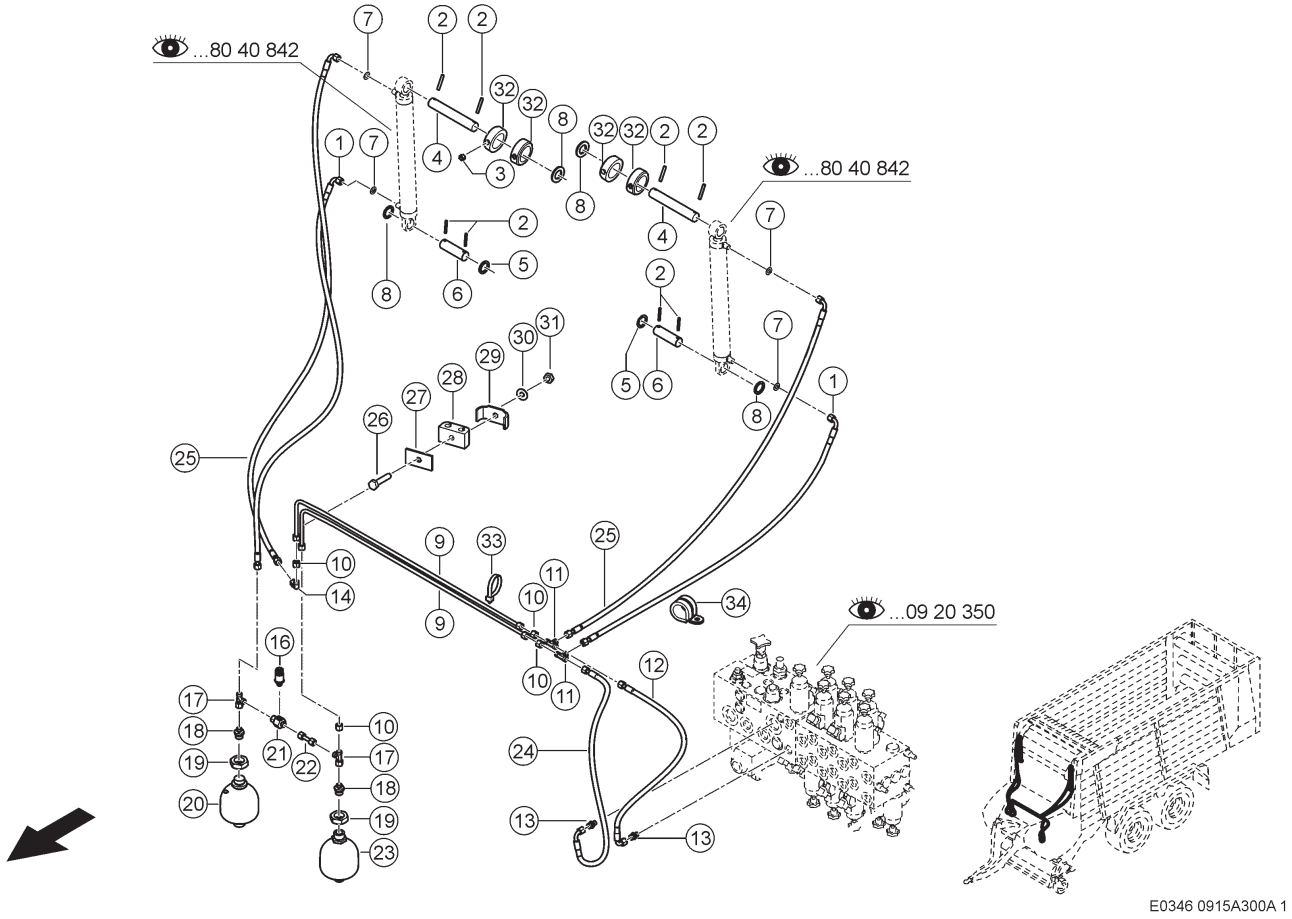

300 HYDRAULIKLEITUNG
300 HYDRAULIC LINE
300 CONDUITE HYDRAULIQUE

Pos	Teilenummer	Bezeichnung	Abmessung	Description	Désignation	Menge	Bedingung
1	00 0738 250 0	SCHLAUCHLEITUNG		HOSE PIPE	TUYAU FLEX. HYDR.	2	1)
2	00 0235 667 2	SPANNSTIFT	6 X 45	SPRING PIN	GOUPILLE SERRAGE	8	1)
3	00 0236 552 0	GEWINDESTIFT	M10X 8	THREADED PIN	GOUPILLE FILETEE	4	1)
4	00 1392 404 0	BOLZEN	30X180	PIN	BOULON	2	1)
5	00 0234 349 0	UNTERLEGSCHEIBE	30,5X42X3	WASHER	RONDELLE	10	1)
6	00 1392 145 0	BOLZEN		PIN	BOULON	2	1)
7	00 0572 104 2	DROSSEL	D10,1X0,8X1,0	THROTTLE	ETRANGLEUR	4	1)
8	00 0234 306 0	UNTERLEGSCHEIBE	30,5X42X2	WASHER	RONDELLE	4	1)
9	00 1391 514 0	ROHRLEITUNG KPL.		HYDR. PIPE CPL.	CONDUITE CPL.	2	1)
10	00 0249 891 0	UEBERWURFMUTTER	FM-L10	UNION NUT	ECROU A CHAPEAU	4	1)
11	00 0238 795 0	T-STUTZEN	T-L10	TEE	RACCORD EN T	2	1)
12	00 0768 465 0	SCHLAUCHLEITUNG		HOSE PIPE	TUYAU FLEX. HYDR.	1	1)
13	00 0238 784 0	G-EINSCHRAUBSTUTZEN	SDS-L10XG3/8A -TYPE B	STRAIGHT MALE CONNECTOR	RACCORD VISSE G	2	1)
14	00 0238 794 0	VERBINDUNGSSTUTZEN	E-L10	CONNECTOR	RACCORD	1	1)
16	00 0011 719 1	DRUCKAUFNEHMER	250 BAR; L=48, 5/D=25,9/S	PRESSURE SENSOR	CAPTEUR PRESSION	1	1)
17	00 0238 890 0	T-STUTZEN	SWORT-L10	TEE	RACCORD EN T	2	1)
18	00 0239 416 0	EINSCHRAUBSTUTZEN	SDS-L10XM22X1,5-TYPE B	SCREW-IN FITTING	RACCORD À VISSER	2	1)
19	00 0215 356 0	SECHSKANTMUTTER	M33X1,5	HEXAGONAL NUT	ECROU SIX PANS	2	1)
20	00 0071 638 0	DRUCKSPEICHER	0,75L 25 BAR I-B-M22X1,5	ACCUMULATOR	ACCUMULATEUR	1	1)
21	00 0141 165 0	EINST.-L-STUTZEN	SWORT-L10 MOD. F-M14X1,5	L-UNION	L-TUBULURE	1	1)
22	00 1325 253 0	ROHRLEITUNG KPL.	10X1 X 58	HYDR. PIPE CPL.	CONDUITE CPL.	1	1)

300 HYDRAULIKLEITUNG
300 HYDRAULIC LINE
300 CONDUITE HYDRAULIQUE

Pos	Teilenummer	Bezeichnung	Abmessung	Description	Désignation	Menge	Bedingung
23	00 1322 688 1	DRUCKSPEICHER	0,75 L I-B-M22X1,5 15 BA	ACCUMULATOR	ACCUMULATEUR	1	1)
24	00 0738 681 0	SCHLAUCHLEITUNG		HOSE PIPE	TUYAU FLEX. HYDR.	1	1)
25	00 1302 092 0	HYDRAULIKSCHLAUCH	2SC 8 N90N 2400	HYDR. HOSE	FLEXIBLE HYDRAUL.	2	1)
26	00 0238 125 0	SECHSKANTSCHRAUBE	M8X40	HEXAGON HEAD BOLT	VIS SIX PANS	1	1)
27	00 0656 255 0	GEGENPLATTE	25X3X46	COUNTER PLATE	CONTRE PLAQUE	1	1)
28	00 0683 658 0	GUMMILAGER	10/10	RUBBER BEARING	PALIER EN CAOUTCH	1	1)
29	00 0683 254 0	KLEMMBUEGEL	2X18X25X3	CLAMP BRACKET	ETRIER DE SERRAGE	1	1)
30	00 0239 387 0	CONTACT-SCHEIBE	A8 -8,2X18X1,4	CONTACT WASHER	RONDELLE CONTACT	1	1)
31	00 0238 132 0	SICHERUNGSMUTTER	M8	LOCK NUT	ÉCROU INDESSERRABLE	1	1)
32	00 0500 309 2	STELLRING	A 30X45X15-M10	ADJUSTING RING	BAGUE D'ARRET	4	1)
33	00 0237 871 0	KABELBINDER	4,8X188X1,3	CABLE TIE	SERRE-CÂBLE	20	1)
34	00 0215 083 0	HALTERUNGSSCHELLE	D1-30X25	HOLDER CLAMP	COLLIER DE SERRAGE	2	1)

1) Ausrüstung

LW_F06_0020	Frontklappe oben, hydraulisch klappbar

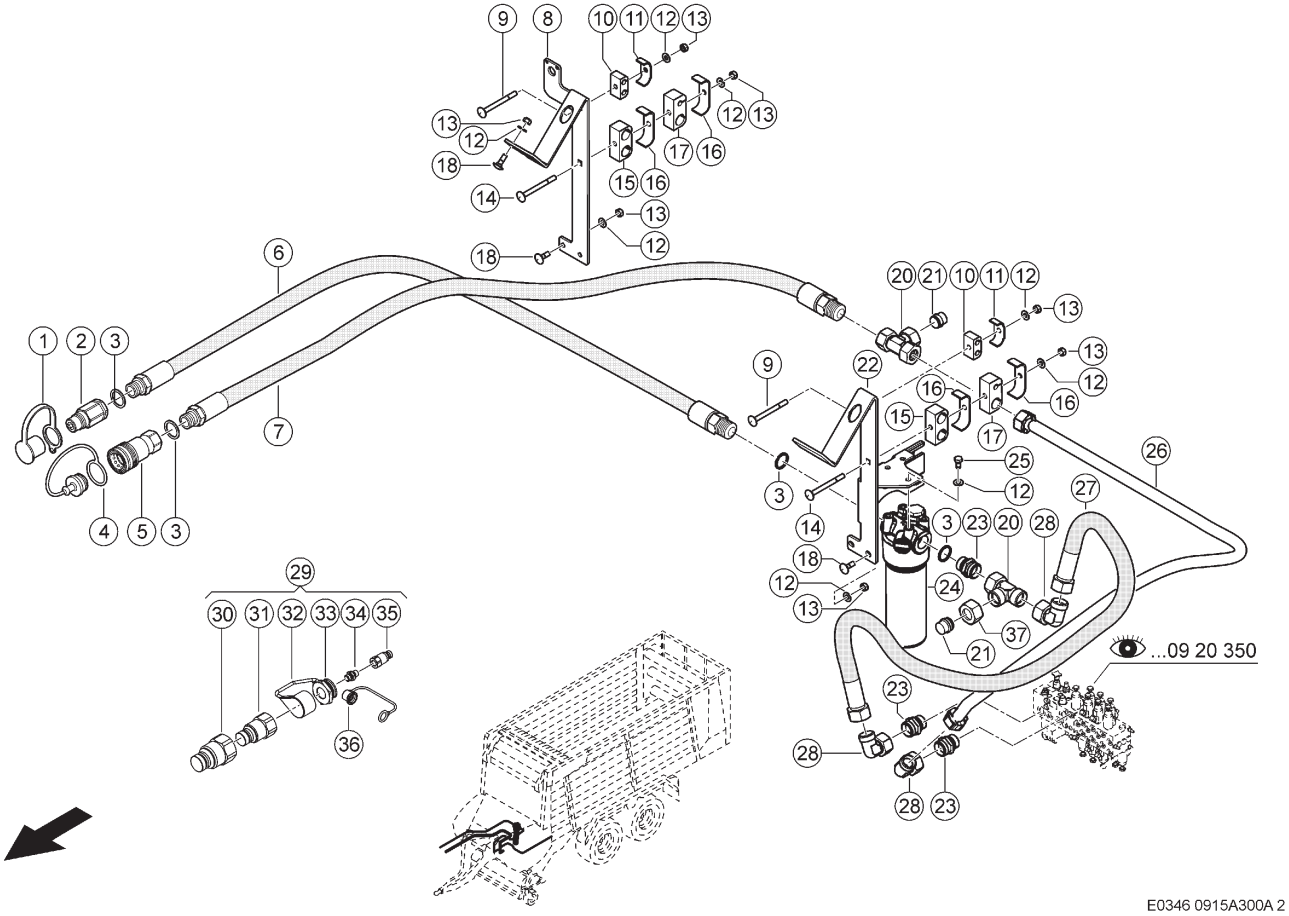

300 HYDRAULIKLEITUNG
300 HYDRAULIC LINE
300 CONDUITE HYDRAULIQUE

Pos	Teilenummer	Bezeichnung	Abmessung	Description	Désignation	Menge	Bedingung
1	00 0838 184 0	STAUBKAPPE	3/4" SCHWARZ	DUST CAP	CLAPET-POUSSIERE	1	
2	00 0838 279 0	KUPPLUNGSSTECKER	DN20 I-G3/4	COUPLER PLUG	FICHE DE COUPLAGE	1	
3	00 0239 219 0	DICHTRING	A 27X32	SEALING RING	BAGUE D'ÉTANCHÉITÉ	4	
4	00 0216 779 0	STAUBKAPPE	DN20 SCHWARZ TMA 34 N	DUST CAP	CLAPET-POUSSIERE	1	
5	00 0838 099 0	KUPPLUNGSMUFFE	DN 20-I-G3/4 BSPP	QUICK RELEASE COUPLING	MANCHON-EMBRAYAGE	1	
5	00 0633 411 0	O-RING	29,2X3	O-RING	JOINT TORIQUE	1	
5	00 0214 301 0	STUETZRING	30X33X1	BACK-UP RING	BAGUE	1	
6	00 1399 915 0	SCHLAUCHLEITUNG		HOSE PIPE	TUYAU FLEX. HYDR.	1	
7	00 1399 915 0	SCHLAUCHLEITUNG		HOSE PIPE	TUYAU FLEX. HYDR.	1	
8	00 1391 292 1	HALTER RECHTS	5X115X 586	SUPPORT R.H.	SUPPORT DROITE	1	
9	00 0235 365 1	FLACHRUNDSCHRAUBE	M 8X 75	COACH BOLT	VIS A TETE BOMBEE	2	
10	00 0683 658 0	GUMMILAGER	10/10	RUBBER BEARING	PALIER EN CAOUTCH	2	
11	00 0683 254 0	KLEMMBUEGEL	2X18X25X3	CLAMP BRACKET	ETRIER DE SERRAGE	2	
12	00 0239 387 0	CONTACT-SCHEIBE	A8 -8,2X18X1,4	CONTACT WASHER	RONDELLE CONTACT	15	
13	00 0238 132 0	SICHERUNGSMUTTER	M8	LOCK NUT	ÉCROU INDESSERRABLE	12	
14	00 0235 368 0	FLACHRUNDSCHRAUBE	M 8X 90	COACH BOLT	VIS A TETE BOMBEE	2	
15	00 0697 812 0	GUMMILAGER	22/22	RUBBER BEARING	PALIER EN CAOUTCH	2	
16	00 0683 661 0	DOPPELSCHELLE	2X24X25X3	DOUBLE CLAMP	COLLIER DOUBLE	4	
17	00 0510 053 0	GUMMILAGER	22/10	RUBBER BEARING	PALIER EN CAOUTCH	2	
18	00 0233 503 0	FLACHRUNDSCHRAUBE	M 8X 25	COACH BOLT	VIS A TETE BOMBEE	4	
20	00 0249 870 0	T-STUTZEN	SWORT-L22	TEE	RACCORD EN T	2	
21	00 0215 801 1	VERSCHL.-STOPFEN	PL-L22	LOCKING PFLUG	BOUCHON	2	
22	00 1391 252 1	HALTER LINKS	5X156X 522	SUPPORT L.H.	SUPPORT GAUCHE	1	
23	00 0239 218 0	EINSCHRAUBSTUTZEN	SDS-L22XG3/4A -TYPE B	SCREW-IN FITTING	RACCORD À VISSER	3	

300 HYDRAULIKLEITUNG
300 HYDRAULIC LINE
300 CONDUITE HYDRAULIQUE

Pos	Teilenummer	Bezeichnung	Abmessung	Description	Désignation	Menge	Bedingung
24	00 1599 145 0	HYDRAULIKFILTER		HYDRAULIC FILTER	FILTRE HYDRAULIQUE	1	
24	00 1599 177 0	FILTEREINSATZ		FILTER ELEMENT	ELEMENT FILTRANT	1	
25	00 0233 390 0	SECHSKANTSCHRAUBE	M08X16-MKL	HEXAGON HEAD BOLT	VIS SIX PANS	3	
26	00 1391 509 1	ROHRLEITUNG KPL.		HYDR. PIPE CPL.	CONDUITE CPL.	1	
27	00 0510 912 0	SCHLAUCHLEITUNG		HOSE PIPE	TUYAU FLEX. HYDR.	1	
28	00 0249 838 0	WINKELSTUTZEN	SWOE-L22	ANGLE UNION	RACCORD ANGULAIRE	3	
29	00 1325 278 0	HYDRAULIKKUPPLER	VERPACKT	HYDRAULIC COUPLER	ACCOUPLEM.HYDR.	1	1)
30	00 0668 816 0	KUPPLUNGSSTECKER	ISO 16028 DN 25 I-G 3/4	COUPLER PLUG	FICHE DE COUPLAGE	1	2)
31	00 0217 271 0	KUPPLUNGSSTECKER	DN19-G3/4	COUPLER PLUG	FICHE DE COUPLAGE	1	1)
32	00 0217 275 0	STAUBKAPPE	DN 25 F. STECKER SCHWARZ	DUST CAP	CLAPET-POUSSIERE	1	1)
33	00 0217 273 0	STAUBKAPPE	DN 19 F. STECKER ROT	DUST CAP	CLAPET-POUSSIERE	1	1)
34	00 0249 772 0	VERSCHRAUBUNG	SDS-L8XG1/4A-TYPE E	UNION	RACCORD	1	1)
35	00 0068 855 0	STECKER	DN 6,3 I - G1/4	PLUG	FICHE	1	1)
36	00 0217 277 0	STAUBKAPPE	DN 6,3 F. STECKER GELB	DUST CAP	CLAPET-POUSSIERE	1	1)
37	00 0238 369 1	UEBERWURFMUTTER	A3 L22	UNION NUT	ECROU A CHAPEAU	1	

1)	**Ausrüstung**		
		LW_R03_0450	Hydraulikkupplung Flat Face, ISO 16028

2)	**Ausrüstung**		
		LW_R03_0450	Hydraulikkupplung Flat Face, ISO 16028

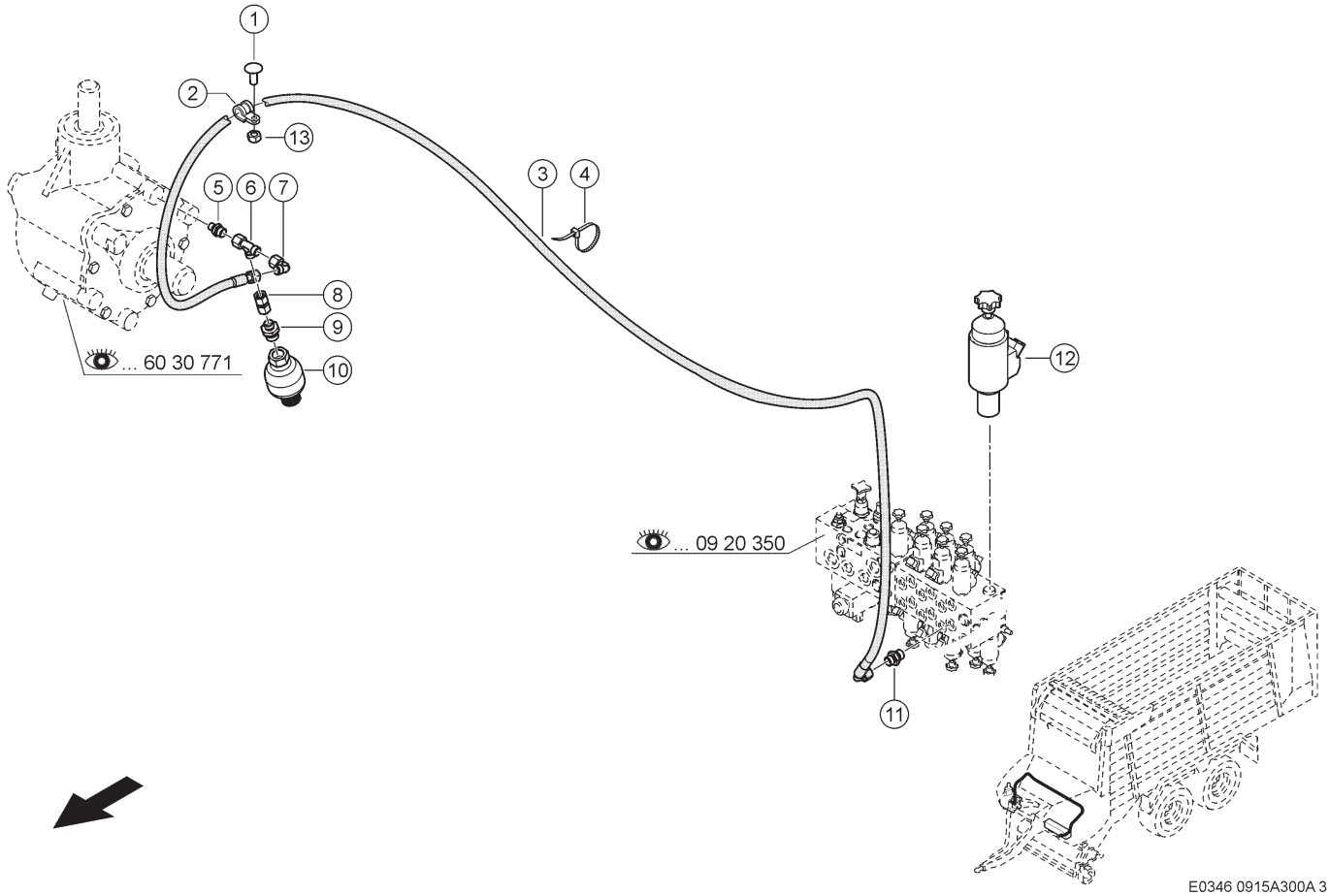

300 HYDRAULIKLEITUNG
300 HYDRAULIC LINE
300 CONDUITE HYDRAULIQUE

Pos	Teilenummer	Bezeichnung	Abmessung	Description	Désignation	Menge	Bedingung
1	00 0236 438 0	FLACHRUNDSCHRAUBE	M 8X 16X10	COACH BOLT	VIS A TETE BOMBEE	1	
2	00 0215 612 0	ROHRSCHELLE	D1-17X20	PIPE CLAMP	COLLIER-TUBE	1	
3	00 0838 316 1	SCHLAUCHLEITUNG		HOSE PIPE	TUYAU FLEX. HYDR.	1	
4	00 0237 871 0	KABELBINDER	4,8X188X1,3	CABLE TIE	SERRE-CÄBLE	10	
5	00 0233 653 0	G-EINSCHRAUBSTUTZEN	SDS-L10XM12X1,5-TYPE B	STRAIGHT MALE CONNECTOR	RACCORD VISSE G	1	
6	00 0238 890 0	T-STUTZEN	SWORT-L10	TEE	RACCORD EN T	1	
7	00 0238 693 0	EINST.-W-STUTZEN	SWOE-L10	ELBOW UNION	RACCORD ANGULAIRE	1	
8	00 0216 093 0	VERSCHRAUBUNG	SWOS-L10	UNION	RACCORD	1	
9	00 0216 010 0	EINSCHRAUBSTUTZEN	SDS-L10XG1/2A-TYPE E	SCREW-IN FITTING	RACCORD À VISSER	1	
10	00 1325 270 1	DRUCKSPEICHER	0,075 L, I-G1/2, VORSP.-	ACCUMULATOR	ACCUMULATEUR	1	
11	00 0238 784 0	G-EINSCHRAUBSTUTZEN	SDS-L10XG3/8A-TYPE B	STRAIGHT MALE CONNECTOR	RACCORD VISSE G	1	
12	00 1322 564 1	VENTILEINSATZ	2/2	VALVE BODY	ELEMENT DE CLAPET	1	
12	00 0150 302 0	DICHTUNGSSATZ	DS-245-N	SEAL KIT	JEU DE JOINTS	1	
13	00 0238 132 0	SICHERUNGSMUTTER	M8	LOCK NUT	ÉCROU INDESSERRABLE	1	

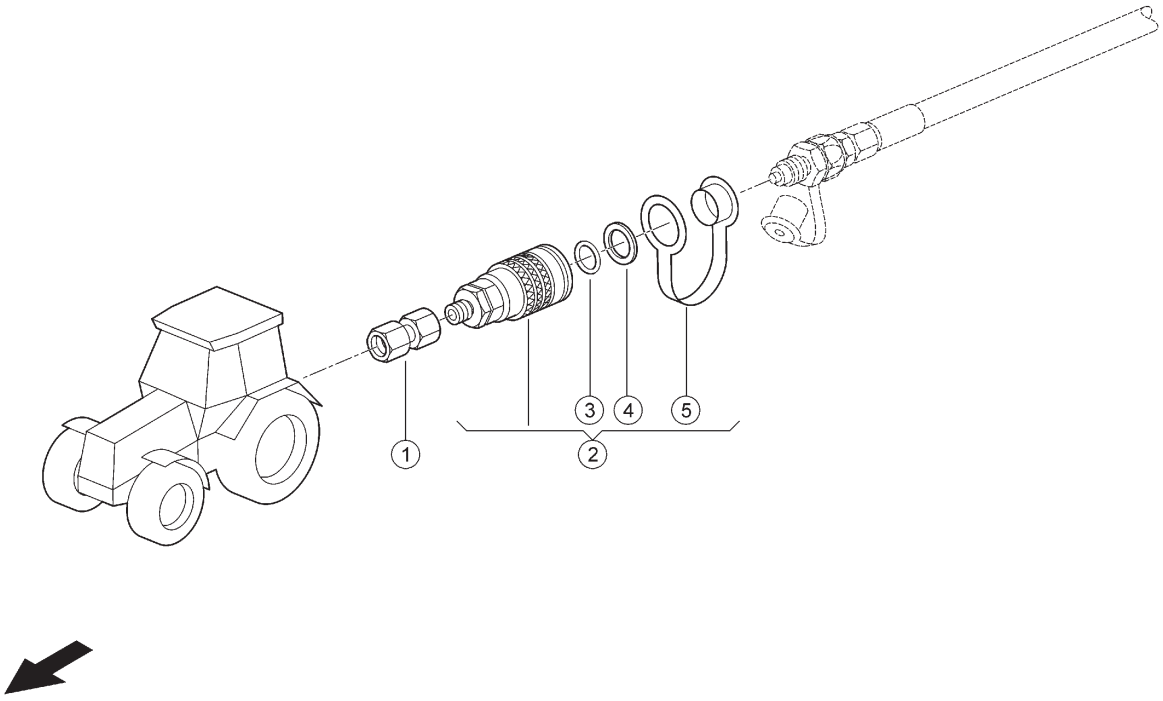

E0346 0915A300A 4

300 HYDRAULIKLEITUNG
300 HYDRAULIC LINE
300 CONDUITE HYDRAULIQUE

Pos	Teilenummer	Bezeichnung	Abmessung	Description	Désignation	Menge	Bedingung
1	00 0214 735 0	GER-REDUZIERSTUTZ	SWOSRE-S12/L8	REDUCING ADAPTER	RACCORD REDUCTEUR	1	1)
2	00 0689 866 0	KUPPLUNGSMUFFE	DN 12,5 D L08 (M14X1,5)	QUICK RELEASE COUPLING	MANCHON-EMBRAYAGE	1	1)
3	00 0211 744 0	O-RING	20,22X3,53	O-RING	JOINT TORIQUE	1	1)
4	00 0211 745 0	STUETZRING	20,6X26,8X1	BACK-UP RING	BAGUE	1	1)
5	00 0689 868 1	STAUBSTECKER	DN 12,5 F. FEMALE COUPLI	DUST PLUG	FICHE DE PRISE	1	1)

1) Ausrüstung

LW_R03_0070 Hydraulik-Anschlussteile GUS, 2-fach

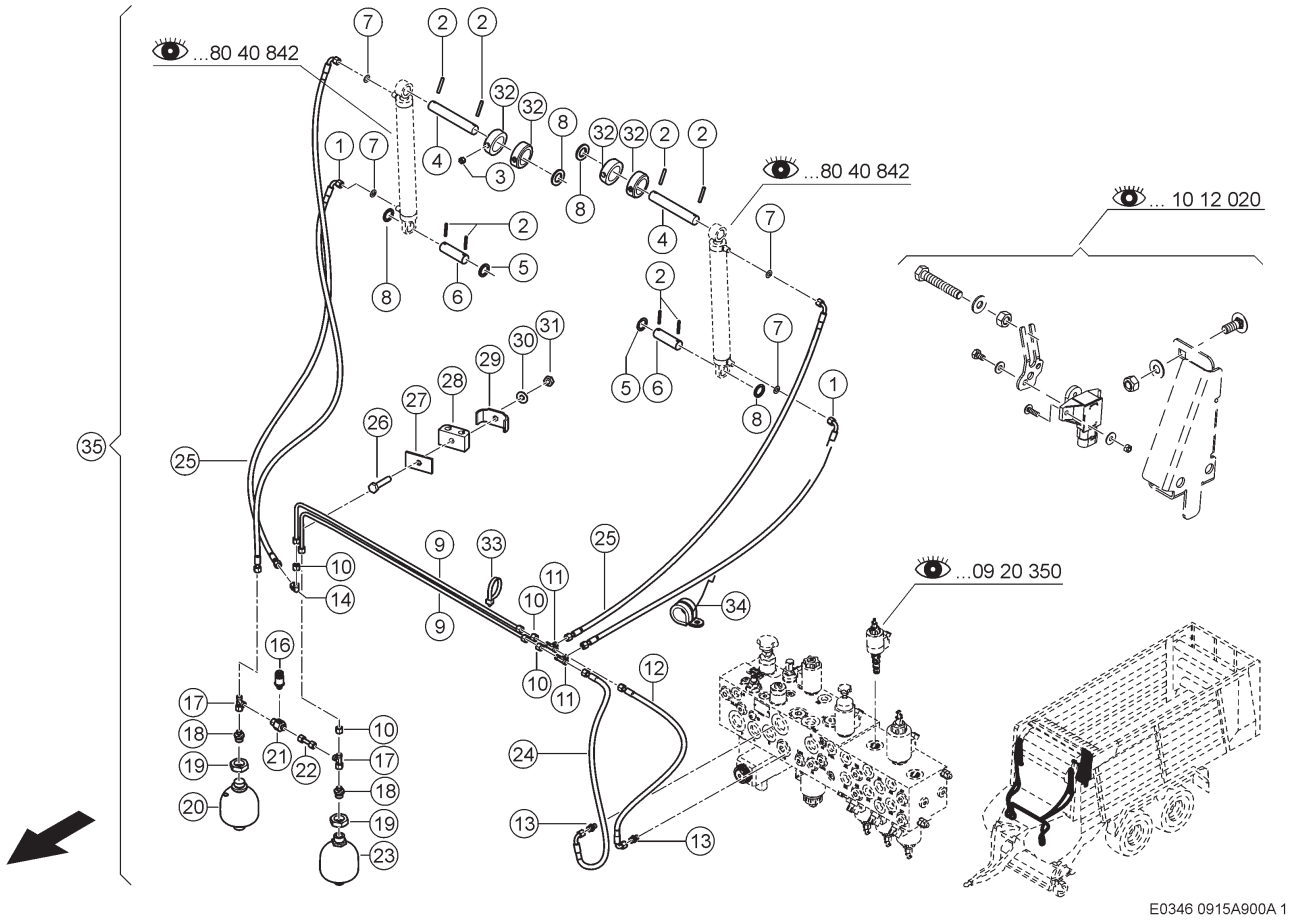

900 NACHRÜSTSATZ 1)
900 RETROFIT KIT 1)
900 COLLECTION D'ADAPTATION 1)

Pos	Teilenummer	Bezeichnung	Abmessung	Description	Désignation	Menge	Bedingung
1	00 0738 250 0	SCHLAUCHLEITUNG		HOSE PIPE	TUYAU FLEX. HYDR.	2	
2	00 0235 667 2	SPANNSTIFT	6 X 45	SPRING PIN	GOUPILLE SERRAGE	8	
3	00 0236 552 0	GEWINDESTIFT	M10X 8	THREADED PIN	GOUPILLE FILETEE	4	
4	00 1392 404 0	BOLZEN	30X180	PIN	BOULON	2	
5	00 0234 349 0	UNTERLEGSCHEIBE	30,5X42X3	WASHER	RONDELLE	10	
6	00 1392 145 0	BOLZEN		PIN	BOULON	2	
7	00 0572 104 2	DROSSEL	D10,1X0,8X1,0	THROTTLE	ETRANGLEUR	4	
8	00 0234 306 0	UNTERLEGSCHEIBE	30,5X42X2	WASHER	RONDELLE	4	
9	00 1391 514 0	ROHRLEITUNG KPL.		HYDR. PIPE CPL.	CONDUITE CPL.	2	
10	00 0249 891 0	UEBERWURFMUTTER	FM-L10	UNION NUT	ECROU A CHAPEAU	4	
11	00 0238 795 0	T-STUTZEN	T-L10	TEE	RACCORD EN T	2	
12	00 0768 465 0	SCHLAUCHLEITUNG		HOSE PIPE	TUYAU FLEX. HYDR.	1	
13	00 0238 784 0	G-EINSCHRAUBSTUTZEN	SDS-L10XG3/8A -TYPE B	STRAIGHT MALE CONNECTOR	RACCORD VISSE G	2	
14	00 0238 794 0	VERBINDUNGSSTUTZEN	E-L10	CONNECTOR	RACCORD	1	
16	00 0011 719 1	DRUCKAUFNEHMER	250 BAR; L=48, 5/D=25,9/S	PRESSURE SENSOR	CAPTEUR PRESSION	1	
17	00 0238 890 0	T-STUTZEN	SWORT-L10	TEE	RACCORD EN T	2	
18	00 0239 416 0	EINSCHRAUBSTUTZEN	SDS-L10XM22X1,5-TYPE B	SCREW-IN FITTING	RACCORD À VISSER	2	
19	00 0215 356 0	SECHSKANTMUTTER	M33X1,5	HEXAGONAL NUT	ECROU SIX PANS	2	
20	00 0071 638 0	DRUCKSPEICHER	0,75L 25 BAR I-B-M22X1,5	ACCUMULATOR	ACCUMULATEUR	1	
21	00 0141 165 0	EINST.-L-STUTZEN	SWORT-L10 MOD. F-M14X1,5	L-UNION	L-TUBULURE	1	
22	00 1325 253 0	ROHRLEITUNG KPL.	10X1 X 58	HYDR. PIPE CPL.	CONDUITE CPL.	1	

900 NACHRÜSTSATZ 1)
900 RETROFIT KIT 1)
900 COLLECTION D'ADAPTATION 1)

Pos	Teilenummer	Bezeichnung	Abmessung	Description	Désignation	Menge	Bedingung
23	00 1322 688 1	DRUCKSPEICHER	0,75 L I-B-M22X1,5 15 BA	ACCUMULATOR	ACCUMULATEUR	1	
24	00 0738 681 0	SCHLAUCHLEITUNG		HOSE PIPE	TUYAU FLEX. HYDR.	1	
25	00 1302 092 0	HYDRAULIKSCHLAUCH	2SC 8 N90N 2400	HYDR. HOSE	FLEXIBLE HYDRAUL.	2	
26	00 0238 125 0	SECHSKANTSCHRAUBE	M8X40	HEXAGON HEAD BOLT	VIS SIX PANS	1	
27	00 0656 255 0	GEGENPLATTE	25X3X46	COUNTER PLATE	CONTRE PLAQUE	1	
28	00 0683 658 0	GUMMILAGER	10/10	RUBBER BEARING	PALIER EN CAOUTCH	1	
29	00 0683 254 0	KLEMMBUEGEL	2X18X25X3	CLAMP BRACKET	ETRIER DE SERRAGE	1	
30	00 0239 387 0	CONTACT-SCHEIBE	A8 -8,2X18X1,4	CONTACT WASHER	RONDELLE CONTACT	1	
31	00 0238 132 0	SICHERUNGSMUTTER	M8	LOCK NUT	ÉCROU INDESSERRABLE	1	
32	00 0500 309 2	STELLRING	A 30X45X15-M10	ADJUSTING RING	BAGUE D'ARRET	4	
33	00 0237 871 0	KABELBINDER	4,8X188X1,3	CABLE TIE	SERRE-CÂBLE	20	
34	00 0215 083 0	HALTERUNGSSCHELLE	D1-30X25	HOLDER CLAMP	COLLIER DE SERRAGE	2	
35	00 2613 672 0	NACHRÜSTSATZ	HYDR KLAPPB TOP M BFA	RETROFIT KIT	COLLECTION D'ADAPTATION	1	

1)	**Ausrüstung**		
	LW_F06_0020	Frontklappe oben, hydraulisch klappbar	

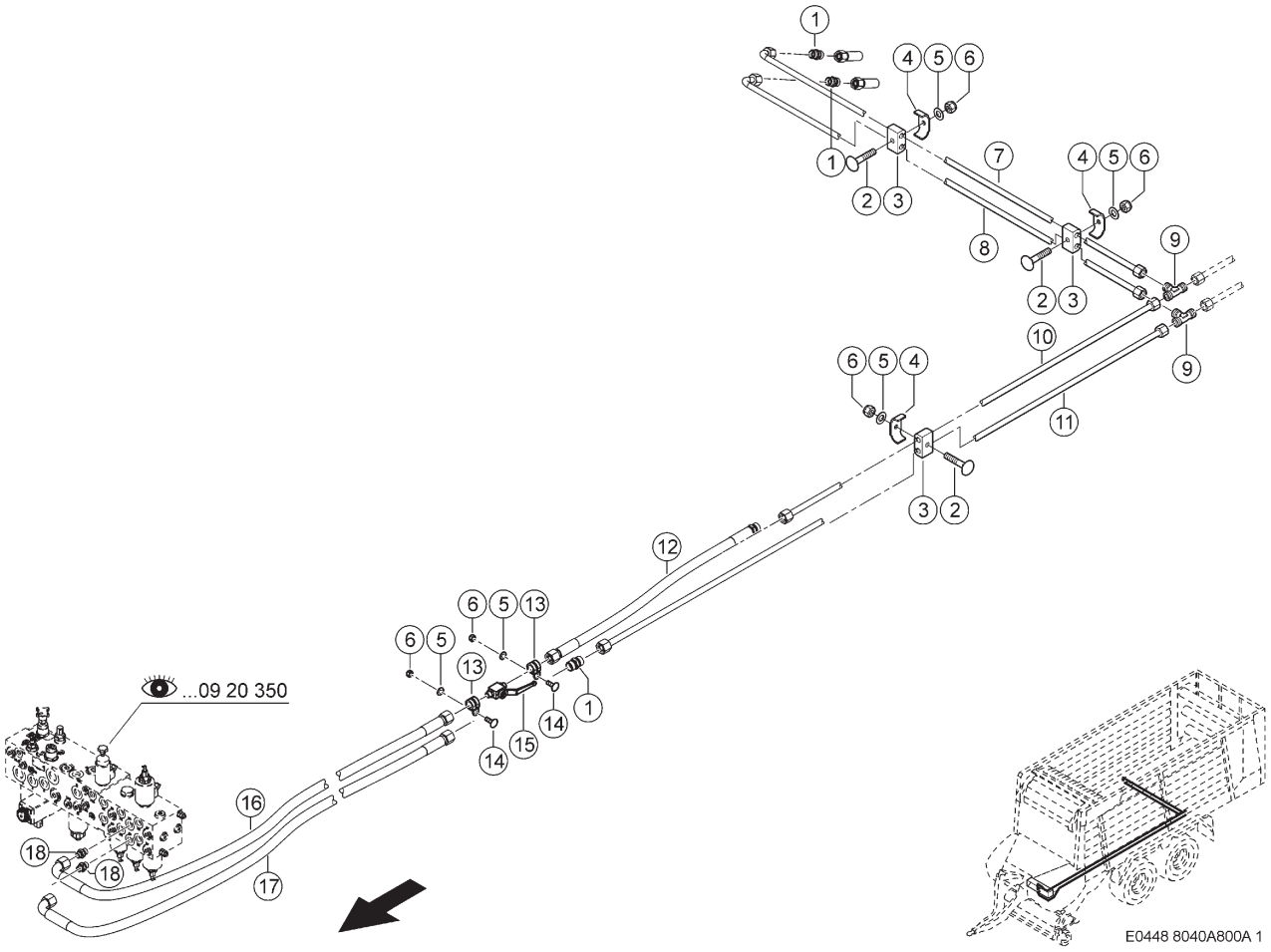

800 HYDRAULIKLEITUNGEN HECKKLAPPE
800 TAILGATE HYDRAULIC LINES
800 CONDUITES HYDRAULIQUES DE TRAPPE ARRIÈRE

Pos	Teilenummer	Bezeichnung	Abmessung	Description	Désignation	Menge	Bedingung
1	00 0238 707 0	VERBINDUNGSSTUTZEN	S-L10	CONNECTOR	RACCORD	3	
2	00 0235 358 0	FLACHRUNDSCHRAUBE	M 8X 40	COACH BOLT	VIS A TETE BOMBEE	2	
3	00 0683 658 0	GUMMILAGER	10/10	RUBBER BEARING	PALIER EN CAOUTCH	3	
4	00 0683 254 0	KLEMMBUEGEL	2X18X25X3	CLAMP BRACKET	ETRIER DE SERRAGE	3	
5	00 0239 387 0	CONTACT-SCHEIBE	A8 -8,2X18X1,4	CONTACT WASHER	RONDELLE CONTACT	5	
6	00 0238 132 0	SICHERUNGSMUTTER	M8	LOCK NUT	ÉCROU INDESSERRABLE	5	
7	00 1316 089 1	ROHRLEITUNG	10X 1X2109-1	PIPE	CONDUITE	1	
8	00 1316 087 1	ROHRLEITUNG	10X 1X2104-1	PIPE	CONDUITE	1	
9	00 0238 795 0	T-STUTZEN	T-L10	TEE	RACCORD EN T	2	
10	00 1391 386 0	ROHRLEITUNG		PIPE	CONDUITE	1	
11	00 1391 377 0	ROHRLEITUNG	HK A VO	PIPE	CONDUITE	1	
12	00 0844 597 0	SCHLAUCHLEITUNG	2SC 8 ND 680	HOSE PIPE	TUYAU FLEX. HYDR.	1	
13	00 0215 226 0	ROHRSCHELLE	D1-21X20	PIPE CLAMP	COLLIER-TUBE	2	
14	00 0233 503 0	FLACHRUNDSCHRAUBE	M 8X 25	COACH BOLT	VIS A TETE BOMBEE	2	
15	00 0974 773 0	BLOCKKUGELHAHN	DN8-L10-PN250 -GEKR.GRIFF	BLOCK BALL VALVE	ROBINET A BOIS. SPHERIQUE	1	
16	00 0738 681 0	SCHLAUCHLEITUNG		HOSE PIPE	TUYAU FLEX. HYDR.	1	
17	00 1303 257 0	SCHLAUCHLEITUNG		HOSE PIPE	TUYAU FLEX. HYDR.	1	
18	00 0238 784 0	G-EINSCHRAUBSTUTZEN	SDS-L10XG3/8A -TYPE B	STRAIGHT MALE CONNECTOR	RACCORD VISSE G	2	

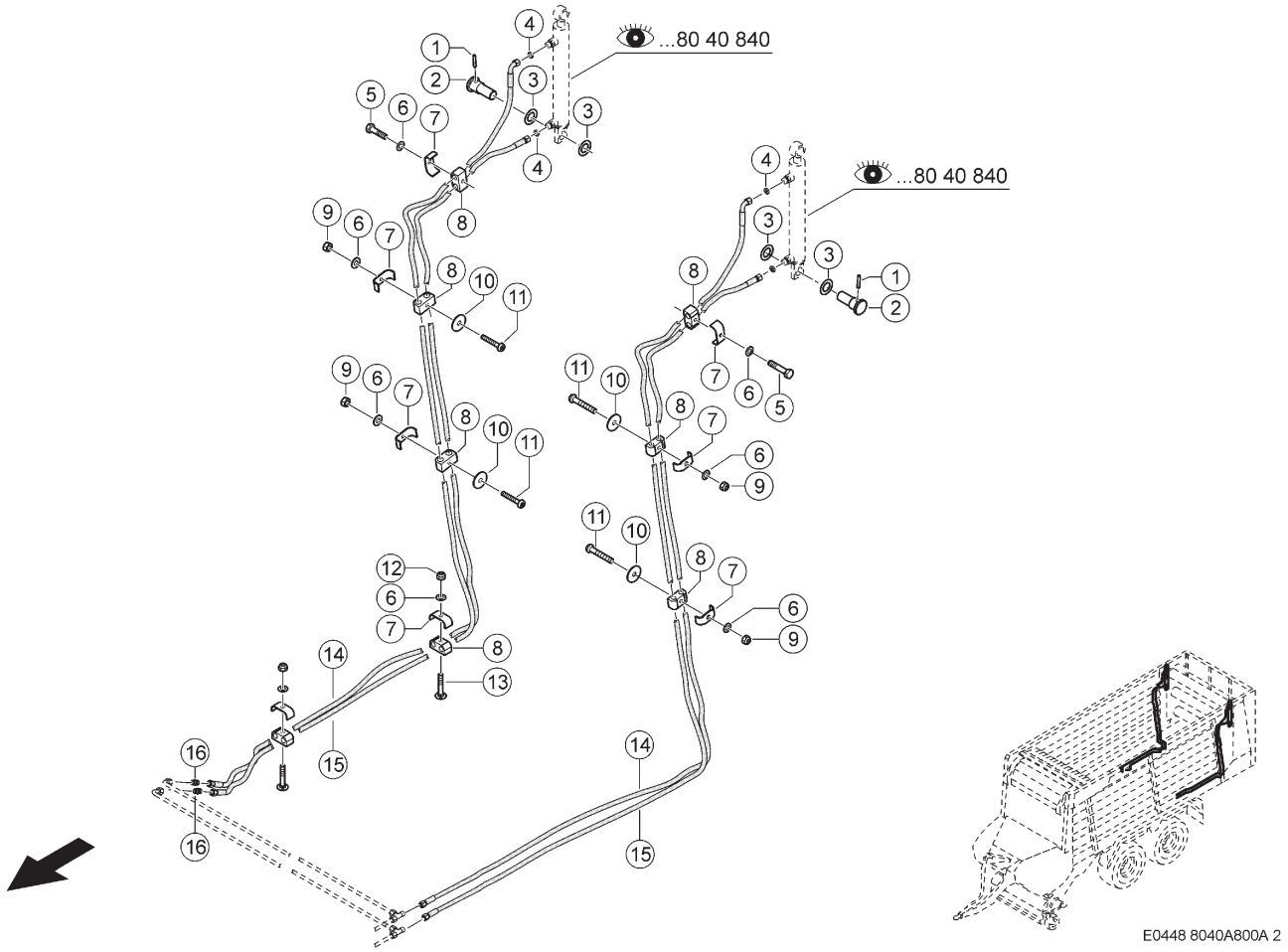

800 HYDRAULIKLEITUNGEN HECKKLAPPE
800 TAILGATE HYDRAULIC LINES
800 CONDUITES HYDRAULIQUES DE TRAPPE ARRIÈRE

Pos	Teilenummer	Bezeichnung	Abmessung	Description	Désignation	Menge	Bedingung
1	00 0237 575 2	SPANNSTIFT	8 X 45	SPRING PIN	GOUPILLE SERRAGE	2	
2	00 1317 378 0	BOLZEN	50X 96	PIN	BOULON	2	
3	00 0236 855 0	UNTERLEGSCHEIBE	31X52X1,5	WASHER	RONDELLE	4	
4	00 0572 104 2	DROSSEL	D10,1X0,8X1,0	THROTTLE	ETRANGLEUR	4	
5	00 0237 340 0	SECHSKANTSCHRAUBE	M08X40	HEXAGON HEAD BOLT	VIS SIX PANS	2	
6	00 0239 387 0	CONTACT-SCHEIBE	A8 -8,2X18X1,4	CONTACT WASHER	RONDELLE CONTACT	9	
7	00 0672 209 0	BEFESTIG.SCHELLE	BSS 2X22X25X3	ATTACHING CLAMP	COLLIER-FIXATION	6	
8	00 0683 659 0	GUMMILAGER	15/15	RUBBER BEARING	PALIER EN CAOUTCH	6	
9	00 0236 170 0	SECHSKANTMUTTER	M8	HEXAGONAL NUT	ECROU SIX PANS	4	
10	00 0236 828 0	SCHEIBE	8,5X30X2	WASHER	RONDELLE	4	
11	00 0216 423 0	FLACHKOPFSCHRAUBE	M 8X 50	FLAT HEAD BOLT	VIS	4	
12	00 0238 132 0	SICHERUNGSMUTTER	M8	LOCK NUT	ÉCROU INDESSERRABLE	5	
13	00 0235 360 0	FLACHRUNDSCHRAUBE	M 8X 50	COACH BOLT	VIS A TETE BOMBEE	6	
14	00 0960 832 0	SCHLAUCHLEITUNG		HOSE PIPE	TUYAU FLEX. HYDR.	2	
15	00 0679 488 0	SCHLAUCHLEITUNG		HOSE PIPE	TUYAU FLEX. HYDR.	2	
16	00 0238 707 0	VERBINDUNGSSTUTZEN	S-L10	CONNECTOR	RACCORD	2	

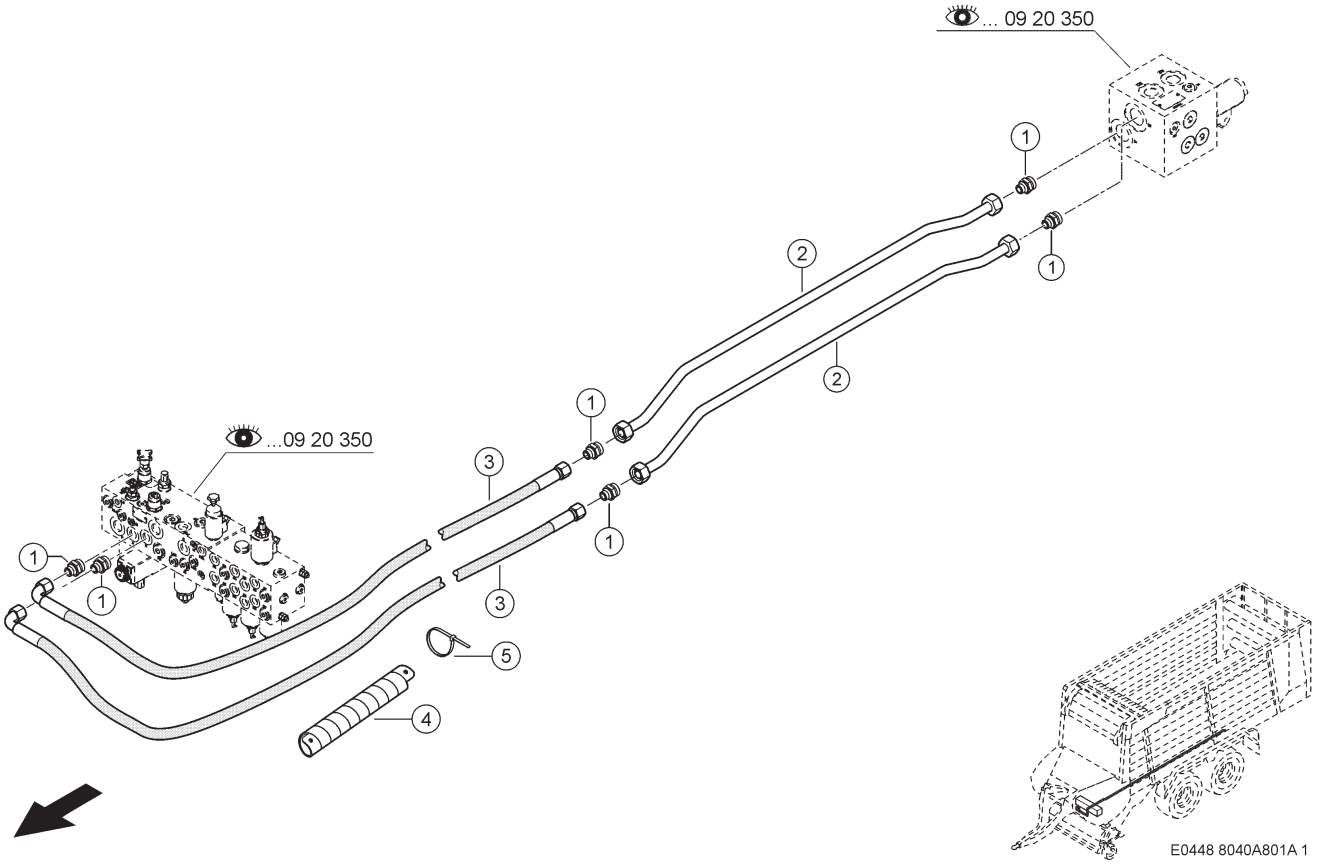

801 HYDRAULIKLEITUNGEN ROLLBODEN
801 ENDLESS FLOOR HYDRAULIC LINES
801 CONDUITES HYDRAULIQUES DE FOND MOUVANT

Pos	Teilenummer	Bezeichnung	Abmessung	Description	Désignation	Menge	Bedingung
1	00 1391 384 0	ROHR		TUBE	TUBE	2	1)
1	00 1391 356 0	ROHRLEITUNG	KB B VO	PIPE	CONDUITE	2	2)
1	00 1391 379 0	ROHRLEITUNG KPL.		HYDR. PIPE CPL.	CONDUITE CPL.	2	3)
2	00 1391 386 0	ROHRLEITUNG		PIPE	CONDUITE	2	1)
2	00 1391 377 0	ROHRLEITUNG	HK A VO	PIPE	CONDUITE	2	2)
2	00 1391 381 0	ROHRLEITUNG KPL.		HYDR. PIPE CPL.	CONDUITE CPL.	2	3)
3	00 0238 707 0	VERBINDUNGSSTUTZEN	S-L10	CONNECTOR	RACCORD	1	
4	00 0845 815 0	SCHLAUCHLEITUNG		HOSE PIPE	TUYAU FLEX. HYDR.	1	
5	00 0239 301 1	REDUZIERSTUTZEN	RDSW-L22-L10	REDUCING ADAPTER	RACCORD REDUCTEUR	2	
6	00 0238 798 0	VERBINDUNGSSTUTZEN	S-L18	CONNECTOR	RACCORD	2	
7	00 0178 329 0	SCHLAUCHLEITUNG		HOSE PIPE	TUYAU FLEX. HYDR.	2	
8	00 0238 800 0	EINSCHRAUBSTUTZEN	SDS-L18XG1/2A -TYPE B	SCREW-IN FITTING	RACCORD À VISSER	2	
9	00 1407 654 0	SCHLAUCHTUELLE		CHUTE	DOUILLE DE SERR.	1	
10	00 0237 871 0	KABELBINDER	4,8X188X1,3	CABLE TIE	SERRE-CÂBLE	2	

1)	**Ausrüstung**		
		LW_B02_0710	CARGOS 8300
2)	**Ausrüstung**		
		LW_B02_0720	CARGOS 8400
3)	**Ausrüstung**		
		LW_B02_0730	CARGOS 8500
		LW_B02_0660	CARGOS 9500
		LW_B02_0670	CARGOS 9600

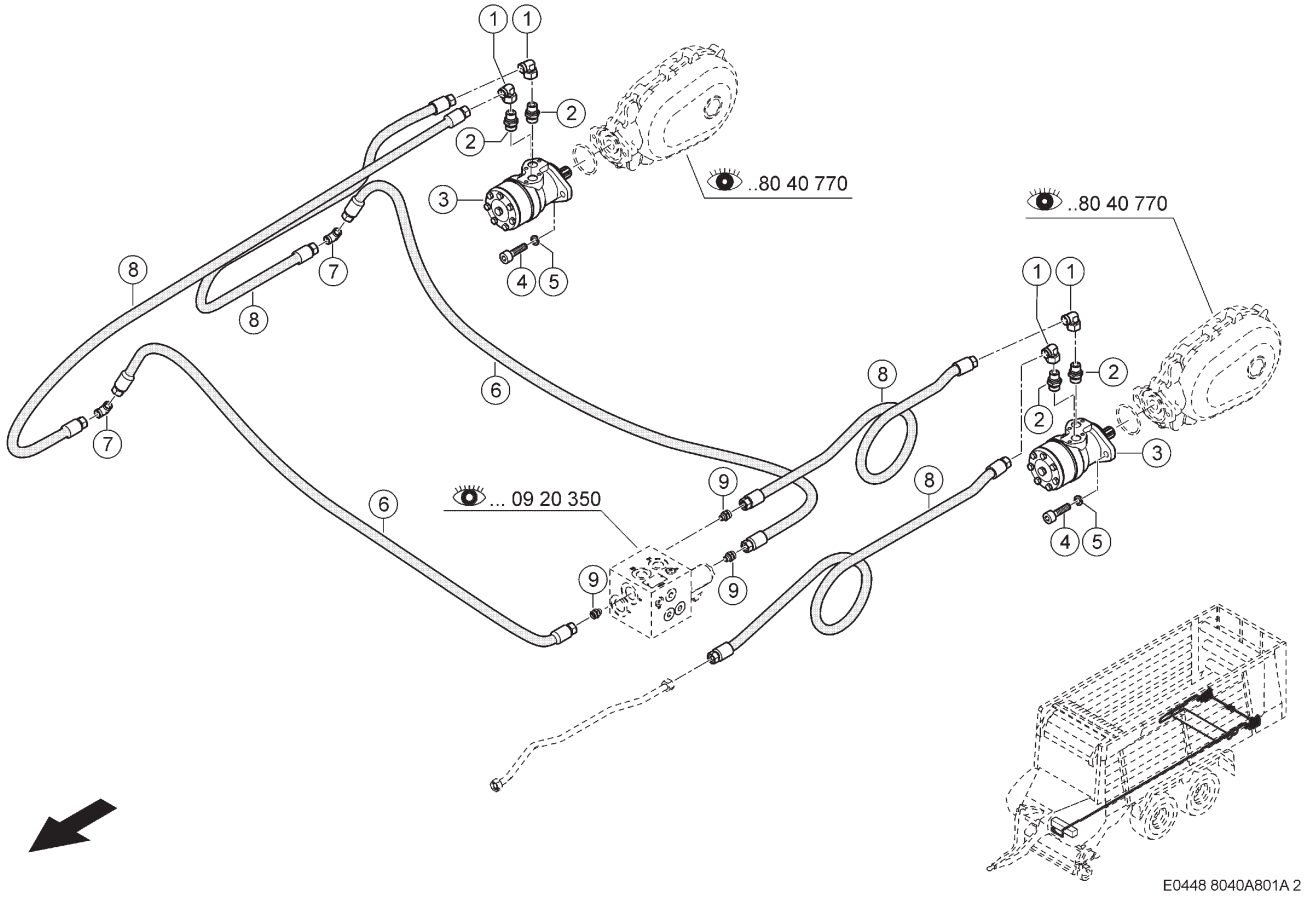

801 HYDRAULIKLEITUNGEN ROLLBODEN
801 ENDLESS FLOOR HYDRAULIC LINES
801 CONDUITES HYDRAULIQUES DE FOND MOUVANT

Pos	Teilenummer	Bezeichnung	Abmessung	Description	Désignation	Menge	Bedingung
1	00 0249 837 0	W-EINSCHR.STUTZEN	SWOE-L18	ANGLE UNION	ANGLE RACCORD FIL	4	
2	00 0238 800 0	EINSCHRAUBSTUTZEN	SDS-L18XG1/2A -TYPE B	SCREW-IN FITTING	RACCORD À VISSER	4	
3	00 0970 193 2	MOTOR	OMR 160	ENGINE	MOTEUR	1	1)
3	00 1392 161 1	MOTOR	OMR 200	ENGINE	MOTEUR	1	2)
4	00 0213 918 0	ZYL-SCHRAUBE	M12X45	SOCKET HEAD SCREW	VIS CYLINDRIQUE	4	
5	00 0242 824 1	SPERRKANTRING	12 -12,2X18, 3X2,5	DETENT EDGED RING	RONDELLE ELASTIQU	4	
6	00 1316 784 0	SCHLAUCHLEITUNG		HOSE PIPE	TUYAU FLEX. HYDR.	2	
7	00 0215 670 0	WINKELSTUTZEN	L18	ANGLE UNION	RACCORD ANGULAIRE	3	
8	00 1316 788 0	SCHLAUCHLEITUNG		HOSE PIPE	TUYAU FLEX. HYDR.	2	
9	00 0316 186 0	EINSCHRAUBSTUTZEN	SDS-L18XG3/4A -TYPE E	SCREW-IN FITTING	RACCORD À VISSER	3	

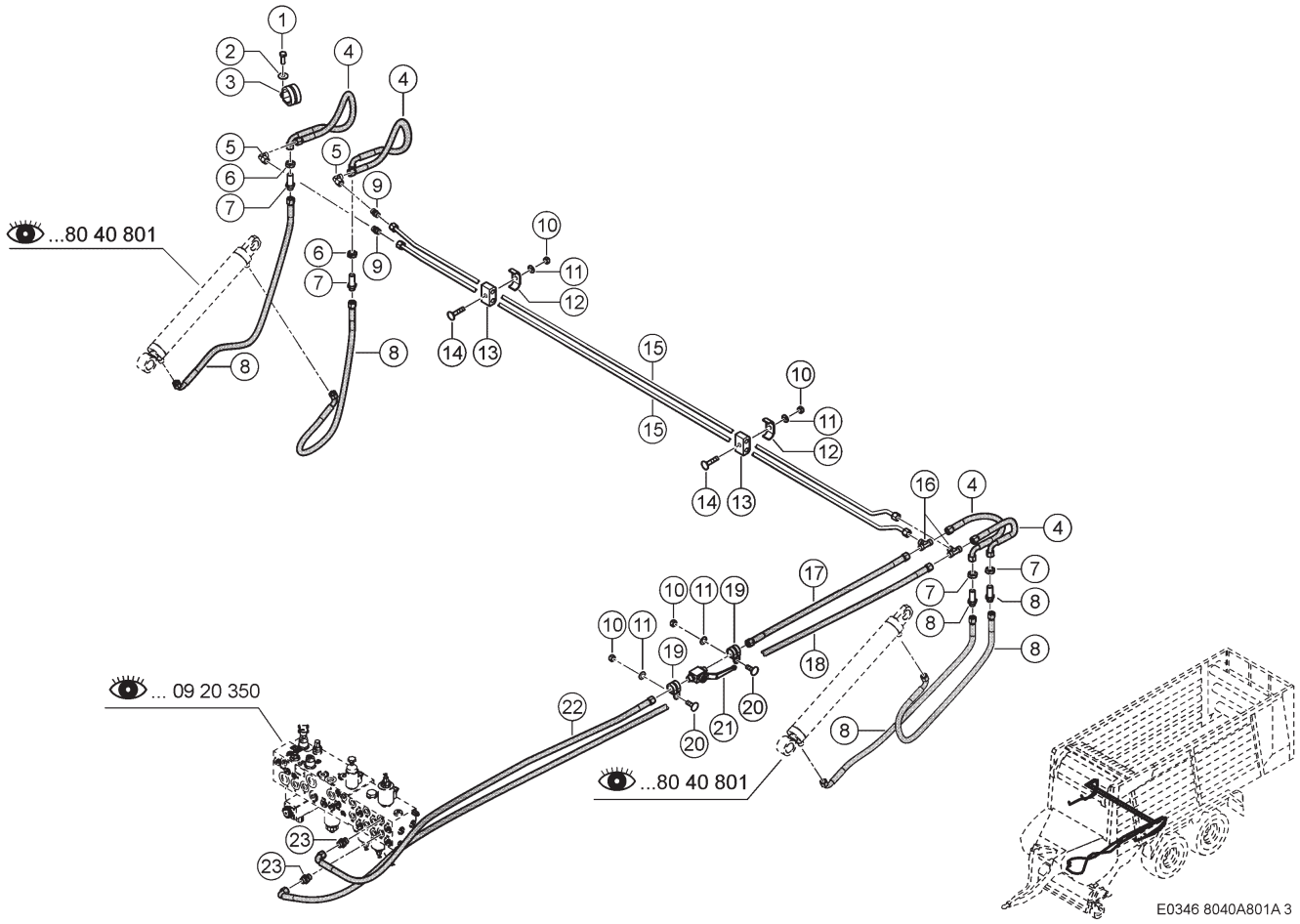

801 HYDRAULIKLEITUNGEN ROLLBODEN
801 ENDLESS FLOOR HYDRAULIC LINES
801 CONDUITES HYDRAULIQUES DE FOND MOUVANT

Pos	Teilenummer	Bezeichnung	Abmessung	Description	Désignation	Menge	Bedingung
1	00 0237 453 0	SECHSKANTSCHRAUBE	M10X30	HEXAGON HEAD BOLT	VIS SIX PANS	1	
2	00 0239 394 1	CONTACT-SCHEIBE	B10 -10,2X27X2,4	CONTACT WASHER	RONDELLE CONTACT	1	
3	00 0211 239 0	HALTERUNGSSCHELLE	D1-43X25	HOLDER CLAMP	COLLIER DE SERRAGE	1	
4	00 0483 453 0	SCHLAUCHLEITUNG		HOSE PIPE	TUYAU FLEX. HYDR.	4	
5	00 0238 693 0	EINST.-W-STUTZEN	SWOE-L10	ELBOW UNION	RACCORD ANGULAIRE	2	
6	00 0233 324 0	SECHSKANTMUTTER	M16X1,5	HEXAGONAL NUT	ECROU SIX PANS	4	
7	00 0239 082 0	SCHOTTSTUTZEN	BHS-L10	SUPPORT	SUPPORT	4	
8	00 0693 595 0	SCHLAUCHLEITUNG		HOSE PIPE	TUYAU FLEX. HYDR.	4	
9	00 0238 707 0	VERBINDUNGSSTUTZEN	S-L10	CONNECTOR	RACCORD	2	
10	00 0238 132 0	SICHERUNGSMUTTER	M8	LOCK NUT	ÉCROU INDESSERRABLE	2	
11	00 0239 387 0	CONTACT-SCHEIBE	A8 -8,2X18X1,4	CONTACT WASHER	RONDELLE CONTACT	2	
12	00 0683 254 0	KLEMMBUEGEL	2X18X25X3	CLAMP BRACKET	ETRIER DE SERRAGE	2	
13	00 0683 658 0	GUMMILAGER	10/10	RUBBER BEARING	PALIER EN CAOUTCH	2	
14	00 0235 358 0	FLACHRUNDSCHRAUBE	M 8X 40	COACH BOLT	VIS A TETE BOMBEE	2	
15	00 1391 387 1	ROHRLEITUNG		PIPE	CONDUITE	2	
16	00 0238 795 0	T-STUTZEN	T-L10	TEE	RACCORD EN T	2	
17	00 1303 898 0	SCHLAUCHLEITUNG		HOSE PIPE	TUYAU FLEX. HYDR.	1	
18	00 0838 316 1	SCHLAUCHLEITUNG		HOSE PIPE	TUYAU FLEX. HYDR.	1	
19	00 0215 226 0	ROHRSCHELLE	D1-21X20	PIPE CLAMP	COLLIER-TUBE	2	
20	00 0233 503 0	FLACHRUNDSCHRAUBE	M 8X 25	COACH BOLT	VIS A TETE BOMBEE	2	
21	00 0974 773 0	BLOCKKUGELHAHN	DN8-L10-PN250 -GEKR.GRIFF	BLOCK BALL VALVE	ROBINET A BOIS. SPHERIQUE	1	
22	00 1328 369 0	SCHLAUCHLEITUNG		HOSE PIPE	TUYAU FLEX. HYDR.	1	
23	00 0238 784 0	G-EINSCHRAUBSTUTZEN	SDS-L10XG3/8A -TYPE B	STRAIGHT MALE CONNECTOR	RACCORD VISSE G	2	

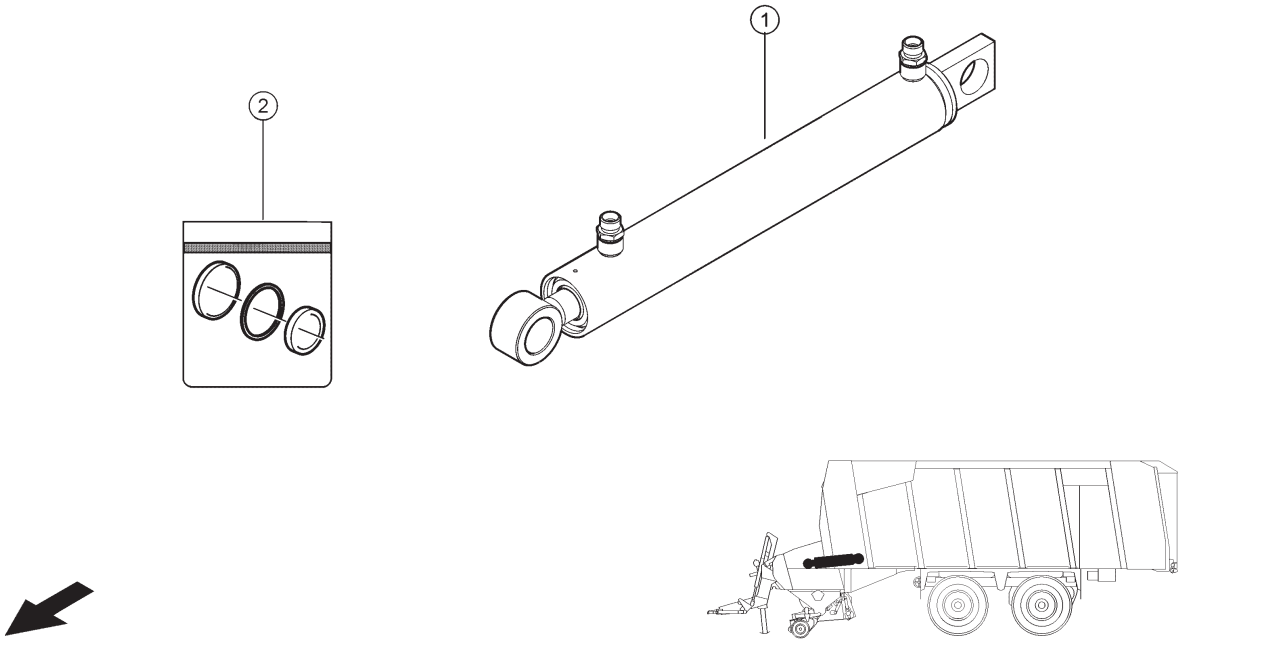

E0346 8040A801A 4

801 HYDRAULIKLEITUNGEN ROLLBODEN
801 ENDLESS FLOOR HYDRAULIC LINES
801 CONDUITES HYDRAULIQUES DE FOND MOUVANT

Pos	Teilenummer	Bezeichnung	Abmessung	Description	Désignation	Menge	Bedingung
1	00 1322 647 0	HYD.-ZYLINDER	45/25X290- 485	HYD.CYLINDER	VERIN HYDRAULIQUE	1	
2	00 0150 223 0	DICHTUNGSSATZ	45/25	SEAL KIT	JEU DE JOINTS	1	

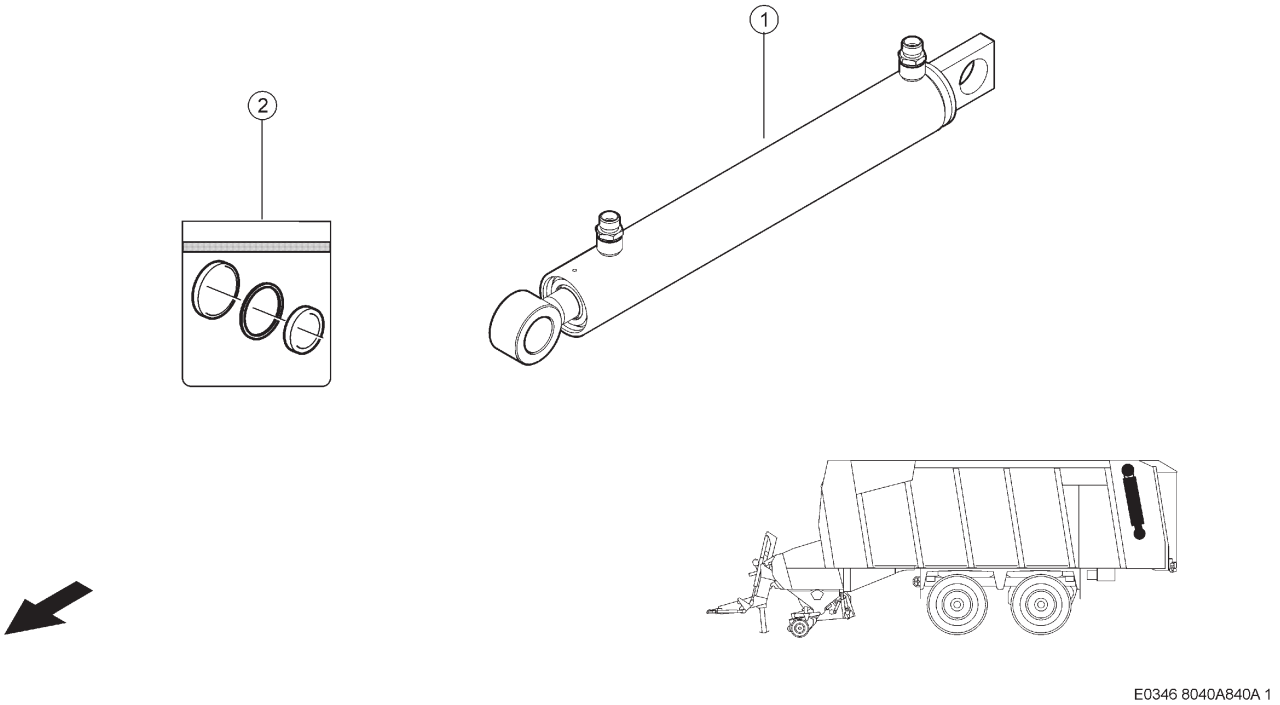

E0346 8040A840A 1

840 HYDRAULIKZYLINDER HECKKLAPPE
840 TAILGATE HYDRAULIC CYLINDER
840 VÉRIN HYDRAULIQUE TRAPPE ARRIÈRE

Pos	Teilenummer	Bezeichnung	Abmessung	Description	Désignation	Menge	Bedingung
1	00 1322 647 0	HYD.-ZYLINDER	45/25X290- 485	HYD.CYLINDER	VERIN HYDRAULIQUE	1	
2	00 0150 223 0	DICHTUNGSSATZ	45/25	SEAL KIT	JEU DE JOINTS	1	

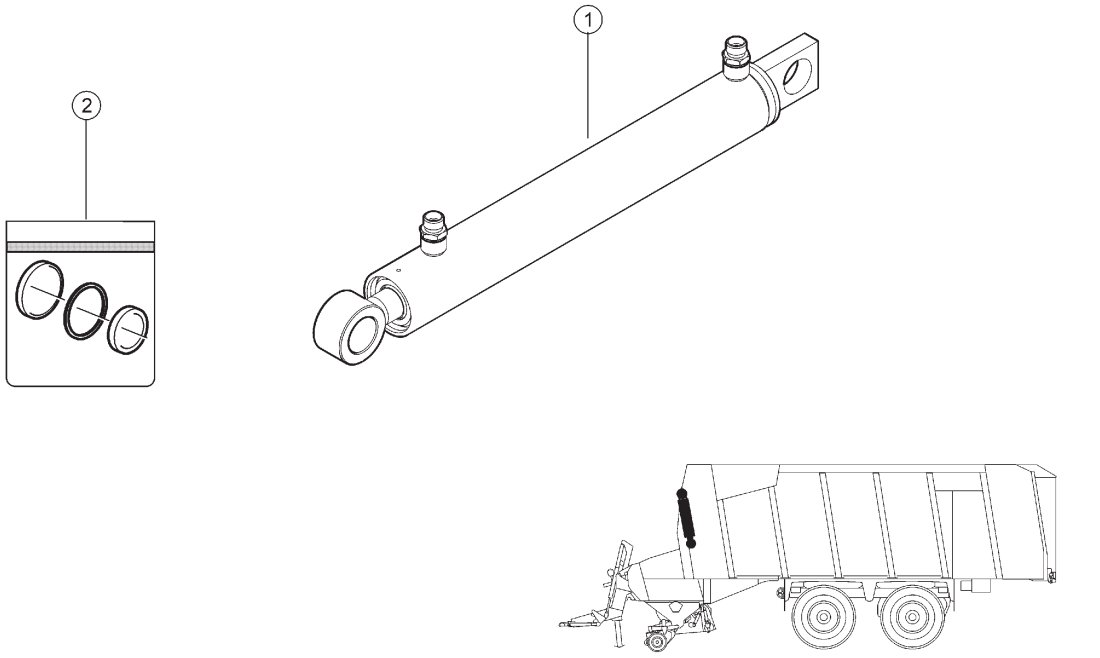

E0346 8040A842A 1

842 HYDRAULIKZYLINDER AUFBAU VORNE, VERSTELLUNG 1)
842 FRONT ASSAMBLY HYDRAULIC RAM, ADJUSTMENT 1)
842 VÉRIN HYDRAULIQUE DE L'ÉLÉMENT AVANT, RÉGLAGE 1)

Pos	Teilenummer	Bezeichnung	Abmessung	Description	Désignation	Menge	Bedingung
1	00 1322 646 0	HYD.-ZYLINDER	45/25X350- 545	HYD.CYLINDER	VERIN HYDRAULIQUE	1	
2	00 0150 223 0	DICHTUNGSSATZ	45/25	SEAL KIT	JEU DE JOINTS	1	

1) Ausrüstung

LW_F06_0020	Frontklappe oben, hydraulisch klappbar

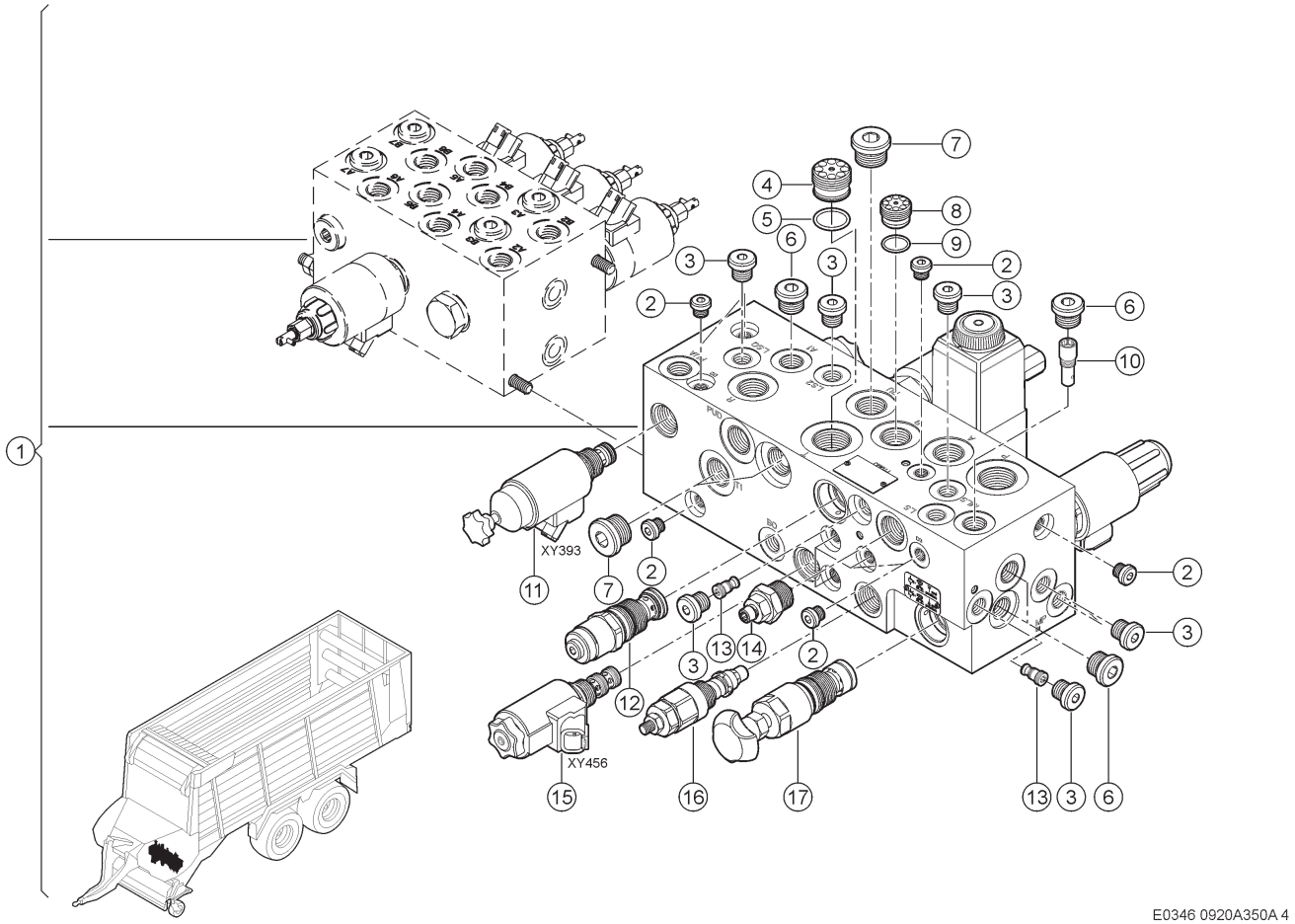

350 VENTILBLOCK 8300 / 8400 / 8500
350 VALVE BLOCK 8300 / 8400 / 8500
350 BLOC DE DISTRIBUTION 8300 / 8400 / 8500

Pos	Teilenummer	Bezeichnung	Abmessung	Description	Désignation	Menge	Bedingung
1	00 2617 819 1	STEUERBLOCK	CARGOS TYP 991	CONTROL BLOCK	BLOC-COMMANDE	1	
2	00 0249 396 0	VERSCHLUSSSCHRAUBE	PLIHS-G1/8A-TYPE E	SCREW PLUG	VIS DE FERMETURE	17	
3	00 0249 397 0	VERSCHLUSSSCHRAUBE	PLIHS G1/4A-TYPE E	SCREW PLUG	VIS DE FERMETURE	13	
4	00 0137 331 0	RUECKSCHLAGVENTIL	RKVE-16-Z4	NON-RETURN VALVE	CLAPET DE RETENUE	1	
5	00 0211 490 0	O-RING	20X2-N	O-RING	JOINT TORIQUE	1	
6	00 0249 398 0	VERSCHLUSSSCHRAUBE	PLIHS G3/8A-TYPE E	SCREW PLUG	VIS DE FERMETURE	9	
7	00 0219 384 0	VERSCHLUSSSCHRAUBE	PLIHS-G 1/2A-TYPE E	SCREW PLUG	VIS DE FERMETURE	3	
8	00 0150 296 0	RUECKSCHLAGVENTIL	RKVE-10-Z4	NON-RETURN VALVE	CLAPET DE RETENUE	1	
9	00 1302 194 0	O-RING	16,00 X 1,50 FKM 80	O-RING	JOINT TORIQUE	1	
10	00 0151 299 0	STROMREGELVENTIL	MRPZ-2-1-04-1	FLOW CONTROL VALVE	SOUPAPE DE RÉGLAGE DE DÉBIT	1	
11	00 1322 564 1	VENTILEINSATZ	2/2	VALVE BODY	ELEMENT DE CLAPET	1	
11	00 0150 302 0	DICHTUNGSSATZ	DS-245-N	SEAL KIT	JEU DE JOINTS	1	
12	00 0139 868 0	DRUCKWAAGE	DWDPA-2D-10-FO3-1	PRESS. REGULATOR	BALANCE PRESSION	1	
12	00 0151 298 0	DICHTUNGSSATZ	DS-288-N	SEAL KIT	JEU DE JOINTS	1	
13	00 0139 871 0	RUECKSCHLAGVENTIL	RW-2,5-1	NON-RETURN VALVE	CLAPET DE RETENUE	2	
13	00 0151 060 0	DICHTUNGSSATZ	DS-190-N	SEAL KIT	JEU DE JOINTS	1	
14	00 0150 297 0	RUECKSCHLAGVENTIL	DROSS./RÜCKSCH. MDPW A-	NON-RETURN VALVE	CLAPET DE RETENUE	1	
14	00 0218 922 0	O-RING	017-17,17 X1,78 -N	O-RING	JOINT TORIQUE	1	

350 VENTILBLOCK 8300 / 8400 / 8500
350 VALVE BLOCK 8300 / 8400 / 8500
350 BLOC DE DISTRIBUTION 8300 / 8400 / 8500

Pos	Teilenummer	Bezeichnung	Abmessung	Description	Désignation	Menge	Bedingung
15	00 0139 866 0	WEGEVENTIL	WK32GNA5-1 12V DC DT	DIREC.CONTR.VALVE	SOUP.CONTR.DIREC.	1	
15	00 0150 303 0	DICHTUNGSSATZ	DS-247-N	SEAL KIT	JEU DE JOINTS	1	
16	00 0151 429 0	DRUCKBEGRENZUNGSVENTIL		PRES.RELIEF VALVE	LIMITEUR PRESSION	1	
17	00 0151 297 0	DRUCKWAAGE	DWDPBS-2D-10-HA12-1	PRESS. REGULATOR	BALANCE PRESSION	1	
17	00 0150 305 0	DICHTUNGSSATZ	DS-264-N	SEAL KIT	JEU DE JOINTS	1	

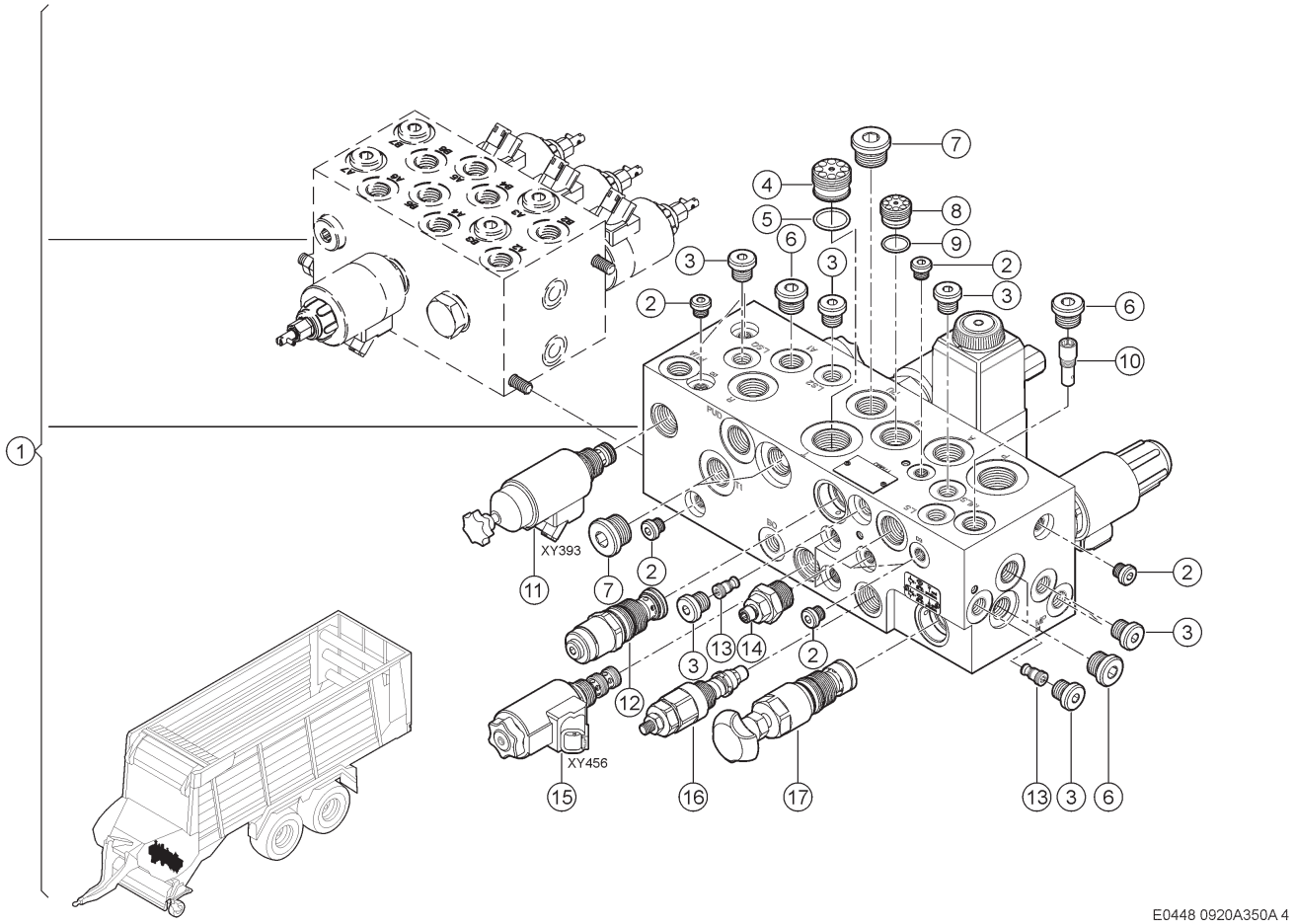

350 VENTILBLOCK 9500 / 9600
350 VALVE BLOCK 9500 / 9600
350 BLOC DE DISTRIBUTION 9500 / 9600

Pos	Teilenummer	Bezeichnung	Abmessung	Description	Désignation	Menge	Bedingung
1	00 2617 924 1	STEUERBLOCK	CARGOS TYP 994	CONTROL BLOCK	BLOC-COMMANDE	1	1)
2	00 0249 396 0	VERSCHLUSSSCHRAUBE	PLIHS-G1/8A-TYPE E	SCREW PLUG	VIS DE FERMETURE	17	1)
3	00 0249 397 0	VERSCHLUSSSCHRAUBE	PLIHS G1/4A-TYPE E	SCREW PLUG	VIS DE FERMETURE	13	1)
4	00 0137 331 0	RUECKSCHLAGVENTIL	RKVE-16-Z4	NON-RETURN VALVE	CLAPET DE RETENUE	1	1)
5	00 0211 490 0	O-RING	20X2-N	O-RING	JOINT TORIQUE	1	1)
6	00 0249 398 0	VERSCHLUSSSCHRAUBE	PLIHS G3/8A-TYPE E	SCREW PLUG	VIS DE FERMETURE	9	1)
7	00 0219 384 0	VERSCHLUSSSCHRAUBE	PLIHS-G 1/2A-TYPE E	SCREW PLUG	VIS DE FERMETURE	3	1)
8	00 0150 296 0	RUECKSCHLAGVENTIL	RKVE-10-Z4	NON-RETURN VALVE	CLAPET DE RETENUE	1	1)
9	00 1302 194 0	O-RING	16,00 X 1,50 FKM 80	O-RING	JOINT TORIQUE	1	1)
10	00 0151 299 0	STROMREGELVENTIL	MRPZ-2-1-04-1	FLOW CONTROL VALVE	SOUPAPE DE RÉGLAGE DE DÉBIT	1	1)
11	00 1322 564 1	VENTILEINSATZ	2/2	VALVE BODY	ELEMENT DE CLAPET	1	1)
11	00 0150 302 0	DICHTUNGSSATZ	DS-245-N	SEAL KIT	JEU DE JOINTS	1	1)
12	00 0139 868 0	DRUCKWAAGE	DWDPA-2D-10-FO3-1	PRESS. REGULATOR	BALANCE PRESSION	1	1)
12	00 0151 298 0	DICHTUNGSSATZ	DS-288-N	SEAL KIT	JEU DE JOINTS	1	1)
13	00 0139 871 0	RUECKSCHLAGVENTIL	RW-2,5-1	NON-RETURN VALVE	CLAPET DE RETENUE	2	1)
13	00 0151 060 0	DICHTUNGSSATZ	DS-190-N	SEAL KIT	JEU DE JOINTS	2	1)
14	00 0150 297 0	RUECKSCHLAGVENTIL	DROSS./RÜCKSCH. MDPW A-	NON-RETURN VALVE	CLAPET DE RETENUE	1	1)
14	00 0218 922 0	O-RING	017-17,17 X1,78 -N	O-RING	JOINT TORIQUE	1	1)

350 VENTILBLOCK 9500 / 9600
350 VALVE BLOCK 9500 / 9600
350 BLOC DE DISTRIBUTION 9500 / 9600

Pos	Teilenummer	Bezeichnung	Abmessung	Description	Désignation	Menge	Bedingung
15	00 0139 866 0	WEGEVENTIL	WK32GNA5-1 12V DC DT	DIREC.CONTR.VALVE	SOUP.CONTR.DIREC.	1	1)
15	00 0150 303 0	DICHTUNGSSATZ	DS-247-N	SEAL KIT	JEU DE JOINTS	1	1)
16	00 0151 429 0	DRUCKBEGRENZUNGSVENTIL		PRES.RELIEF VALVE	LIMITEUR PRESSION	1	1)
17	00 0151 297 0	DRUCKWAAGE	DWDPBS-2D-10-HA12-1	PRESS. REGULATOR	BALANCE PRESSION	1	1)
17	00 0150 305 0	DICHTUNGSSATZ	DS-264-N	SEAL KIT	JEU DE JOINTS	1	1)

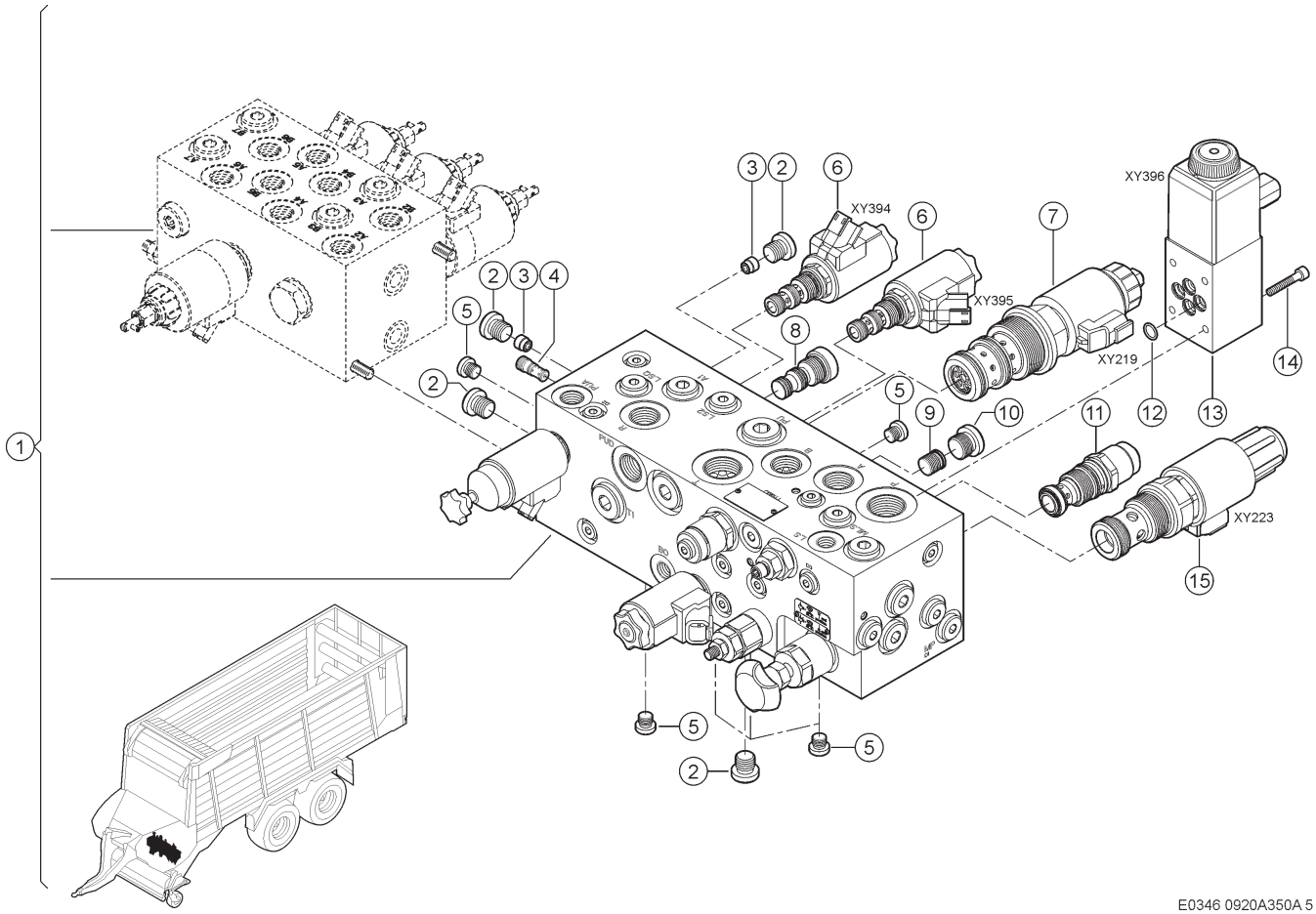

350 VENTILBLOCK 8300 / 8400 / 8500
350 VALVE BLOCK 8300 / 8400 / 8500
350 BLOC DE DISTRIBUTION 8300 / 8400 / 8500

Pos	Teilenummer	Bezeichnung	Abmessung	Description	Désignation	Menge	Bedingung
1	00 2617 819 1	STEUERBLOCK	CARGOS TYP 991	CONTROL BLOCK	BLOC-COMMANDE	1	1)
2	00 0249 397 0	VERSCHLUSSSCHRAUBE	PLIHS G1/4A-TYPE E	SCREW PLUG	VIS DE FERMETURE	13	1)
3	00 0151 303 0	RUECKSCHLAGVENTIL	RKVG-04	NON-RETURN VALVE	CLAPET DE RETENUE	2	1)
4	00 0151 304 0	DROSSELVENTIL	DRKE-04	THROTTLE VALVE	PAPILLON D'ETRANG	1	1)
5	00 0249 396 0	VERSCHLUSSSCHRAUBE	PLIHS-G1/8A-TYPE E	SCREW PLUG	VIS DE FERMETURE	8	1)
6	00 0139 866 0	WEGEVENTIL	WK32GNA5-1 12V DC DT	DIREC.CONTR.VALVE	SOUP.CONTR.DIREC.	2	1)
6	00 0150 303 0	DICHTUNGSSATZ	DS-247-N	SEAL KIT	JEU DE JOINTS	1	1)
7	00 0151 300 0	STROMREGELVENTIL	SRCB040S2-1T 12	FLOW CONTROL VALVE	SOUPAPE DE RÉGLAGE DE DÉBIT	1	1)
7	00 0151 891 0	DICHTUNGSSATZ	DS-SRCB	SEAL KIT	JEU DE JOINTS	1	1)
8	00 0150 300 0	BLINDSTOPFEN	AMG-1	BLIND PLUG	BOUCHON FAUX	1	1)
8	00 0150 303 0	DICHTUNGSSATZ	DS-247-N	SEAL KIT	JEU DE JOINTS	1	1)
9	00 0211 986 0	VERSCHLUSSSCHRAUBE	G 1/4A	SCREW PLUG	VIS DE FERMETURE	1	1)
10	00 0249 398 0	VERSCHLUSSSCHRAUBE	PLIHS G3/8A-TYPE E	SCREW PLUG	VIS DE FERMETURE	1	1)
11	00 0139 869 0	DRUCKWAAGE	DWDPA-2D-10-FO5-1	PRESS. REGULATOR	BALANCE PRESSION	1	1)
11	00 0151 298 0	DICHTUNGSSATZ	DS-288-N	SEAL KIT	JEU DE JOINTS	1	1)
12	00 0361 995 0	O-RING	9,25 X 1,78	O-RING	JOINT TORIQUE	4	1)
13	00 0139 867 0	WEGEVENTIL	WEDO-42-AK-N 42-6-V-1 12V	DIREC.CONTR.VALVE	SOUP.CONTR.DIREC.	1	1)
13	00 0151 296 0	DICHTUNGSSATZ	DS-150-V	SEAL KIT	JEU DE JOINTS	1	1)
14	00 0242 205 1	ZYLINDERSCHRAUBE	M5X30	SOCKET HEAD SCREW	VIS CYLINDRIQUE	4	1)
15	00 0150 294 0	RUECKSCHLAGVENTIL	DROSS./RÜCKS. MVRPSB-RG-	NON-RETURN VALVE	CLAPET DE RETENUE	1	1)
15	00 0151 061 0	DICHTUNGSSATZ	DS-377-N	SEAL KIT	JEU DE JOINTS	1	1)

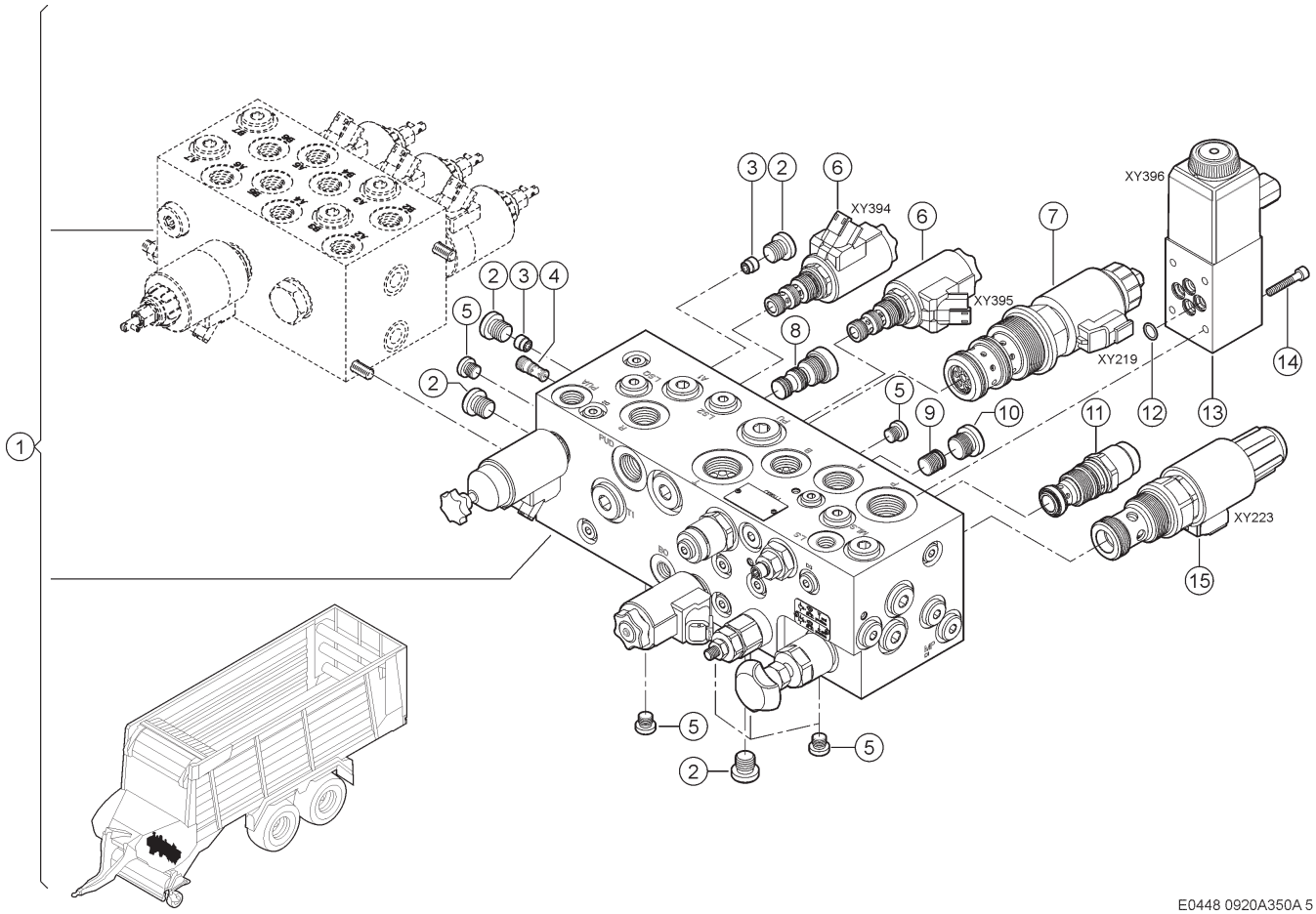

350 VENTILBLOCK 9500 / 9600
350 VALVE BLOCK 9500 / 9600
350 BLOC DE DISTRIBUTION 9500 / 9600

Pos	Teilenummer	Bezeichnung	Abmessung	Description	Désignation	Menge	Bedingung
1	00 2617 924 1	STEUERBLOCK	CARGOS TYP 994	CONTROL BLOCK	BLOC-COMMANDE	1	1)
2	00 0249 397 0	VERSCHLUSSSCHRAUBE	PLIHS G1/4A-TYPE E	SCREW PLUG	VIS DE FERMETURE	13	1)
3	00 0151 303 0	RUECKSCHLAGVENTIL	RKVG-04	NON-RETURN VALVE	CLAPET DE RETENUE	2	1)
4	00 0151 304 0	DROSSELVENTIL	DRKE-04	THROTTLE VALVE	PAPILLON D'ETRANG	1	1)
5	00 0249 396 0	VERSCHLUSSSCHRAUBE	PLIHS-G1/8A-TYPE E	SCREW PLUG	VIS DE FERMETURE	8	1)
6	00 0139 866 0	WEGEVENTIL	WK32GNA5-1 12V DC DT	DIREC.CONTR.VALVE	SOUP.CONTR.DIREC.	2	1)
6	00 0150 303 0	DICHTUNGSSATZ	DS-247-N	SEAL KIT	JEU DE JOINTS	2	1)
7	00 0151 337 0	STROMREGELVENTIL	SRCB050S2-1T1	FLOW CONTROL VALVE	SOUPAPE DE RÉGLAGE DE DÉBIT	1	1)
7	00 0151 891 0	DICHTUNGSSATZ	DS-SRCB	SEAL KIT	JEU DE JOINTS	1	1)
8	00 0150 300 0	BLINDSTOPFEN	AMG-1	BLIND PLUG	BOUCHON FAUX	1	1)
8	00 0150 303 0	DICHTUNGSSATZ	DS-247-N	SEAL KIT	JEU DE JOINTS	1	1)
9	00 0211 986 0	VERSCHLUSSSCHRAUBE	G 1/4A	SCREW PLUG	VIS DE FERMETURE	1	1)
10	00 0249 398 0	VERSCHLUSSSCHRAUBE	PLIHS G3/8A-TYPE E	SCREW PLUG	VIS DE FERMETURE	1	1)
11	00 0139 869 0	DRUCKWAAGE	DWDPA-2D-10-FO5-1	PRESS. REGULATOR	BALANCE PRESSION	1	1)
11	00 0151 298 0	DICHTUNGSSATZ	DS-288-N	SEAL KIT	JEU DE JOINTS	1	1)
12	00 0361 995 0	O-RING	9,25 X 1,78	O-RING	JOINT TORIQUE	4	1)
13	00 0139 867 0	WEGEVENTIL	WEDO-42-AK-N 42-6-V-1 12V	DIREC.CONTR.VALVE	SOUP.CONTR.DIREC.	1	1)
13	00 0151 296 0	DICHTUNGSSATZ	DS-150-V	SEAL KIT	JEU DE JOINTS	1	1)
14	00 0242 205 1	ZYLINDERSCHRAUBE	M5X30	SOCKET HEAD SCREW	VIS CYLINDRIQUE	4	1)
15	00 0150 294 0	RUECKSCHLAGVENTIL	DROSS./RÜCKS. MVRPSB-RG-	NON-RETURN VALVE	CLAPET DE RETENUE	1	1)
15	00 0151 061 0	DICHTUNGSSATZ	DS-377-N	SEAL KIT	JEU DE JOINTS	1	1)

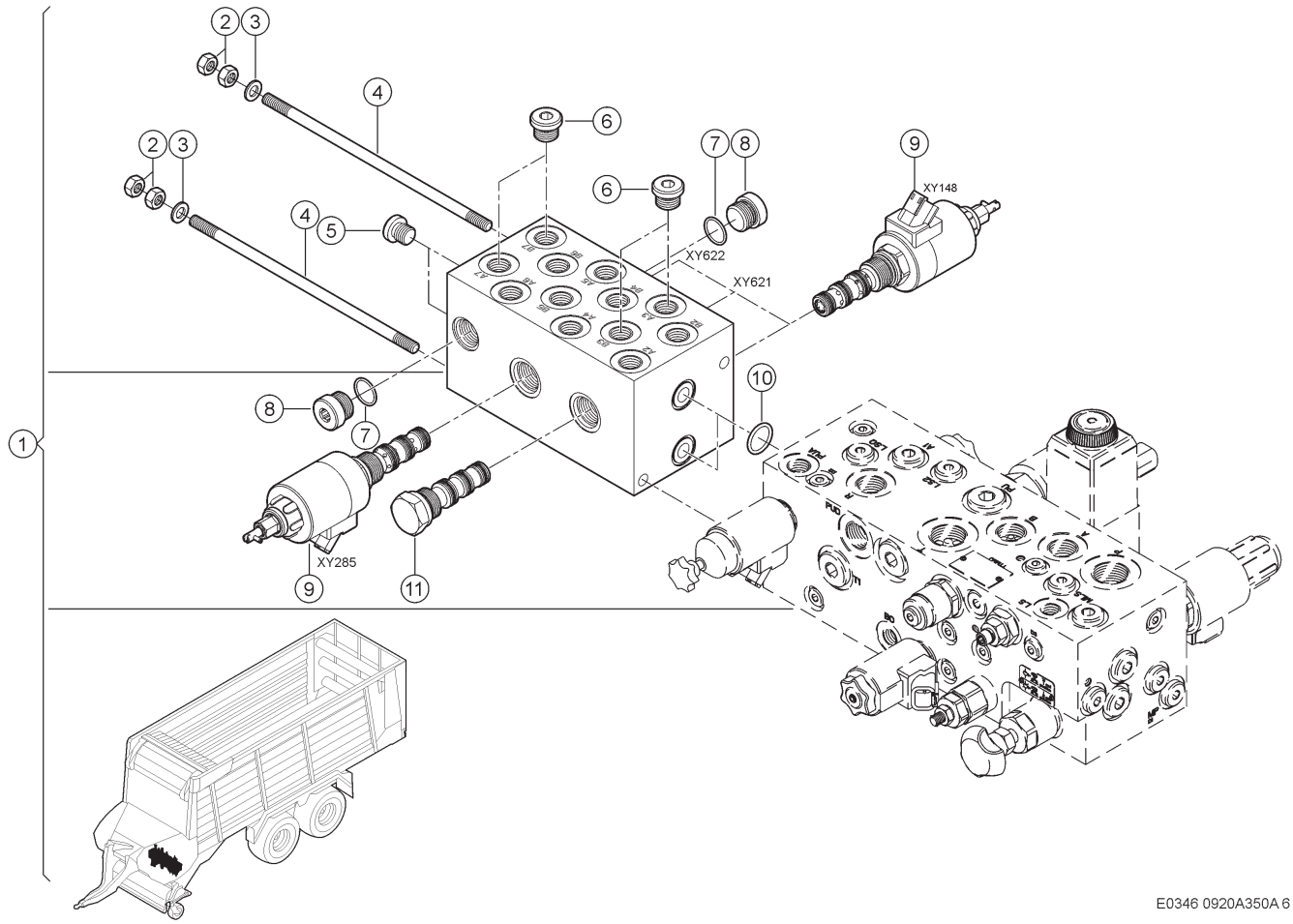

350 VENTILBLOCK 8300 / 8400 / 8500
350 VALVE BLOCK 8300 / 8400 / 8500
350 BLOC DE DISTRIBUTION 8300 / 8400 / 8500

Pos	Teilenummer	Bezeichnung	Abmessung	Description	Désignation	Menge	Bedingung
1	00 2617 819 1	STEUERBLOCK	CARGOS TYP 991	CONTROL BLOCK	BLOC-COMMANDE	1	1)
2	00 0236 170 0	SECHSKANTMUTTER	M8	HEXAGONAL NUT	ECROU SIX PANS	4	1)
3	00 0237 045 0	SCHEIBE	8	WASHER	RONDELLE	2	1)
4	00 0212 833 0	STIFTSCHRAUBE	M 8X220-B2=41	STUD BOLT	BOULON FILETE	2	1)
5	00 0249 397 0	VERSCHLUSSSCHRAUBE	PLIHS G1/4A-TYPE E	SCREW PLUG	VIS DE FERMETURE	2	1)
6	00 0249 398 0	VERSCHLUSSSCHRAUBE	PLIHS G3/8A-TYPE E	SCREW PLUG	VIS DE FERMETURE	4	1)
7	00 0218 922 0	O-RING	017-17,17 X1,78 -N	O-RING	JOINT TORIQUE	2	1)
8	00 0150 299 0	BLINDSTOPFEN	ALMO-1	BLIND PLUG	BOUCHON FAUX	2	1)
9	00 1391 260 0	4/2 WEGE-VENTIL	WS42GNA7S-1 12V DC DT	4/2-WAY VALVE	DISTRIBUTEUR 4/3	2	1)
9	00 0151 295 0	DICHTUNGSSATZ	DS-569-N	SEAL KIT	JEU DE JOINTS	2	1)
10	00 0233 728 0	O-RING	019-20,35X1, 78-N	O-RING	JOINT TORIQUE	2	1)
11	00 0151 302 0	VERSCHLUSSSTOPFEN	7/8"-14 UNF 4-WEGE	PLUG	BOUCHON	1	1)

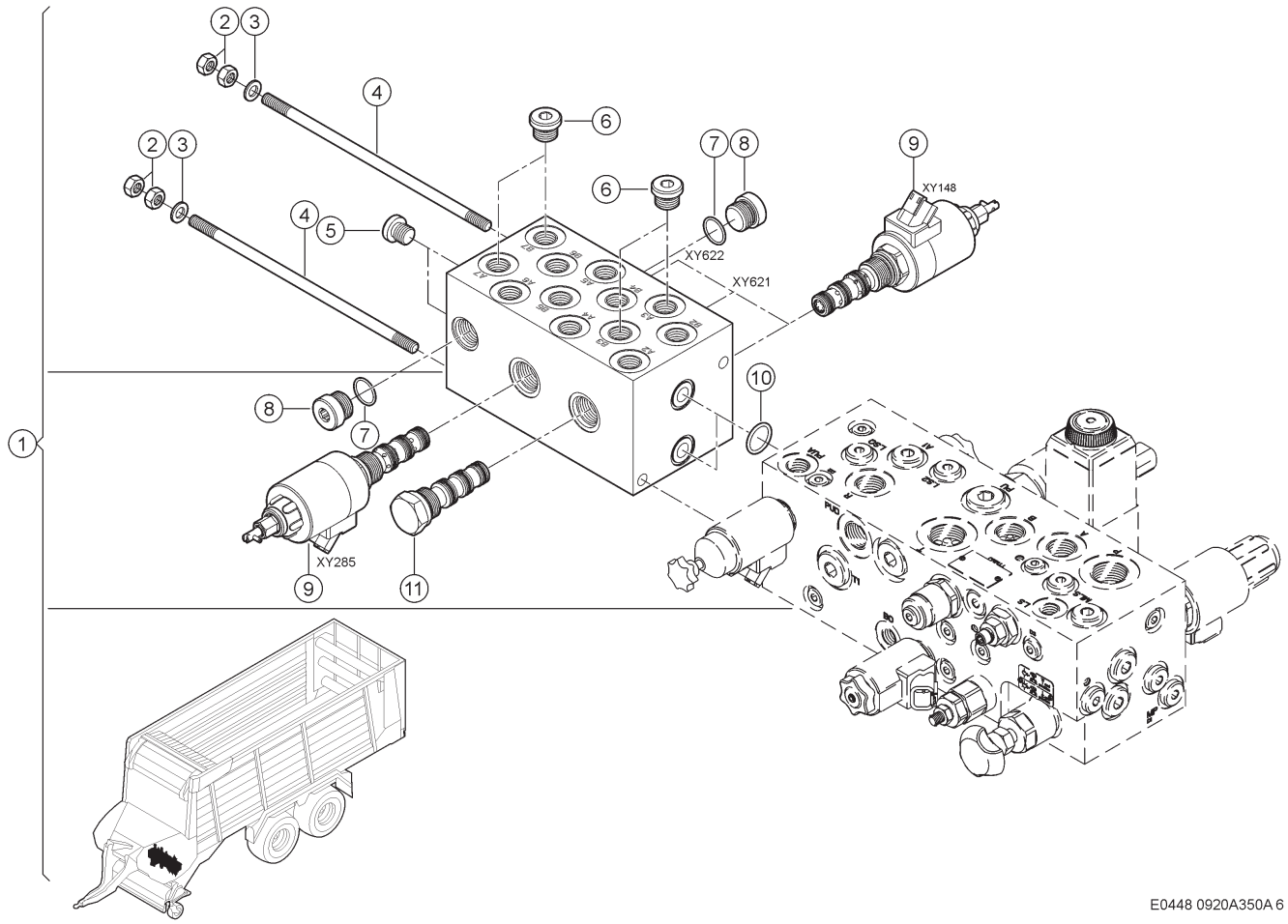

350 VENTILBLOCK 9500 / 9600
350 VALVE BLOCK 9500 / 9600
350 BLOC DE DISTRIBUTION 9500 / 9600

Pos	Teilenummer	Bezeichnung	Abmessung	Description	Désignation	Menge	Bedingung
1	00 2617 924 1	STEUERBLOCK	CARGOS TYP 994	CONTROL BLOCK	BLOC-COMMANDE	1	1)
2	00 0236 170 0	SECHSKANTMUTTER	M8	HEXAGONAL NUT	ECROU SIX PANS	4	1)
3	00 0237 045 0	SCHEIBE	8	WASHER	RONDELLE	2	1)
4	00 0212 833 0	STIFTSCHRAUBE	M 8X220-B2=41	STUD BOLT	BOULON FILETE	2	1)
5	00 0249 397 0	VERSCHLUSSSCHRAUBE	PLIHS G1/4A-TYPE E	SCREW PLUG	VIS DE FERMETURE	2	1)
6	00 0249 398 0	VERSCHLUSSSCHRAUBE	PLIHS G3/8A-TYPE E	SCREW PLUG	VIS DE FERMETURE	4	1)
7	00 0218 922 0	O-RING	017-17,17 X1,78 -N	O-RING	JOINT TORIQUE	2	1)
8	00 0150 299 0	BLINDSTOPFEN	ALMO-1	BLIND PLUG	BOUCHON FAUX	2	1)
9	00 1391 260 0	4/2 WEGE-VENTIL	WS42GNA7S-1 12V DC DT	4/2-WAY VALVE	DISTRIBUTEUR 4/3	2	1)
9	00 0151 295 0	DICHTUNGSSATZ	DS-569-N	SEAL KIT	JEU DE JOINTS	2	1)
10	00 0233 728 0	O-RING	019-20,35X1, 78-N	O-RING	JOINT TORIQUE	2	1)
11	00 0151 302 0	VERSCHLUSSSTOPFEN	7/8"-14 UNF 4-WEGE	PLUG	BOUCHON	1	1)

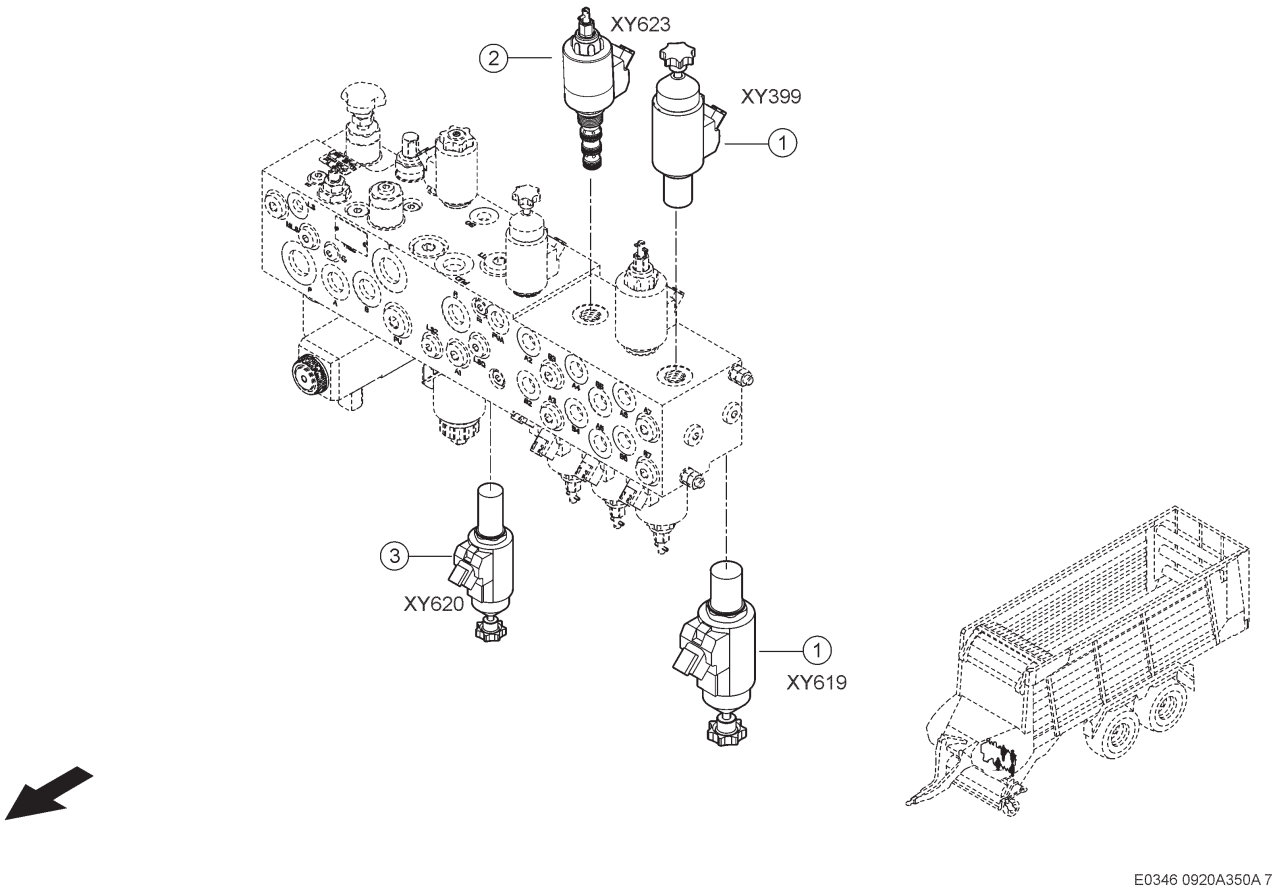

E0346 0920A350A 7

350 VENTILBLOCK
350 VALVE BLOCK
350 BLOC DE DISTRIBUTION

Pos	Teilenummer	Bezeichnung	Abmessung	Description	Désignation	Menge	Bedingung
1	00 1322 564 1	VENTILEINSATZ	2/2	VALVE BODY	ELEMENT DE CLAPET	2	1)
1	00 0150 302 0	DICHTUNGSSATZ	DS-245-N	SEAL KIT	JEU DE JOINTS	2	1)
2	00 1391 260 0	4/2 WEGE-VENTIL	WS42GNA7S-1 12V DC DT	4/2-WAY VALVE	DISTRIBUTEUR 4/3	1	2)
2	00 0151 295 0	DICHTUNGSSATZ	DS-569-N	SEAL KIT	JEU DE JOINTS	1	2)
3	00 1322 565 0	VENTILEINSATZ		VALVE BODY	ELEMENT DE CLAPET	1	3)
3	00 0150 302 0	DICHTUNGSSATZ	DS-245-N	SEAL KIT	JEU DE JOINTS	1	3)

1)	**Ausrüstung**		
		LW_F04_0150	Dosierwalzenantrieb
		LW_F04_0160	Dosierwalzenantrieb
		LW_F04_0170	Dosierwalzenantrieb
		LW_N09_0110	Liftachse für vordere Achse
2)	**Ausrüstung**		
		LW_F06_0020	Frontklappe oben, hydraulisch klappbar
3)	**Ausrüstung**		
		LW_N04_0230	Nachlauflenkung
		LW_N04_0240	Nachlauflenkung

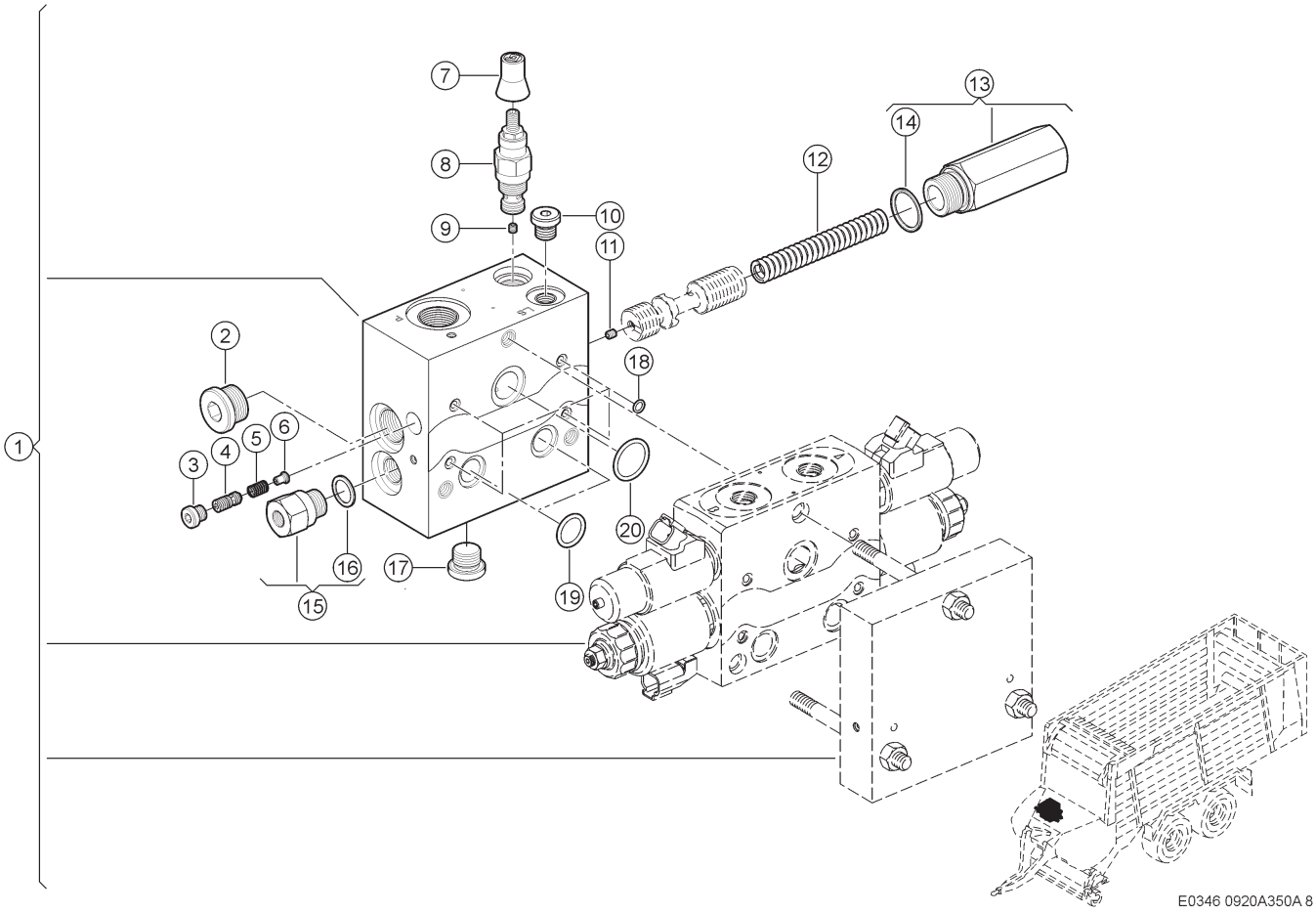

350 VENTILBLOCK
350 VALVE BLOCK
350 BLOC DE DISTRIBUTION

Pos	Teilenummer	Bezeichnung	Abmessung	Description	Désignation	Menge	Bedingung
1	00 1325 405 1	STEUERBLOCK	FÜR TANDEM	CONTROL BLOCK	BLOC-COMMANDE	1	1)
2	00 0238 421 0	VERSCHLUSSSCHRAUBE	M24X1,5-ISK	SCREW PLUG	VIS DE FERMETURE	1	1)
3	00 0237 046 0	VERSCHLUSSSCHRAUBE	M10X1	SCREW PLUG	VIS DE FERMETURE	1	1)
4	00 0151 325 0	KOLBEN		PLUNGER	PISTON	1	1)
5	00 0151 324 0	DRUCKFEDER		COMPRESS.SPRING	RESSORT-COMPRES.	1	1)
6	00 0151 323 0	ANSCHLAG		STOP	BUTEE	1	1)
7	00 0151 328 0	KAPPE		CAP	CAPUCHON	1	1)
8	00 0151 326 0	DRUCKBEGRENZUNGSVENTIL		PRES.RELIEF VALVE	LIMITEUR PRESSION	1	1)
9	00 0151 327 0	DUESE	B M05 0,7 D	NOZZLE	BUSE	1	1)
10	00 0211 986 0	VERSCHLUSSSCHRAUBE	G 1/4A	SCREW PLUG	VIS DE FERMETURE	1	1)
11	00 0151 320 0	DUESE	B M05 0,8 D	NOZZLE	BUSE	1	1)
12	00 0151 321 0	DRUCKFEDER		COMPRESS.SPRING	RESSORT-COMPRES.	1	1)
13	00 0151 322 0	VERSCHLUSSSCHRAUBE		SCREW PLUG	VIS DE FERMETURE	1	1)
14	00 0234 188 0	PROFILRING	21,8X26,9X1,5	PROFILE RING	OLIVE	1	1)
15	00 0238 790 0	REDUZIERSTUTZEN	18X1,5A 14X1,5J	REDUCING ADAPTER	RACCORD REDUCTEUR	1	1)
16	00 0238 147 0	DICHTRING	A18X22X1,5	SEALING RING	BAGUE D'ÉTANCHÉITÉ	1	1)
17	00 0244 342 0	VERSCHLUSSSCHRAUBE	M18X1,5	SCREW PLUG	VIS DE FERMETURE	1	1)
18	00 0234 183 0	O-RING	6,00X1,5 - NBR90	O-RING	JOINT TORIQUE	4	1)
19	00 0234 184 0	O-RING	18,00X2,5 - NBR90	O-RING	JOINT TORIQUE	2	1)
20	00 0234 185 0	O-RING	24,00X2,5 - NBR90	O-RING	JOINT TORIQUE	1	1)

1) Ausrüstung

LW_N04_0290	Zwangslenkung, elektronisch-hydraulisch

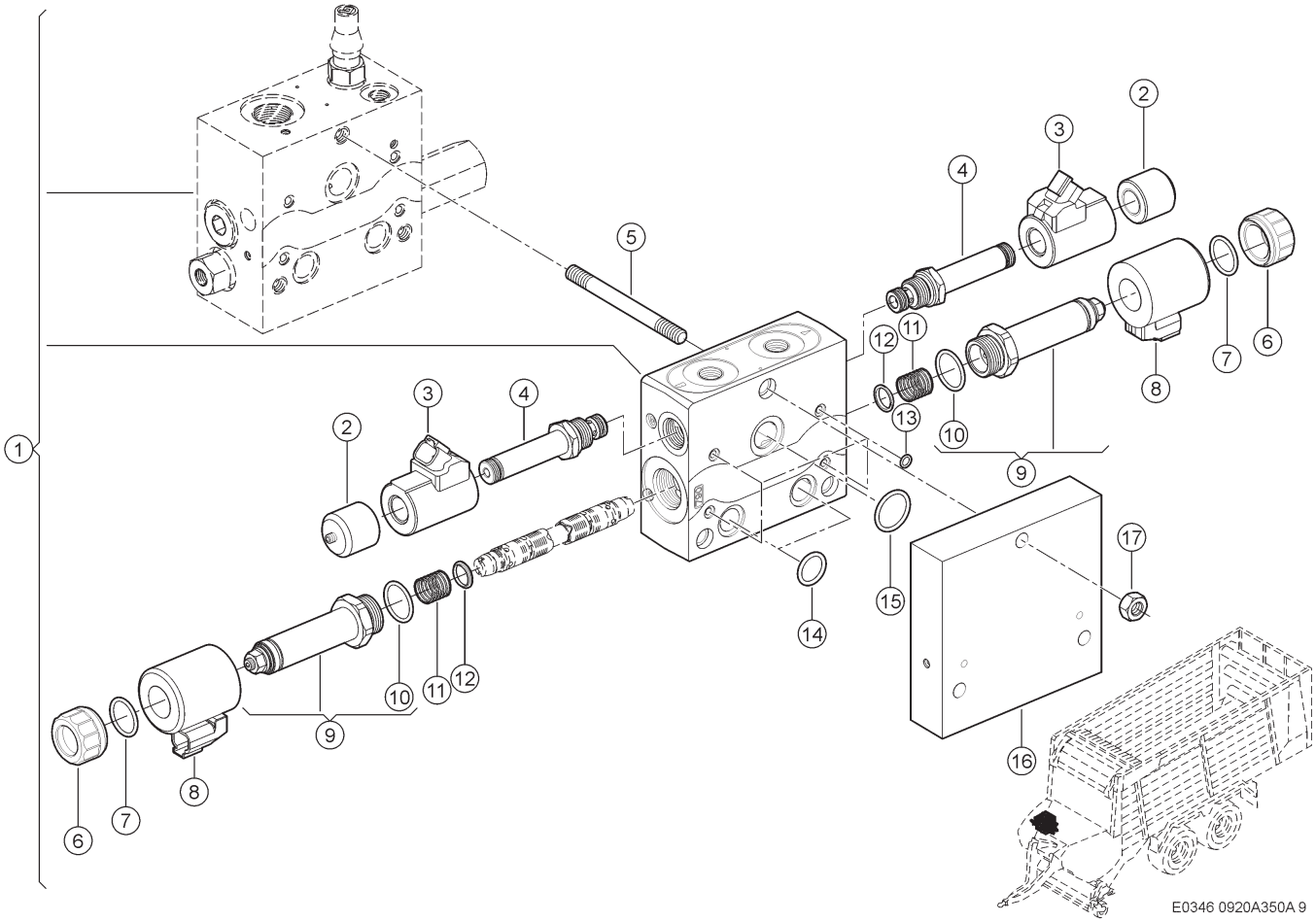

350 VENTILBLOCK
350 VALVE BLOCK
350 BLOC DE DISTRIBUTION

Pos	Teilenummer	Bezeichnung	Abmessung	Description	Désignation	Menge	Bedingung
1	00 1325 405 1	STEUERBLOCK	FÜR TANDEM	CONTROL BLOCK	BLOC-COMMANDE	1	1)
2	00 0151 335 0	HUTMUTTER		CAP NUT	ECROU BORGNE	2	1)
3	00 0151 334 0	MAGNETSPULE		MAGNETIC COIL	BOBINE D'ELECTROAIMANT	2	1)
4	00 0151 333 0	WEGEVENTIL	WR22OEZ5 (WR22OEZ5-5 OMS	DIREC.CONTR.VALVE	SOUP.CONTR.DIREC.	2	1)
4	00 0151 161 0	DICHTUNGSSATZ	DS-246-N	SEAL KIT	JEU DE JOINTS	2	1)
5	00 1992 763 0	STIFTSCHRAUBE	M10 X 105	STUD BOLT	BOULON FILETE	3	1)
6	00 0139 114 0	MUTTER	M22X1,5	NUT	ECROU	2	1)
7	00 0234 186 0	O-RING	22,00X2,5 - NBR90	O-RING	JOINT TORIQUE	1	1)
8	00 0151 332 0	MAGNETSPULE	12DC	MAGNETIC COIL	BOBINE D'ELECTROAIMANT	2	1)
9	00 0151 331 0	DRUCKROHR		PRESSURE TUBE	TUBE PRESSION	2	1)
10	00 0234 187 0	O-RING	23,3 X 2,4-N	O-RING	JOINT TORIQUE	2	1)
11	00 0151 330 0	DRUCKFEDER		COMPRESS.SPRING	RESSORT-COMPRES.	2	1)
12	00 0151 329 0	FEDERTELLER		SPRING PLATE	CUVETTE-RESSORT	2	1)
13	00 0234 183 0	O-RING	6,00X1,5 - NBR90	O-RING	JOINT TORIQUE	4	1)
14	00 0234 184 0	O-RING	18,00X2,5 - NBR90	O-RING	JOINT TORIQUE	2	1)
15	00 0234 185 0	O-RING	24,00X2,5 - NBR90	O-RING	JOINT TORIQUE	1	1)
16	00 0151 336 0	ANSCHLUSSPLATTE		CONNECTING PLATE	PLAQUE DE RACCORD	1	1)
17	00 0237 886 0	SECHSKANTMUTTER	M10	HEXAGONAL NUT	ECROU SIX PANS	3	1)

1) Ausrüstung

LW_N04_0290 Zwangslenkung, elektronisch-hydraulisch

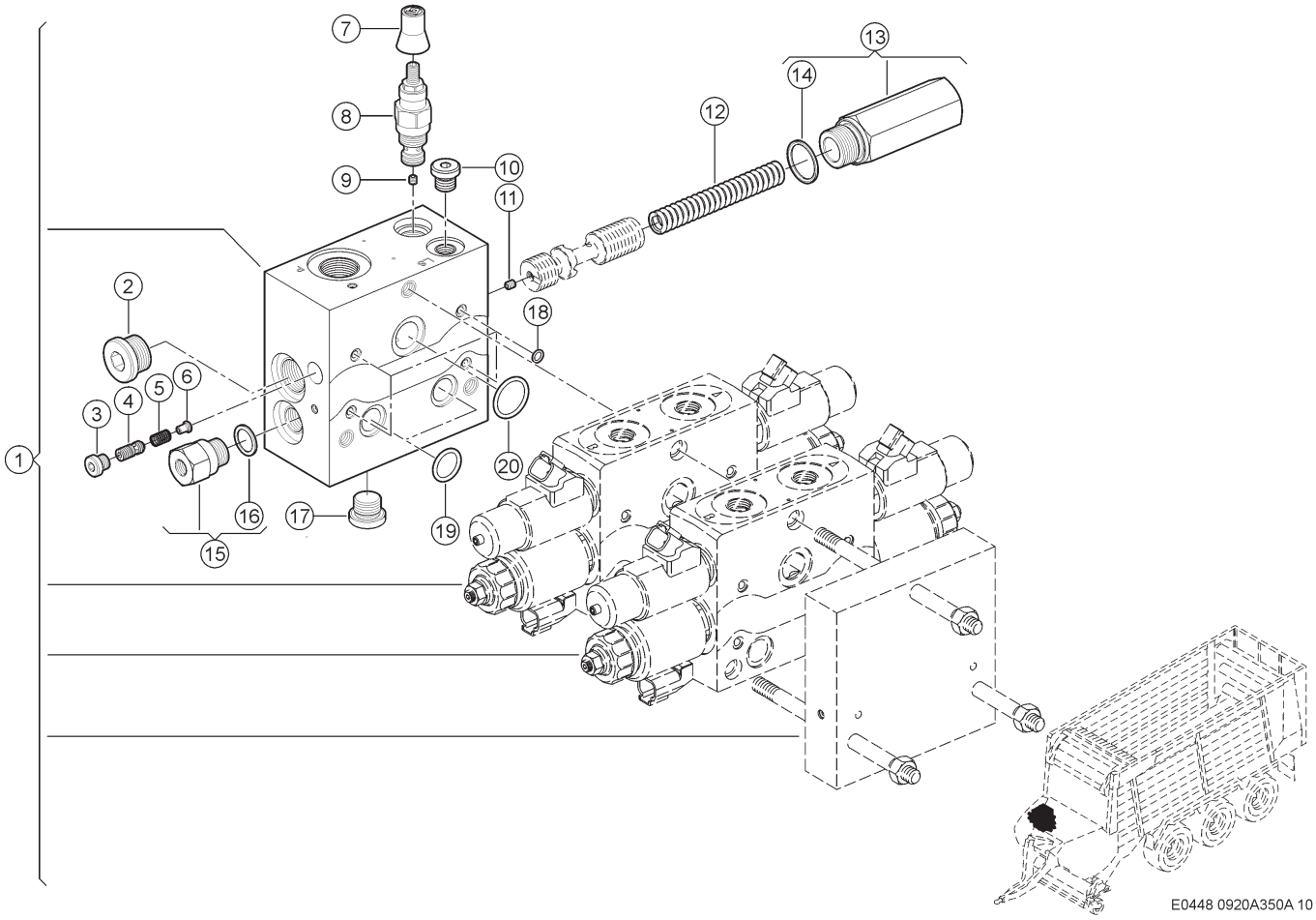

350 VENTILBLOCK
350 VALVE BLOCK
350 BLOC DE DISTRIBUTION

Pos	Teilenummer	Bezeichnung	Abmessung	Description	Désignation	Menge	Bedingung
1	00 1325 406 1	STEUERBLOCK	FÜR TRIDEM	CONTROL BLOCK	BLOC-COMMANDE	1	1)
2	00 0238 421 0	VERSCHLUSSSCHRAUBE	M24X1,5-ISK	SCREW PLUG	VIS DE FERMETURE	1	1)
3	00 0237 046 0	VERSCHLUSSSCHRAUBE	M10X1	SCREW PLUG	VIS DE FERMETURE	1	1)
4	00 0151 325 0	KOLBEN		PLUNGER	PISTON	1	1)
5	00 0151 324 0	DRUCKFEDER		COMPRESS.SPRING	RESSORT-COMPRES.	1	1)
6	00 0151 323 0	ANSCHLAG		STOP	BUTEE	1	1)
7	00 0151 328 0	KAPPE		CAP	CAPUCHON	1	1)
8	00 0151 326 0	DRUCKBEGRENZUNGSVENTIL		PRES.RELIEF VALVE	LIMITEUR PRESSION	1	1)
9	00 0151 327 0	DUESE	B M05 0,7 D	NOZZLE	BUSE	1	1)
10	00 0211 986 0	VERSCHLUSSSCHRAUBE	G 1/4A	SCREW PLUG	VIS DE FERMETURE	1	1)
11	00 0151 320 0	DUESE	B M05 0,8 D	NOZZLE	BUSE	1	1)
12	00 0151 321 0	DRUCKFEDER		COMPRESS.SPRING	RESSORT-COMPRES.	1	1)
13	00 0151 322 0	VERSCHLUSSSCHRAUBE		SCREW PLUG	VIS DE FERMETURE	1	1)
14	00 0234 188 0	PROFILRING	21,8X26,9X1,5	PROFILE RING	OLIVE	1	1)
15	00 0238 790 0	REDUZIERSTUTZEN	18X1,5A 14X1,5J	REDUCING ADAPTER	RACCORD REDUCTEUR	1	1)
16	00 0238 147 0	DICHTRING	A18X22X1,5	SEALING RING	BAGUE D'ÉTANCHÉITÉ	1	1)
17	00 0244 342 0	VERSCHLUSSSCHRAUBE	M18X1,5	SCREW PLUG	VIS DE FERMETURE	1	1)
18	00 0234 183 0	O-RING	6,00X1,5 - NBR90	O-RING	JOINT TORIQUE	4	1)
19	00 0234 184 0	O-RING	18,00X2,5 - NBR90	O-RING	JOINT TORIQUE	2	1)
20	00 0234 185 0	O-RING	24,00X2,5 - NBR90	O-RING	JOINT TORIQUE	1	1)

1) Ausrüstung

LW_N04_0280	Zwangslenkung, elektronisch-hydraulisch

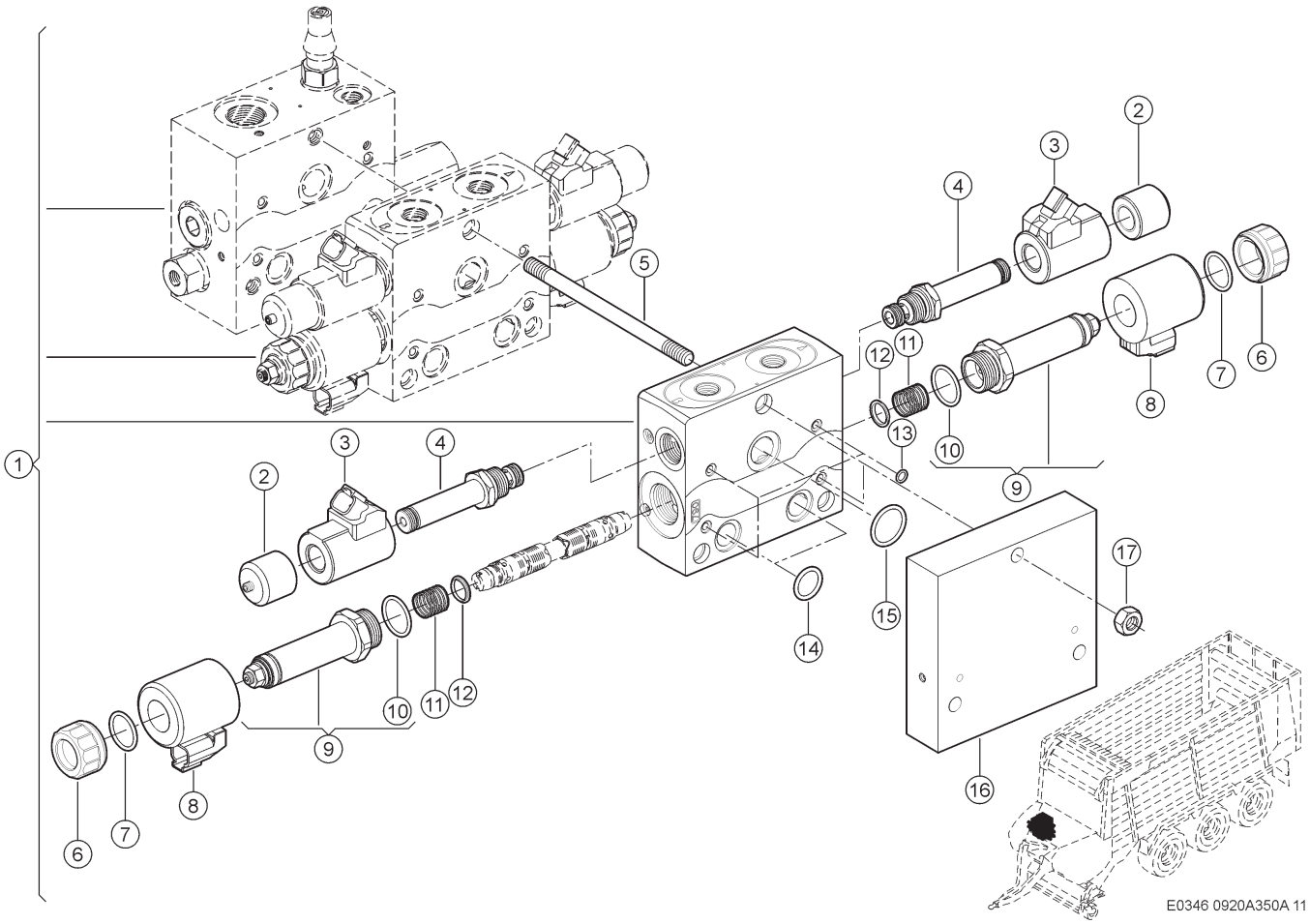

350 VENTILBLOCK
350 VALVE BLOCK
350 BLOC DE DISTRIBUTION

Pos	Teilenummer	Bezeichnung	Abmessung	Description	Désignation	Menge	Bedingung
1	00 1325 406 1	STEUERBLOCK	FÜR TRIDEM	CONTROL BLOCK	BLOC-COMMANDE	1	1)
2	00 0151 335 0	HUTMUTTER		CAP NUT	ECROU BORGNE	4	1)
3	00 0151 334 0	MAGNETSPULE		MAGNETIC COIL	BOBINE D'ELECTROAIMANT	4	1)
4	00 0151 333 0	WEGEVENTIL	WR22OEZ5 (WR22OEZ5-5 OMS	DIREC.CONTR.VALVE	SOUP.CONTR.DIREC.	4	1)
4	00 0151 161 0	DICHTUNGSSATZ	DS-246-N	SEAL KIT	JEU DE JOINTS	4	1)
5	00 0234 189 0	STIFTSCHRAUBE	M10X160	STUD BOLT	BOULON FILETE	3	1)
6	00 0139 114 0	MUTTER	M22X1,5	NUT	ECROU	4	1)
7	00 0234 186 0	O-RING	22,00X2,5 - NBR90	O-RING	JOINT TORIQUE	4	1)
8	00 0151 332 0	MAGNETSPULE	12DC	MAGNETIC COIL	BOBINE D'ELECTROAIMANT	4	1)
9	00 0151 331 0	DRUCKROHR		PRESSURE TUBE	TUBE PRESSION	4	1)
10	00 0234 187 0	O-RING	23,3 X 2,4-N	O-RING	JOINT TORIQUE	4	1)
11	00 0151 330 0	DRUCKFEDER		COMPRESS.SPRING	RESSORT-COMPRES.	4	1)
12	00 0151 329 0	FEDERTELLER		SPRING PLATE	CUVETTE-RESSORT	4	1)
13	00 0234 183 0	O-RING	6,00X1,5 - NBR90	O-RING	JOINT TORIQUE	8	1)
14	00 0234 184 0	O-RING	18,00X2,5 - NBR90	O-RING	JOINT TORIQUE	4	1)
15	00 0234 185 0	O-RING	24,00X2,5 - NBR90	O-RING	JOINT TORIQUE	2	1)
16	00 0151 336 0	ANSCHLUSSPLATTE		CONNECTING PLATE	PLAQUE DE RACCORD	1	1)
17	00 0237 886 0	SECHSKANTMUTTER	M10	HEXAGONAL NUT	ECROU SIX PANS	3	1)

1) Ausrüstung

LW_N04_0280 Zwangslenkung, elektronisch-hydraulisch

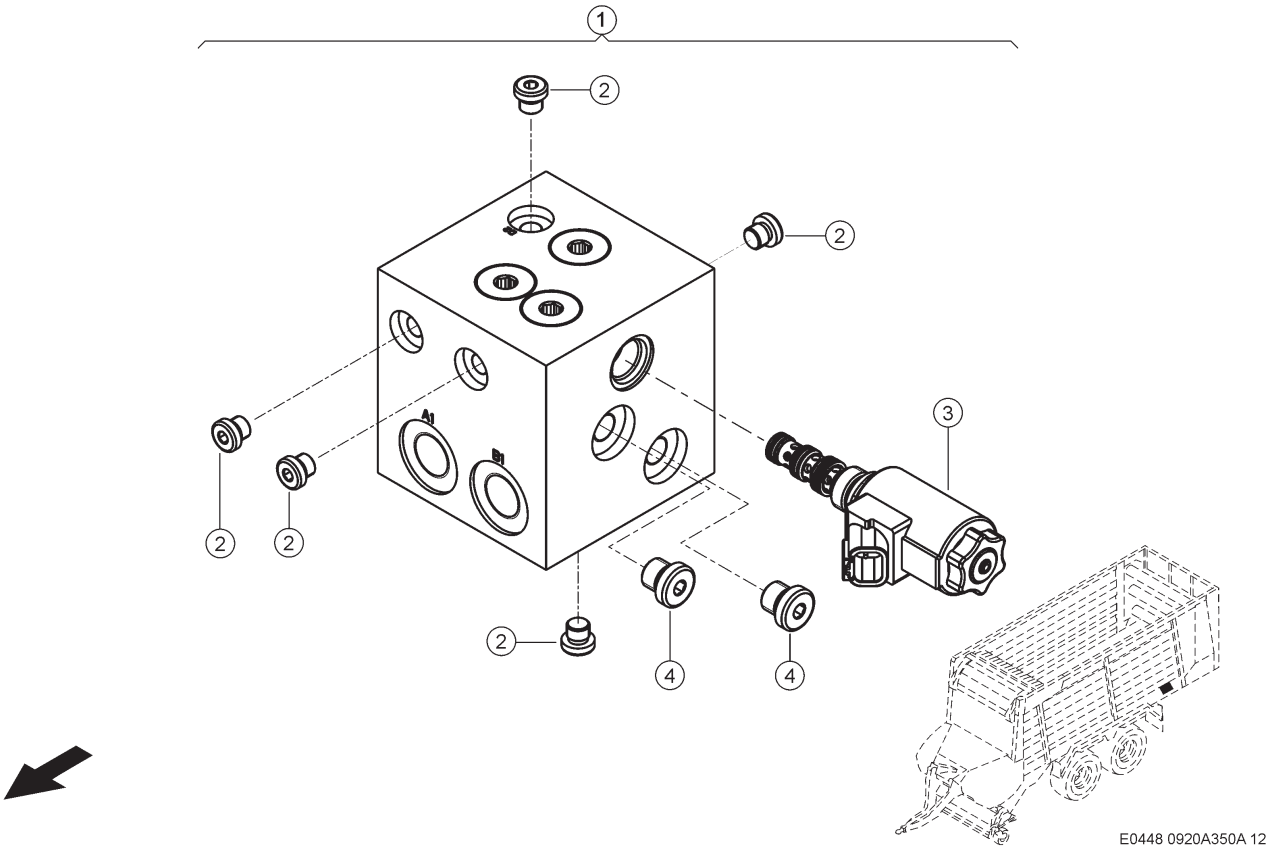

350 VENTILBLOCK 9500 / 9600
350 VALVE BLOCK 9500 / 9600
350 BLOC DE DISTRIBUTION 9500 / 9600

Pos	Teilenummer	Bezeichnung	Abmessung	Description	Désignation	Menge	Bedingung
1	00 1392 041 0	VENTILBLOCK		VALVE BLOCK	BLOC DE SOUPAPES	1	
2	00 0249 396 0	VERSCHLUSSSCHRAUBE	PLIHS-G1/8A-TYPE E	SCREW PLUG	VIS DE FERMETURE	5	
3	00 0137 325 0	WEGEVENTIL	WK42ANA5-1 12V DC DT	DIREC.CONTR.VALVE	SOUP.CONTR.DIREC.	1	
3	00 0150 236 0	DICHTUNGSSATZ	DS-248-N	SEAL KIT	JEU DE JOINTS	1	
4	00 0249 397 0	VERSCHLUSSSCHRAUBE	PLIHS G1/4A-TYPE E	SCREW PLUG	VIS DE FERMETURE	2	

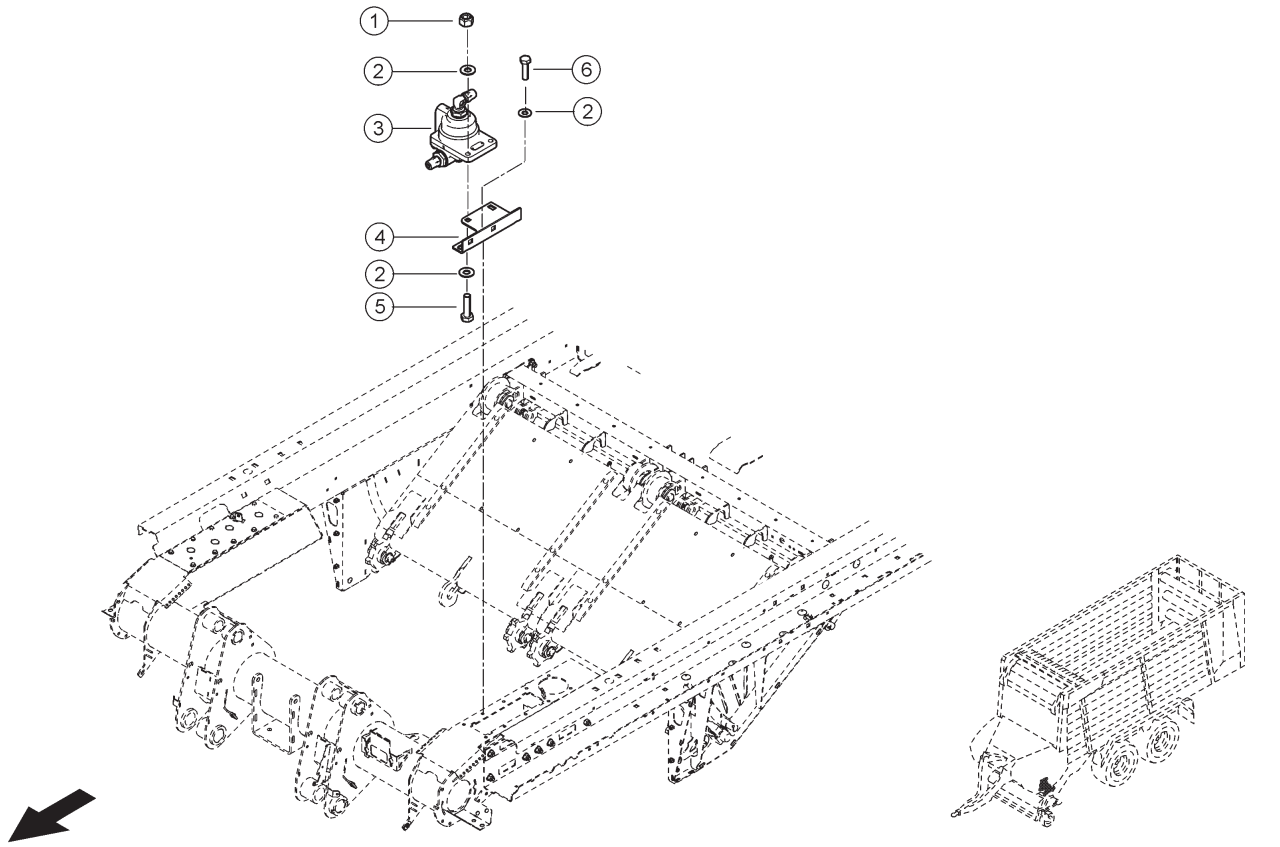

E0346 0920A350A 12

350 VENTILBLOCK
350 VALVE BLOCK
350 BLOC DE DISTRIBUTION

Pos	Teilenummer	Bezeichnung	Abmessung	Description	Désignation	Menge	Bedingung
1	00 0238 132 0	SICHERUNGSMUTTER	M8	LOCK NUT	ÉCROU INDESSERRABLE	4	1)
2	00 0239 387 0	CONTACT-SCHEIBE	A8 -8,2X18X1,4	CONTACT WASHER	RONDELLE CONTACT	8	1)
3	00 1335 016 0	DRUCKMINDERER	RED 473 301 002 0	PRESSURE REDUCER	DETENDEUR-PRESS.	1	1)
4	00 1399 985 0	HALTER	3X102X 153	SUPPORT	SUPPORT	1	1)
5	00 0237 370 0	SECHSKANTSCHRAUBE	M8X30	HEXAGON HEAD BOLT	VIS SIX PANS	2	1)
6	00 0234 953 0	FLACHRUNDSCHRAUBE	M8X20X13	COACH BOLT	VIS A TETE BOMBEE	2	1)

1) Ausrüstung

LW_S03_0150 Gesetzmäßig Ausrüstung Frankreich, Druckluftbremsanlage

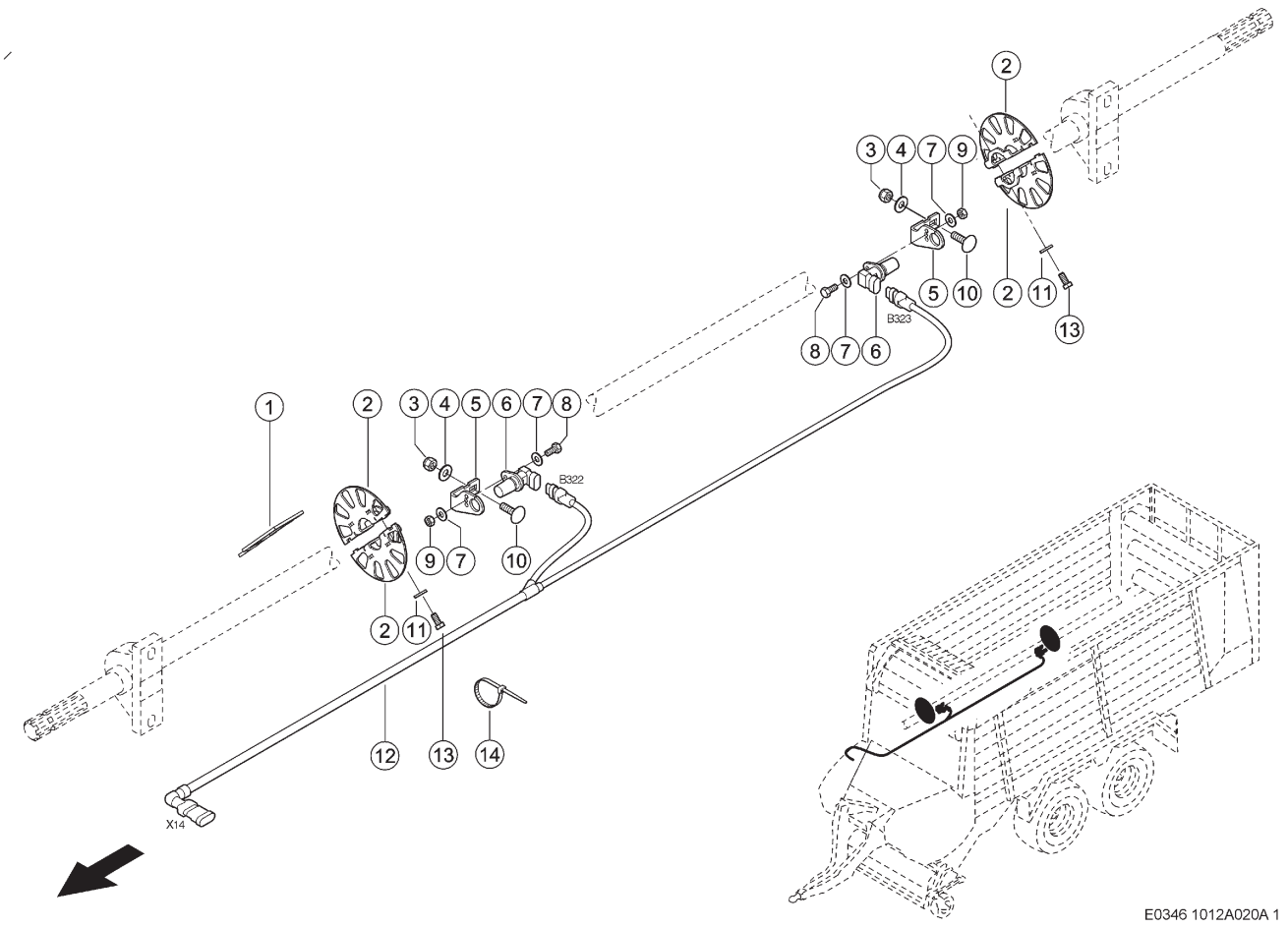

020 SENSOREN
020 SENSORS
020 CAPTEURS

Pos	Teilenummer	Bezeichnung	Abmessung	Description	Désignation	Menge	Bedingung
1	00 1392 436 0	LEHRE	4X 27X 183	GAUGE	JAUGE	2	1)
2	00 1392 387 0	DREHZAHLGEBER		RPM SENSOR	TRANSMETTEUR DE VITESSE DE ROTATION	2	1)
3	00 0238 132 0	SICHERUNGSMUTTER	M8	LOCK NUT	ÉCROU INDESSERRABLE	2	1)
4	00 0239 387 0	CONTACT-SCHEIBE	A8 -8,2X18X1,4	CONTACT WASHER	RONDELLE CONTACT	2	1)
5	00 1316 707 1	WINKEL	4X 47X 126	ANGLE	ANGLE	1	1)
6	00 0011 810 1	DREHZAHLSENSOR	DIGITAL 12V DC	SPEED SENSOR	CAPTEUR DE VITESSE	1	1)
7	00 0234 222 0	FLACHE SCHEIBE	6,2X15X1	FLAT WASHER	RONDELLE PLATE	2	1)
8	00 0237 465 0	SECHSKANTSCHRAUBE	M6X16	HEXAGON HEAD BOLT	VIS SIX PANS	1	1)
9	00 0236 169 0	SECHSKANTMUTTER	M6	HEXAGONAL NUT	ECROU SIX PANS	1	1)
10	00 0233 503 0	FLACHRUNDSCHRAUBE	M 8X 25	COACH BOLT	VIS A TETE BOMBEE	2	1)
11	00 0239 388 0	CONTACT-SCHEIBE	A 10 -10, 2X22X1,6	CONTACT WASHER	RONDELLE CONTACT	4	1)
12	00 1391 089 1	KABELSATZ	DOSIERWALZEN DREHMOMENT	WIRING LOOM	JEU DE CABLES	1	1)
13	00 0235 218 1	SECHSKANTSCHRAUBE	M10X40	HEXAGON HEAD BOLT	VIS SIX PANS	4	1)
14	00 0237 871 0	KABELBINDER	4,8X188X1,3	CABLE TIE	SERRE-CÂBLE	4	1)

1) Ausrüstung

LW_R03_0350	Kratzbodenvorschubregelung, drehmomentabhängig

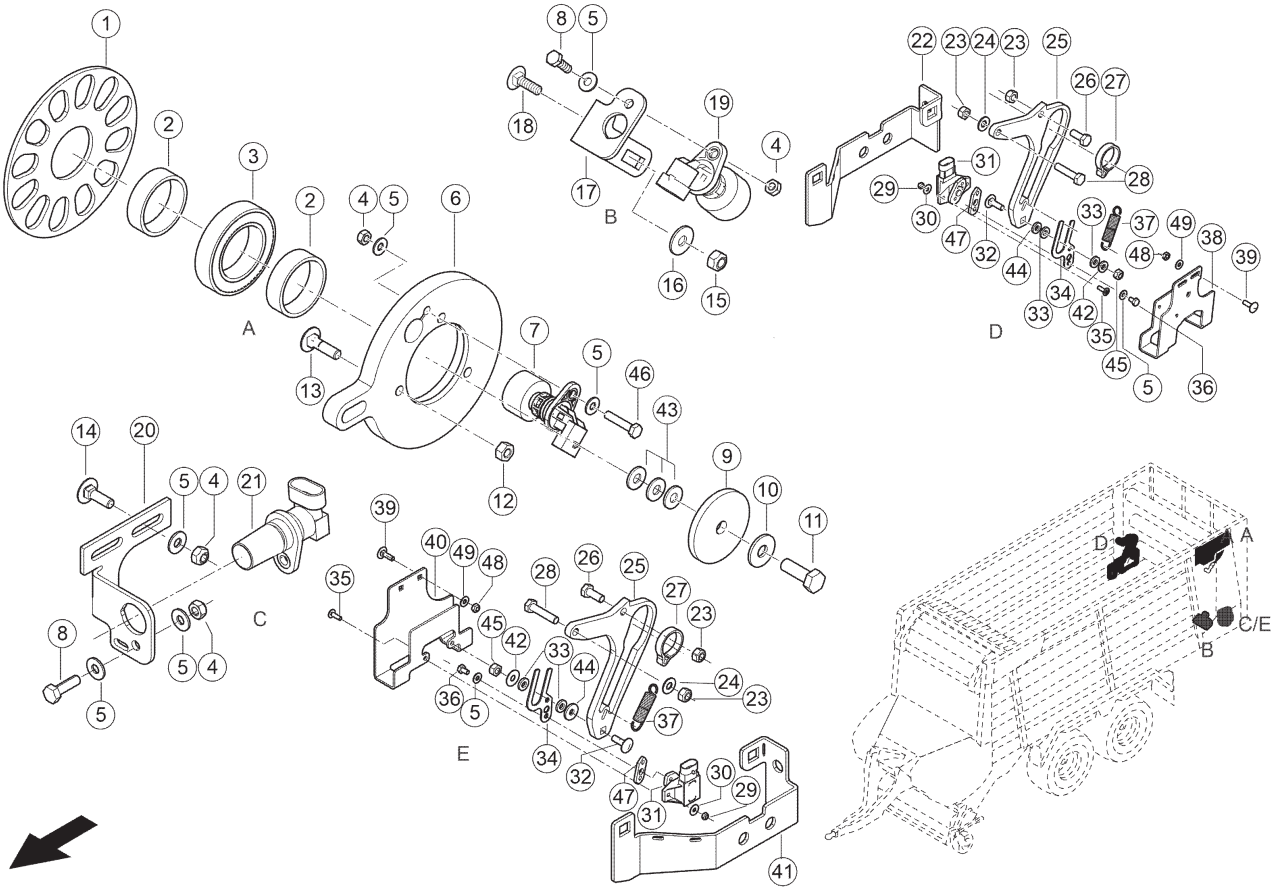

E0346 1012A020A 2

020 SENSOREN
020 SENSORS
020 CAPTEURS

Pos	Teilenummer	Bezeichnung	Abmessung	Description	Désignation	Menge	Bedingung
1	00 1392 106 0	SCHEIBE		WASHER	RONDELLE	1	
2	00 1392 116 0	RING	45,5X 52X 15	RING	BAGUE	2	
3	00 0238 539 0	RILLENKUGELLAGER	6009-2RS* -45X75X16	GRVD.BALL BEARING	ROUL. GORGE PROF.	1	
4	00 0237 983 0	SECHSKANTMUTTER	M6	HEXAGONAL NUT	ECROU SIX PANS	5	
5	00 0239 386 0	CONTACT-SCHEIBE	A6 -6,1X14X1,3	CONTACT WASHER	RONDELLE CONTACT	11	
6	00 1392 107 0	HALTER		SUPPORT	SUPPORT	1	
7	00 0011 810 1	DREHZAHLSENSOR	DIGITAL 12V DC	SPEED SENSOR	CAPTEUR DE VITESSE	1	
8	00 0237 466 0	SECHSKANTSCHRAUBE	M06X20	HEXAGON HEAD BOLT	VIS SIX PANS	3	
9	00 0233 031 0	UNTERLEGSCHEIBE	13X62X6	WASHER	RONDELLE	1	
10	00 0239 394 1	CONTACT-SCHEIBE	B10 -10,2X27X2, 4	CONTACT WASHER	RONDELLE CONTACT	1	
11	00 0233 396 0	SECHSKANTSCHRAUBE	M10X30-MKL	HEXAGON HEAD BOLT	VIS SIX PANS	1	
12	00 0236 170 0	SECHSKANTMUTTER	M8	HEXAGONAL NUT	ECROU SIX PANS	3	
13	00 0236 442 0	FLACHRUNDSCHRAUBE	M 8X 30	COACH BOLT	VIS A TETE BOMBEE	3	
14	00 0237 466 0	SECHSKANTSCHRAUBE	M06X20	HEXAGON HEAD BOLT	VIS SIX PANS	2	
15	00 0238 132 0	SICHERUNGSMUTTER	M8	LOCK NUT	ÉCROU INDESSERRABLE	2	
16	00 0239 393 1	CONTACT-SCHEIBE	B8 -8,2X22X1,9	CONTACT WASHER	RONDELLE CONTACT	2	
17	00 1392 312 0	HALTER		SUPPORT	SUPPORT	1	1)
18	00 0234 953 0	FLACHRUNDSCHRAUBE	M8X20X13	COACH BOLT	VIS A TETE BOMBEE	2	
19	00 0011 815 3	SCHALTER	BERUEHRUNGS FREI	SWITCH	INTERRUPTEUR	1	1)
22	00 2619 919 0	BUEGEL RECHTS	5X105X 400	BRACKET R.H.	ETRIER DR.	1	
23	00 0237 947 0	SECHSKANTMUTTER	M10	HEXAGONAL NUT	ECROU SIX PANS	4	

020 SENSOREN
020 SENSORS
020 CAPTEURS

Pos	Teilenummer	Bezeichnung	Abmessung	Description	Désignation	Menge	Bedingung
24	00 0239 388 0	CONTACT-SCHEIBE	A 10 -10, 2X22X1,6	CONTACT WASHER	RONDELLE CONTACT	2	
25	00 2618 445 1	PLATTE		PLATE	PLAQUE	2	
26	00 0237 383 0	SECHSKANTSCHRAUBE	M10X25	HEXAGON HEAD BOLT	VIS SIX PANS	2	
27	00 2618 444 0	RING		RING	BAGUE	2	
28	00 0235 533 0	6KT-SCHRAUBE	M10X45	HEX.HEAD BOLT	BOULON A TETE HEX	2	
29	00 0233 599 0	SICHERUNGSMUTTER	M05	LOCK NUT	ÉCROU INDESSERRABLE	2	
30	00 0244 897 0	SCHEIBE	5-5,3X15X1,2	WASHER	RONDELLE	4	
31	00 0011 780 1	WINKELSENSOR	51,4 X 24,8	ANGLE SENSOR	BLOC DETECTEUR	2	
32	00 0233 503 0	FLACHRUNDSCHRAUBE	M 8X 25	COACH BOLT	VIS A TETE BOMBEE	2	
33	00 0233 005 0	UNTERLEGSCHEIBE	8,4X17X3	WASHER	RONDELLE	4	
34	00 2618 449 2	LASCHE	SENSOR HECKKLAPPE VERRIE	STRAP	PATTE	2	
35	00 0216 541 0	SCHRAUBE	M5X16	SCREW	VIS	4	
36	00 0237 464 0	SECHSKANTSCHRAUBE	M06X12	HEXAGON HEAD BOLT	VIS SIX PANS	4	
37	00 0932 839 0	ZUGFEDER	2 X 13 X 65	TENSION SPRING	RESSORT TENDEUR	2	
38	00 2618 446 1	HALTER RE		RETAINER RH	SUPPORT DR	1	
39	00 0236 475 0	FLACHRUNDSCHRAUBE	M6X 16X10	COACH BOLT	VIS A TETE BOMBEE	4	
40	00 2618 448 1	HALTER LI		RETAINER LH	SUPPORT GA	1	
41	00 2619 918 0	BUEGEL LINKS	5X105X 400	BRACKET L.H.	ETRIER GAU.	1	
42	00 0234 223 0	UNTERLEGSCHEIBE	8,4X23X1	WASHER	RONDELLE	2	
43	00 0234 285 0	UNTERLEGSCHEIBE	13X37X2	WASHER	RONDELLE	3	
44	00 0234 320 0	UNTERLEGSCHEIBE	8,4X23X3	WASHER	RONDELLE	2	
45	00 0237 928 0	SECHSKANTMUTTER	M 8	HEXAGONAL NUT	ECROU SIX PANS	2	
46	00 0242 442 0	SECHSKANTSCHRAUBE	M 6X30	HEXAGON HEAD BOLT	VIS SIX PANS	1	
47	00 2964 854 0	PLATTE		PLATE	PLAQUE	1	
48	00 0236 169 0	SECHSKANTMUTTER	M6	HEXAGONAL NUT	ECROU SIX PANS	4	
49	00 0239 392 0	CONTACT-SCHEIBE	B6 -6,1X18X1,4	CONTACT WASHER	RONDELLE CONTACT	4	

1) Ausrüstung

LW_F02_0120	Heckteil mit 3 Dosierwalzen
LW_F02_0200	Heckteil mit 2 Dosierwalzen

4) Bemerkungen

Prüfhinweis: „Vor einem Austausch die Prüf-, Mess- und Einstellhinweise aus der Unterlage Sensorik 0302 564 1 beachten!"

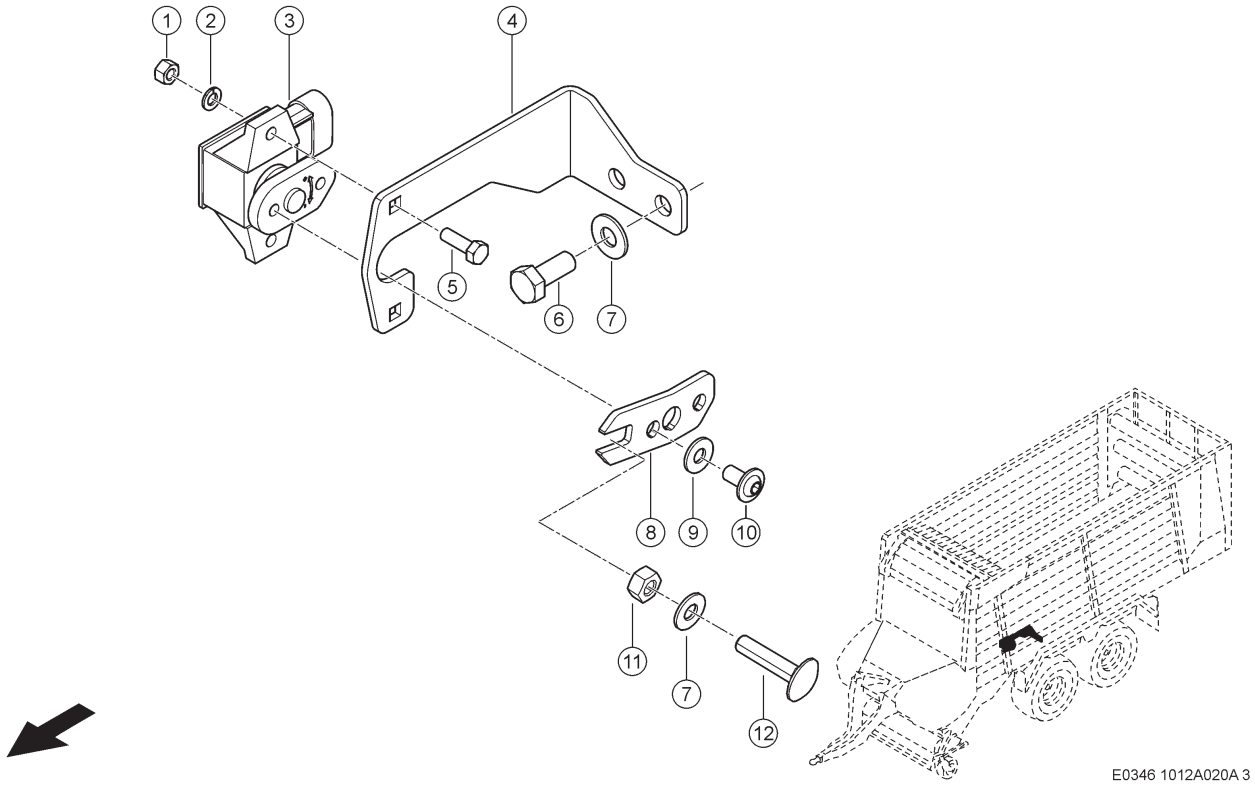

020 SENSOREN
020 SENSORS
020 CAPTEURS

Pos	Teilenummer	Bezeichnung	Abmessung	Description	Désignation	Menge	Bedingung
1	00 0237 216 0	SECHSKANTMUTTER	M05	HEXAGONAL NUT	ECROU SIX PANS	2	
2	00 0236 490 1	FEDERRING	5	SPRING WASHER	RONDELLE GROWER	2	
3	00 0011 780 1	WINKELSENSOR	51,4 X 24,8	ANGLE SENSOR	BLOC DETECTEUR	1	1)
4	00 1391 329 1	HALTER		SUPPORT	SUPPORT	1	
5	00 0233 918 0	SECHSKANTSCHRAUBE	M 5X16	HEXAGON HEAD BOLT	VIS SIX PANS	2	
6	00 0236 200 0	SECHSKANTSCHRAUBE	M8X20	HEXAGON HEAD BOLT	VIS SIX PANS	2	
7	00 0239 387 0	CONTACT-SCHEIBE	A8 -8,2X18X1,4	CONTACT WASHER	RONDELLE CONTACT	3	
8	00 1391 330 2	LASCHE		STRAP	PATTE	1	
9	00 0239 386 0	CONTACT-SCHEIBE	A6 -6,1X14X1,3	CONTACT WASHER	RONDELLE CONTACT	2	
10	00 0217 123 0	LINSENSCHRAUBE	M06X12	FILL-HEAD SCREW	VIS A TETE G.SUIF	2	
11	00 0236 170 0	SECHSKANTMUTTER	M8	HEXAGONAL NUT	ECROU SIX PANS	1	
12	00 0233 065 1	FLACHRUNDSCHRAUBE	M8X35-B=30-F =3-V=8,58	COACH BOLT	VIS A TETE BOMBEE	1	

1) Bemerkungen Prüfhinweis: „Vor einem Austausch die Prüf-, Mess- und Einstellhinweise aus der Unterlage Sensorik 0302 564 1 beachten!"

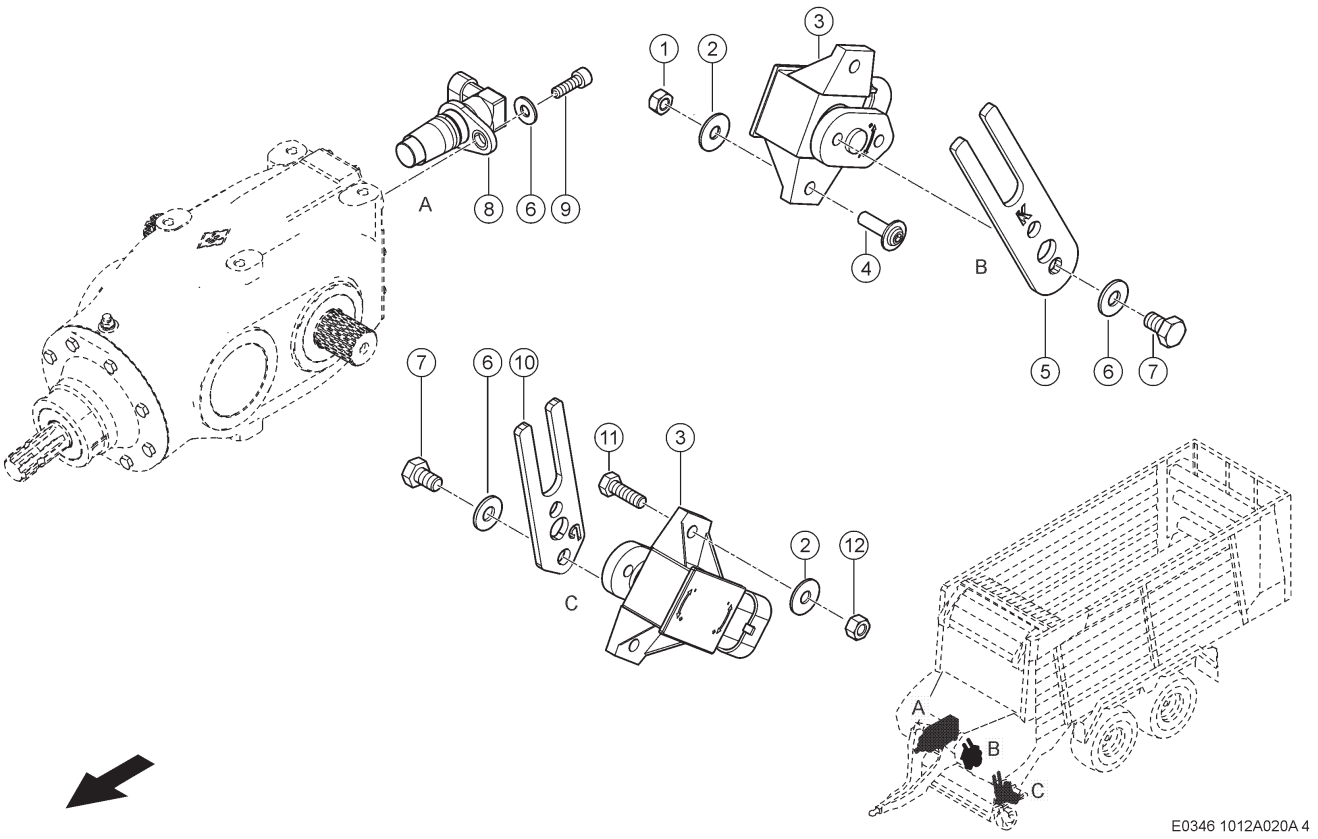

020 SENSOREN
020 SENSORS
020 CAPTEURS

Pos	Teilenummer	Bezeichnung	Abmessung	Description	Désignation	Menge	Bedingung
1	00 0233 599 0	SICHERUNGSMUTTER	M05	LOCK NUT	ÉCROU INDESSERRABLE	4	
2	00 0244 897 0	SCHEIBE	5-5,3X15X1,2	WASHER	RONDELLE	4	
3	00 0011 780 1	WINKELSENSOR	51,4 X 24,8	ANGLE SENSOR	BLOC DETECTEUR	2	1)
4	00 0216 541 0	SCHRAUBE	M5X16	SCREW	VIS	2	
5	00 1322 324 0	LASCHE	3X 24X 97	STRAP	PATTE	1	
6	00 0239 386 0	CONTACT-SCHEIBE	A6 -6,1X14X1,3	CONTACT WASHER	RONDELLE CONTACT	5	
7	00 0237 877 0	SECHSKANTSCHRAUBE	M6X10	HEXAGON HEAD BOLT	VIS SIX PANS	4	
8	00 2709 879 0	DREHZAHLSENSOR	GETRIEBE HALL 40MM	SPEED SENSOR	CAPTEUR DE VITESSE	1	
9	00 0237 466 0	SECHSKANTSCHRAUBE	M06X20	HEXAGON HEAD BOLT	VIS SIX PANS	1	
10	00 1322 484 0	LASCHE	3X 24X 83	STRAP	PATTE	1	
11	00 0233 918 0	SECHSKANTSCHRAUBE	M 5X16	HEXAGON HEAD BOLT	VIS SIX PANS	2	
12	00 0237 216 0	SECHSKANTMUTTER	M05	HEXAGONAL NUT	ECROU SIX PANS	2	

1) Bemerkungen Prüfhinweis: „Vor einem Austausch die Prüf-, Mess- und Einstellhinweise aus der Unterlage Sensorik 0302 564 1 beachten!"

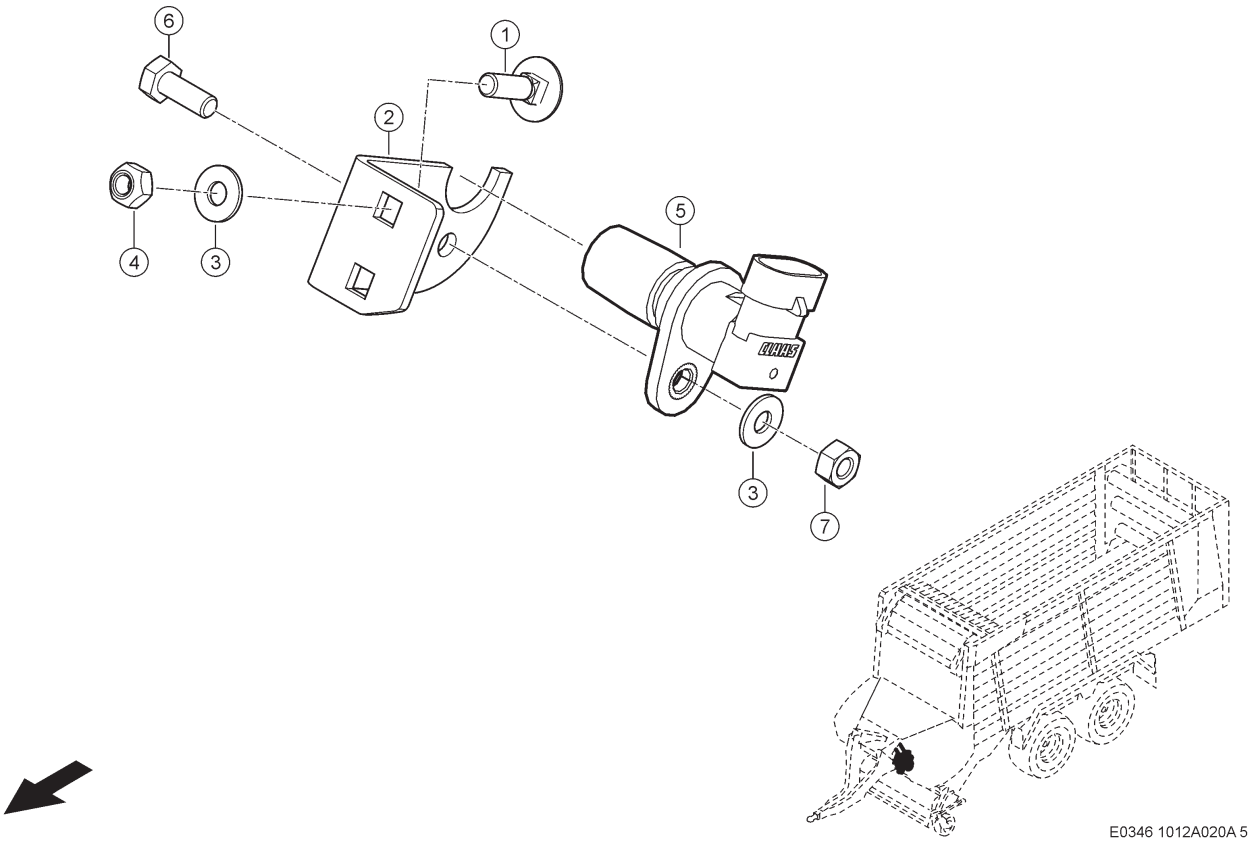

020 SENSOREN
020 SENSORS
020 CAPTEURS

Pos	Teilenummer	Bezeichnung	Abmessung	Description	Désignation	Menge	Bedingung
1	00 0233 689 0	FLACHRUNDSCHRAUBE	M 6X20X15	COACH BOLT	VIS A TETE BOMBEE	2	
2	00 1391 592 0	PLATTE	3X 35X 92	PLATE	PLAQUE	1	
3	00 0239 386 0	CONTACT-SCHEIBE	A6 -6,1X14X1,3	CONTACT WASHER	RONDELLE CONTACT	3	
4	00 0237 983 0	SECHSKANTMUTTER	M6	HEXAGONAL NUT	ECROU SIX PANS	2	
5	00 0011 810 1	DREHZAHLSENSOR	DIGITAL 12V DC	SPEED SENSOR	CAPTEUR DE VITESSE	1	
6	00 0237 465 0	SECHSKANTSCHRAUBE	M6X16	HEXAGON HEAD BOLT	VIS SIX PANS	1	
7	00 0236 169 0	SECHSKANTMUTTER	M6	HEXAGONAL NUT	ECROU SIX PANS	1	

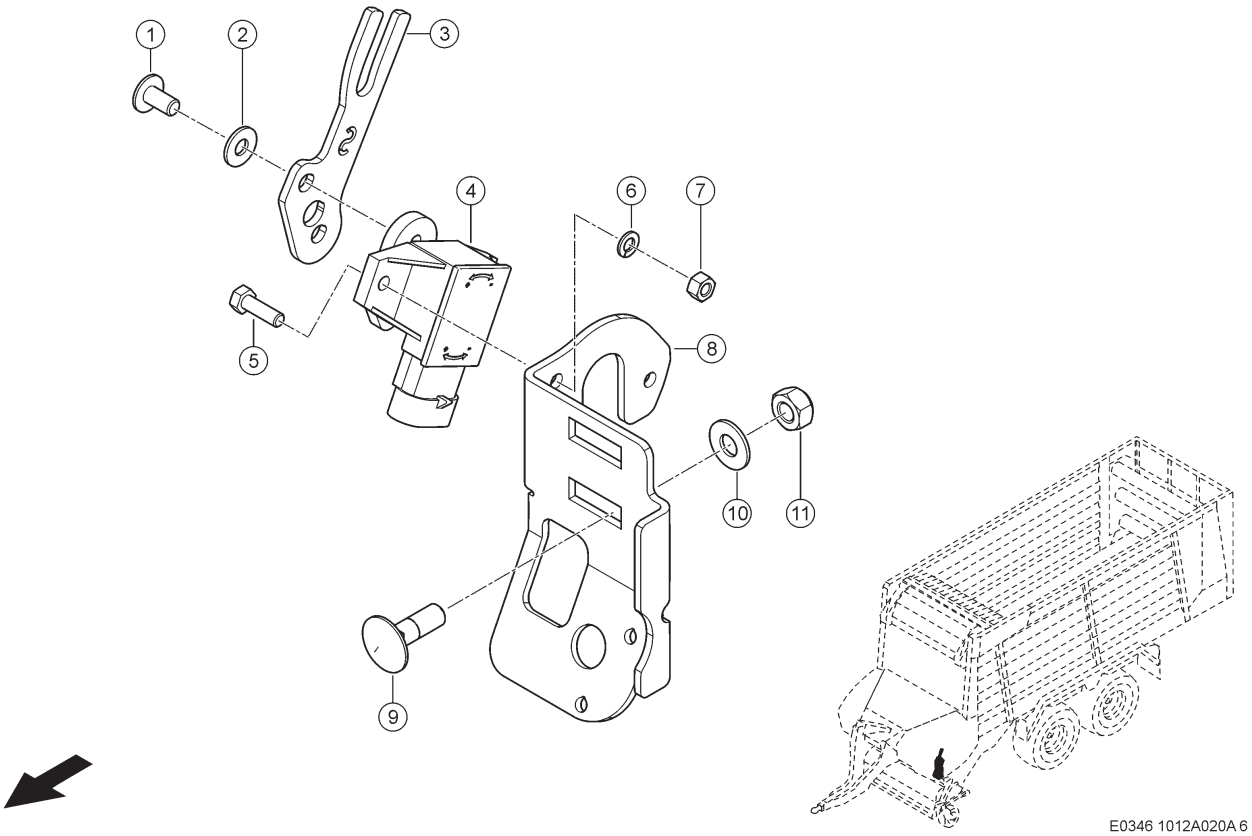

020 SENSOREN
020 SENSORS
020 CAPTEURS

Pos	Teilenummer	Bezeichnung	Abmessung	Description	Désignation	Menge	Bedingung
1	00 0217 123 0	LINSENSCHRAUBE	M06X12	FILL-HEAD SCREW	VIS A TETE G.SUIF	2	
2	00 0239 386 0	CONTACT-SCHEIBE	A6 -6,1X14X1,3	CONTACT WASHER	RONDELLE CONTACT	2	
3	00 1322 342 2	LASCHE	3X 36X 93	STRAP	PATTE	1	
4	00 0011 780 1	WINKELSENSOR	51,4 X 24,8	ANGLE SENSOR	BLOC DETECTEUR	1	1)
5	00 0233 918 0	SECHSKANTSCHRAUBE	M 5X16	HEXAGON HEAD BOLT	VIS SIX PANS	2	
6	00 0236 490 1	FEDERRING	5	SPRING WASHER	RONDELLE GROWER	2	
7	00 0237 216 0	SECHSKANTMUTTER	M05	HEXAGONAL NUT	ECROU SIX PANS	2	
8	00 1322 343 1	HALTER	3X116X 149	SUPPORT	SUPPORT	1	
9	00 0233 503 0	FLACHRUNDSCHRAUBE	M 8X 25	COACH BOLT	VIS A TETE BOMBEE	2	
10	00 0239 387 0	CONTACT-SCHEIBE	A8 -8,2X18X1,4	CONTACT WASHER	RONDELLE CONTACT	2	
11	00 0238 132 0	SICHERUNGSMUTTER	M8	LOCK NUT	ÉCROU INDESSERRABLE	2	

1) Bemerkungen Prüfhinweis: „Vor einem Austausch die Prüf-, Mess- und Einstellhinweise aus der Unterlage Sensorik 0302 564 1 beachten!"

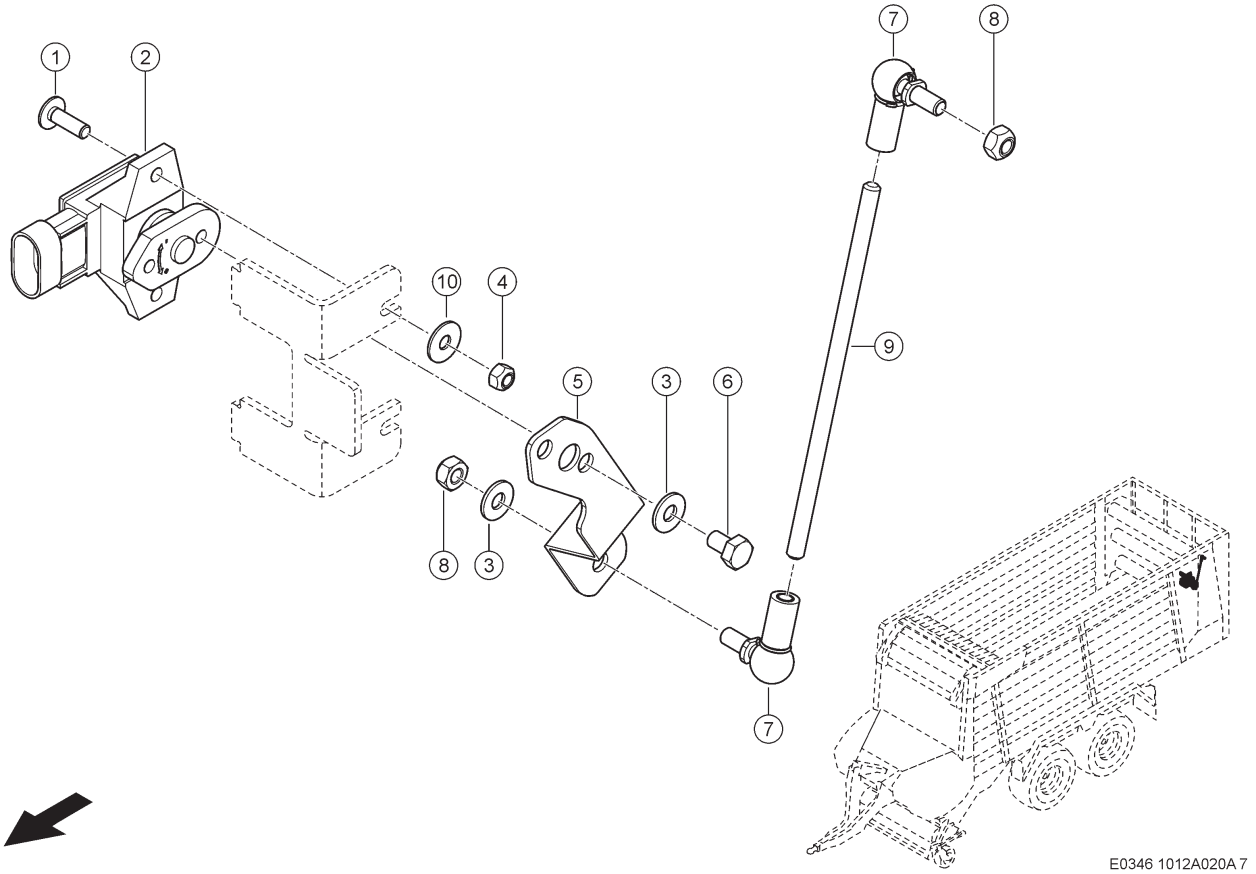

020 SENSOREN
020 SENSORS
020 CAPTEURS

Pos	Teilenummer	Bezeichnung	Abmessung	Description	Désignation	Menge	Bedingung
1	00 0216 541 0	SCHRAUBE	M5X16	SCREW	VIS	2	
2	00 0011 780 1	WINKELSENSOR	51,4 X 24,8	ANGLE SENSOR	BLOC DETECTEUR	1	1)
3	00 0239 386 0	CONTACT-SCHEIBE	A6 -6,1X14X1,3	CONTACT WASHER	RONDELLE CONTACT	3	
4	00 0233 599 0	SICHERUNGSMUTTER	M05	LOCK NUT	ÉCROU INDESSERRABLE	2	
5	00 1392 228 0	HEBEL	2X 28X 150	LEVER	LEVIER	1	
6	00 0237 877 0	SECHSKANTSCHRAUBE	M6X10	HEXAGON HEAD BOLT	VIS SIX PANS	2	
7	00 0238 240 0	WINKELGELENK	CS10	ANGULAR JOINT	ARTICUL.ANGULAIRE	2	
8	00 0237 983 0	SECHSKANTMUTTER	M6	HEXAGONAL NUT	ECROU SIX PANS	2	
9	00 1317 373 0	GEWINDESTANGE	M6X142	THREADED ROD	TIGE FILETEE	1	

1) Bemerkungen Prüfhinweis: „Vor einem Austausch die Prüf-, Mess- und Einstellhinweise aus der Unterlage Sensorik 0302 564 1 beachten!"

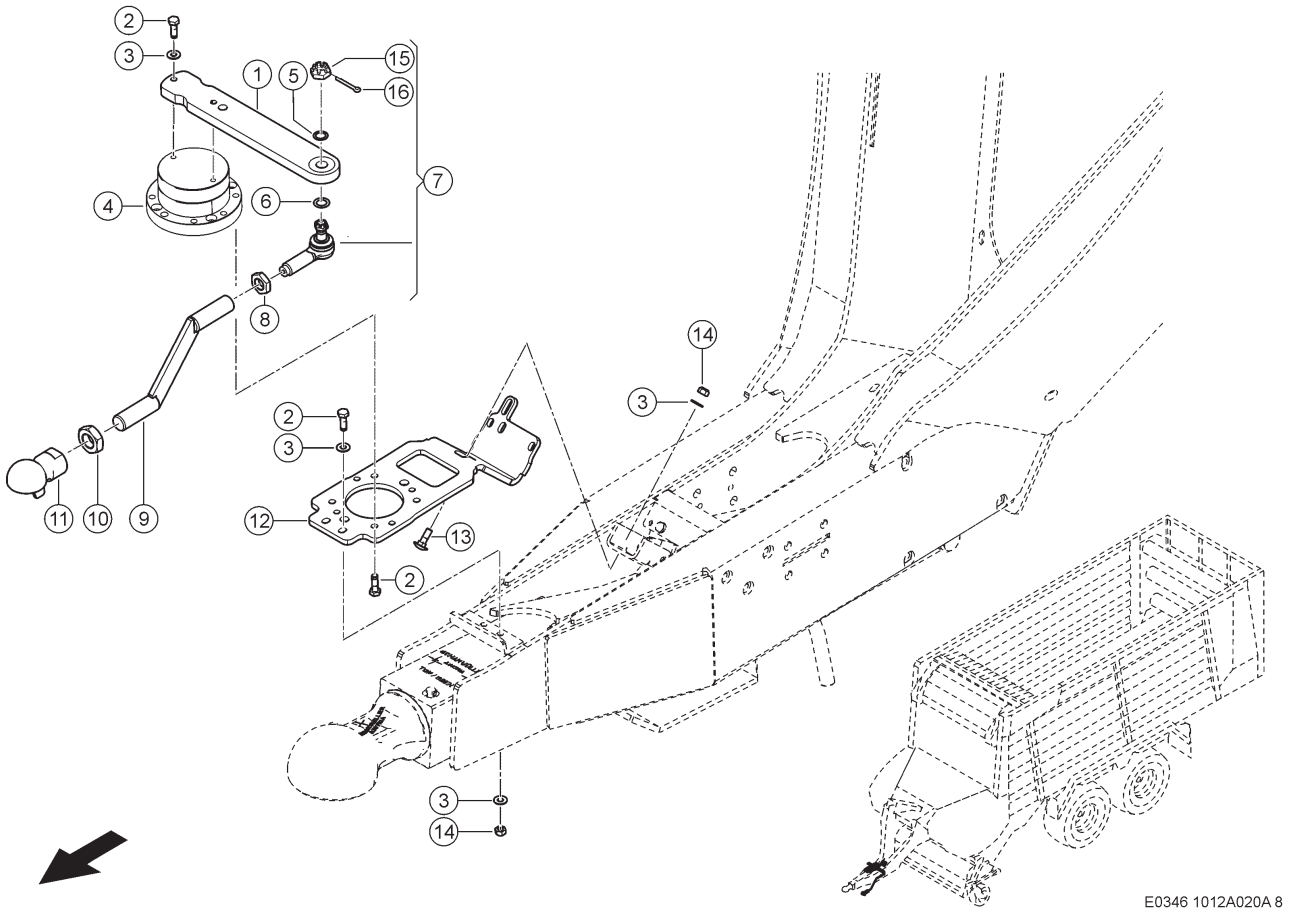

020 SENSOREN
020 SENSORS
020 CAPTEURS

Pos	Teilenummer	Bezeichnung	Abmessung	Description	Désignation	Menge	Bedingung
1	00 1391 029 0	PLATTE		PLATE	PLAQUE	1	
2	00 0233 243 0	SECHSKANTSCHRAUBE	M08X25-MKL	HEXAGON HEAD BOLT	VIS SIX PANS	9	
3	00 0239 387 0	CONTACT-SCHEIBE	A8 -8,2X18X1,4	CONTACT WASHER	RONDELLE CONTACT	9	
4	00 1325 295 1	WINKELSENSOR	ZSA ELECTR. DRAWBAR	ANGLE SENSOR	BLOC DETECTEUR	1	
5	00 0234 250 0	UNTERLEGSCHEIBE	18,5X28X1	WASHER	RONDELLE	1	
6	00 0216 789 0	PASSSCHEIBE	14X20X0,5	SHIM	RONDELLE-AJUSTAGE	1	
7	00 0219 929 0	KUGELGELENK		BALL JOINT	ROTULE	1	
8	00 0260 263 0	SECHSKANTMUTTER	M24X1,5-M=10	HEXAGONAL NUT	ECROU SIX PANS	1	
9	00 1325 293 2	STANGE		ROD	TIRANT	1	
10	00 0212 952 0	SECHSKANTMUTTER	M30X2	HEXAGONAL NUT	ECROU SIX PANS	1	
11	00 0138 294 0	GELENKKOPF	D=50	JOINT, HEAD	TETE D`ARTICULAT.	1	
12	00 1325 284 2	BLECH	8X130X 409	PLATE	TOLE	1	
13	00 0233 503 0	FLACHRUNDSCHRAUBE	M 8X 25	COACH BOLT	VIS A TETE BOMBEE	1	
14	00 0238 132 0	SICHERUNGSMUTTER	M8	LOCK NUT	ÉCROU INDESSERRABLE	4	
15	00 0631 135 0	KRONENMUTTER	M14X1,5	CASTELLATED NUT	ECROU CRENELE	1	
16	00 0236 152 0	SPLINT	3,2X22	SPLIT PIN	GOUPILLE FENDUE	1	

1)	**Ausrüstung**	LW_N04_0280	Zwangslenkung, elektronisch-hydraulisch
	Ausrüstung	LW_N04_0290	Zwangslenkung, elektronisch-hydraulisch

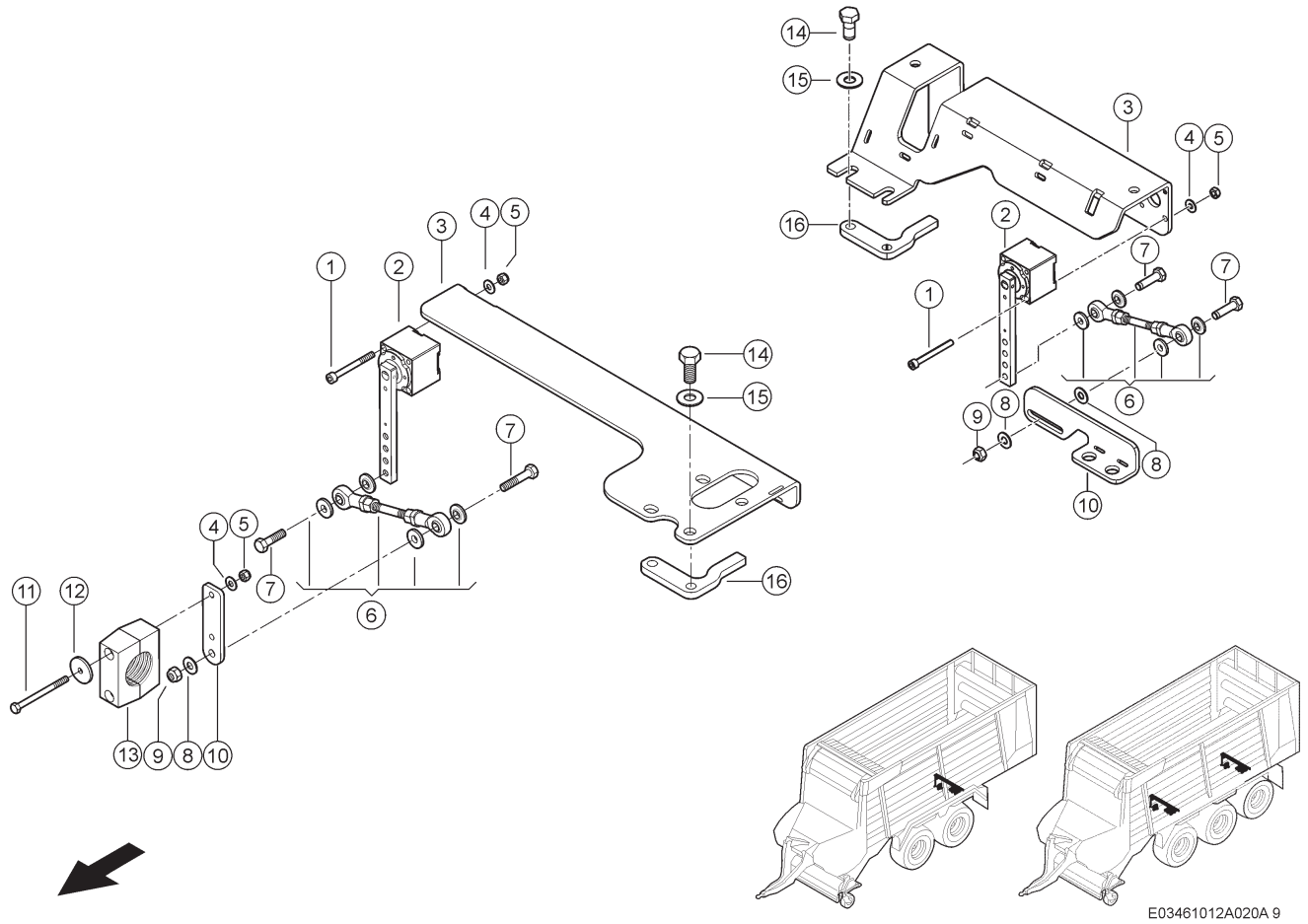

020 SENSOREN
020 SENSORS
020 CAPTEURS

Pos	Teilenummer	Bezeichnung	Abmessung	Description	Désignation	Menge	Bedingung
1	00 0242 222 0	ZYLINDERSCHRAUBE	M6X55	SOCKET HEAD SCREW	VIS CYLINDRIQUE	4	
2	00 1325 275 0	WINKELSENSOR	ZLA ELECTR. AXLE	ANGLE SENSOR	BLOC DETECTEUR	2	
3	00 2644 991 0	HALTER	5X211X 363	SUPPORT	SUPPORT	2	
4	00 0239 386 0	CONTACT-SCHEIBE	A6 -6,1X14X1,3	CONTACT WASHER	RONDELLE CONTACT	4	
5	00 0237 983 0	SECHSKANTMUTTER	M6	HEXAGONAL NUT	ECROU SIX PANS	4	
6	00 1391 076 0	GELENKKOPF		JOINT, HEAD	TETE D`ARTICULAT.	2	
7	00 0236 213 0	SECHSKANTSCHRAUBE	M8X35	HEXAGON HEAD BOLT	VIS SIX PANS	4	
8	00 0239 393 1	CONTACT-SCHEIBE	B8 -8,2X22X1,9	CONTACT WASHER	RONDELLE CONTACT	4	
9	00 0238 132 0	SICHERUNGSMUTTER	M8	LOCK NUT	ÉCROU INDESSERRABLE	4	
10	00 2644 989 2	HALTER	STOSSDAEMPFER GROSS	SUPPORT	SUPPORT	2	
14	00 0233 574 0	SECHSKANTSCHRAUBE	M12X25-MKL	HEXAGON HEAD BOLT	VIS SIX PANS	4	
15	00 0239 389 0	CONTACT-SCHEIBE	A12 -12,4X27X1,8	CONTACT WASHER	RONDELLE CONTACT	4	
16	00 1392 073 1	GEWINDEPLATTE	8X 76X 85	THREADED PLATE	PLAQUE FILETEE	2	

1) Ausrüstung

LW_N04_0280	Zwangslenkung, elektronisch-hydraulisch
LW_N04_0290	Zwangslenkung, elektronisch-hydraulisch

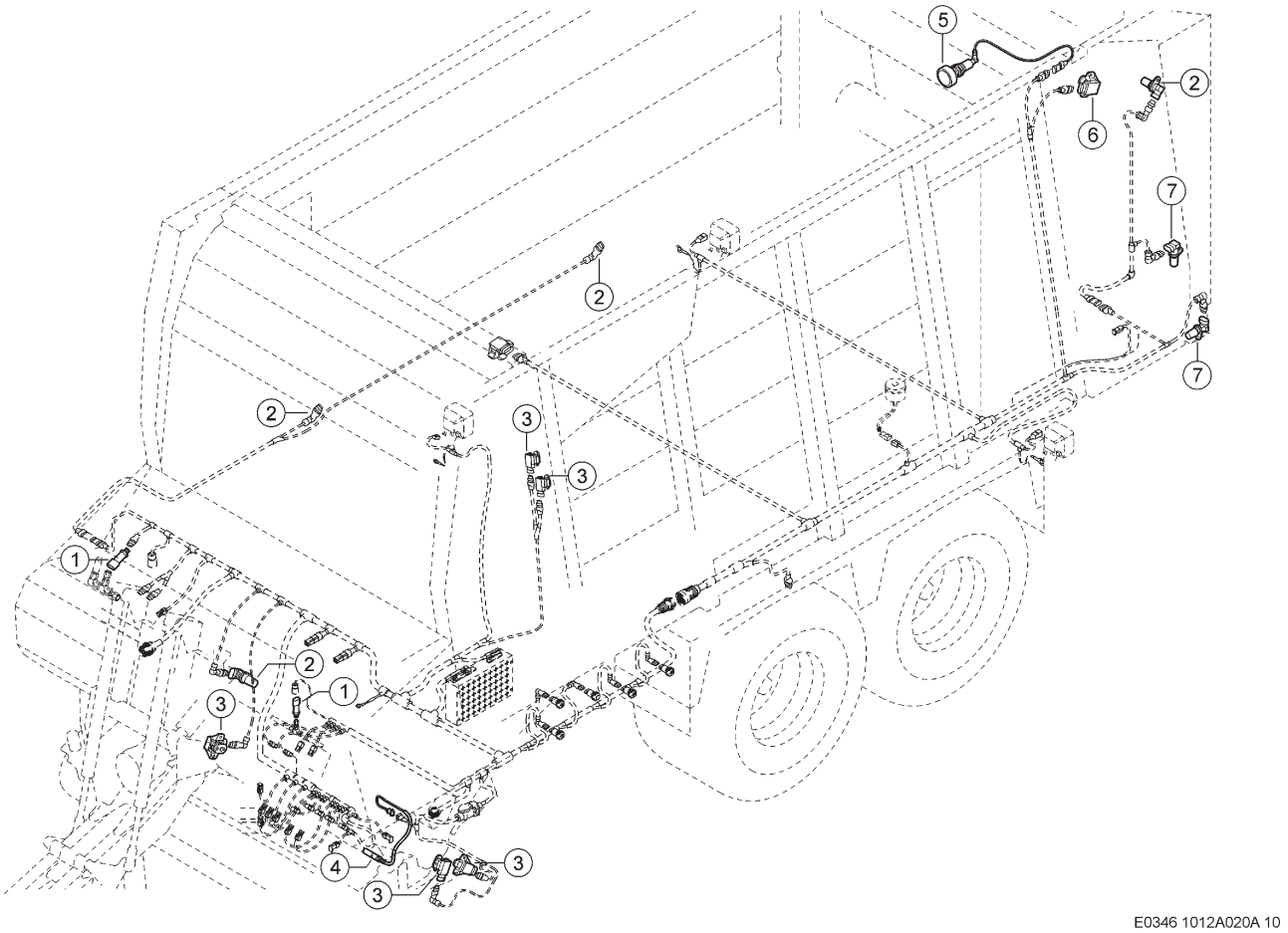

E0346 1012A020A 10

020 SENSOREN
020 SENSORS
020 CAPTEURS

Pos	Teilenummer	Bezeichnung	Abmessung	Description	Désignation	Menge	Bedingung
1	00 0011 719 1	DRUCKAUFNEHMER	250 BAR; L=48, 5/D=25,9/S	PRESSURE SENSOR	CAPTEUR PRESSION	2	
1	00 0216 724 0	VERSCHLUSSSTOPFEN	D20,8X13,5 M.BAJONETTSTU	PLUG	BOUCHON	1	
2	00 0011 810 1	DREHZAHLSENSOR	DIGITAL 12V DC	SPEED SENSOR	CAPTEUR DE VITESSE	4	
3	00 0011 780 1	WINKELSENSOR	51,4 X 24,8	ANGLE SENSOR	BLOC DETECTEUR	4	1)
4	77 0004 359 3	MESSZYLINDER	60 KN DRAFT SENSOR	MEASURING CYLIND.	CYLINDRE MESUREUR	1	
5	00 1322 681 0	KABELSATZ		WIRING LOOM	JEU DE CABLES	1	
6	00 0925 624 1	WINKELSENSOR	58,8/29/25	ANGLE SENSOR	BLOC DETECTEUR	1	
7	00 0011 815 3	SCHALTER	BERUEHRUNGS FREI	SWITCH	INTERRUPTEUR	4	

1) Bemerkungen Prüfhinweis: „Vor einem Austausch die Prüf-, Mess- und Einstellhinweise aus der Unterlage Sensorik 0302 564 1 beachten!"

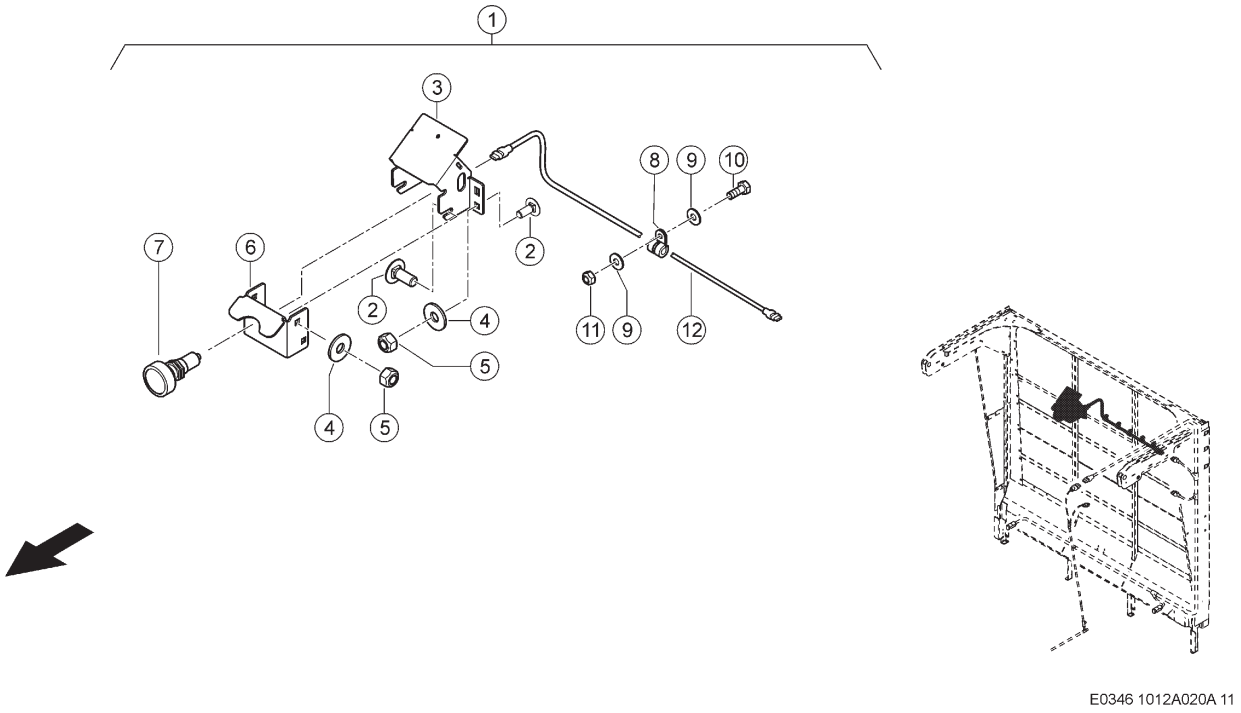

E0346 1012A020A 11

020 SENSOREN
020 SENSORS
020 CAPTEURS

Pos	Teilenummer	Bezeichnung	Abmessung	Description	Désignation	Menge	Bedingung
1	00 1325 865 1	SENSOR MO	FUELLSTANDSSENSOR	SENSOR AM	CAPTEUR AM	1	1)
2	00 0502 511 0	FLACHRUNDSCHRAUBE	M10X25X20-F=3	COACH BOLT	VIS A TETE BOMBEE	8	1)
3	00 1325 672 0	SENSORHALTER	4X140X 413	SENSOR BRACKET	SUPPORT CAPTEUR	1	1)
4	00 0239 394 1	CONTACT-SCHEIBE	B10 -10,2X27X2,4	CONTACT WASHER	RONDELLE CONTACT	8	1)
5	00 0237 947 0	SECHSKANTMUTTER	M10	HEXAGONAL NUT	ECROU SIX PANS	8	1)
6	00 1322 689 0	HALTER	4X139X 217	SUPPORT	SUPPORT	1	1)
7	00 1391 290 0	SENSOR		SENSOR	DETECTEUR	1	1)
8	00 0213 611 0	HALTERUNGSSCHELLE	D1-8X15	HOLDER CLAMP	COLLIER DE SERRAGE	7	1)
9	00 0239 386 0	CONTACT-SCHEIBE	A6 -6,1X14X1,3	CONTACT WASHER	RONDELLE CONTACT	14	1)
10	00 0237 465 0	SECHSKANTSCHRAUBE	M6X16	HEXAGON HEAD BOLT	VIS SIX PANS	7	1)
11	00 0237 983 0	SECHSKANTMUTTER	M6	HEXAGONAL NUT	ECROU SIX PANS	7	1)
12	00 1391 088 0	KABELSATZ		WIRING LOOM	JEU DE CABLES	1	1)

1) Ausrüstung

LW_R03_0140	Füllstandsensor an Heckklappe

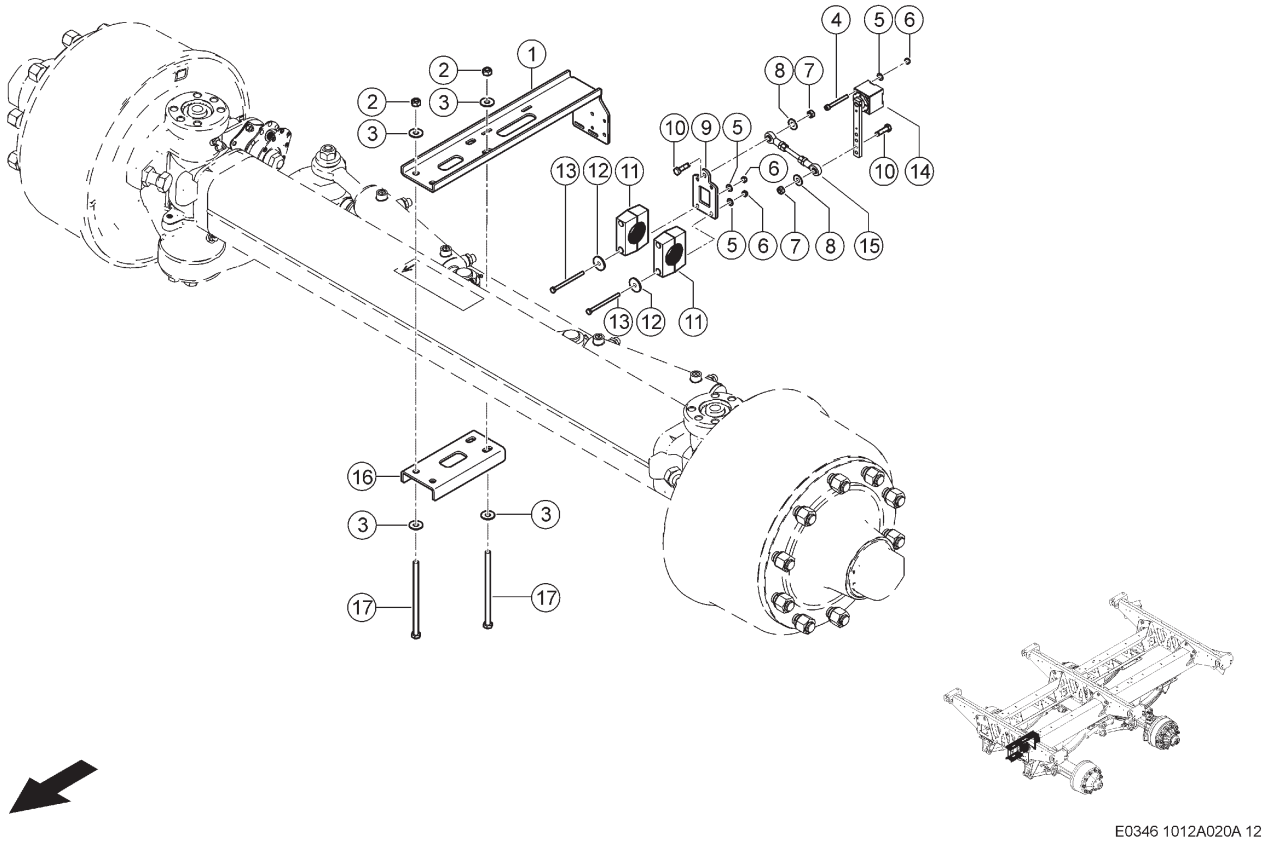

020 SENSOREN
020 SENSORS
020 CAPTEURS

Pos	Teilenummer	Bezeichnung	Abmessung	Description	Désignation	Menge	Bedingung
1	00 1325 297 1	PLATTE	5X117X 602	PLATE	PLAQUE	1	
2	00 0237 947 0	SECHSKANTMUTTER	M10	HEXAGONAL NUT	ECROU SIX PANS	4	
3	00 0239 394 1	CONTACT-SCHEIBE	B10 -10,2X27X2, 4	CONTACT WASHER	RONDELLE CONTACT	8	
4	00 0242 222 0	ZYLINDERSCHRAUBE	M6X55	SOCKET HEAD SCREW	VIS CYLINDRIQUE	2	
5	00 0239 386 0	CONTACT-SCHEIBE	A6 -6,1X14X1,3	CONTACT WASHER	RONDELLE CONTACT	6	
6	00 0237 983 0	SECHSKANTMUTTER	M6	HEXAGONAL NUT	ECROU SIX PANS	6	
7	00 0238 132 0	SICHERUNGSMUTTER	M8	LOCK NUT	ÉCROU INDESSERRABLE	2	
8	00 0239 393 1	CONTACT-SCHEIBE	B8 -8,2X22X1,9	CONTACT WASHER	RONDELLE CONTACT	2	
9	00 1325 299 1	HALTER	5X 65X 106	SUPPORT	SUPPORT	1	
10	00 0233 870 1	SECHSKANTSCHRAUBE	M8X30-MKL	HEXAGON HEAD BOLT	VIS SIX PANS	2	
11	00 0249 457 0	KLEMMHAELFTENPAAR	L KP-6-R-48, 3-PA	CLAMP	PIECE DE SERRAGE	2	
12	00 0236 823 0	UNTERLEGSCHEIBE	6,5X30X3	WASHER	RONDELLE	4	
13	00 0239 106 0	SECHSKANTSCHRAUBE	M 6X85	HEXAGON HEAD BOLT	VIS SIX PANS	4	
14	00 1325 275 0	WINKELSENSOR	ZLA ELECTR. AXLE	ANGLE SENSOR	BLOC DETECTEUR	1	
15	00 1391 076 0	GELENKKOPF		JOINT, HEAD	TETE D`ARTICULAT.	1	
16	00 1325 298 2	PLATTE	5X137X 205	PLATE	PLAQUE	1	
17	00 0237 427 0	SECHSKANTSCHRAUBE	M10X180	HEXAGON HEAD BOLT	VIS SIX PANS	4	

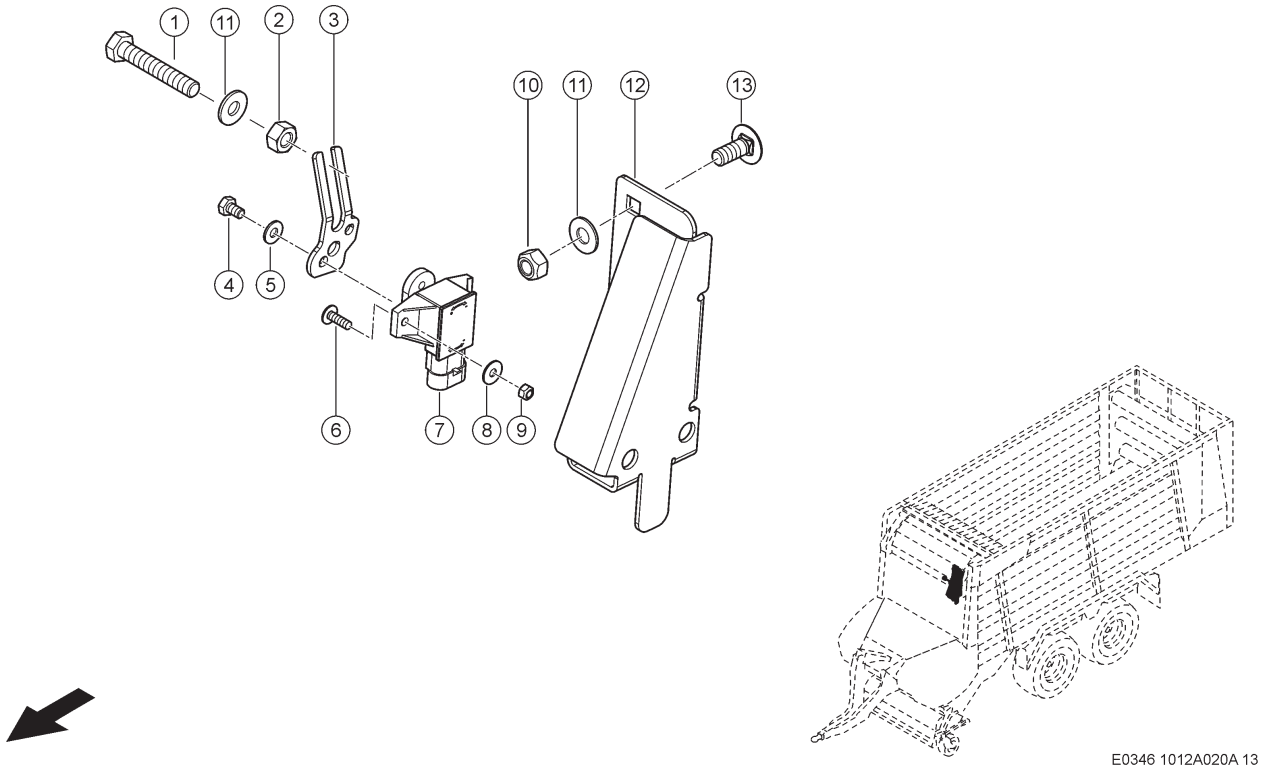

020 SENSOREN
020 SENSORS
020 CAPTEURS

Pos	Teilenummer	Bezeichnung	Abmessung	Description	Désignation	Menge	Bedingung
1	00 0235 221 1	SECHSKANTSCHRAUBE	M10X60	HEXAGON HEAD BOLT	VIS SIX PANS	1	1)
2	00 0236 171 0	SECHSKANTMUTTER	M10	HEXAGONAL NUT	ECROU SIX PANS	1	1)
3	00 1391 807 1	LASCHE	3X 32X 78	STRAP	PATTE	1	1)
4	00 0237 877 0	SECHSKANTSCHRAUBE	M6X10	HEXAGON HEAD BOLT	VIS SIX PANS	2	1)
5	00 0239 386 0	CONTACT-SCHEIBE	A6 -6,1X14X1,3	CONTACT WASHER	RONDELLE CONTACT	2	1)
6	00 0216 541 0	SCHRAUBE	M5X16	SCREW	VIS	2	1)
7	00 0011 780 1	WINKELSENSOR	51,4 X 24,8	ANGLE SENSOR	BLOC DETECTEUR	1	2)
8	00 0244 897 0	SCHEIBE	5-5,3X15X1,2	WASHER	RONDELLE	2	1)
9	00 0233 599 0	SICHERUNGSMUTTER	M05	LOCK NUT	ÉCROU INDESSERRABLE	2	1)
10	00 0237 947 0	SECHSKANTMUTTER	M10	HEXAGONAL NUT	ECROU SIX PANS	2	1)
11	00 0239 394 1	CONTACT-SCHEIBE	B10 -10,2X27X2,4	CONTACT WASHER	RONDELLE CONTACT	3	1)
12	00 1325 828 1	WINKEL	3X186X 232	ANGLE	ANGLE	1	1)
13	00 0502 511 0	FLACHRUNDSCHRAUBE	M10X25X20-F=3	COACH BOLT	VIS A TETE BOMBEE	2	1)

1)	**Ausrüstung**		
		LW_F06_0020	Frontklappe oben, hydraulisch klappbar
2)	**Ausrüstung**		
		LW_F06_0020	Frontklappe oben, hydraulisch klappbar
	Bemerkungen		Prüfhinweis: „Vor einem Austausch die Prüf-, Mess- und Einstellhinweise aus der Unterlage Sensorik 0302 564 1 beachten!“

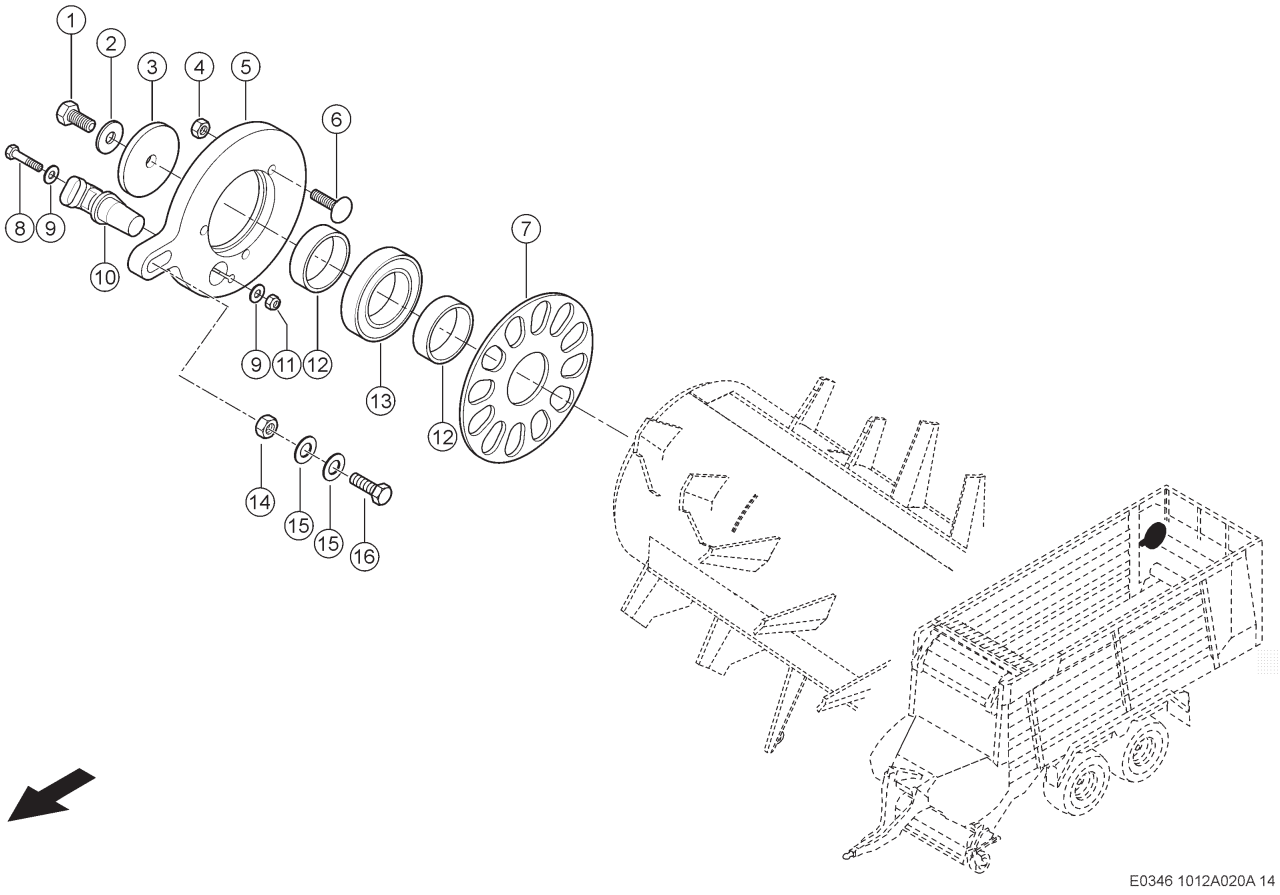

020 SENSOREN
020 SENSORS
020 CAPTEURS

Pos	Teilenummer	Bezeichnung	Abmessung	Description	Désignation	Menge	Bedingung
1	00 0233 396 0	SECHSKANTSCHRAUBE	M10X30-MKL	HEXAGON HEAD BOLT	VIS SIX PANS	1	1)
2	00 0239 394 1	CONTACT-SCHEIBE	B10 -10,2X27X2, 4	CONTACT WASHER	RONDELLE CONTACT	1	1)
3	00 0233 031 0	UNTERLEGSCHEIBE	13X62X6	WASHER	RONDELLE	1	1)
4	00 0236 170 0	SECHSKANTMUTTER	M8	HEXAGONAL NUT	ECROU SIX PANS	3	1)
5	00 1392 107 0	HALTER		SUPPORT	SUPPORT	1	1)
6	00 0236 442 0	FLACHRUNDSCHRAUBE	M 8X 30	COACH BOLT	VIS A TETE BOMBEE	3	1)
7	00 1392 106 0	SCHEIBE		WASHER	RONDELLE	1	1)
8	00 0235 505 0	SECHSKANTSCHRAUBE	M06X30	HEXAGON HEAD BOLT	VIS SIX PANS	1	1)
9	00 0239 386 0	CONTACT-SCHEIBE	A6 -6,1X14X1,3	CONTACT WASHER	RONDELLE CONTACT	2	1)
10	00 0011 810 1	DREHZAHLSENSOR	DIGITAL 12V DC	SPEED SENSOR	CAPTEUR DE VITESSE	1	1)
11	00 0237 983 0	SECHSKANTMUTTER	M6	HEXAGONAL NUT	ECROU SIX PANS	1	1)
12	00 1392 116 0	RING	45,5X 52X 15	RING	BAGUE	2	1)
13	00 0238 539 0	RILLENKUGELLAGER	6009-2RS* -45X75X16	GRVD.BALL BEARING	ROUL. GORGE PROF.	1	1)
14	00 0238 132 0	SICHERUNGSMUTTER	M8	LOCK NUT	ÉCROU INDESSERRABLE	1	1)
15	00 0239 387 0	CONTACT-SCHEIBE	A8 -8,2X18X1,4	CONTACT WASHER	RONDELLE CONTACT	2	1)
16	00 0244 223 0	SECHSKANTSCHRAUBE	M 8X50	HEXAGON HEAD BOLT	VIS SIX PANS	1	1)

1) Ausrüstung

LW_F02_0200	Heckteil mit 2 Dosierwalzen

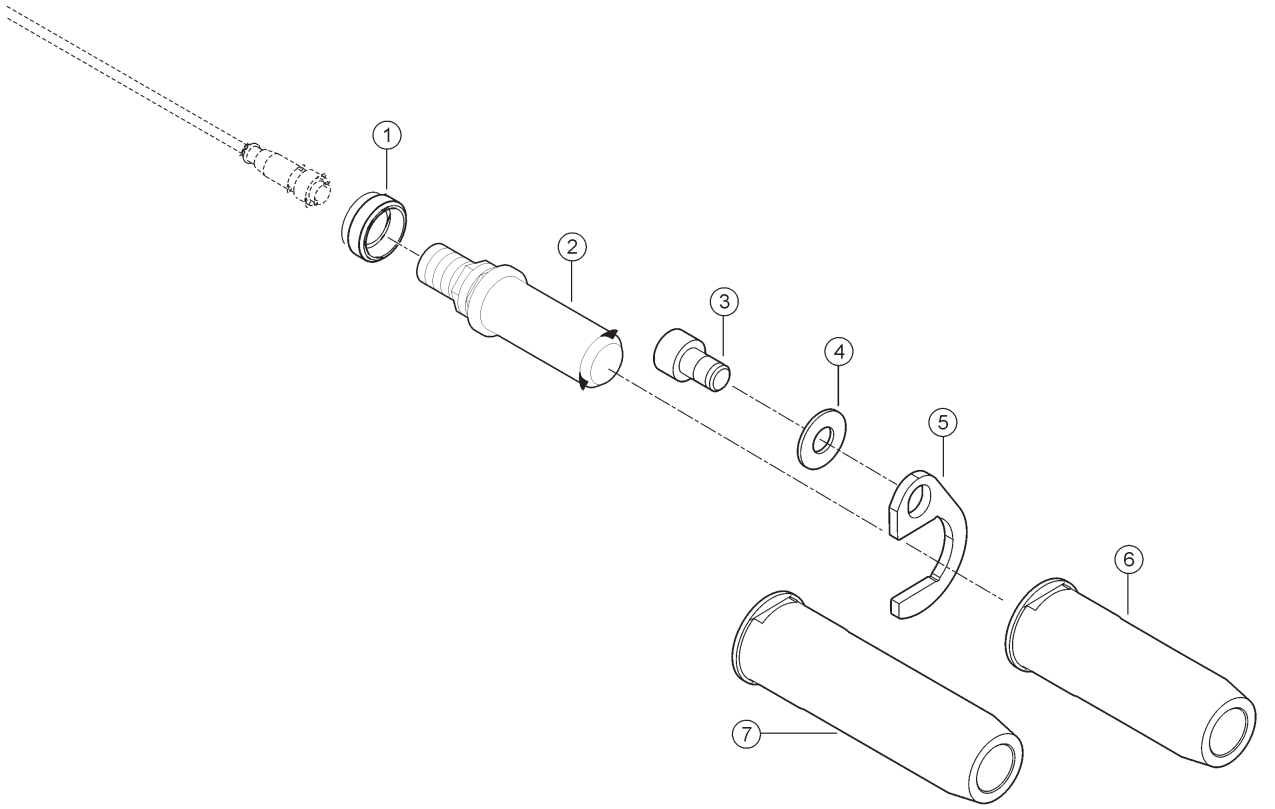

E0346 1012A020A 15

020 SENSOREN
020 SENSORS
020 CAPTEURS

Pos	Teilenummer	Bezeichnung	Abmessung	Description	Désignation	Menge	Bedingung
1	00 0623 341 0	KABELRING	B10X14X2	CABLE RING	PASSE-FIL	1	1)
2	00 1391 100 0	SENSOR		SENSOR	DETECTEUR	1	1)
3	00 0233 407 0	ZYLINDERSCHRAUBE	M10X 16-MKL	SOCKET HEAD SCREW	VIS CYLINDRIQUE	1	1)
4	00 0239 388 0	CONTACT-SCHEIBE	A 10 -10, 2X22X1,6	CONTACT WASHER	RONDELLE CONTACT	1	1)
5	00 1392 446 1	PLATTE	4X 34X 58	PLATE	PLAQUE	1	1)
6	00 1392 443 0	BUCHSE	D35X 93	BUSHING	DOUILLE	1	1)
7	00 1392 444 0	BUCHSE	D35X113	BUSHING	DOUILLE	1	1)

1) Ausrüstung

LW_N04_0280	Zwangslenkung, elektronisch-hydraulisch
LW_N04_0290	Zwangslenkung, elektronisch-hydraulisch

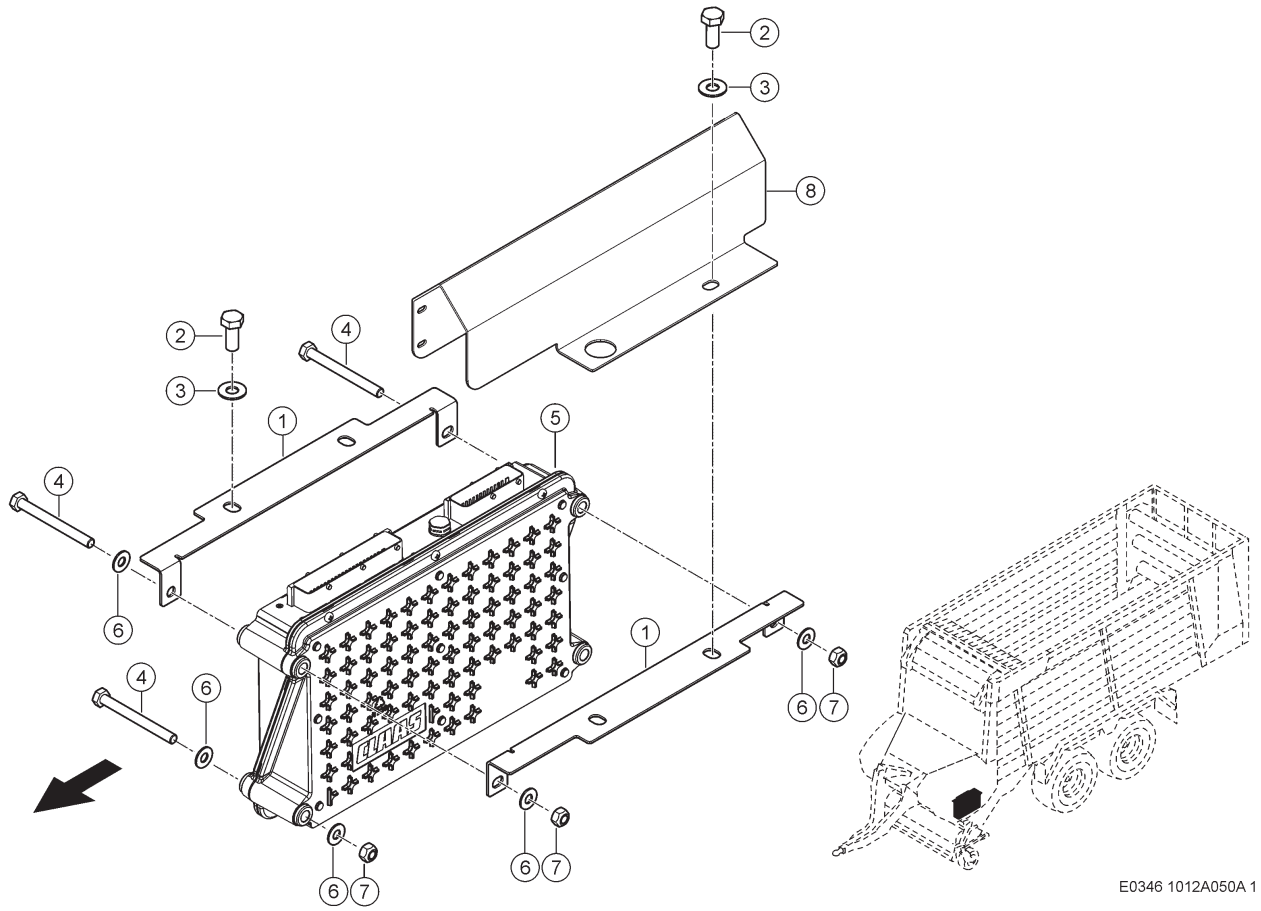

050 MODULE
050 MODULES
050 MODULES

Pos	Teilenummer	Bezeichnung	Abmessung	Description	Désignation	Menge	Bedingung
1	00 1391 228 1	HALTER LINKS	2X 73X 336	SUPPORT L.H.	SUPPORT GAUCHE	2	
2	00 0237 383 0	SECHSKANTSCHRAUBE	M10X25	HEXAGON HEAD BOLT	VIS SIX PANS	4	
3	00 0239 388 0	CONTACT-SCHEIBE	A 10 -10, 2X22X1,6	CONTACT WASHER	RONDELLE CONTACT	4	
4	00 0237 452 0	SECHSKANTSCHRAUBE	M 8X85	HEXAGON HEAD BOLT	VIS SIX PANS	4	
5	00 1811 831 0	HARDWARE	UM3-VARIANTE SLG	HARDWARE	MATERIEL	1	
6	00 0239 387 0	CONTACT-SCHEIBE	A8 -8,2X18X1,4	CONTACT WASHER	RONDELLE CONTACT	8	
7	00 0238 132 0	SICHERUNGSMUTTER	M8	LOCK NUT	ÉCROU INDESSERRABLE	4	
8	00 2621 034 1	ABDECKBLECH		COVER PLATE	TÔLE-RECOUVREMENT	1	

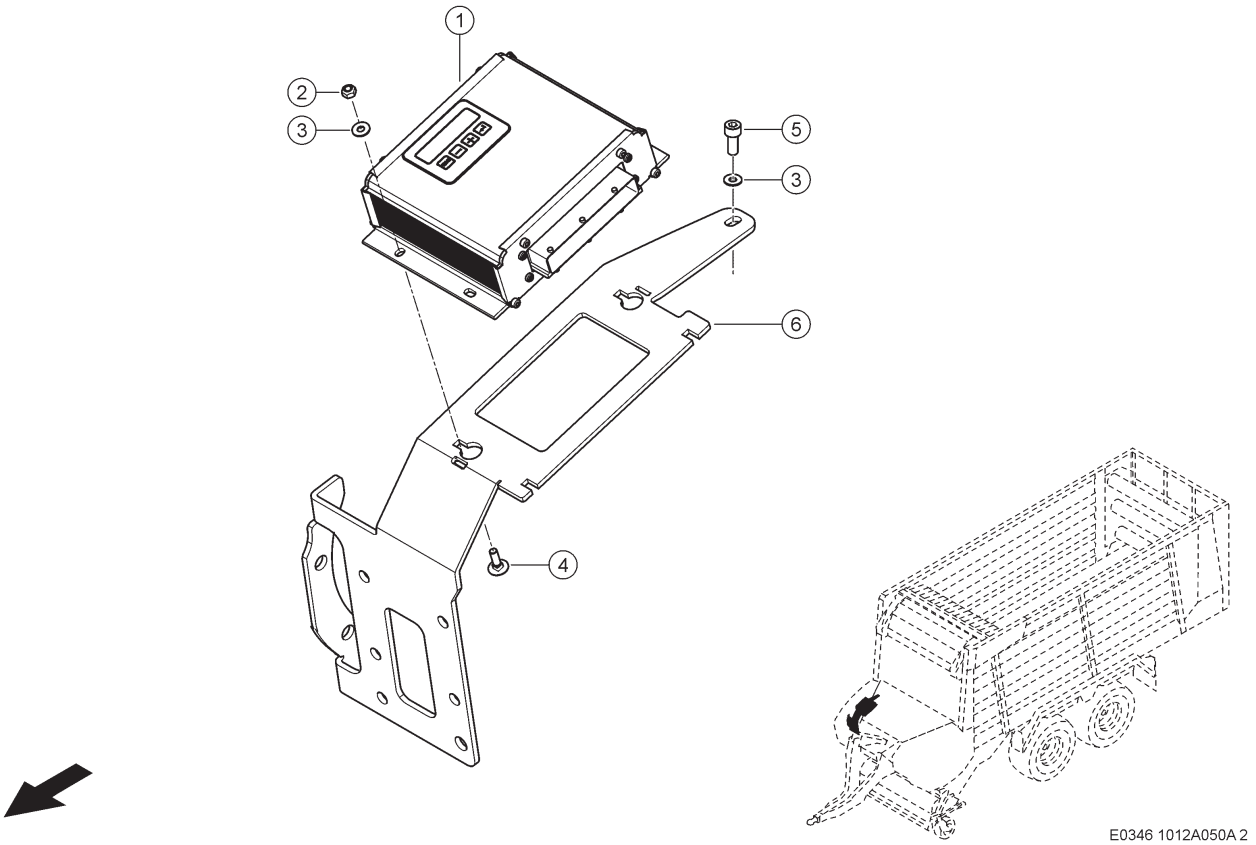

050 MODULE
050 MODULES
050 MODULES

Pos	Teilenummer	Bezeichnung	Abmessung	Description	Désignation	Menge	Bedingung
1	00 1391 050 3	MODUL	"LENKRECHNER"	MODULE	MODULE	1	1)
2	00 0237 983 0	SECHSKANTMUTTER	M6	HEXAGONAL NUT	ECROU SIX PANS	4	1)
3	00 0239 386 0	CONTACT-SCHEIBE	A6 -6,1X14X1,3	CONTACT WASHER	RONDELLE CONTACT	5	1)
4	00 0233 689 0	FLACHRUNDSCHRAUBE	M 6X20X15	COACH BOLT	VIS A TETE BOMBEE	4	1)
5	00 0214 749 0	ZYLINDERSCHRAUBE	M 8X 20	SOCKET HEAD SCREW	VIS CYLINDRIQUE	1	1)
6	00 1392 417 2	HALTER	5X226X 608	SUPPORT	SUPPORT	1	1)

1) Ausrüstung

LW_N04_0280	Zwangslenkung, elektronisch-hydraulisch
LW_N04_0290	Zwangslenkung, elektronisch-hydraulisch

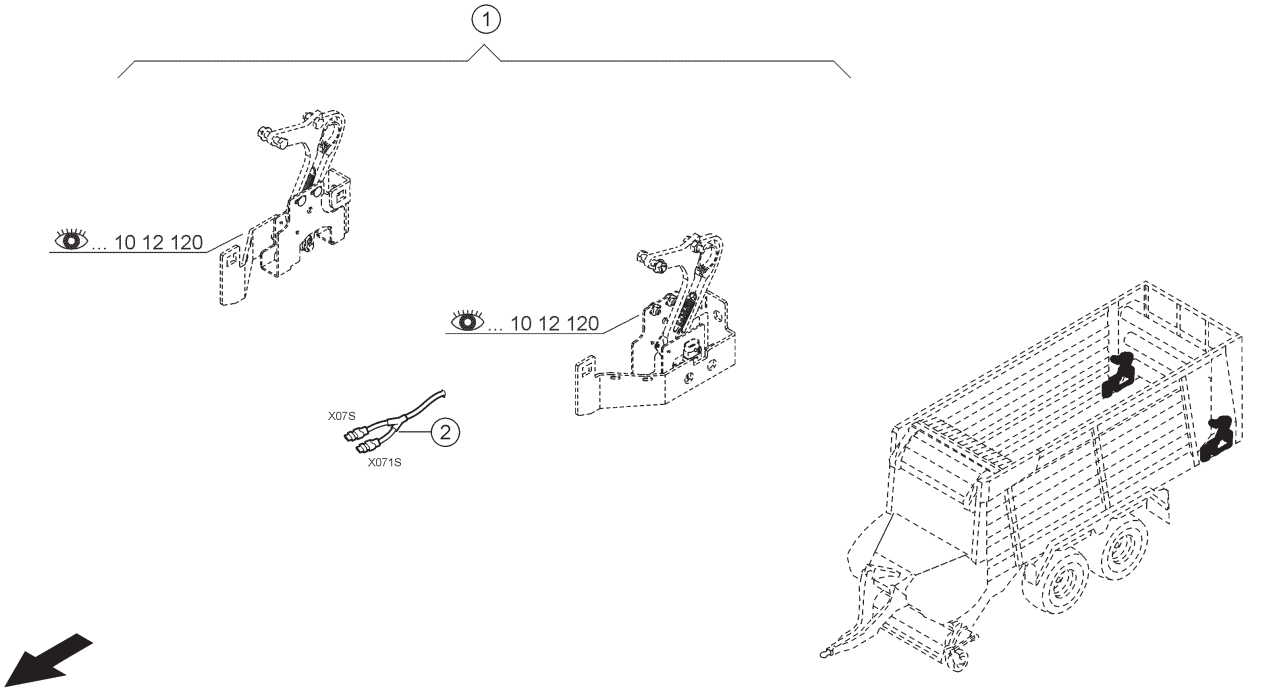

E0346 1012A900A 1

900 NACHRÜSTSATZ
900 RETROFIT KIT
900 COLLECTION D'ADAPTATION

Pos	Teilenummer	Bezeichnung	Abmessung	Description	Désignation	Menge	Bedingung
1	00 2624 274 0	SENSOR	HECKKLAPPENV ERRIEGELUNG	SENSOR	DETECTEUR	1	
2	00 2619 941 0	KABELSATZ	P/S-WAGEN ERKENNUNG	WIRING LOOM	JEU DE CABLES	1	

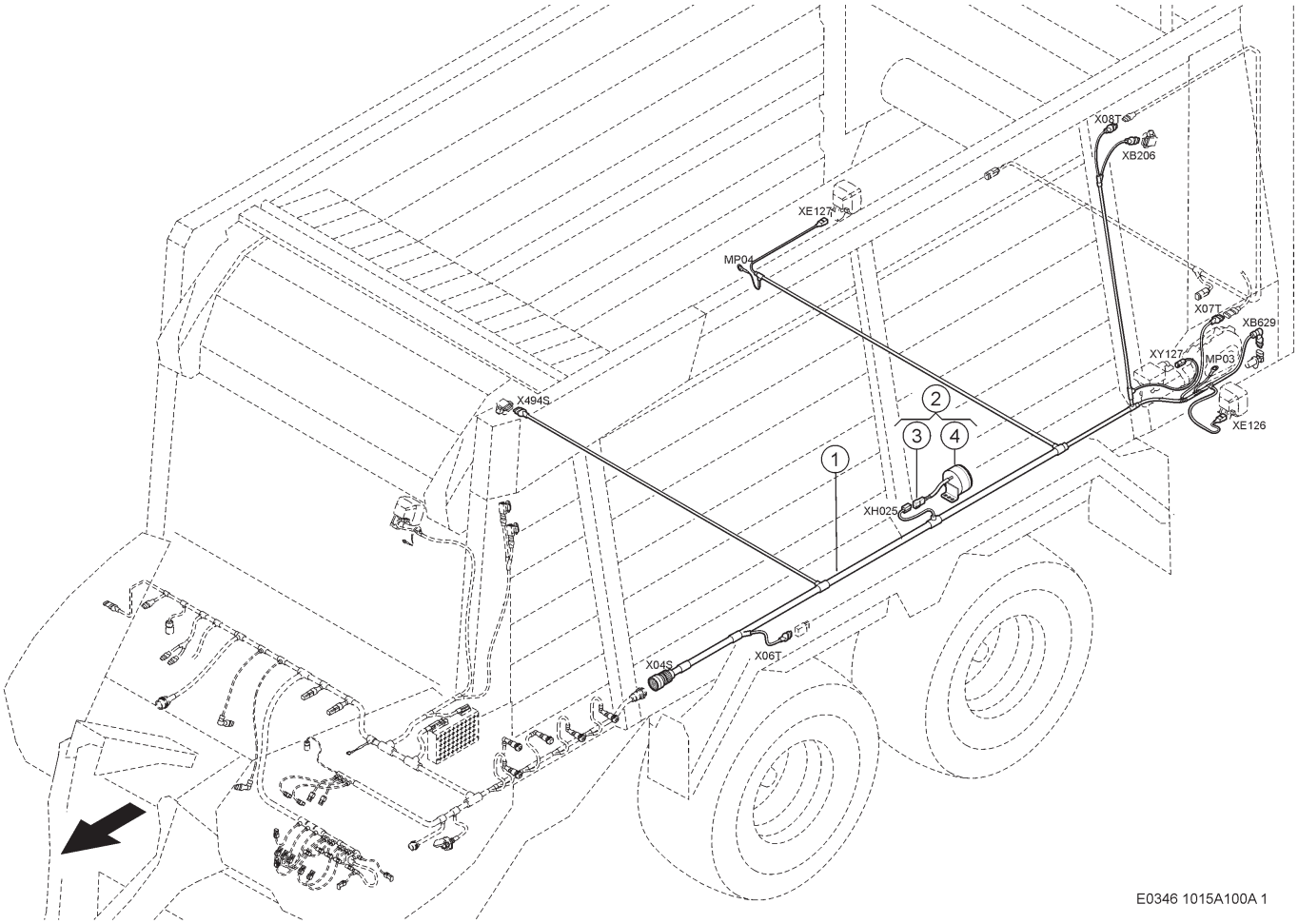

100 KABELSATZ
100 WIRING LOOM
100 JEU DE CÂBLE

Pos	Teilenummer	Bezeichnung	Abmessung	Description	Désignation	Menge	Bedingung
1	00 1391 083 7	KABELSATZ	HECK	WIRING LOOM	JEU DE CABLES	1	
2	00 0825 515 0	SIGNALGEBER		WARNING DEVICE	AVERTISSEUR	1	
3	00 0233 795 0	FLACHSTECKERGEH.	6,3 2-POLIG	FLAT PLUG HOUSING	BOITE A FICHES	1	
3	00 0178 762 0	FLACHSTECKER	B6,3-2,5 (1,5-2,5)	FLAT PLUG	PRISE PLATE	2	
4	00 0835 074 0	SIGNALGEBER	WERMER SIG.	WARNING DEVICE	AVERTISSEUR	1	

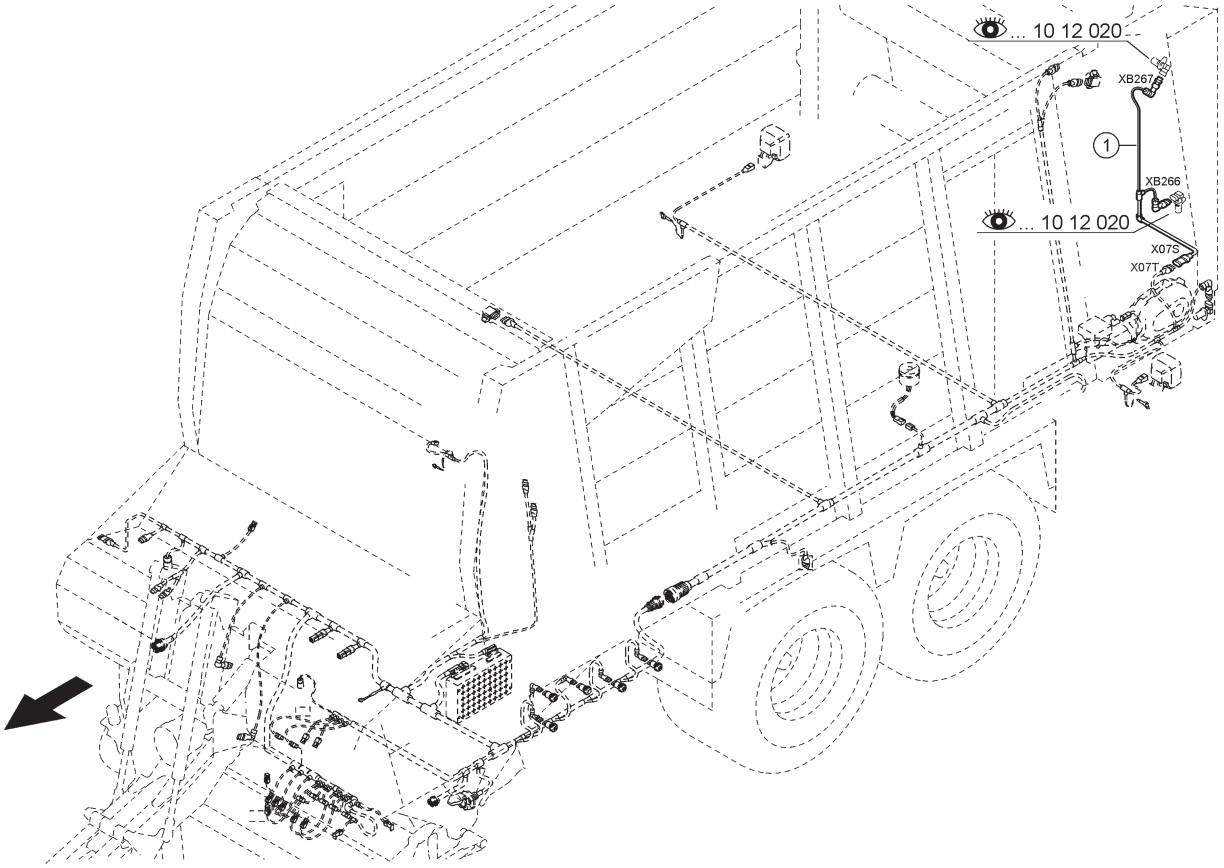

E0346 1015A100A 2

100 KABELSATZ
100 WIRING LOOM
100 JEU DE CÂBLE

Pos	Teilenummer	Bezeichnung	Abmessung	Description	Désignation	Menge	Bedingung
1	00 1391 084 2	KABELSATZ	DOSIERWALZE NMOD.	WIRING LOOM	JEU DE CABLES	1	1)

1)	**Ausrüstung**		
		LW_F02_0120	Heckteil mit 3 Dosierwalzen
	Bemerkungen		Dosierwalze

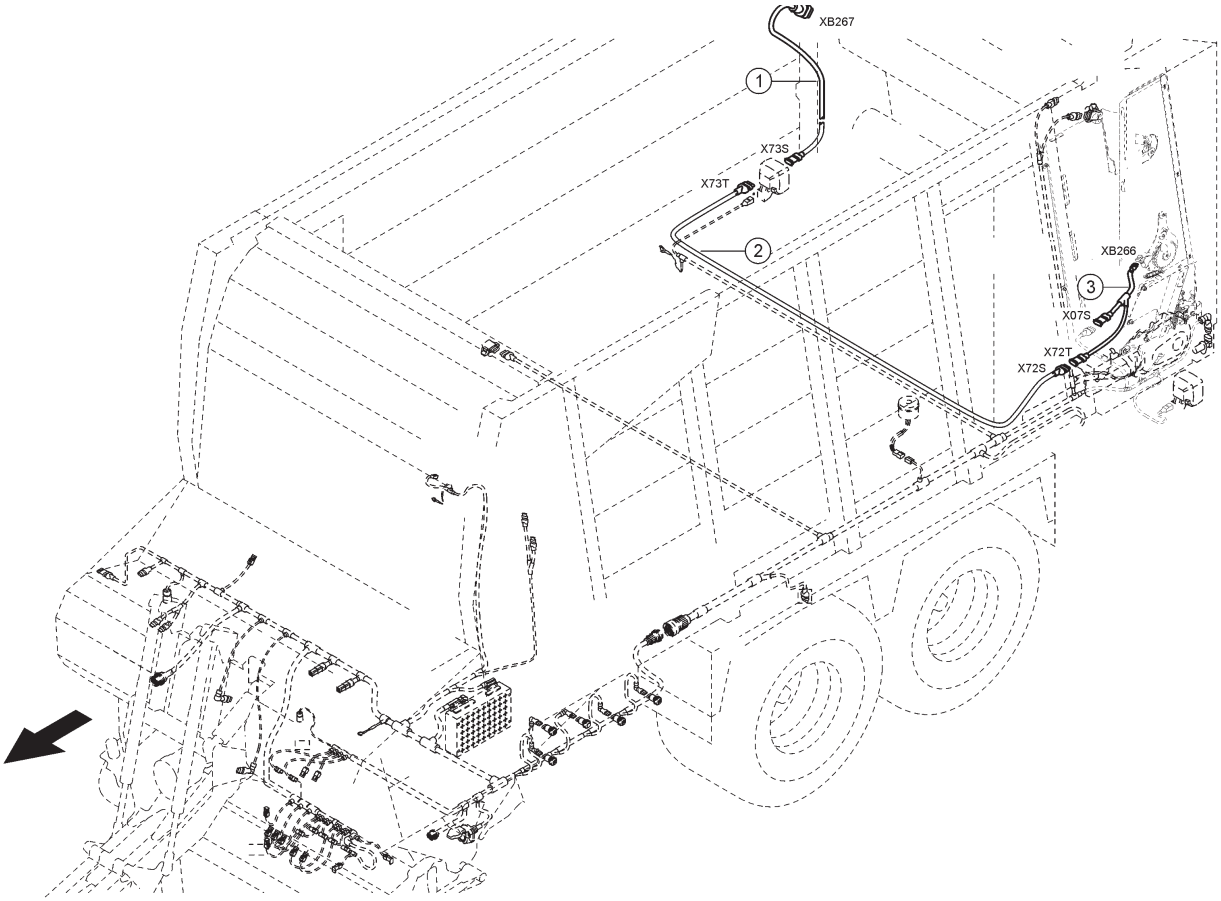

E0346 1015A100A 3

100 KABELSATZ
100 WIRING LOOM
100 JEU DE CÂBLE

Pos	Teilenummer	Bezeichnung	Abmessung	Description	Désignation	Menge	Bedingung
1	00 2666 432 0	KABELSATZ	2 WALZEN MODUL	WIRING LOOM	JEU DE CABLES	1	1)
2	00 2666 431 0	KABELSATZ	2 WALZEN MODUL	WIRING LOOM	JEU DE CABLES	1	1)
3	00 2666 430 0	KABELSATZ	2 WALZEN MODUL	WIRING LOOM	JEU DE CABLES	1	1)

1)	**Ausrüstung**		
		LW_F02_0200	Heckteil mit 2 Dosierwalzen
	Bemerkungen		Dosierwalze

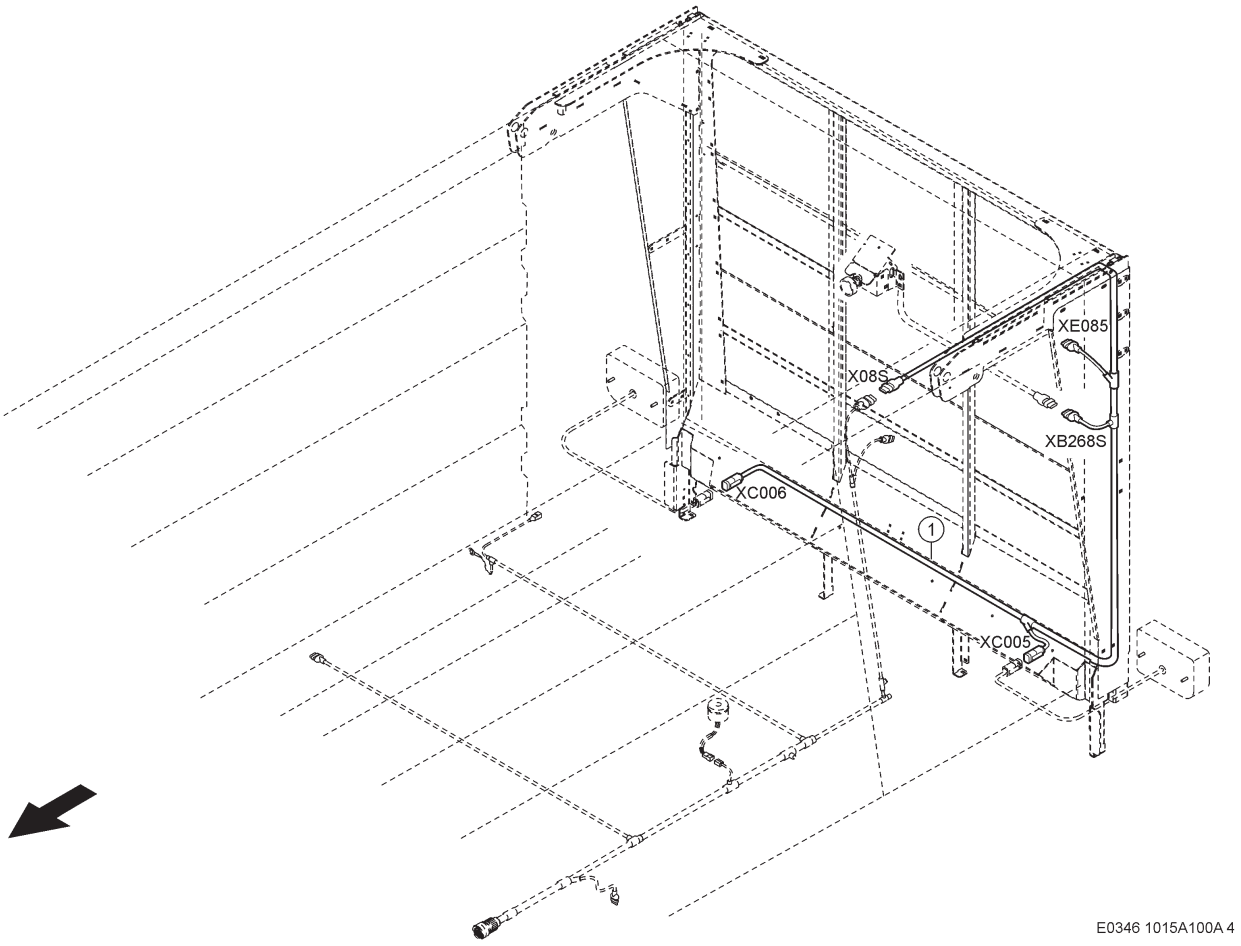

100 KABELSATZ
100 WIRING LOOM
100 JEU DE CÂBLE

Pos	Teilenummer	Bezeichnung	Abmessung	Description	Désignation	Menge	Bedingung
1	00 1391 086 3	KABELSATZ	HECKKLAPPE	WIRING LOOM	JEU DE CABLES	1	1)

1)	**Bemerkungen**	Heckklappe

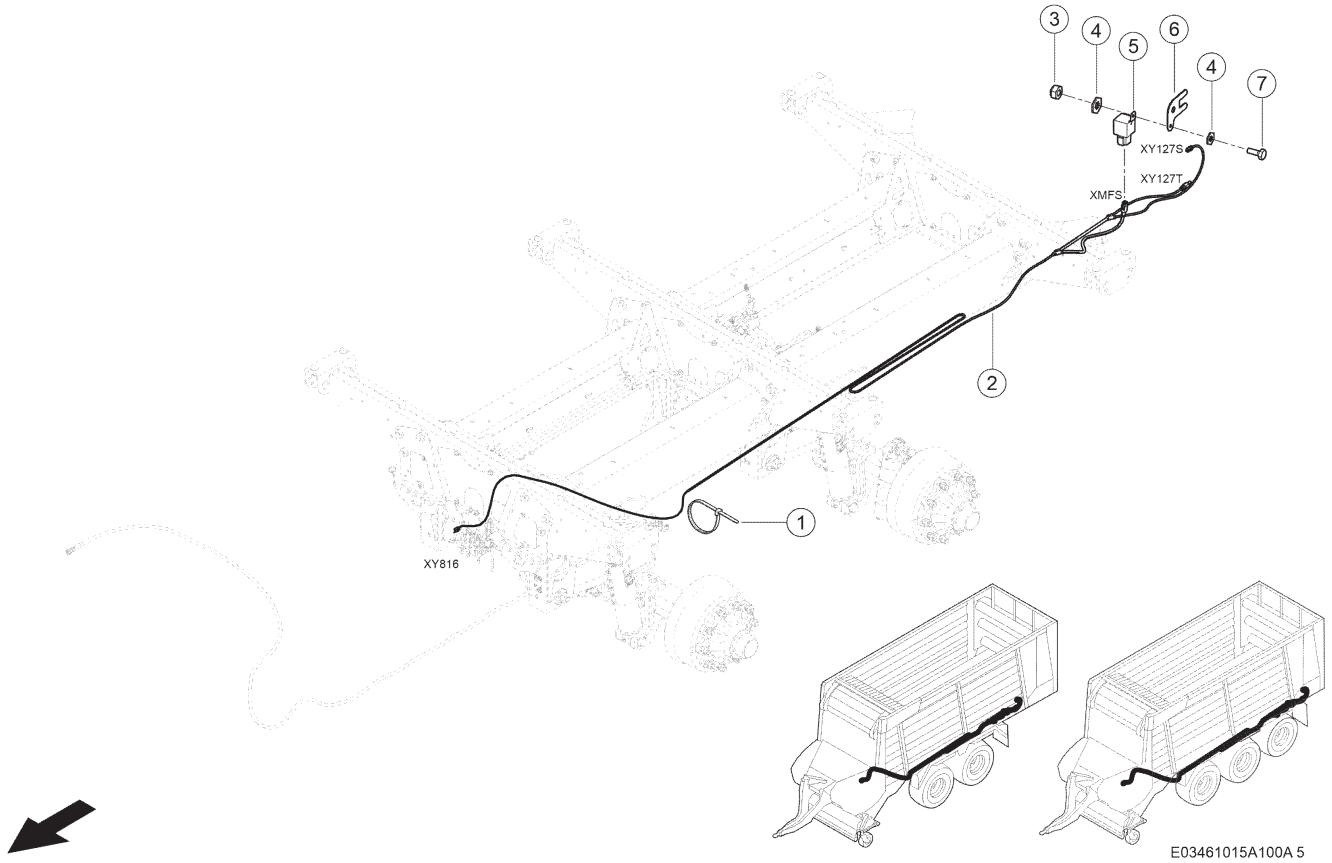

100 KABELSATZ
100 WIRING LOOM
100 JEU DE CÂBLE

Pos	Teilenummer	Bezeichnung	Abmessung	Description	Désignation	Menge	Bedingung
1	00 0237 871 0	KABELBINDER	4,8X188X1,3	CABLE TIE	SERRE-CÂBLE	25	1)
2	00 2915 982 1	KABELSATZ	CARGOS AUSGLEICH HP-FAHR	WIRING LOOM	JEU DE CABLES	1	1)
3	00 0237 983 0	SECHSKANTMUTTER	M6	HEXAGONAL NUT	ECROU SIX PANS	1	1)
4	00 0239 386 0	CONTACT-SCHEIBE	A6 -6,1X14X1,3	CONTACT WASHER	RONDELLE CONTACT	2	1)
5	00 2917 287 0	RELAIS	4S IMP / 1S ESV	RELAY	RELAIS	1	1)
6	00 2932 858 0	PLATTE		PLATE	PLAQUE	1	1)
7	00 0237 465 0	SECHSKANTSCHRAUBE	M6X16	HEXAGON HEAD BOLT	VIS SIX PANS	1	1)

1) Ausrüstung

LW_N08_0620	Tandemachse, Achslast 18 t, mit hydraulischem Ausgleich
LW_N08_0640	Tandemachse, Achslast 20 t, mit hydraulischem Ausgleich
LW_N08_0650	Tridemachse, Achslast 27 t, mit hydraulischem Ausgleich
LW_N08_0660	Tridemachse, Achslast 30 t, mit hydraulischem Ausgleich

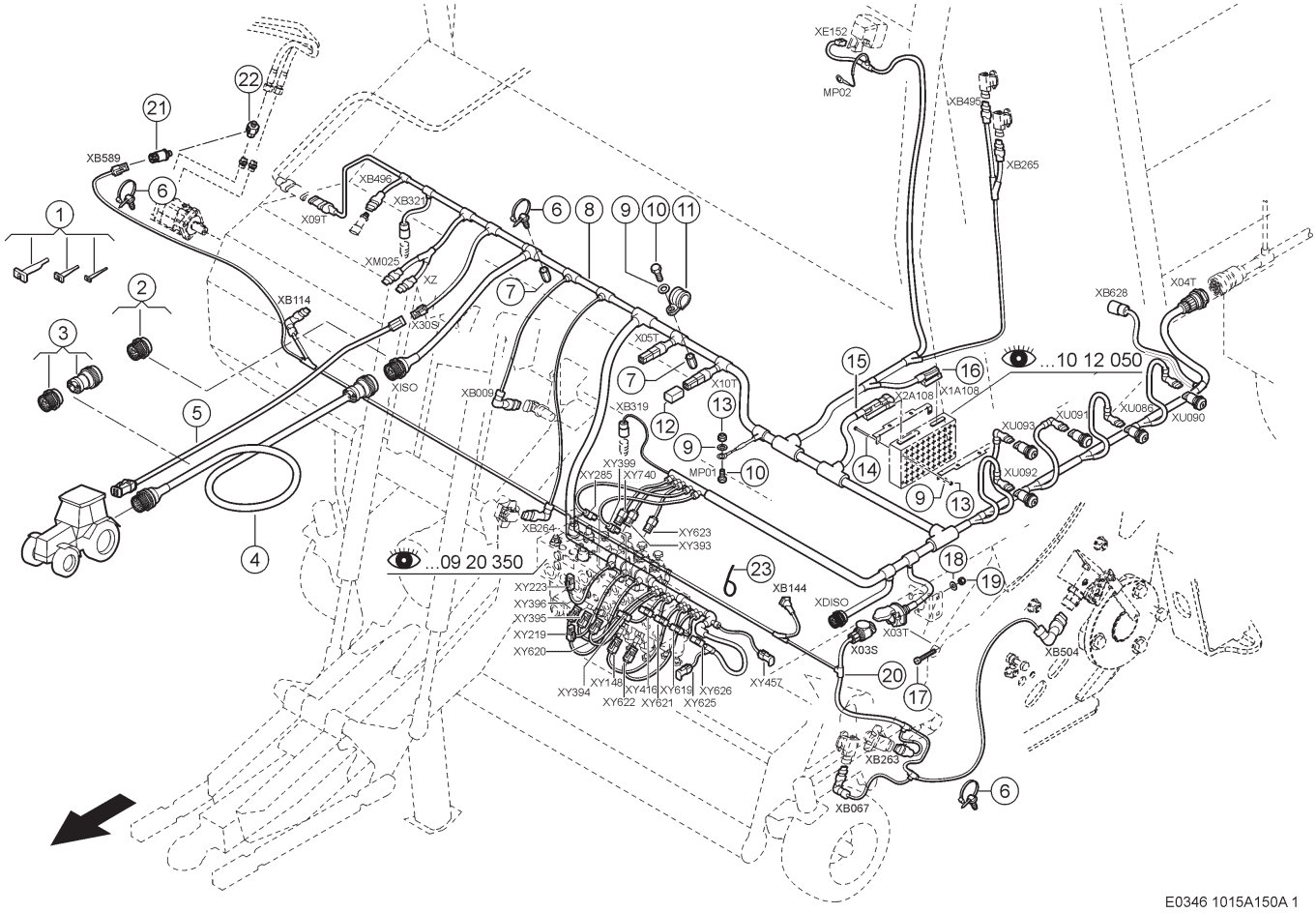

150 HAUPTKABELSATZ
150 MAIN WIRING LOOM
150 FAISCEAU ELECTRIQUE PRINCIPAL

Pos	Teilenummer	Bezeichnung	Abmessung	Description	Désignation	Menge	Bedingung
1	00 0150 292 0	ENTRIEG.-WERKZEUG		UNLOCKING TOOL	OUTIL DE DEVERROUILLAGE	1	
2	00 0150 291 0	REPARATURSATZ		REPAIR KIT	JEU DE REPARATION	1	
3	00 0150 377 0	REPARATURSATZ	ISOBUS KABELSTECKER	REPAIR KIT	JEU DE REPARATION	1	
4	00 2925 500 0	ISOBUS VERBINDUNGSKABEL	3 METER	ISOBUS CONNECTING CABLE	ISOBUS CÂBLE DE JONCTION	1	1)
5	00 0485 752 2	KABELSATZ		WIRING LOOM	JEU DE CABLES	1	
6	00 0214 353 0	BEFESTIG.ELEMENT	T50RFT7 4, 6X200	FASTENING ELEMENT	FIXATION	5	
7	00 0215 913 0	EINNIETMUTTER	M 8X20, 5-SW11-KL=3-5, 5	RIVETING NUT	ÉCROU À RIVER	2	
8	00 1391 082 5	KABELSATZ	FRONT	WIRING LOOM	JEU DE CABLES	1	
8	00 1325 902 0	REPARATURSATZ	CARGOS	REPAIR KIT	JEU DE REPARATION	1	
9	00 0239 387 0	CONTACT-SCHEIBE	A8 -8,2X18X1,4	CONTACT WASHER	RONDELLE CONTACT	9	
10	00 0236 200 0	SECHSKANTSCHRAUBE	M8X20	HEXAGON HEAD BOLT	VIS SIX PANS	1	
11	00 0215 226 0	ROHRSCHELLE	D1-21X20	PIPE CLAMP	COLLIER-TUBE	1	
12	00 0011 719 1	DRUCKAUFNEHMER	250 BAR; L=48, 5/D=25,9/S	PRESSURE SENSOR	CAPTEUR PRESSION	1	
13	00 0238 132 0	SICHERUNGSMUTTER	M8	LOCK NUT	ÉCROU INDESSERRABLE	5	
14	00 0237 452 0	SECHSKANTSCHRAUBE	M 8X85	HEXAGON HEAD BOLT	VIS SIX PANS	4	
15	00 0016 844 0	BUCHSENGEHAEUSE	70P JPT BLK CODE-A1	HOUSING	CARTER DE DOUILLE	1	
16	00 0016 842 0	BUCHSE	42P JPT BLK CODE-A1	BUSHING	DOUILLE	1	
17	00 0219 269 0	ZYLINDERSCHRAUBE	M 5X 35	SOCKET HEAD SCREW	VIS CYLINDRIQUE	3	
18	00 0217 014 0	CONTACT-SCHEIBE	A5 -5,1X12X1,1	CONTACT WASHER	RONDELLE CONTACT	3	

150 HAUPTKABELSATZ
150 MAIN WIRING LOOM
150 FAISCEAU ELECTRIQUE PRINCIPAL

Pos	Teilenummer	Bezeichnung	Abmessung	Description	Désignation	Menge	Bedingung
19	00 0233 599 0	SICHERUNGSMUTTER	M05	LOCK NUT	ÉCROU INDESSERRABLE	3	
20	00 1391 085 4	KABELSATZ	FOERDEREINRICHTUNG	WIRING LOOM	JEU DE CABLES	1	
21	00 0011 719 1	DRUCKAUFNEHMER	250 BAR; L=48,5/D=25,9/S	PRESSURE SENSOR	CAPTEUR PRESSION	1	
22	00 0141 165 0	EINST.-L-STUTZEN	SWORT-L10 MOD. F-M14X1,5	L-UNION	L-TUBULURE	1	
23	00 0237 871 0	KABELBINDER	4,8X188X1,3	CABLE TIE	SERRE-CÂBLE	10	

1)	**Ausrüstung**		
	LW_Q07_0100	ISOBUS-Kabel	

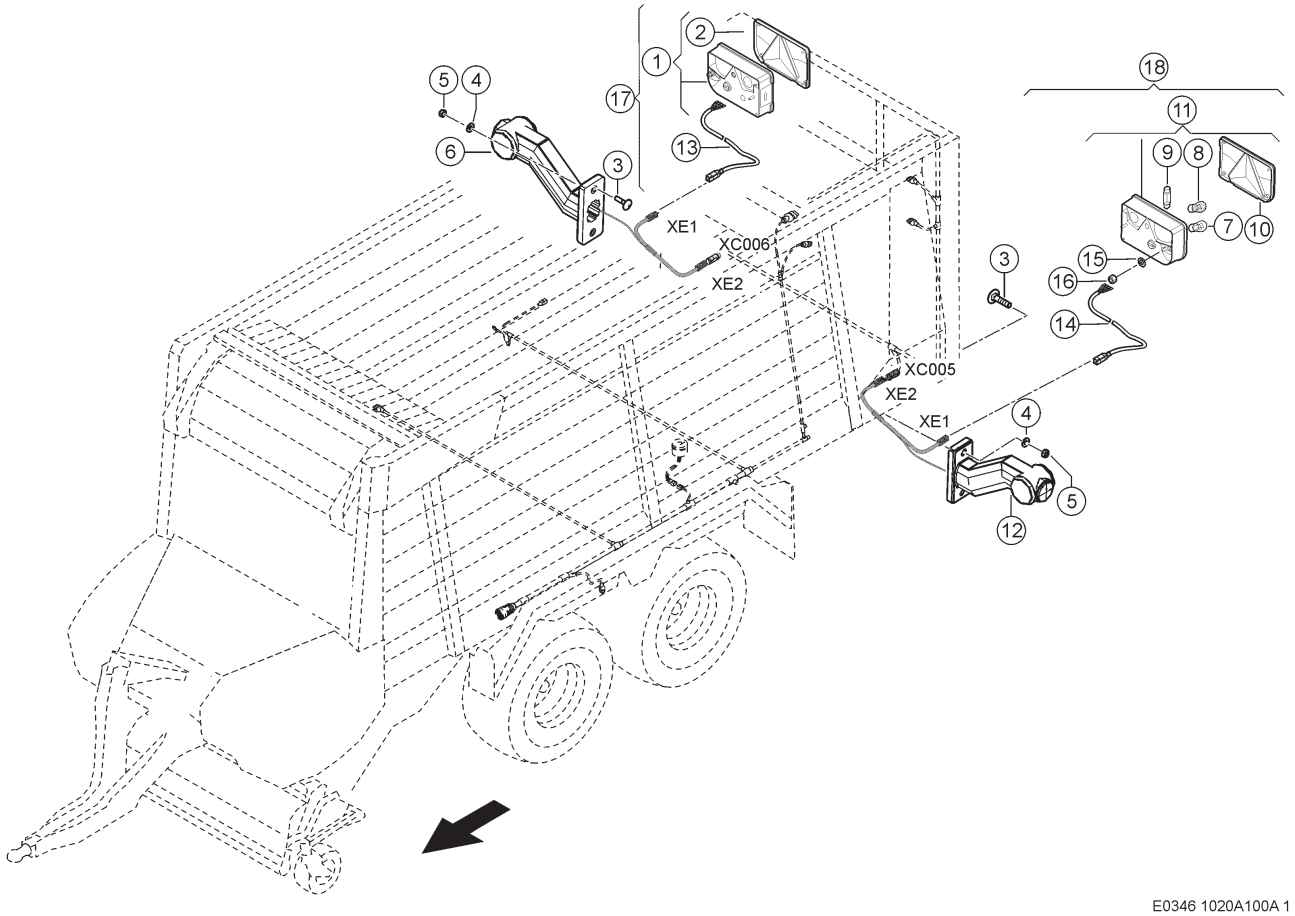

100 FAHRBELEUCHTUNG
100 DRIVING LIGHTS
100 PROJECTEURS AV.

Pos	Teilenummer	Bezeichnung	Abmessung	Description	Désignation	Menge	Bedingung
3	00 0235 340 0	FLACHRUNDSCHRAUBE	M 6X25	COACH BOLT	VIS A TETE BOMBEE	4	
4	00 0239 386 0	CONTACT-SCHEIBE	A6 -6,1X14X1,3	CONTACT WASHER	RONDELLE CONTACT	4	
5	00 0237 983 0	SECHSKANTMUTTER	M6	HEXAGONAL NUT	ECROU SIX PANS	4	
6	00 2719 013 0	BEGRENZUNGSLEUCHTE		LIMITING LIGHT	LUMIERE DE LIMITATION	1	
12	00 2719 014 0	BEGRENZUNGSLEUCHTE		LIMITING LIGHT	LUMIERE DE LIMITATION	1	
12	00 1325 936 0	BEGRENZUNGSLEUCHTE		LIMITING LIGHT	LUMIERE DE LIMITATION	1	
13	00 0150 739 0	ANSCHLUSSKABEL	4POL-GRUEN	CONNECTING CABLE	RACCORD DE CABLE	1	
14	00 0150 740 0	ANSCHLUSSKABEL	4POL-GELB	CONNECTING CABLE	RACCORD DE CABLE	1	
15	00 0215 034 0	FAECHERSCHEIBE	A 6,4	SERRATED L.WASHER	ROND. DENT. EVENT	4	
16	00 0236 169 0	SECHSKANTMUTTER	M6	HEXAGONAL NUT	ECROU SIX PANS	4	
17	00 2721 218 0	RUECKLEUCHTE RE.		TAIL LIGHT R.H.	FEU ARRIERE DR.	1	
18	00 2721 217 0	RUECKLEUCHTE LI.		TAIL LIGHT L.H.	FEU ARRIERE GA.	1	

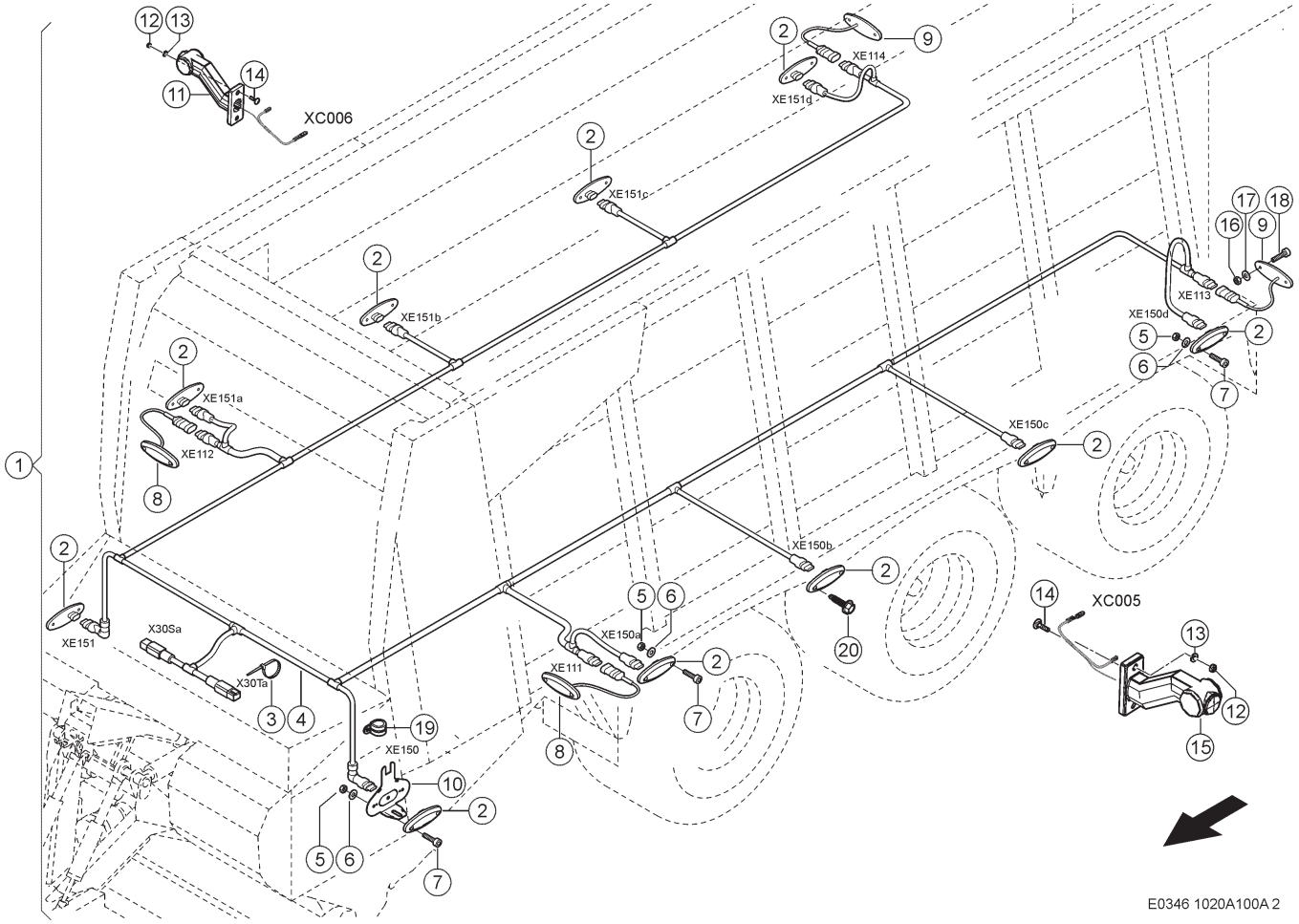

100 FAHRBELEUCHTUNG
100 DRIVING LIGHTS
100 PROJECTEURS AV.

Pos	Teilenummer	Bezeichnung	Abmessung	Description	Désignation	Menge	Bedingung
1	00 1399 352 4	LEUCHTENEINHEIT		LIGHT SET	UNITE LUMINAIRE	1	
2	00 1322 948 0	UMRISSLEUCHTE		MARKER LAMP	FEUX DE'GEBARIT	10	
3	00 0237 871 0	KABELBINDER	4,8X188X1,3	CABLE TIE	SERRE-CÂBLE	50	
4	00 1391 091 2	KABELSATZ	BEGRENZUNGS LEUCHTE	WIRING LOOM	JEU DE CABLES	1	
5	00 0233 599 0	SICHERUNGSMUTTER	M05	LOCK NUT	ÉCROU INDESSERRABLE	20	
6	00 0217 014 0	CONTACT-SCHEIBE	A5 -5,1X12X1,1	CONTACT WASHER	RONDELLE CONTACT	20	
7	00 0013 720 0	ZYLINDERSCHR.M.IN-6KT	M5X20	HEX. SOCKET CHEESE-HEAD SCREW	VIS CYL.AV. 6 PANS CR.	20	
8	00 2653 079 0	BEGRENZUNGSLEUCHTE		LIMITING LIGHT	LUMIERE DE LIMITATION	2	
9	00 2653 080 0	BEGRENZUNGSLEUCHTE		LIMITING LIGHT	LUMIERE DE LIMITATION	2	
10	00 1391 791 4	WINKEL	2X155X 191	ANGLE	ANGLE	2	
11	00 2719 014 0	BEGRENZUNGSLEUCHTE		LIMITING LIGHT	LUMIERE DE LIMITATION	1	
12	00 0237 983 0	SECHSKANTMUTTER	M6	HEXAGONAL NUT	ECROU SIX PANS	4	
13	00 0239 386 0	CONTACT-SCHEIBE	A6 -6,1X14X1,3	CONTACT WASHER	RONDELLE CONTACT	4	
14	00 0235 340 0	FLACHRUNDSCHRAUBE	M 6X25	COACH BOLT	VIS A TETE BOMBEE	4	
15	00 2719 013 0	BEGRENZUNGSLEUCHTE		LIMITING LIGHT	LUMIERE DE LIMITATION	1	
16	00 0237 228 0	SECHSKANTMUTTER	M3	HEXAGONAL NUT	ECROU SIX PANS	8	
17	00 0239 312 0	FAECHERSCHEIBE	A 3,2	SERRATED L.WASHER	ROND. DENT. EVENT	8	
18	00 0217 700 0	ZYLINDERSCHRAUBE	M 3X 16	SOCKET HEAD SCREW	VIS CYLINDRIQUE	8	
19	00 0215 083 0	HALTERUNGSSCHELLE	D1-30X25	HOLDER CLAMP	COLLIER DE SERRAGE	4	
20	00 0217 630 0	SECHSKANTBLECHSCHRAUBE	ST3,5 X 16 WITH DRILLING	HEXAGON SHEET METAL SCREW	VIS À TÔLE À TÊTE HEXAGONALE	16	

2) Ausrüstung

LW_S03_0200	Seitenmarkierungsleuchten LED
LW_S03_0210	Seitenmarkierungsleuchten LED

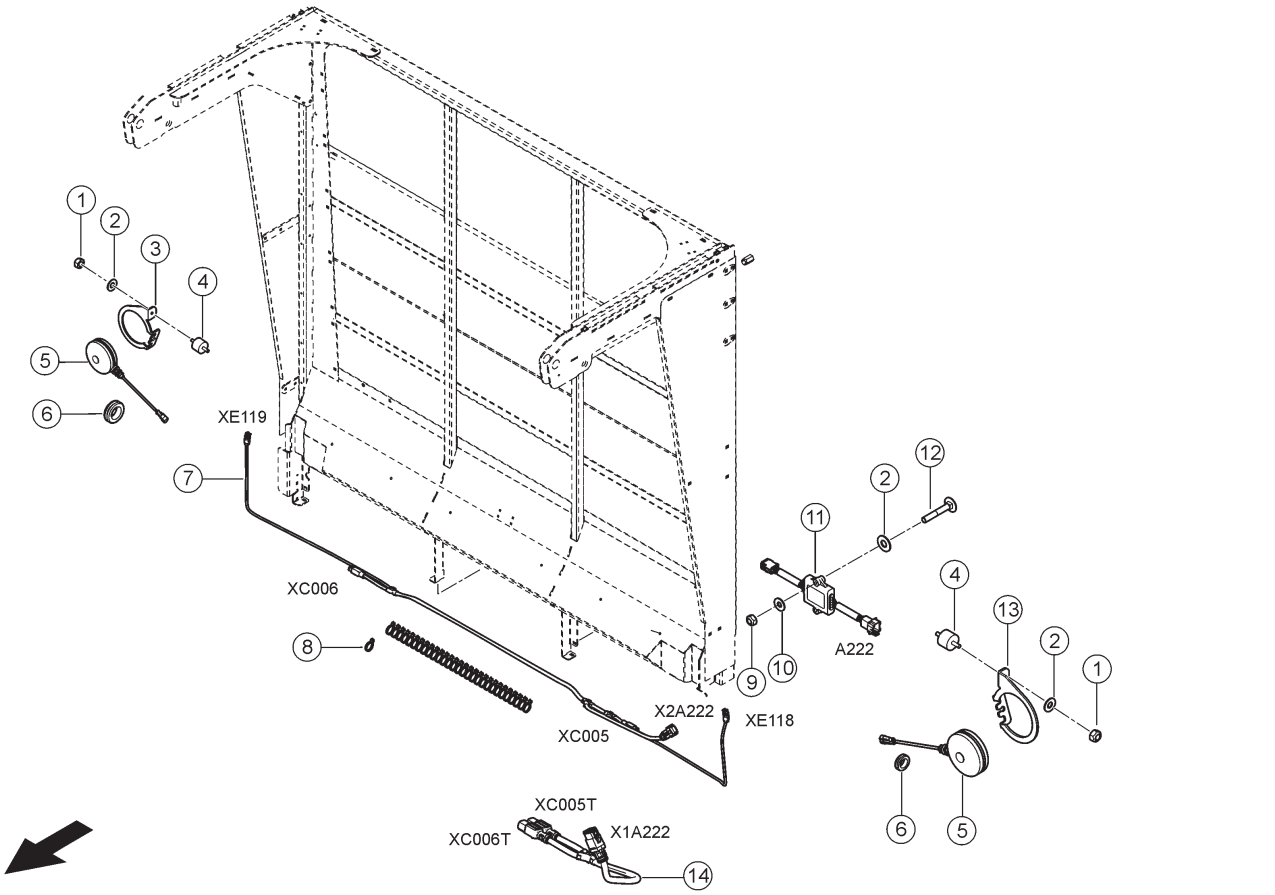

E0346 1020A100A 3

100 FAHRBELEUCHTUNG
100 DRIVING LIGHTS
100 PROJECTEURS AV.

Pos	Teilenummer	Bezeichnung	Abmessung	Description	Désignation	Menge	Bedingung
1	00 0238 132 0	SICHERUNGSMUTTER	M8	LOCK NUT	ÉCROU INDESSERRABLE	2	1)
2	00 0239 387 0	CONTACT-SCHEIBE	A8 -8,2X18X1,4	CONTACT WASHER	RONDELLE CONTACT	2	1)
3	00 2712 820 0	HALTER RE		BRACKET RH	SUPPORT DROITE	1	1)
4	00 0668 114 1	METALLPUFFER	M 8 D40X 30	SILENT BLOCK	ECHAPPEMENT	2	1)
5	00 2628 427 0	BLINKLEUCHTE		FLASHER LIGHT	CLIGNOTANT	2	1)
6	00 1329 744 0	KABELRING	A 22X30X5X39X13	CABLE RING	PASSE-FIL	2	1)
7	00 2717 700 0	KABELSATZ	ANSCHLUSS BELEUCHTUNG UN	WIRING LOOM	JEU DE CABLES	1	1)
8	00 0237 871 0	KABELBINDER	4,8X188X1,3	CABLE TIE	SERRE-CÂBLE	30	1)
9	00 0237 983 0	SECHSKANTMUTTER	M6	HEXAGONAL NUT	ECROU SIX PANS	2	1)
10	00 0039 386 0	VENTILBLOCK	84-1-25-0-12V3	VALVE BLOCK	BLOC DE SOUPAPES	2	1)
11	00 2626 832 1	MODUL	376 X 98	MODULE	MODULE	1	1)
12	00 0235 343 1	FLACHRUNDSCHRAUBE	M 6X40	COACH BOLT	VIS A TETE BOMBEE	2	1)
13	00 2712 819 0	HALTER LI		SUPPORTL.H.	SUPPORT GAUCHE	1	1)
14	00 2717 699 0	KABELSATZ	ANSCHLUSS MODUL	WIRING LOOM	JEU DE CABLES	1	1)

1) Ausrüstung

LW_S03_0180 Gesetzmäßige Ausrüstung USA

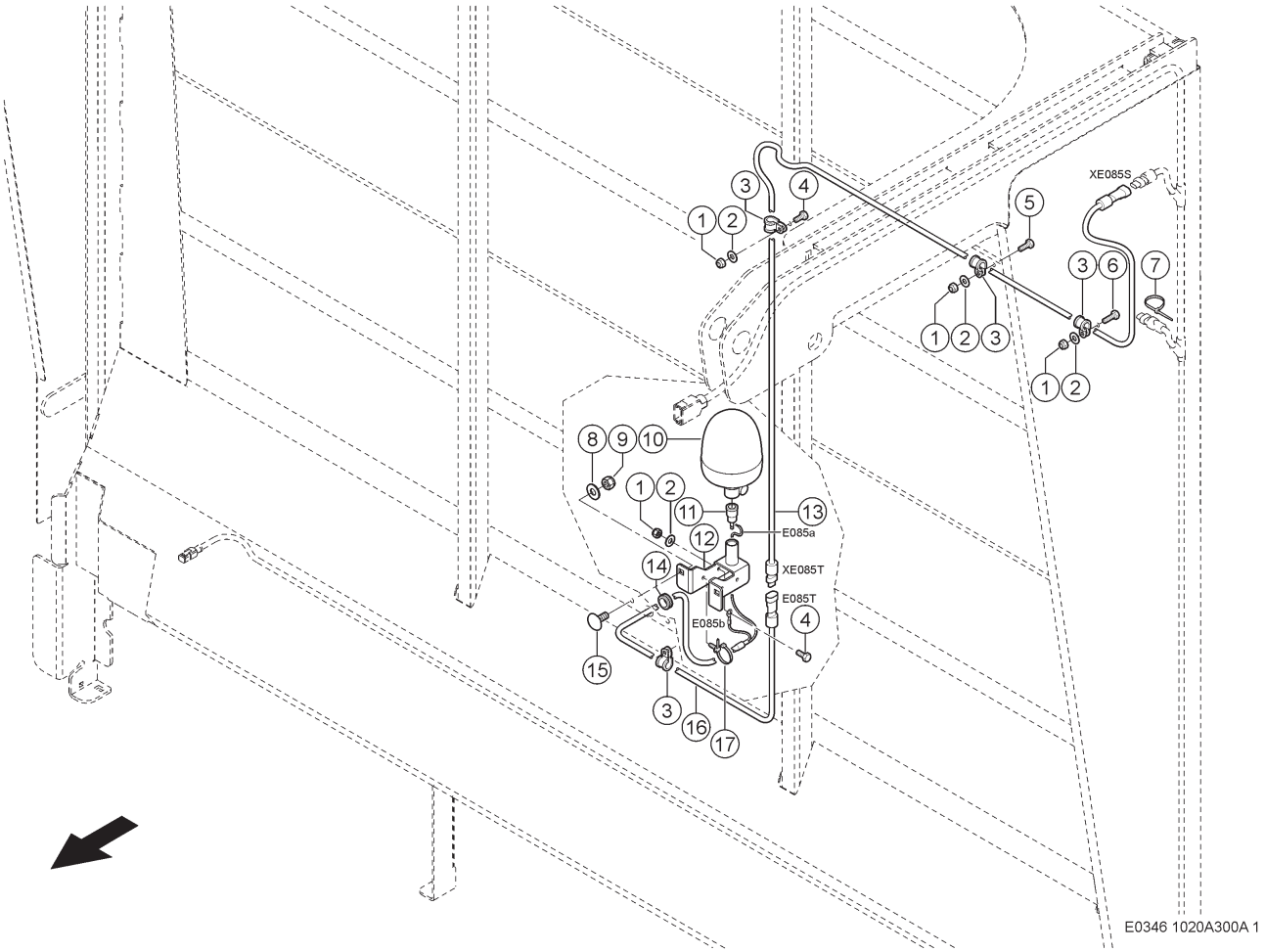

300 RUNDUMLEUCHTEN 1)
300 WARNING BEACONS 1)
300 FEU TOURNANT 1)

Pos	Teilenummer	Bezeichnung	Abmessung	Description	Désignation	Menge	Bedingung
1	00 0237 983 0	SECHSKANTMUTTER	M6	HEXAGONAL NUT	ECROU SIX PANS	12	
2	00 0239 386 0	CONTACT-SCHEIBE	A6 -6,1X14X1,3	CONTACT WASHER	RONDELLE CONTACT	23	
3	00 0215 411 0	HALTERUNGSSCHELLE	D1-10X15	HOLDER CLAMP	COLLIER DE SERRAGE	11	
4	00 0237 465 0	SECHSKANTSCHRAUBE	M6X16	HEXAGON HEAD BOLT	VIS SIX PANS	7	
5	00 0237 466 0	SECHSKANTSCHRAUBE	M06X20	HEXAGON HEAD BOLT	VIS SIX PANS	4	
6	00 0238 094 0	SECHSKANTSCHRAUBE	M6X25	HEXAGON HEAD BOLT	VIS SIX PANS	1	
7	00 0237 871 0	KABELBINDER	4,8X188X1,3	CABLE TIE	SERRE-CÂBLE	2	
8	00 0239 388 0	CONTACT-SCHEIBE	A 10 -10, 2X22X1,6	CONTACT WASHER	RONDELLE CONTACT	2	
9	00 0237 947 0	SECHSKANTMUTTER	M10	HEXAGONAL NUT	ECROU SIX PANS	2	
10	00 0015 550 0	RUNDUMLEUCHTE		WARNING BEACON	LUMIERE D'AVERTIS	1	
11	00 0077 521 0	STECKDOSE		SOCKET	PRISE DE COURANT	1	
12	00 1399 900 0	HALTER		SUPPORT	SUPPORT	1	
13	00 1392 540 0	KABELSATZ	RUNDUMLEUCHTE	WIRING LOOM	JEU DE CABLES	1	
14	00 0238 250 0	KABELDURCHFUEHRUNG	A 24X30X3,5	GROMMET	PASSE-FIL	1	
15	00 0219 955 0	FLACHRUNDSCHRAUBE	M10X20X16-F=3	COACH BOLT	VIS A TETE BOMBEE	2	
16	00 1399 978 0	KABELSATZ	RUNDUMLEUCHTE	WIRING LOOM	JEU DE CABLES	1	
17	00 0214 353 0	BEFESTIG.ELEMENT	T50RFT7 4, 6X200	FASTENING ELEMENT	FIXATION	1	

1) Ausrüstung

LW_S03_0220 Rundumleuchte

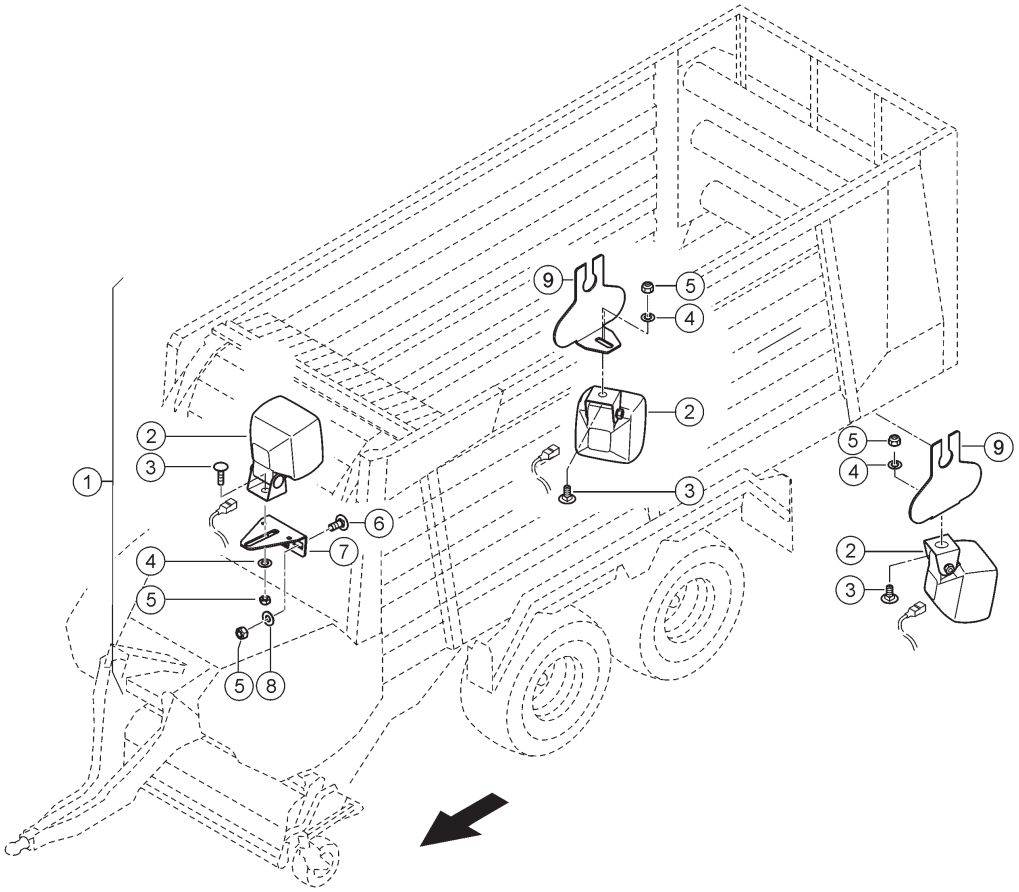

090 ARBEITSSCHEINWERFER 1)
090 WORK LIGHTS 1)
090 PHARE DE TRAVAIL 1)

Pos	Teilenummer	Bezeichnung	Abmessung	Description	Désignation	Menge	Bedingung
1	00 1325 904 2	ARBEITSSCHEINWERFER	VERPACKT	WORKING LIGHT	REFLECTEUR DE TRAVAIL	1	
2	00 0013 733 0	ARB.-SCHEINWERFER		WORK LIGHT	PHARE DE TRAVAIL	3	
3	00 0237 382 0	SECHSKANTSCHRAUBE	M10X20	HEXAGON HEAD BOLT	VIS SIX PANS	3	
4	00 0239 394 1	CONTACT-SCHEIBE	B10 -10,2X27X2, 4	CONTACT WASHER	RONDELLE CONTACT	3	
5	00 0237 947 0	SECHSKANTMUTTER	M10	HEXAGONAL NUT	ECROU SIX PANS	4	
6	00 0502 511 0	FLACHRUNDSCHRAUBE	M10X25X20-F=3	COACH BOLT	VIS A TETE BOMBEE	2	
7	00 1316 024 1	WINKEL	3X 80X 133	ANGLE	ANGLE	1	
8	00 0239 388 0	CONTACT-SCHEIBE	A 10 -10, 2X22X1,6	CONTACT WASHER	RONDELLE CONTACT	2	
9	00 1391 791 4	WINKEL	2X155X 191	ANGLE	ANGLE	2	

1) Ausrüstung

LW_Q12_0020	Arbeitsbeleuchtung

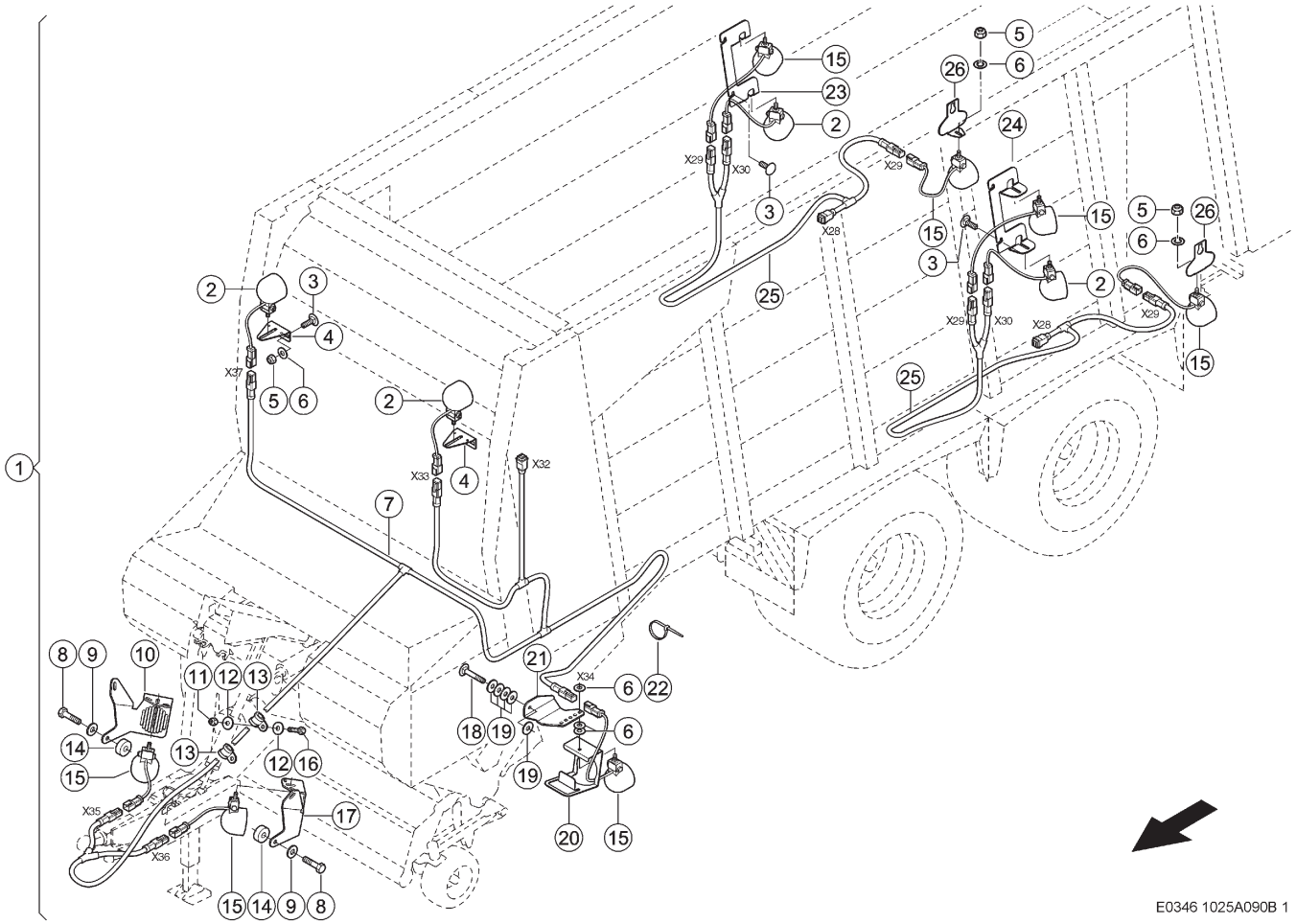

090 ARBEITSSCHEINWERFER 1)
090 WORK LIGHTS 1)
090 PHARE DE TRAVAIL 1)

Pos	Teilenummer	Bezeichnung	Abmessung	Description	Désignation	Menge	Bedingung
1	00 1399 032 2	BELEUCHTUNG		LIGHTING	ECLAIRAGE	1	
2	00 1325 092 1	ARBEITSSCHEINWERFER		WORKING LIGHT	REFLECTEUR DE TRAVAIL	4	
3	00 0502 511 0	FLACHRUNDSCHRAUBE	M10X25X20-F=3	COACH BOLT	VIS A TETE BOMBEE	8	
4	00 1316 024 1	WINKEL	3X 80X 133	ANGLE	ANGLE	2	
5	00 0237 947 0	SECHSKANTMUTTER	M10	HEXAGONAL NUT	ECROU SIX PANS	4	
6	00 0239 388 0	CONTACT-SCHEIBE	A 10 -10, 2X22X1,6	CONTACT WASHER	RONDELLE CONTACT	7	
7	00 1391 092 1	KABELSATZ	LED ARBEITSSCHEINW.FRONT	WIRING LOOM	JEU DE CABLES	1	
8	00 0237 372 0	SECHSKANTSCHRAUBE	M12X 55	HEXAGON HEAD BOLT	VIS SIX PANS	4	
9	00 0239 395 1	CONTACT-SCHEIBE	B12 -12,4X32X2, 8	CONTACT WASHER	RONDELLE CONTACT	4	
10	00 1325 094 0	HALTER RECHTS	5X217X 236	SUPPORT R.H.	SUPPORT DROITE	1	
11	00 0237 983 0	SECHSKANTMUTTER	M6	HEXAGONAL NUT	ECROU SIX PANS	2	
12	00 0239 392 0	CONTACT-SCHEIBE	B6 -6,1X18X1,4	CONTACT WASHER	RONDELLE CONTACT	4	
13	00 0215 411 0	HALTERUNGSSCHELLE	D1-10X15	HOLDER CLAMP	COLLIER DE SERRAGE	2	
14	00 1325 095 0	BUCHSE	13X 40X 15	BUSHING	DOUILLE	4	
15	00 1325 096 1	ARBEITSSCHEINWERFER		WORKING LIGHT	REFLECTEUR DE TRAVAIL	7	
16	00 0238 094 0	SECHSKANTSCHRAUBE	M6X25	HEXAGON HEAD BOLT	VIS SIX PANS	2	
17	00 1325 093 0	HALTER LINKS	5X217X 236	SUPPORT L.H.	SUPPORT GAUCHE	1	
18	00 0235 384 1	FLACHRUNDSCHRAUBE	M10X 55	COACH BOLT	VIS A TETE BOMBEE	1	
19	00 0239 394 1	CONTACT-SCHEIBE	B10 -10,2X27X2, 4	CONTACT WASHER	RONDELLE CONTACT	5	
20	00 1325 097 0	HALTER	4X194X 551	SUPPORT	SUPPORT	1	
21	00 1325 089 2	WINKEL	5X130X 213	ANGLE	ANGLE	1	
22	00 0755 646 0	KABELBINDER	3,5X150	CABLE TIE	SERRE-CÂBLE	30	
23	00 1391 790 1	HALTER RE	4X200X 409	BRACKET RH	SUPPORT DROITE	1	

090 ARBEITSSCHEINWERFER 1)
090 WORK LIGHTS 1)
090 PHARE DE TRAVAIL 1)

Pos	Teilenummer	Bezeichnung	Abmessung	Description	Désignation	Menge	Bedingung
24	00 1391 789 1	HALTER LINKS	4X200X 409	SUPPORT L.H.	SUPPORT GAUCHE	1	
25	00 1391 093 1	KABELSATZ LED ARBEITSSCHEINW.HECK		WIRING LOOM	JEU DE CABLES	2	
26	00 1391 791 4	WINKEL	2X155X 191	ANGLE	ANGLE	2	

1) Ausrüstung

LW_Q12_0010	Arbeitsbeleuchtung LED

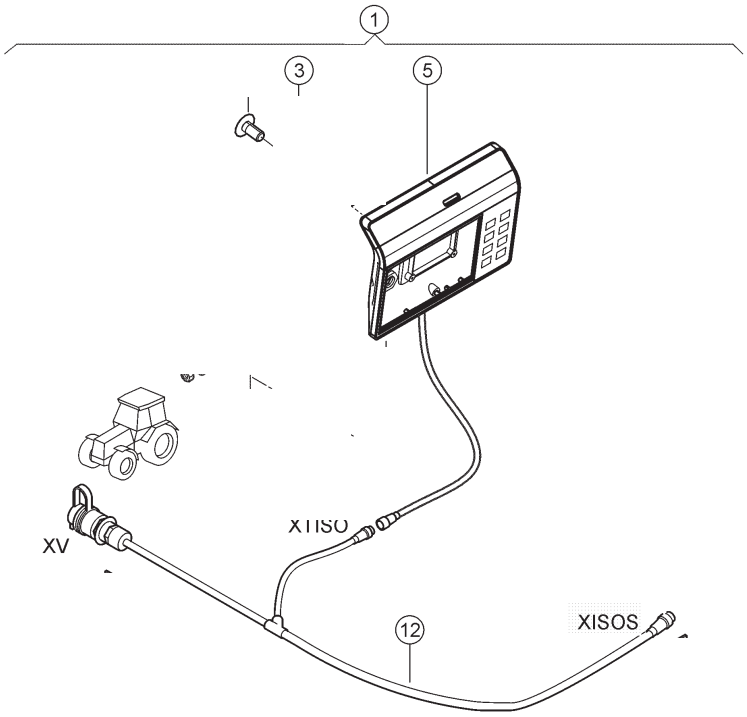

E0346 1030A150D 1

150 BORDCOMPUTER / ANZEIGEGERÄTE 1)
150 ON-BOARD COMPUTER / DISPLAY DEVICE 1)
150 BOITIER CDE / AFFICHAGE 1)

Pos	Teilenummer	Bezeichnung	Abmessung	Description	Désignation	Menge	Bedingung
1	00 2777 964 1	TERMINAL	VERPACKT / 5M	TERMINAL	TERMINAL	1	
3	50 0300 104 0	LINSENKOPFSCHR.BND IN-6RD	M5X10-IN-6RD 25-ISO10664	OVAL-HEAD SCREW BND IN-6RD	VIS A TETE GOUTTE DE SUIF.BND 6RD CR	4	
5	00 2731 464 2	TERMINAL		TERMINAL	TERMINAL	1	
12	00 0486 632 4	KABELSATZ	COMMUNICAT OR	WIRING LOOM	JEU DE CABLES	1	

1) Ausrüstung

LW_Q06_0500

Halter für Terminal ohne Abb. Teilenummer 104898

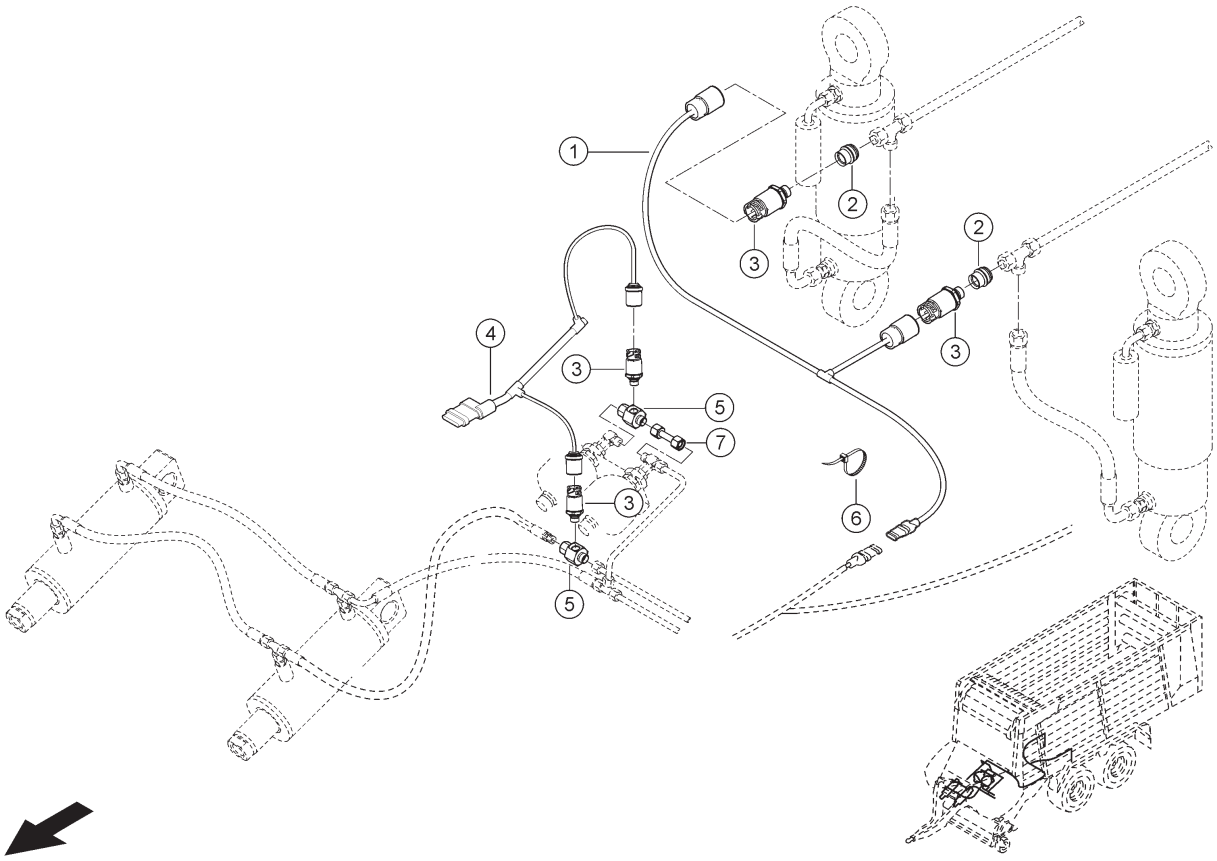

E0346 1040A500A 1

500 LADEGEWICHTSMESSUNG 1)
500 LOADING WEIGHT MEASUREMENT 1)
500 MESURE DE POIDS DE CHARGE 1)

Pos	Teilenummer	Bezeichnung	Abmessung	Description	Désignation	Menge	Bedingung
1	00 1391 087 2	KABELSATZ	FAHRWERK	WIRING LOOM	JEU DE CABLES	1	
2	00 1325 257 0	STUTZEN		SOCKET	TUBULURE	2	
3	00 0011 719 1	DRUCKAUFNEHMER	250 BAR; L=48, 5/D=25,9/S	PRESSURE SENSOR	CAPTEUR PRESSION	4	
4	00 1391 090 1	KABELSATZ	LADEGEWICHT SERFASSUNG	WIRING LOOM	JEU DE CABLES	1	
5	00 0141 165 0	EINST.-L-STUTZEN	SWORT-L10 MOD. F-M14X1,5	L-UNION	L-TUBULURE	2	
6	00 0237 871 0	KABELBINDER	4,8X188X1,3	CABLE TIE	SERRE-CÂBLE	15	
7	00 1325 253 0	ROHRLEITUNG KPL.	10X1 X 58	HYDR. PIPE CPL.	CONDUITE CPL.	1	

1) Ausrüstung

LW_R03_0200 Ladegewichtsanzeige

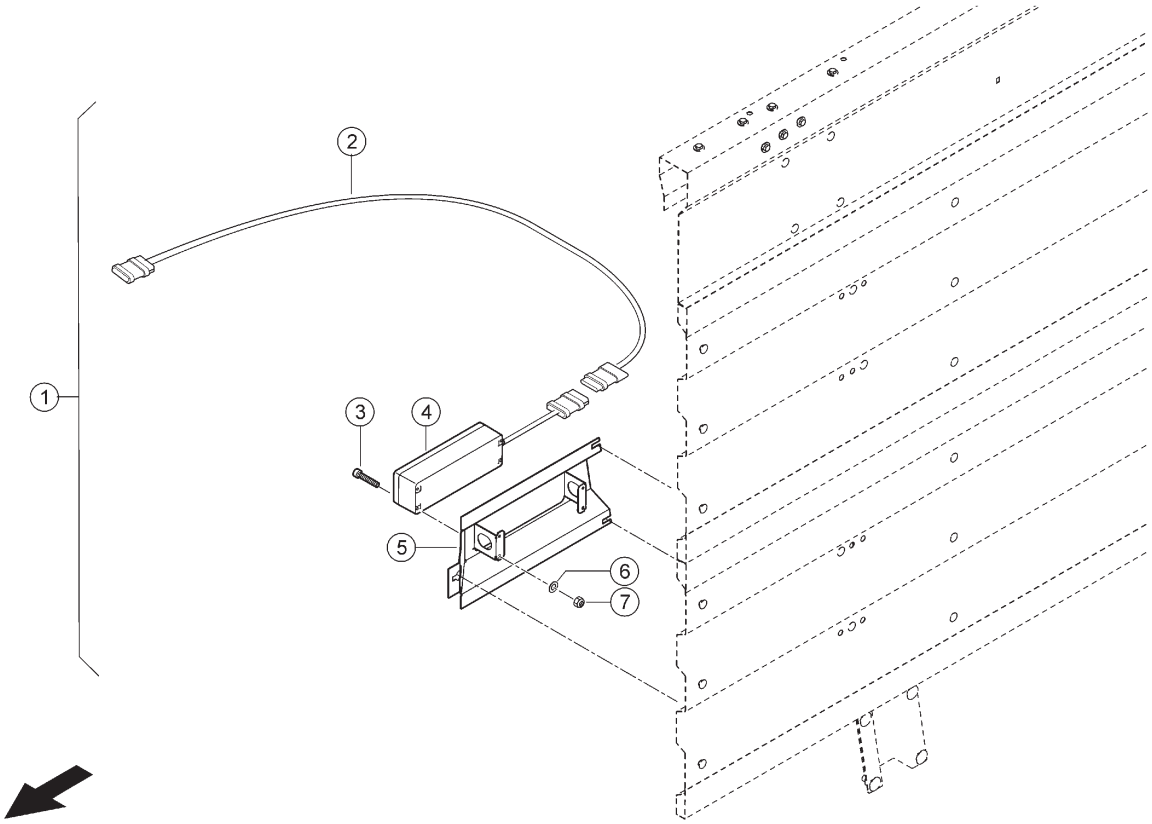

E0346 1040A500B 1

500 LADEGEWICHTSMESSUNG 1)
500 LOADING WEIGHT MEASUREMENT 1)
500 MESURE DE POIDS DE CHARGE 1)

Pos	Teilenummer	Bezeichnung	Abmessung	Description	Désignation	Menge	Bedingung
1	00 1391 475 0	NACHRUESTKIT	CARGOS 991/994/995	NACHRUESTKIT	NACHRUESTKIT	1	
2	00 1391 099 1	KABELSATZ		WIRING LOOM	JEU DE CABLES	1	
3	00 0216 469 0	ZYLINDERSCHRAUBE	M 6X 32	SOCKET HEAD SCREW	VIS CYLINDRIQUE	4	
4	00 1391 530 0	MODUL		MODULE	MODULE	1	
5	00 1391 776 1	HALTER RE		BRACKET RH	SUPPORT DROITE	1	
6	00 0239 386 0	CONTACT-SCHEIBE	A6 -6,1X14X1,3	CONTACT WASHER	RONDELLE CONTACT	4	
7	00 0237 983 0	SECHSKANTMUTTER	M6	HEXAGONAL NUT	ECROU SIX PANS	4	

1) Ausrüstung

LW_R03_0500	Ladegewichtsanzeige, extern

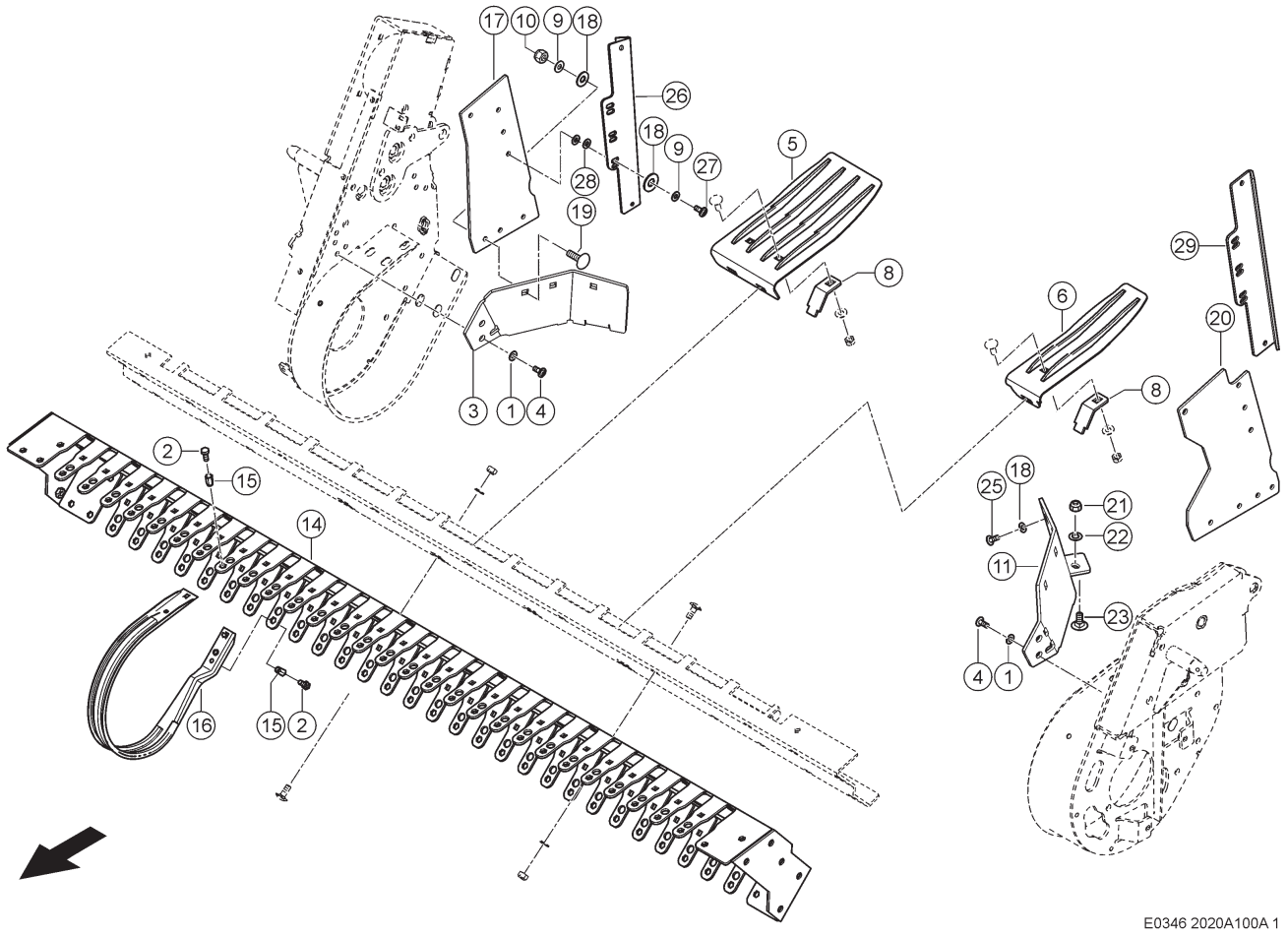

100 PICKUPRAHMEN
100 PICK-UP FRAME
100 CHÂSSIS DU PICKUP

Pos	Teilenummer	Bezeichnung	Abmessung	Description	Désignation	Menge	Bedingung
1	00 0239 387 0	CONTACT-SCHEIBE	A8 -8,2X18X1,4	CONTACT WASHER	RONDELLE CONTACT	14	
2	00 0236 200 0	SECHSKANTSCHRAUBE	M8X20	HEXAGON HEAD BOLT	VIS SIX PANS	62	
3	00 2612 108 1	EINWEISER RECHTS	5X157X 302	GUIDE RIGHT	ANGLE D.GUIDAGE D	1	
4	00 0217 578 1	LINSENSCHRAUBE	M8X25-IN-6RD 40-ISO10664	FILL-HEAD SCREW	VIS A TETE G.SUIF	8	
5	00 1391 894 1	BLECH		PLATE	TOLE	1	
6	00 1391 783 1	BLECH		PLATE	TOLE	12	
8	00 1391 893 1	BLECH		PLATE	TOLE	14	
9	00 0239 388 0	CONTACT-SCHEIBE	A 10 -10, 2X22X1,6	CONTACT WASHER	RONDELLE CONTACT	7	
10	00 0237 947 0	SECHSKANTMUTTER	M10	HEXAGONAL NUT	ECROU SIX PANS	7	
11	00 2612 106 1	EINWEISER LINKS	5X149X 327	GUIDE LEFT	ANGLE D.GUIDAGE G	1	
14	00 1391 642 0	PICKUP-TRAEGER		PICK-UP SUPPORT	SUPPORT PICK-UP	1	
15	00 0215 913 0	EINNIETMUTTER	M 8X20, 5-SW11-KL=3-5, 5	RIVETING NUT	ÉCROU À RIVER	66	
16	00 0973 101 0	ABSTREIFBLECH	2 X 61X 921	STRIPPING PLATE	TOLE RACLEUSE	28	
17	00 1399 892 1	GUMMIABDECKUNG	2-3 GEWEBEEINLAGEN	RUBBER COVER	JOINT-CAOUTCHOUC	1	
18	00 0234 323 0	UNTERLEGSCHEIBE	11X37X3	WASHER	RONDELLE	15	
19	00 0502 511 0	FLACHRUNDSCHRAUBE	M10X25X20-F=3	COACH BOLT	VIS A TETE BOMBEE	7	
20	00 1399 891 1	GUMMIABDECKUNG	2-3 GEWEBEEINLAGEN	RUBBER COVER	JOINT-CAOUTCHOUC	1	
21	00 0238 132 0	SICHERUNGSMUTTER	M8	LOCK NUT	ÉCROU INDESSERRABLE	2	

100 PICKUPRAHMEN
100 PICK-UP FRAME
100 CHÂSSIS DU PICKUP

Pos	Teilenummer	Bezeichnung	Abmessung	Description	Désignation	Menge	Bedingung
22	00 0239 393 1	CONTACT-SCHEIBE	B8 -8,2X22X1,9	CONTACT WASHER	RONDELLE CONTACT	2	
23	00 0233 503 0	FLACHRUNDSCHRAUBE	M 8X 25	COACH BOLT	VIS A TETE BOMBEE	2	
24	00 0217 078 1	FLACHKOPFSCHRAUBE	M10X25-IN-6RD 45-ISO1066	FLAT HEAD BOLT	VIS	6	
25	00 0217 305 0	LINSENSCHRAUBE	M8X20	FILL-HEAD SCREW	VIS A TETE G.SUIF	6	
26	00 2663 916 0	WINKEL RECHTS	5X127X 460	ANGLE R.H.	ANGLE DROIT	1	
27	00 1104 159 0	FLACHKOPFSCHRAUBE	M10X40	FLAT HEAD BOLT	VIS	8	
28	00 0234 280 0	UNTERLEGSCHEIBE	11X17X2	WASHER	RONDELLE	24	
29	00 2663 915 0	WINKEL LI	5X127X 460	ANGLE LH	ANGLE GA	1	

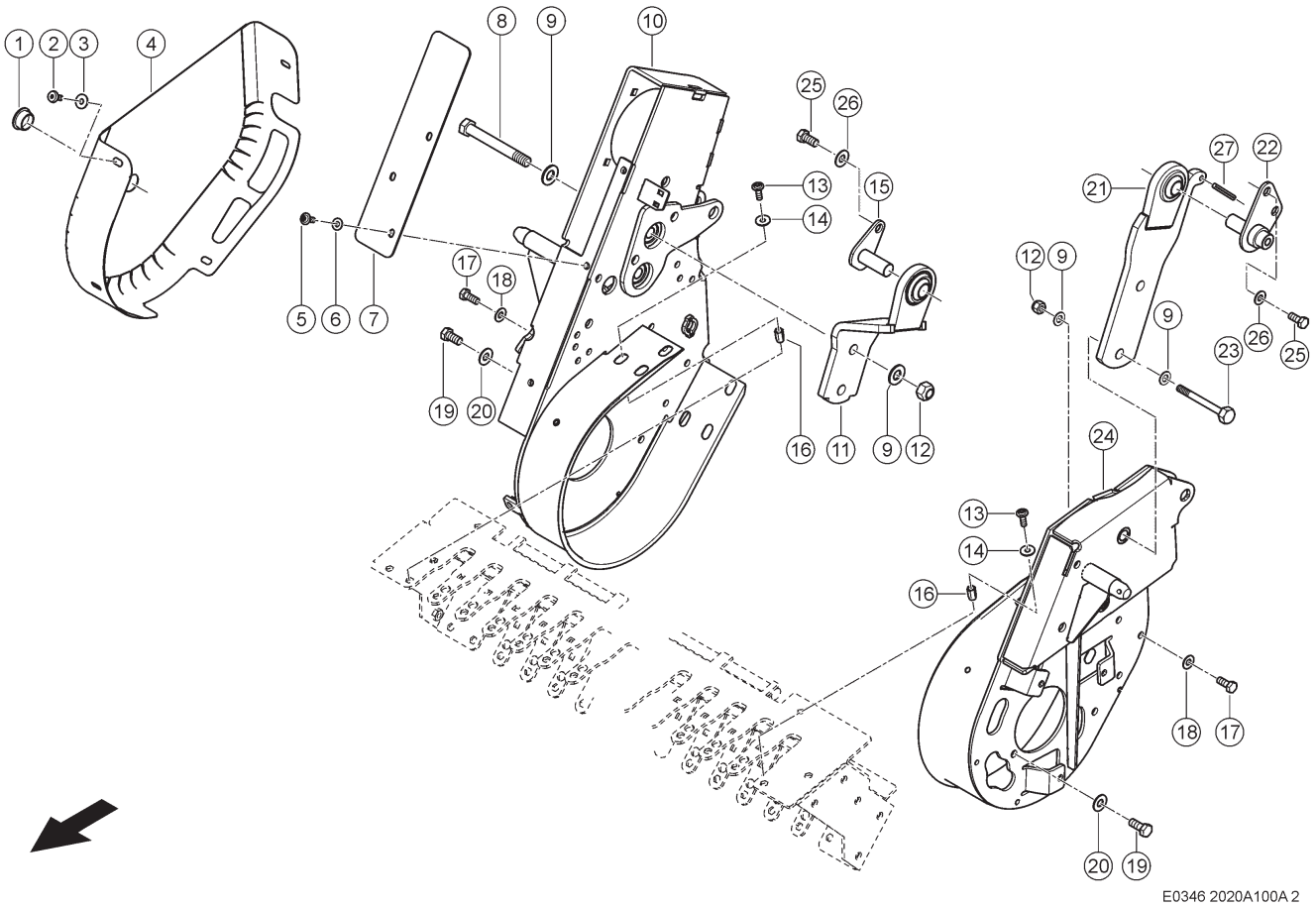

100 PICKUPRAHMEN
100 PICK-UP FRAME
100 CHÂSSIS DU PICKUP

Pos	Teilenummer	Bezeichnung	Abmessung	Description	Désignation	Menge	Bedingung
1	00 0238 886 2	VERSCHLUSSTOPFEN	D30,5-F	PLUG	BOUCHON	1	
2	00 0217 308 2	LINSENSCHRAUBE	M8X16-IN-6RD 40-ISO10664	FILL-HEAD SCREW	VIS A TETE G.SUIF	5	
3	00 0239 393 1	CONTACT-SCHEIBE	B8 -8,2X22X1,9	CONTACT WASHER	RONDELLE CONTACT	5	
4	00 1322 982 1	SCHUTZ RECHTS	RECHTS	GUARD R.H.	GARANT DR.	1	
5	00 0217 308 2	LINSENSCHRAUBE	M8X16-IN-6RD 40-ISO10664	FILL-HEAD SCREW	VIS A TETE G.SUIF	2	
6	00 0239 387 0	CONTACT-SCHEIBE	A8 -8,2X18X1,4	CONTACT WASHER	RONDELLE CONTACT	2	
7	00 1391 585 2	ABDECKUNG	3X 80X 358	COVERING	COUVERCLE DE PROTEC.	1	
8	00 0214 737 1	SECHSKANTSCHRAUBE	M16X130-MKL	HEXAGON HEAD BOLT	VIS SIX PANS	2	
9	00 0239 391 0	CONTACT-SCHEIBE	A16 -16,4X32X2, 8	CONTACT WASHER	RONDELLE CONTACT	4	
10	00 1391 586 2	SEITENWAND RE.		SIDE WALL R.H.	PAROI LATERALE DR	1	
11	00 1391 647 2	HALTER RECHTS		SUPPORT R.H.	SUPPORT DROITE	1	
12	00 0238 047 0	SICHERUNGSMUTTER	M16	LOCK NUT	ÉCROU INDESSERRABLE	2	
13	00 0217 578 1	LINSENSCHRAUBE	M8X25-IN-6RD 40-ISO10664	FILL-HEAD SCREW	VIS A TETE G.SUIF	4	
14	00 0239 393 1	CONTACT-SCHEIBE	B8 -8,2X22X1,9	CONTACT WASHER	RONDELLE CONTACT	10	
15	00 1391 664 1	PLATTE RECHTS		PLATE R.H.	PLAQUE DROITE	1	
16	00 0215 913 0	EINNIETMUTTER	M 8X20, 5-SW11-KL=3-5, 5	RIVETING NUT	ÉCROU À RIVER	4	
17	00 0237 383 0	SECHSKANTSCHRAUBE	M10X25	HEXAGON HEAD BOLT	VIS SIX PANS	10	
18	00 0239 388 0	CONTACT-SCHEIBE	A 10 -10, 2X22X1,6	CONTACT WASHER	RONDELLE CONTACT	9	
19	00 0236 056 0	SECHSKANTSCHRAUBE	M12X25	HEXAGON HEAD BOLT	VIS SIX PANS	6	
20	00 0239 389 0	CONTACT-SCHEIBE	A12 -12,4X27X1, 8	CONTACT WASHER	RONDELLE CONTACT	6	

100 PICKUPRAHMEN
100 PICK-UP FRAME
100 CHÂSSIS DU PICKUP

Pos	Teilenummer	Bezeichnung	Abmessung	Description	Désignation	Menge	Bedingung
21	00 1391 644 1	HALTER LINKS		SUPPORT L.H.	SUPPORT GAUCHE	1	
22	00 1391 667 0	PLATTE LINKS	LINKS	PLATE L.H.	PLAQUE GAU.	1	
23	00 0242 394 0	SECHSKANTSCHRAUBE	M16X100	HEXAGON HEAD BOLT	VIS SIX PANS	2	
24	00 1322 165 1	SEITENWAND LINKS	LINKS	SIDE WALL L.H.	PAROI LATERALE GA	1	
25	00 0233 893 0	SECHSKANTSCHRAUBE	M12X30-MKL	HEXAGON HEAD BOLT	VIS SIX PANS	3	
26	00 0239 389 0	CONTACT-SCHEIBE	A12 -12,4X27X1,8	CONTACT WASHER	RONDELLE CONTACT	3	
27	00 0235 682 2	SPANNSTIFT	8 X 60	SPRING PIN	GOUPILLE SERRAGE	1	

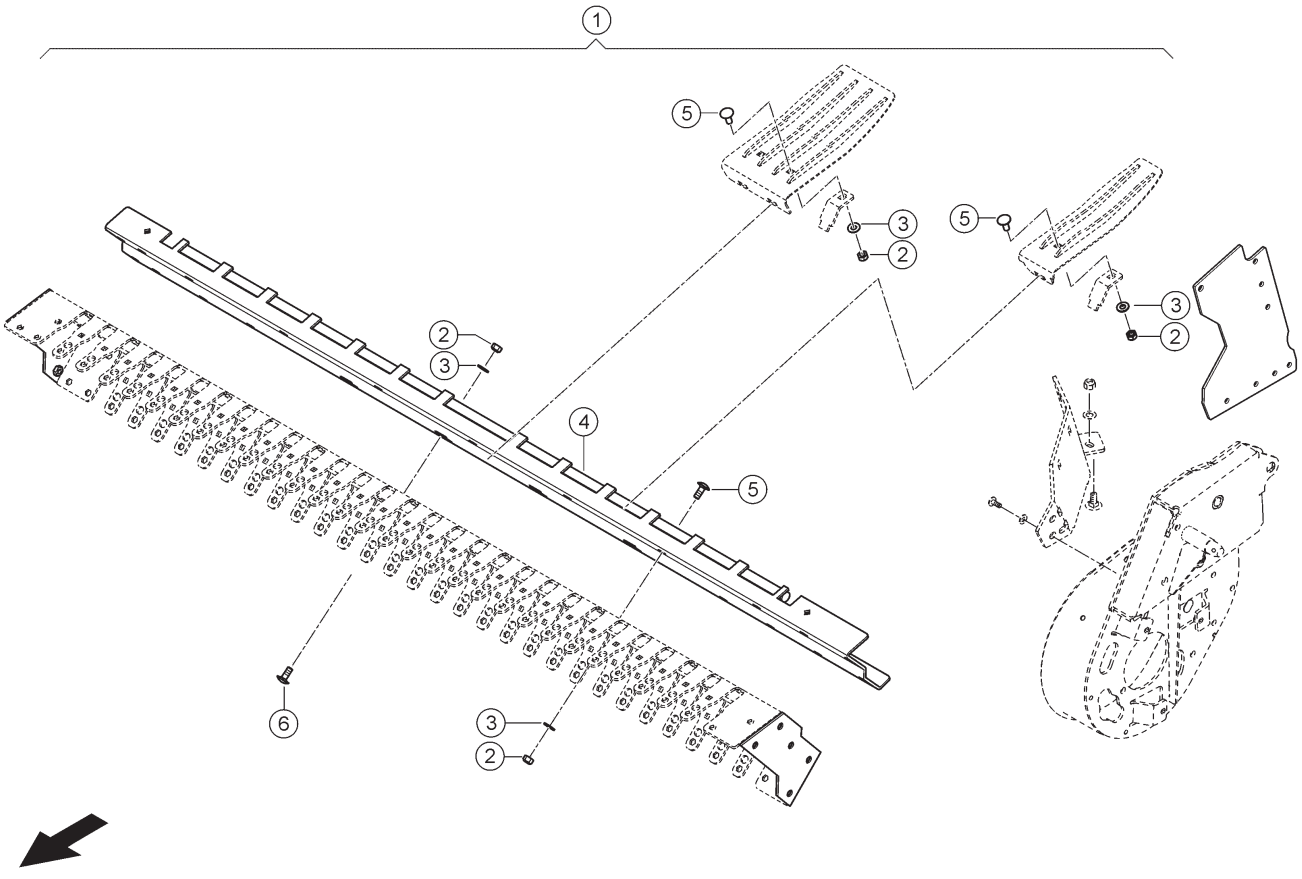

E0346 2020A100A 3

100 PICKUPRAHMEN
100 PICK-UP FRAME
100 CHÂSSIS DU PICKUP

Pos	Teilenummer	Bezeichnung	Abmessung	Description	Désignation	Menge	Bedingung
1	00 2624 268 0	VERSTAERKUNG	PICK UP	REINFORCING PLATE	TÔLE DE RENFORCEMENT	1	
2	00 0237 947 0	SECHSKANTMUTTER	M10	HEXAGONAL NUT	ECROU SIX PANS	37	
3	00 0239 388 0	CONTACT-SCHEIBE	A 10 -10, 2X22X1,6	CONTACT WASHER	RONDELLE CONTACT	37	
4	00 1391 786 4	VERSTAERKUNG		REINFORCING PLATE	TÔLE DE RENFORCEMENT	1	
5	00 0502 511 0	FLACHRUNDSCHRAUBE	M10X25X20-F=3	COACH BOLT	VIS A TETE BOMBEE	33	
6	00 0244 247 0	FLACHRUNDSCHRAUBE	M10X35	COACH BOLT	VIS A TETE BOMBEE	4	

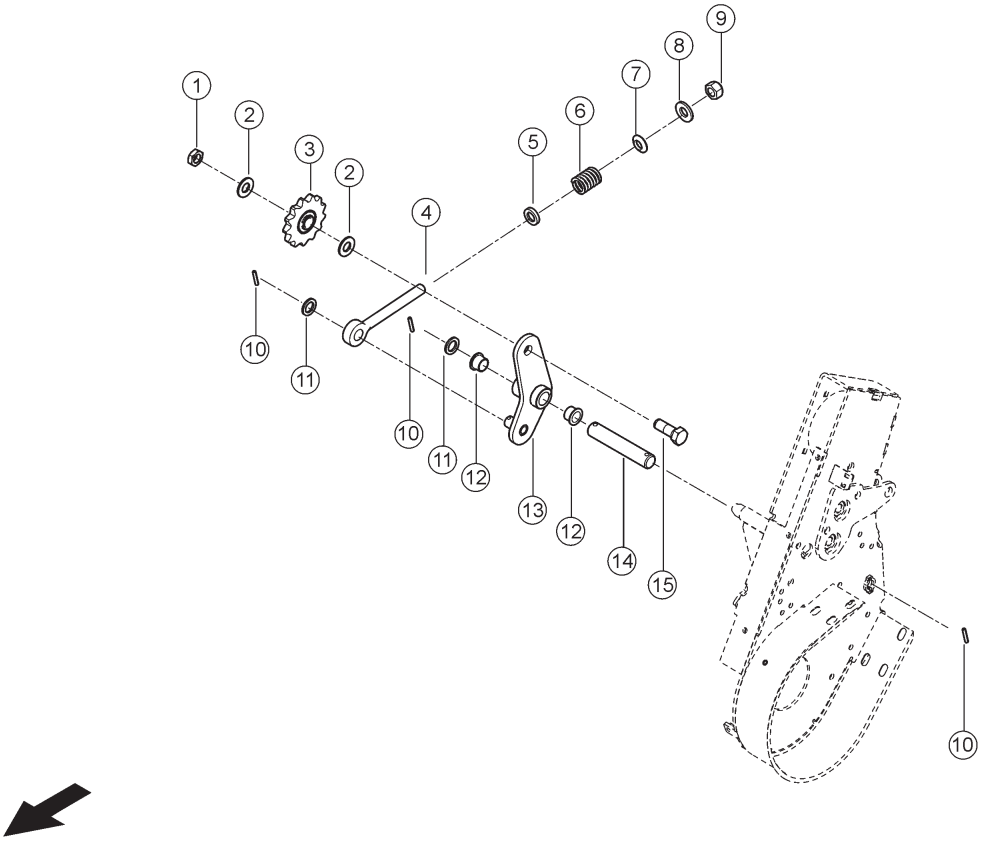

E0346 2020A100A 4

100 PICKUPRAHMEN
100 PICK-UP FRAME
100 CHÂSSIS DU PICKUP

Pos	Teilenummer	Bezeichnung	Abmessung	Description	Désignation	Menge	Bedingung
1	00 0236 457 0	SECHSKANTMUTTER	M16	HEXAGONAL NUT	ECROU SIX PANS	1	
2	00 0239 391 0	CONTACT-SCHEIBE	A16 -16,4X32X2,8	CONTACT WASHER	RONDELLE CONTACT	2	
3	00 0855 630 0	KETTENRAD	13Z 19.05TLG	SPROCKET	BARBOTIN	1	
4	00 0671 294 0	AUGENSCHRAUBE	M16X150	EYE BOLT	BOULON A OEILLET	1	
5	00 0249 167 0	KEGELPFANNE	D 16,5	BEVEL RING	RONDELLE A ROTULE CONCAVE	1	
6	00 0044 516 1	DRUCKFEDER	4,25X24,75X58,3	COMPRESS.SPRING	RESSORT-COMPRES.	1	
7	00 0249 162 0	KUGELSCHEIBE	C 17	SPHERICAL WASHER	RONDELLE SPHERIO.	1	
8	00 0234 366 0	UNTERLEGSCHEIBE	17X34X4	WASHER	RONDELLE	1	
9	00 0238 047 0	SICHERUNGSMUTTER	M16	LOCK NUT	ÉCROU INDESSERRABLE	1	
10	00 0235 648 2	SPANNSTIFT	5 X 28	SPRING PIN	GOUPILLE SERRAGE	3	
11	00 0233 130 0	SCHEIBE	18,5X 28 X3	WASHER	RONDELLE	2	
12	00 0008 512 0	GLEITLAGER	18X22X16	GLIDE BEARING	PALIER-GLISSMENT	2	
13	00 1322 189 0	HEBEL		LEVER	LEVIER	1	
14	00 1322 197 0	BOLZEN		PIN	BOULON	1	
15	00 0238 952 0	SECHSKANTSCHRAUBE	M16X45-MKL	HEXAGON HEAD BOLT	VIS SIX PANS	1	

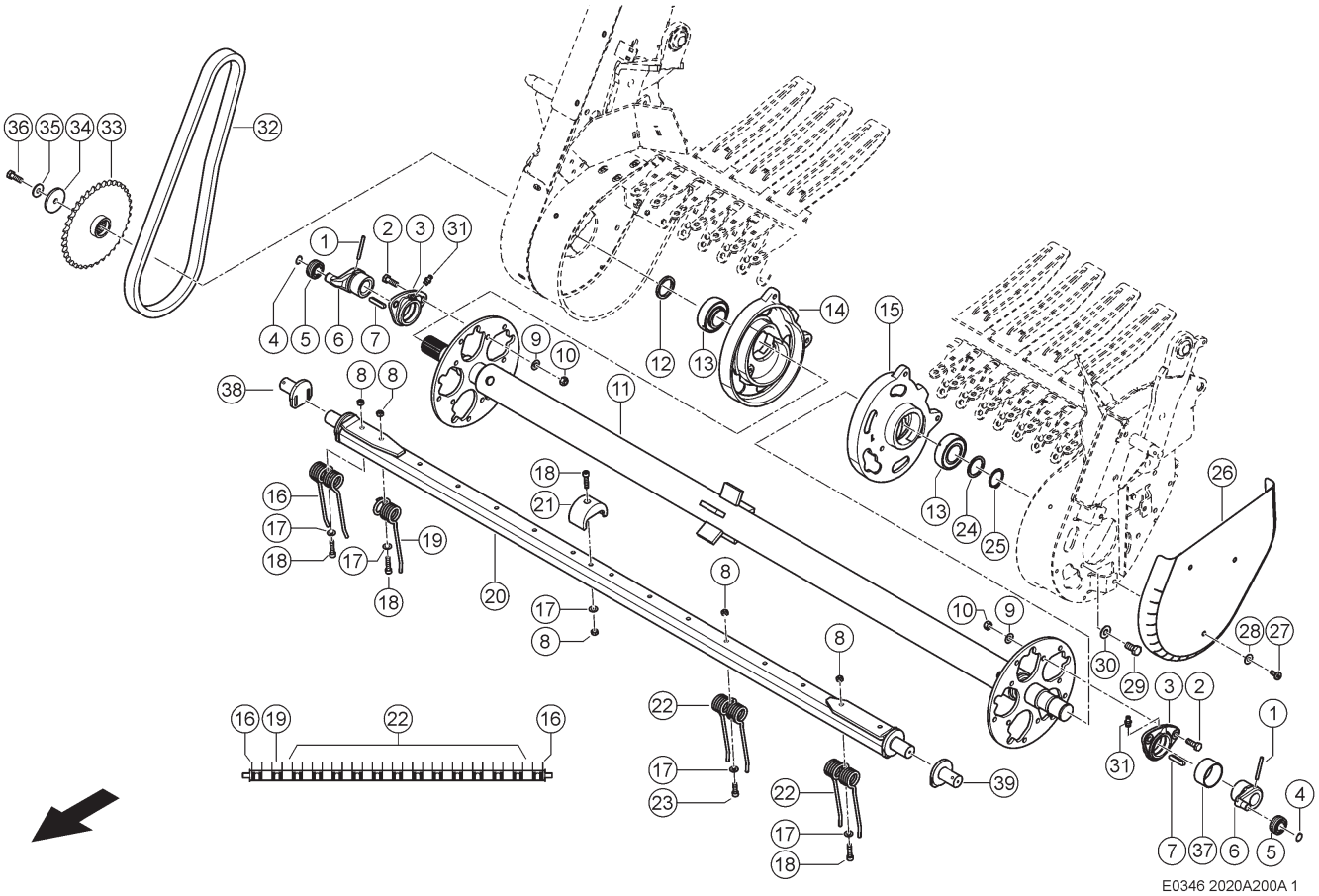

200 PICKUPWELLE, FEDERZINKEN
200 PICK-UP SHAFT, SPRING TINES
200 ARBRE DU PICKUP, DENTS FLEXIBLES

Pos	Teilenummer	Bezeichnung	Abmessung	Description	Désignation	Menge	Bedingung
1	00 0244 572 2	SPANNSTIFT	6X55	SPRING PIN	GOUPILLE SERRAGE	10	
2	00 0233 396 0	SECHSKANTSCHRAUBE	M10X30-MKL	HEXAGON HEAD BOLT	VIS SIX PANS	20	
3	00 0490 941 0	LAGERFLANSCH	OHNE SCHMIERNIPPEL	BEARING FLANGE	BRIDE DE ROULEM.	10	1)
4	00 0235 153 0	SICHERUNGSRING	15X1	CIRCLIP	CIRCLIPS	10	
5	00 0219 950 1	LAUFROLLE	15X40X15,9	GUIDE ROLLER	GALET-ROULEMENT	10	
6	00 1312 489 1	STEUERKURBEL		CONTROL CRANK	MANIVELLE-COMM.	10	
7	00 0244 767 0	PASSFEDER	A 8X7X45	PARALLEL KEY	CLAVETTE NOYEE	10	
8	00 0239 426 0	6KT-MUTTER	M8	HEX.NUT	ECROU SIXPANS	80	
9	00 0239 388 0	CONTACT-SCHEIBE	A 10 -10, 2X22X1,6	CONTACT WASHER	RONDELLE CONTACT	20	
10	00 0237 947 0	SECHSKANTMUTTER	M10	HEXAGONAL NUT	ECROU SIX PANS	20	
11	00 1322 104 0	TROMMELSTERN		DRUM STAR	ETOILE A TAMBOUR	1	
12	00 0233 031 0	UNTERLEGSCHEIBE	13X62X6	WASHER	RONDELLE	1	
13	00 0560 212 1	SPANNLAGER	YEN 208-S	TENSION BEARING	ROULEMENT	2	
14	00 1319 986 0	KURVENSCHEIBE RE.		CAM TRACK R.H.	DISQUE A CAME DR.	1	
15	00 1319 985 0	KURVENSCHEIBE LI.		CAM TRACK L.H.	DISQUE A CAME GAU	1	
16	00 1322 616 0	DOPPELZINKEN		DOUBLE TINE	DOIGT	10	
17	00 0239 387 0	CONTACT-SCHEIBE	A8 -8,2X18X1,4	CONTACT WASHER	RONDELLE CONTACT	80	
18	00 0218 570 0	ZYLINDERSCHRAUBE	M8X35	SOCKET HEAD SCREW	VIS CYLINDRIQUE	25	
19	00 1322 321 0	ZINKEN		TINE	DOIGT	5	
20	00 1322 106 0	ZINKENTRAEGER	14,5 ZINKEN	TINE SUPPORT	BRAS PORTE-DENTS	5	
21	00 0983 128 0	SEGMENT	45X 50X 76	SEGMENT	SEGMENT	5	
22	00 0973 279 0	DOPPELZINKEN	D 6,3	DOUBLE TINE	DOIGT	60	
23	00 0233 540 0	ZYLINDERSCHRAUBE	M8X25	SOCKET HEAD SCREW	VIS CYLINDRIQUE	55	

200 PICKUPWELLE, FEDERZINKEN
200 PICK-UP SHAFT, SPRING TINES
200 ARBRE DU PICKUP, DENTS FLEXIBLES

Pos	Teilenummer	Bezeichnung	Abmessung	Description	Désignation	Menge	Bedingung
24	00 0238 281 0	STUETZSCHEIBE	S 40X50X2,5	BACK-UP WASHER	RONDELLE D'APPUI	1	
25	00 0235 166 0	SICHERUNGSRING	40X1,75	CIRCLIP	CIRCLIPS	1	
26	00 1322 979 0	SCHUTZ LINKS	LINKS	GUARD L.H.	GARANT GAU.	1	
27	00 0217 308 2	LINSENSCHRAUBE	M8X16-IN-6RD 40-ISO10664	FILL-HEAD SCREW	VIS A TETE G.SUIF	3	
28	00 0239 393 1	CONTACT-SCHEIBE	B8 -8,2X22X1,9	CONTACT WASHER	RONDELLE CONTACT	3	
29	00 0236 056 0	SECHSKANTSCHRAUBE	M12X25	HEXAGON HEAD BOLT	VIS SIX PANS	1	
30	00 0239 389 0	CONTACT-SCHEIBE	A12 -12,4X27X1, 8	CONTACT WASHER	RONDELLE CONTACT	1	
31	00 0179 838 0	SCHMIERNIPPEL	A M8X1	GREASE NIPPLE	GRAISSEUR	2	2)
32	00 0821 131 1	ROLLENKETTE	60-1X82 E - FMIN=55KN	ROLLER CHAIN	CHAINE A ROULEAUX	1	8000
32	00 0211 417 1	ROLLENKETTE	60-1X84 E - FMIN=55KN	ROLLER CHAIN	CHAINE A ROULEAUX	1	9000
33	00 1392 302 0	KETTENRAD		SPROCKET	BARBOTIN	1	8000
33	00 1392 303 0	KETTENRAD		SPROCKET	BARBOTIN	1	9000
34	00 0233 031 0	UNTERLEGSCHEIBE	13X62X6	WASHER	RONDELLE	1	
35	00 0239 395 1	CONTACT-SCHEIBE	B12 -12,4X32X2, 8	CONTACT WASHER	RONDELLE CONTACT	1	
36	00 0237 461 0	SECHSKANTSCHRAUBE	M12X30	HEXAGON HEAD BOLT	VIS SIX PANS	1	
37	00 0211 826 0	INNENRING	IR 45X50X25	INNER RING	BAGUE INTERIEURE	10	
38	00 1312 171 0	LAGERZAPFEN		BEARING PIN	TOURILLON	5	
39	00 1312 166 0	LAGERZAPFEN		BEARING PIN	TOURILLON	5	

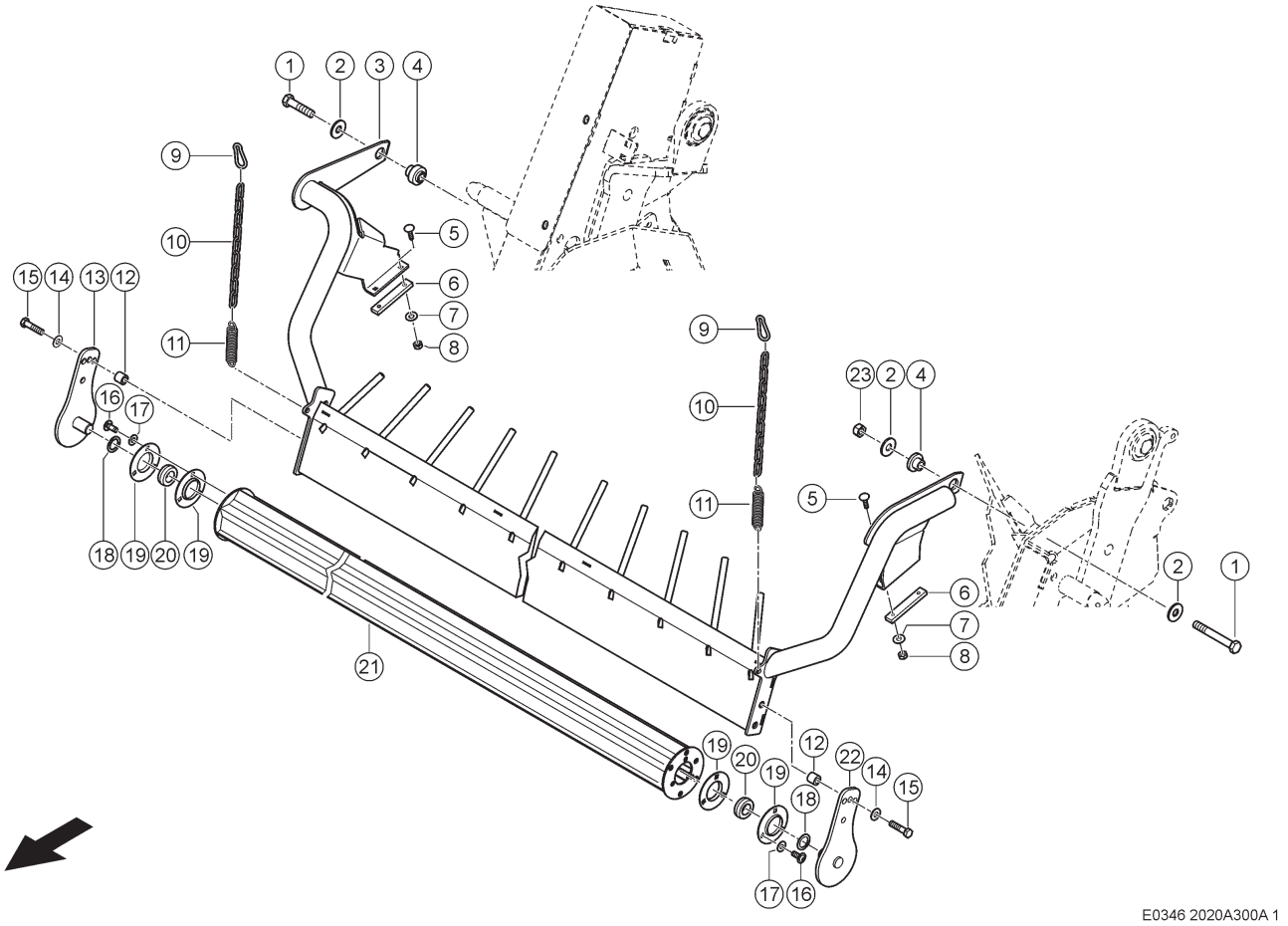

300 PRALLBLECH, NIEDERHALTER
300 BAFFLE PLATE, CROP GUARD
300 TÔLE DÉFLECTRICE, ÉGALISATEUR

Pos	Teilenummer	Bezeichnung	Abmessung	Description	Désignation	Menge	Bedingung
1	00 0242 395 1	SECHSKANTSCHRAUBE	M16X120	HEXAGON HEAD BOLT	VIS SIX PANS	2	
2	00 0234 367 0	UNTERLEGSCHEIBE	17X42X4	WASHER	RONDELLE	2	
3	00 1322 126 4	PRALLBLECH GS		BAFFLE PLATE WD	TOLE DEFLEC SD	1	
4	00 1322 131 0	BUCHSE	LINKS	BUSHING	DOUILLE	1	
5	00 0235 340 0	FLACHRUNDSCHRAUBE	M 6X25	COACH BOLT	VIS A TETE BOMBEE	4	
6	00 1322 308 0	ANSCHLAGLASCHE	10X 20X 112	LIMITING TONGUE	PATTE DE BUTEE	2	
7	00 0234 222 0	FLACHE SCHEIBE	6,2X15X1	FLAT WASHER	RONDELLE PLATE	4	
8	00 0237 983 0	SECHSKANTMUTTER	M6	HEXAGONAL NUT	ECROU SIX PANS	4	
9	00 0233 132 0	KARABINERHAKEN	C 60X6	CLIP	CROCHET	2	
10	00 0964 127 0	RUNDSTAHLKETTE	G5X35X23GL	ROUND STEEL CHAIN	CHAINE	2	
11	00 0942 821 1	ZUGFEDER	3,6 X 24 X110	TENSION SPRING	RESSORT TENDEUR	2	
12	00 0938 127 0	DISTANZROHR	22X 4,5X 20	SPACER TUBE	TUBE-ECARTEMENT	4	
13	00 1322 140 0	LASCHE	RECHTS	STRAP	PATTE	1	
14	00 0239 389 0	CONTACT-SCHEIBE	A12 -12,4X27X1, 8	CONTACT WASHER	RONDELLE CONTACT	4	
15	00 0235 554 0	SECHSKANTSCHRAUBE	M12X50	HEXAGON HEAD BOLT	VIS SIX PANS	4	
16	00 0217 305 0	LINSENSCHRAUBE	M8X20	FILL-HEAD SCREW	VIS A TETE G.SUIF	6	
17	00 0239 387 0	CONTACT-SCHEIBE	A8 -8,2X18X1,4	CONTACT WASHER	RONDELLE CONTACT	6	
18	00 0234 298 0	UNTERLEGSCHEIBE	26X37X2	WASHER	RONDELLE	2	
19	00 0619 288 0	GEHAEUSEHAELFTE	RBY 204-3LO	SEMI GEAR CASE	DEMI-CARTER	4	
20	00 0493 380 0	KUGELSCHEIBE	25,5X46,8X16,0	SPHERICAL WASHER	RONDELLE SPHERIO.	2	
21	00 1315 457 0	ROLLE		ROLLER	GALET	1	
22	00 1322 139 0	LASCHE	LINKS	STRAP	PATTE	1	
23	00 0238 047 0	SICHERUNGSMUTTER	M16	LOCK NUT	ÉCROU INDESSERRABLE	1	

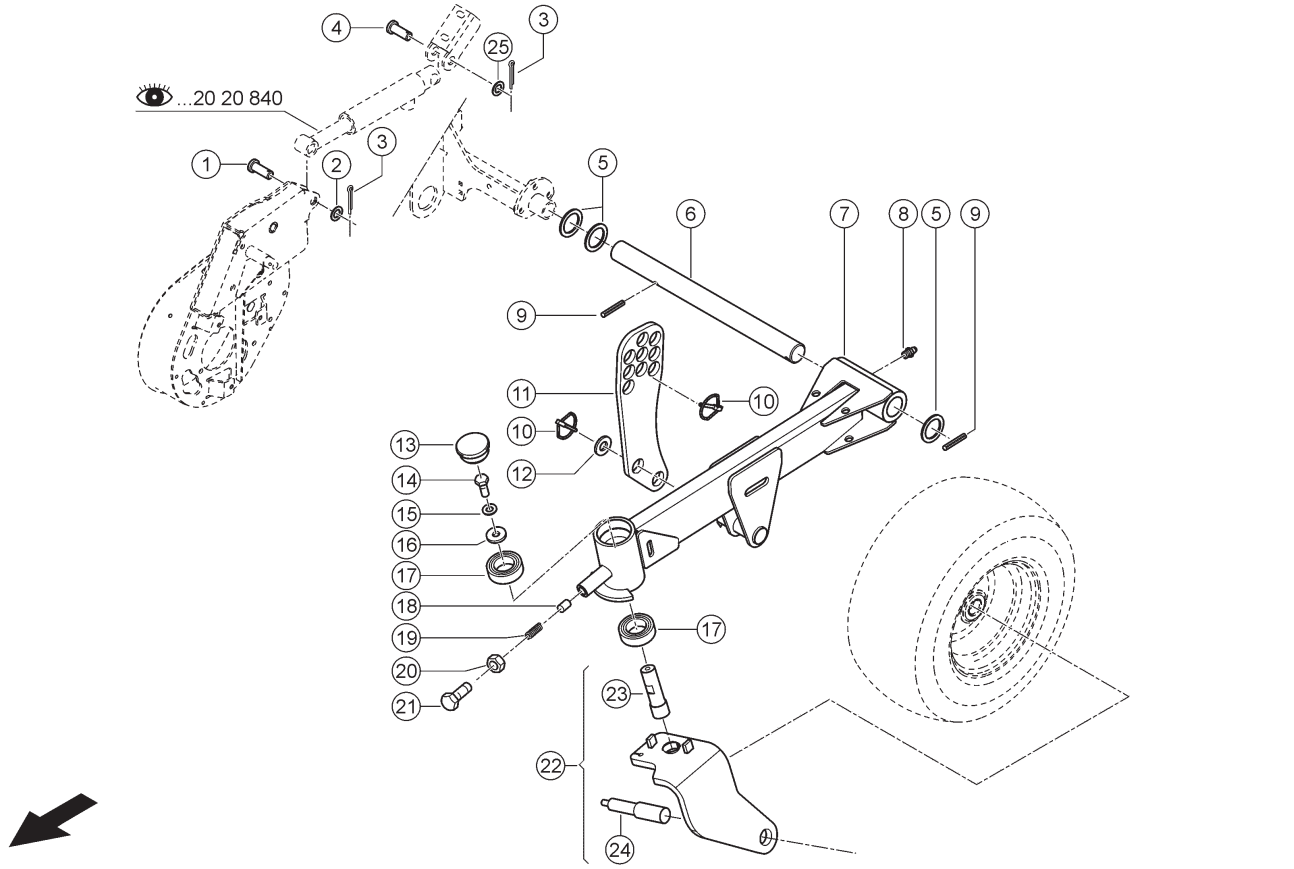

320 AUFHÄNGUNG STÜTZRAD
320 SUPPORT WHEEL SUSPENSION
320 SUSPENSION ROUE SUPPORT

Pos	Teilenummer	Bezeichnung	Abmessung	Description	Désignation	Menge	Bedingung
1	00 0233 993 0	BOLZEN	B-20X 75X68	PIN	BOULON	1	
2	00 0234 318 0	UNTERLEGSCHEIBE	21X30X2	WASHER	RONDELLE	2	
3	00 0237 026 0	SPLINT	5X32	SPLIT PIN	GOUPILLE FENDUE	2	
4	00 0233 070 1	BOLZEN	B20H11X 65	PIN	BOULON	1	
5	00 0236 858 0	SCHEIBE	36X52X1	WASHER	RONDELLE	8	
6	00 1316 689 1	ACHSE	35X434	AXLE	AXE	1	
7	00 1317 139 2	SCHWINGE LINKS	LINKS	ROCKER ARM L.H.	BIELLETTE GAUCHE	1	
8	00 0236 942 0	SCHMIERNIPPEL	A S6X1	GREASE NIPPLE	GRAISSEUR	1	
9	00 0235 681 2	SPANNSTIFT	8X50-N	SPRING PIN	GOUPILLE SERRAGE	2	
10	00 0212 291 0	KLAPPSTECKER	6X42 ERS.D.1071398 .1	LINCH PIN	GOUPILLE D'ARRET	4	
11	00 1316 688 1	LASCHE	10X123X346	STRAP	PATTE	1	
12	00 0236 958 0	SCHEIBE	26 X 40 X1	WASHER	RONDELLE	1	
13	00 0214 154 1	STOPFEN	D58,0-F	PLUG	BOUCHON	1	
14	00 0237 458 0	SECHSKANTSCHRAUBE	M12X20	HEXAGON HEAD BOLT	VIS SIX PANS	1	
15	00 0239 389 0	CONTACT-SCHEIBE	A12 -12,4X27X1, 8	CONTACT WASHER	RONDELLE CONTACT	1	
16	00 0234 330 0	UNTERLEGSCHEIBE	13X37X3	WASHER	RONDELLE	1	
17	00 0237 832 0	RILLENKUGELLAGER	6006-2RS*	GRVD.BALL BEARING	ROUL. GORGE PROF.	2	
18	00 1317 291 1	STIFT	13X 30	PIN	GOUPILLE	1	
19	00 0054 348 0	DRUCKFEDER	2,8X9,05X35,5	COMPRESS.SPRING	RESSORT-COMPRES.	1	
20	00 0236 173 0	SECHSKANTMUTTER	M16	HEXAGONAL NUT	ECROU SIX PANS	1	
21	00 0235 585 0	SECHSKANTSCHRAUBE	M16X45	HEXAGON HEAD BOLT	VIS SIX PANS	1	
22	00 1322 510 1	ACHSTRAEGER LI.	LINKS	AXLE SUPPORT LEFT	SUPPORT D'ESSIEU	1	
23	00 1322 884 0	ACHSBOLZEN	D35X114	AXLE BOLT	CHEVILLE D AXE	1	
24	00 1322 883 0	ACHSE	D33H9X 176	AXLE	AXE	1	
25	00 0234 295 0	UNTERLEGSCHEIBE	21X34X2	WASHER	RONDELLE	2	

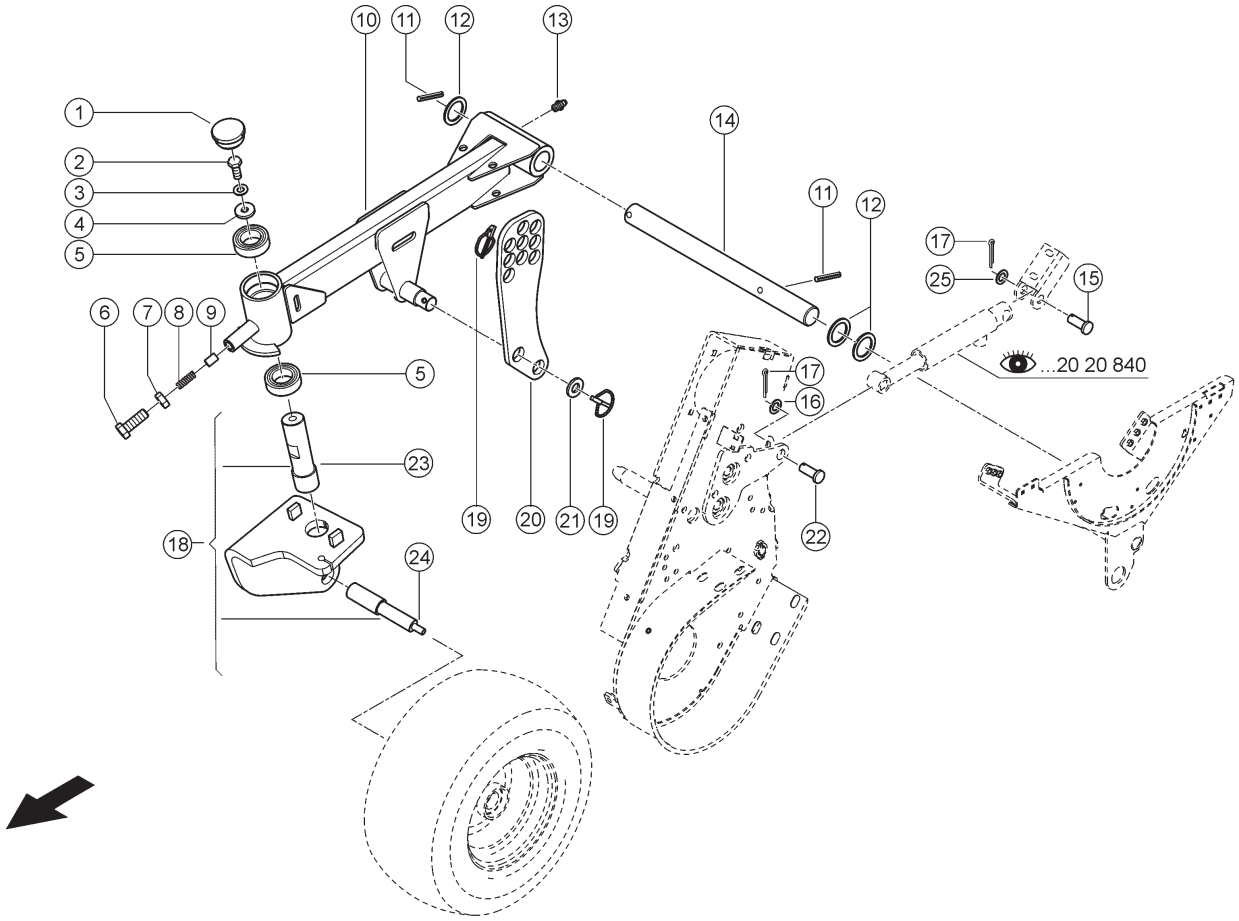

320 AUFHÄNGUNG STÜTZRAD
320 SUPPORT WHEEL SUSPENSION
320 SUSPENSION ROUE SUPPORT

Pos	Teilenummer	Bezeichnung	Abmessung	Description	Désignation	Menge	Bedingung
1	00 0214 154 1	STOPFEN	D58,0-F	PLUG	BOUCHON	1	
2	00 0237 458 0	SECHSKANTSCHRAUBE	M12X20	HEXAGON HEAD BOLT	VIS SIX PANS	1	
3	00 0239 389 0	CONTACT-SCHEIBE	A12 -12,4X27X1,8	CONTACT WASHER	RONDELLE CONTACT	1	
4	00 0234 330 0	UNTERLEGSCHEIBE	13X37X3	WASHER	RONDELLE	1	
5	00 0237 832 0	RILLENKUGELLAGER	6006-2RS*	GRVD.BALL BEARING	ROUL. GORGE PROF.	2	
6	00 0235 585 0	SECHSKANTSCHRAUBE	M16X45	HEXAGON HEAD BOLT	VIS SIX PANS	1	
7	00 0236 173 0	SECHSKANTMUTTER	M16	HEXAGONAL NUT	ECROU SIX PANS	1	
8	00 0054 348 0	DRUCKFEDER	2,8X9,05X35,5	COMPRESS.SPRING	RESSORT-COMPRES.	1	
9	00 1317 291 1	STIFT	13X 30	PIN	GOUPILLE	1	
10	00 1317 140 2	SCHWINGE RECHTS	RECHTS	ROCKER ARM R.H.	BIELLETTE DROITE	1	
11	00 0235 681 2	SPANNSTIFT	8X50-N	SPRING PIN	GOUPILLE SERRAGE	2	
12	00 0236 858 0	SCHEIBE	36X52X1	WASHER	RONDELLE	8	
13	00 0236 942 0	SCHMIERNIPPEL	A S6X1	GREASE NIPPLE	GRAISSEUR	1	
14	00 1316 689 1	ACHSE	35X434	AXLE	AXE	1	
15	00 0233 070 1	BOLZEN	B20H11X 65	PIN	BOULON	1	
16	00 0234 318 0	UNTERLEGSCHEIBE	21X30X2	WASHER	RONDELLE	8	
17	00 0237 026 0	SPLINT	5X32	SPLIT PIN	GOUPILLE FENDUE	2	
18	00 1322 511 1	ACHSTRAEGER RE.	RECHTS	AXLE SUPPORT RIGHT	SUPPORT D'ESSIEU	1	
19	00 0212 291 0	KLAPPSTECKER	6X42 ERS.D.1071398.1	LINCH PIN	GOUPILLE D'ARRET	2	
20	00 1316 688 1	LASCHE	10X123X346	STRAP	PATTE	1	
21	00 0236 958 0	SCHEIBE	26 X 40 X1	WASHER	RONDELLE	1	
22	00 0233 993 0	BOLZEN	B-20X 75X68	PIN	BOULON	1	
23	00 1322 884 0	ACHSBOLZEN	D35X114	AXLE BOLT	CHEVILLE D AXE	1	
24	00 1322 883 0	ACHSE	D33H9X 176	AXLE	AXE	1	
25	00 0234 295 0	UNTERLEGSCHEIBE	21X34X2	WASHER	RONDELLE	2	

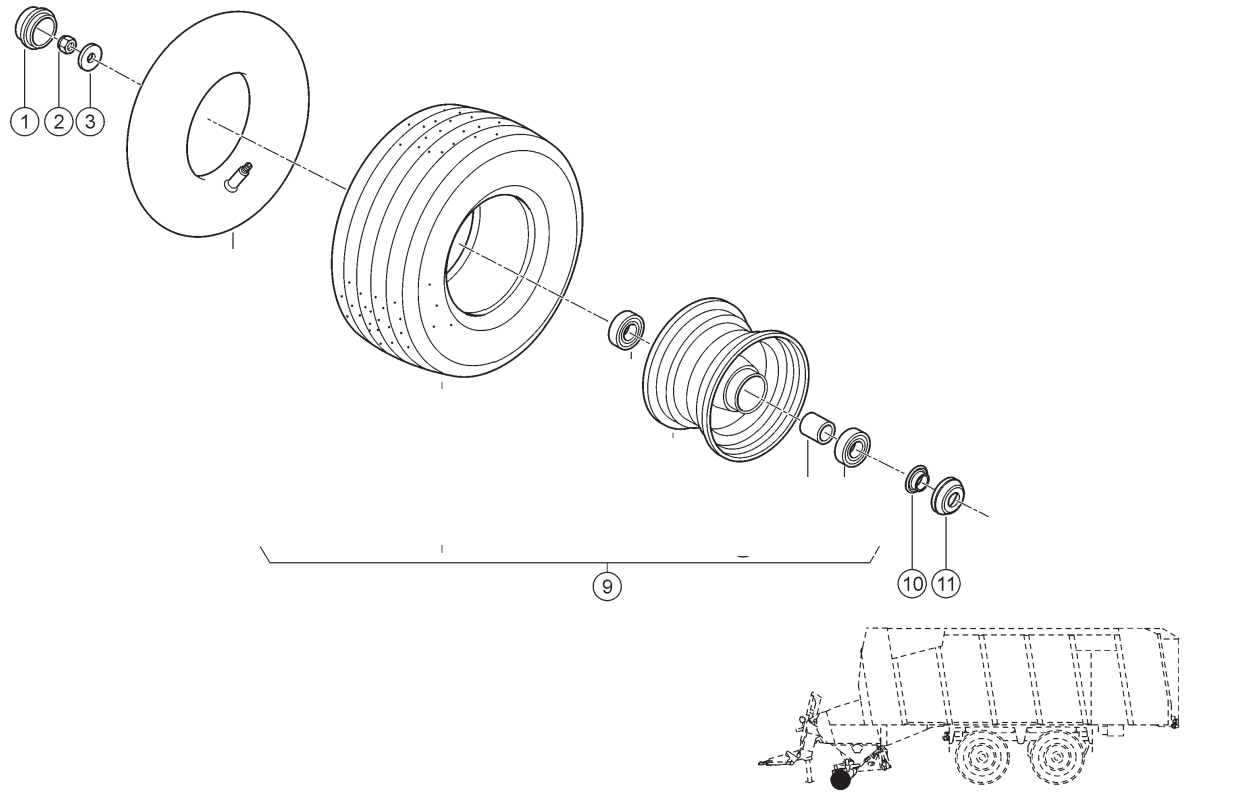

E0346 2020A350A 1

350 TASTRÄDER
350 GUIDE WHEELS
350 ROUES D'APPUI

Pos	Teilenummer	Bezeichnung	Abmessung	Description	Désignation	Menge	Bedingung
1	00 0902 724 0	NABENKAPPE	D 52X 35	HUB CAP	COUVRE-MOYEU	1	
2	00 0238 234 0	SICHERUNGSMUTTER	M12	LOCK NUT	ÉCROU INDESSERRABLE	1	
3	00 0233 195 0	UNTERLEGSCHEIBE	12,2X30X4	WASHER	RONDELLE	1	
9	00 1322 495 0	BEREIFUNG KPL.	16X6,50-8 10PR	TYRES CPL.	PNEU COMPLET	1	
10	00 0902 722 1	DICHTRING	D 25X 48X 13,5	SEALING RING	BAGUE D'ÉTANCHÉITÉ	1	
11	00 0954 034 0	SCHUTZKAPPE	D62X1,13X 20	GUARD CAP	CAPUCHON PROTECT.	1	

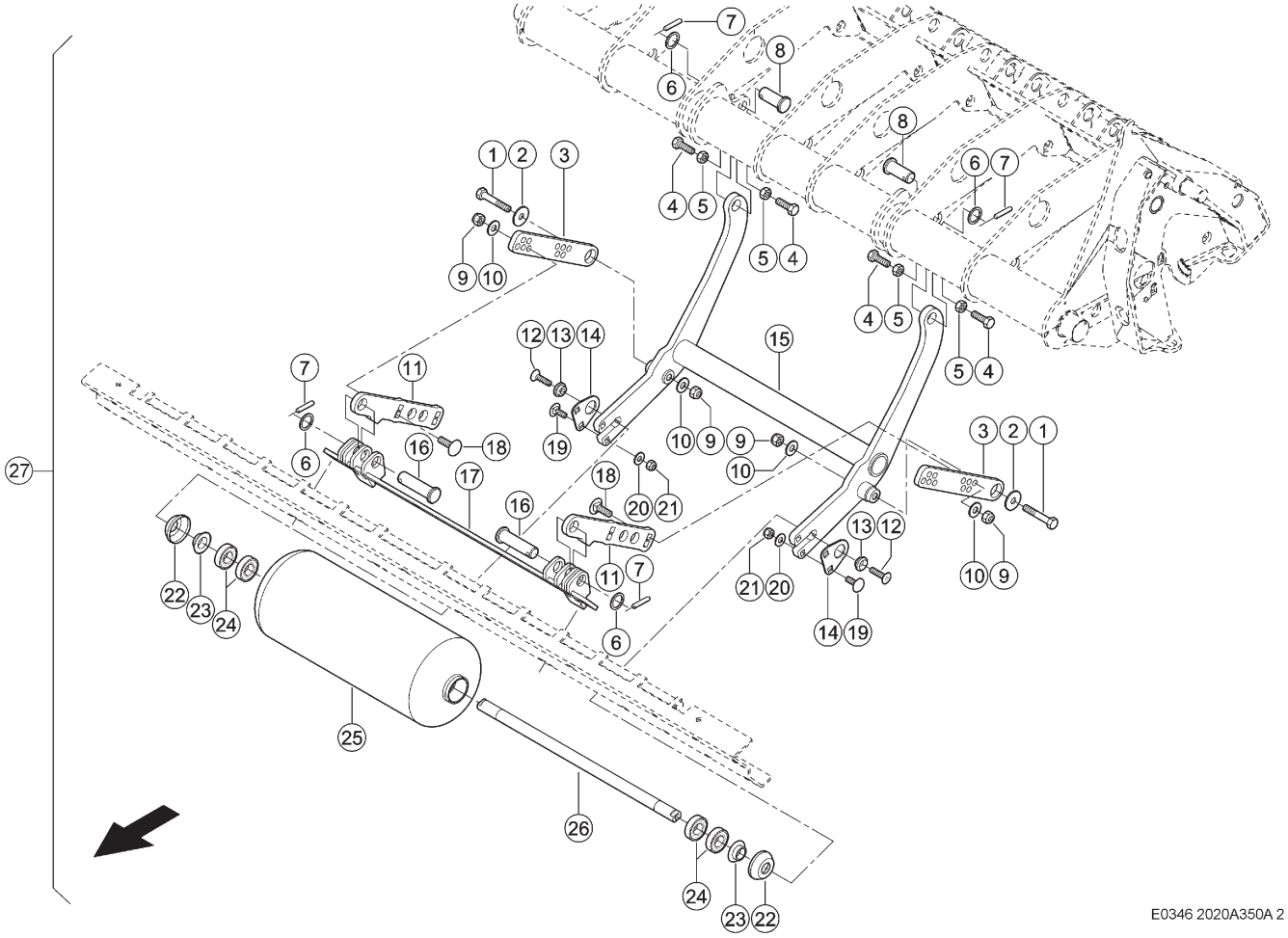

350 TASTRÄDER
350 GUIDE WHEELS
350 ROUES D'APPUI

Pos	Teilenummer	Bezeichnung	Abmessung	Description	Désignation	Menge	Bedingung
1	00 0235 559 0	SECHSKANTSCHRAUBE	M12X75	HEXAGON HEAD BOLT	VIS SIX PANS	2	
2	00 0233 575 0	UNTERLEGSCHEIBE	13X40X3	WASHER	RONDELLE	2	
3	00 2752 053 0	STREBE		BRACE	ETAI	2	
4	00 0237 462 0	SECHSKANTSCHRAUBE	M12X40	HEXAGON HEAD BOLT	VIS SIX PANS	4	
5	00 0236 172 0	SECHSKANTMUTTER	M12	HEXAGONAL NUT	ECROU SIX PANS	4	
6	00 0234 301 0	SCHEIBE	26X34X2	WASHER	RONDELLE	4	
7	00 0235 680 3	SPANNSTIFT	8 X 40	SPRING PIN	GOUPILLE SERRAGE	4	
8	00 1391 966 0	BOLZEN		PIN	BOULON	2	
9	00 0238 234 0	SICHERUNGSMUTTER	M12	LOCK NUT	ÉCROU INDESSERRABLE	6	
10	00 0239 389 0	CONTACT-SCHEIBE	A12 -12,4X27X1,8	CONTACT WASHER	RONDELLE CONTACT	6	
11	00 2752 054 0	STREBE		BRACE	ETAI	2	
12	00 0219 829 0	SECHSKANTSCHRAUBE	M16X1,5 X60X38	HEXAGON HEAD BOLT	VIS SIX PANS	2	
13	00 0239 391 0	CONTACT-SCHEIBE	A16 -16,4X32X2,8	CONTACT WASHER	RONDELLE CONTACT	2	
15	00 2752 032 0	TRAEGER GS		CARRIER	SUPPORT GS	1	
16	00 0957 242 3	BOLZEN	D35H9 X98	PIN	BOULON	2	
17	00 1391 965 0	HALTER		SUPPORT	SUPPORT	1	
18	00 0238 998 0	FLACHRUNDSCHRAUBE	M12X40	COACH BOLT	VIS A TETE BOMBEE	4	
20	00 0239 388 0	CONTACT-SCHEIBE	A 10 -10, 2X22X1,6	CONTACT WASHER	RONDELLE CONTACT	4	
21	00 0237 947 0	SECHSKANTMUTTER	M10	HEXAGONAL NUT	ECROU SIX PANS	4	
22	00 0954 034 0	SCHUTZKAPPE	D62X1,13X 20	GUARD CAP	CAPUCHON PROTECT.	2	
23	00 0902 722 1	DICHTRING	D 25X 48X 13,5	SEALING RING	BAGUE D'ÉTANCHÉITÉ	2	
24	00 0235 870 0	RILLENKUGELLAGER	6205-2RS*-25X 52X15	GRVD.BALL BEARING	ROUL. GORGE PROF.	4	
25	00 2759 872 1	ROLLE		ROLLER	GALET	1	
26	00 2752 052 1	ACHSE		AXLE	AXE	1	
27	00 1392 231 1	TASTRAEDER	MITTIG	SENSOR WHEELS	ROUE PALPEUSE	1	

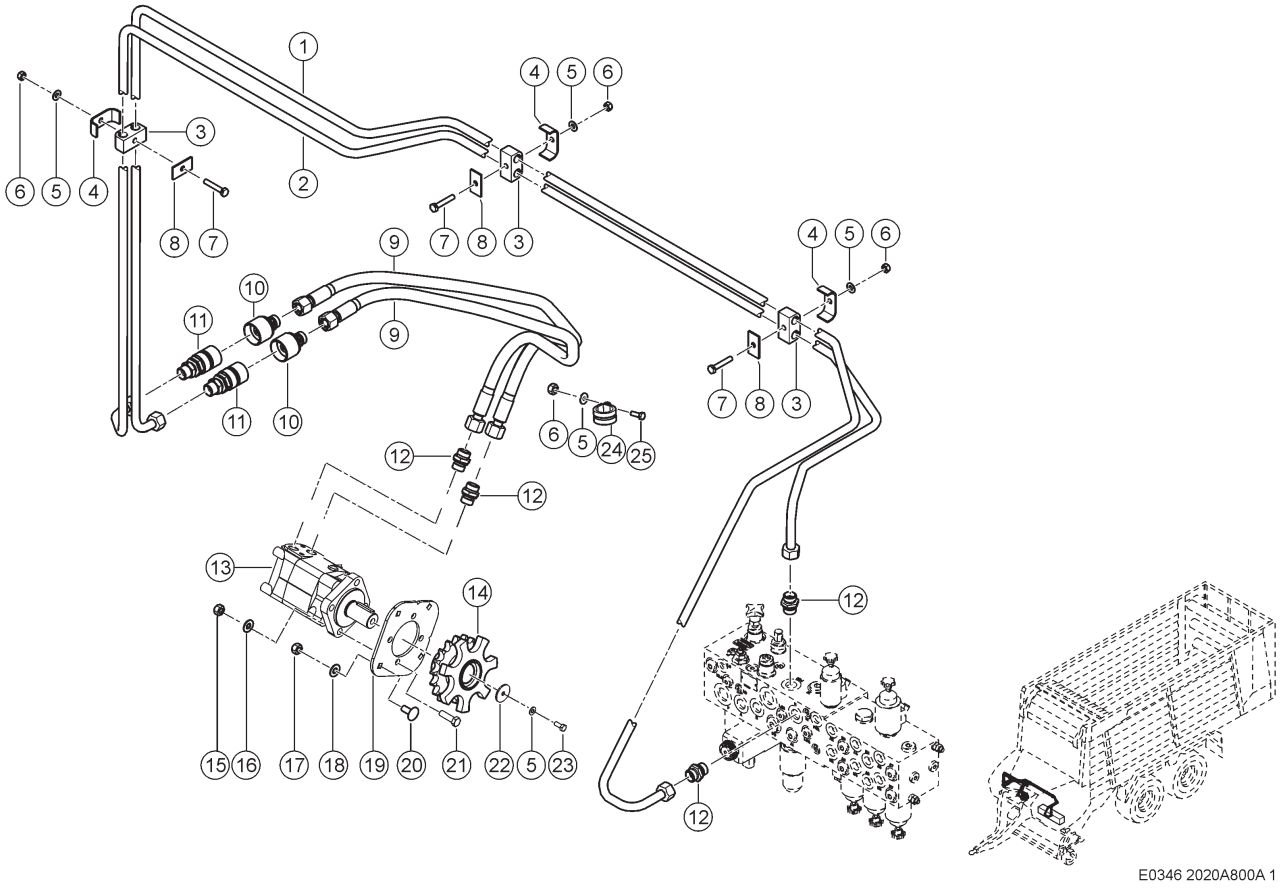

800 HYDRAULIKLEITUNGEN PICKUP
800 PICK-UP HYDRAULIC LINES
800 CONDUITES HYDRAULIQUES PICKUP

Pos	Teilenummer	Bezeichnung	Abmessung	Description	Désignation	Menge	Bedingung
1	00 1391 506 2	ROHRLEITUNG	15X1,5X2837	PIPE	CONDUITE	1	
2	00 1391 389 2	ROHRLEITUNG	15X1,5X2649	PIPE	CONDUITE	1	
3	00 0683 659 0	GUMMILAGER	15/15	RUBBER BEARING	PALIER EN CAOUTCH	3	
4	00 0672 209 0	BEFESTIG.SCHELLE	BSS 2X22X25X3	ATTACHING CLAMP	COLLIER-FIXATION	3	
5	00 0239 387 0	CONTACT-SCHEIBE	A8 -8,2X18X1,4	CONTACT WASHER	RONDELLE CONTACT	5	
6	00 0238 132 0	SICHERUNGSMUTTER	M8	LOCK NUT	ÉCROU INDESSERRABLE	4	
7	00 0238 128 0	SECHSKANTSCHRAUBE	M 8X45-SK	HEXAGON HEAD BOLT	VIS SIX PANS	3	
8	00 0656 255 0	GEGENPLATTE	25X3X46	COUNTER PLATE	CONTRE PLAQUE	3	
9	00 0845 205 1	SCHLAUCHLEITUNG		HOSE PIPE	TUYAU FLEX. HYDR.	2	
10	00 0214 779 0	SCHRAUBMUFFE	12.5-15L W. DUST CAP	SCREW SLEEVE	MANCHON FILETE	2	
11	00 0234 082 0	KUPPLUNGSMUFFE	12,5 - L15-SCHOTT-M 22X1,	QUICK RELEASE COUPLING	MANCHON-EMBRAYAGE	2	
12	00 0238 358 0	EINSCHRAUBSTUTZEN	SDS-L15XG1/2A -TYPE B	SCREW-IN FITTING	RACCORD À VISSER	4	
13	00 1399 697 0	HYDRAULIKMOTOR	OMS 160	HYDRAULIC MOTOR	MOTEUR HYDR.	1	
13	00 0864 381 0	DICHTUNGSSATZ		SEAL KIT	JEU DE JOINTS	1	
14	00 1399 342 0	KETTENRAD		SPROCKET	BARBOTIN	1	
15	00 0236 172 0	SECHSKANTMUTTER	M12	HEXAGONAL NUT	ECROU SIX PANS	4	
16	00 0239 389 0	CONTACT-SCHEIBE	A12 -12,4X27X1, 8	CONTACT WASHER	RONDELLE CONTACT	4	
17	00 0237 947 0	SECHSKANTMUTTER	M10	HEXAGONAL NUT	ECROU SIX PANS	4	
18	00 0239 388 0	CONTACT-SCHEIBE	A 10 -10, 2X22X1,6	CONTACT WASHER	RONDELLE CONTACT	4	
19	00 1391 598 0	PLATTE	6X170X 171	PLATE	PLAQUE	1	
20	00 0502 511 0	FLACHRUNDSCHRAUBE	M10X25X20-F=3	COACH BOLT	VIS A TETE BOMBEE	4	
21	00 0237 462 0	SECHSKANTSCHRAUBE	M12X40	HEXAGON HEAD BOLT	VIS SIX PANS	4	
22	00 0236 829 0	UNTERLEGSCHEIBE	8,5X40X3	WASHER	RONDELLE	1	
23	00 0236 200 0	SECHSKANTSCHRAUBE	M8X20	HEXAGON HEAD BOLT	VIS SIX PANS	1	
24	00 0211 239 0	HALTERUNGSSCHELLE	D1-43X25	HOLDER CLAMP	COLLIER DE SERRAGE	1	
25	00 0233 503 0	FLACHRUNDSCHRAUBE	M 8X 25	COACH BOLT	VIS A TETE BOMBEE	1	

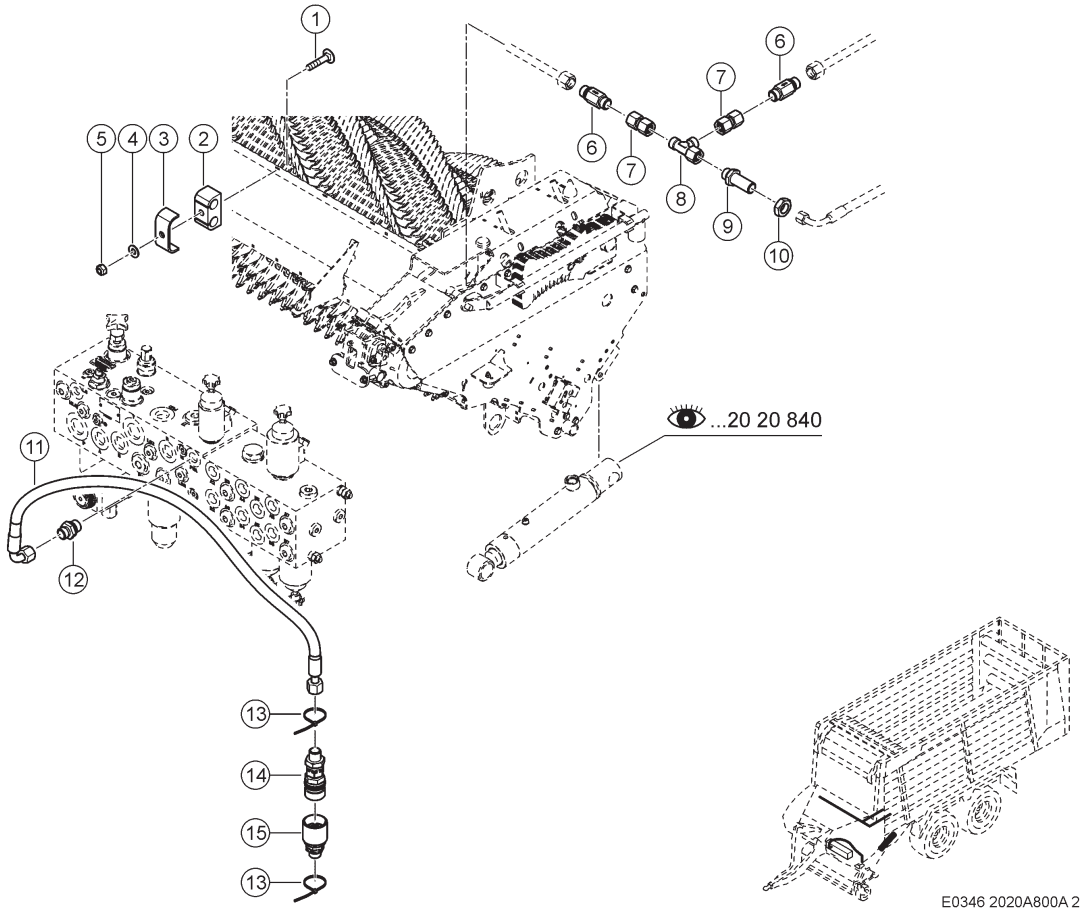

800 HYDRAULIKLEITUNGEN PICKUP
800 PICK-UP HYDRAULIC LINES
800 CONDUITES HYDRAULIQUES PICKUP

Pos	Teilenummer	Bezeichnung	Abmessung	Description	Désignation	Menge	Bedingung
1	00 0235 358 0	FLACHRUNDSCHRAUBE	M 8X 40	COACH BOLT	VIS A TETE BOMBEE	1	
2	00 0683 659 0	GUMMILAGER	15/15	RUBBER BEARING	PALIER EN CAOUTCH	1	
3	00 0672 209 0	BEFESTIG.SCHELLE	BSS 2X22X25X3	ATTACHING CLAMP	COLLIER-FIXATION	1	
4	00 0239 387 0	CONTACT-SCHEIBE	A8 -8,2X18X1,4	CONTACT WASHER	RONDELLE CONTACT	1	
5	00 0238 132 0	SICHERUNGSMUTTER	M8	LOCK NUT	ÉCROU INDESSERRABLE	1	
6	00 0082 730 0	DROSSEL	L10	THROTTLE	ETRANGLEUR	2	
7	00 0216 093 0	VERSCHRAUBUNG	SWOS-L10	UNION	RACCORD	2	
8	00 0238 890 0	T-STUTZEN	SWORT-L10	TEE	RACCORD EN T	1	
9	00 0239 082 0	SCHOTTSTUTZEN	BHS-L10	SUPPORT	SUPPORT	1	
10	00 0233 324 0	SECHSKANTMUTTER	M16X1,5	HEXAGONAL NUT	ECROU SIX PANS	1	
11	00 0693 595 0	SCHLAUCHLEITUNG		HOSE PIPE	TUYAU FLEX. HYDR.	1	
12	00 0238 784 0	G-EINSCHRAUBSTUTZEN	SDS-L10XG3/8A -TYPE B	STRAIGHT MALE CONNECTOR	RACCORD VISSE G	1	
13	00 0214 750 0	KABELBINDER	136 X 2,4 X 1,1 - BLAU	CABLE TIE	SERRE-CÂBLE	2	
14	00 1316 522 0	SCHRAUBMUFFE	DN 10 - SCHOTT L10(M16X1	SCREW SLEEVE	MANCHON FILETE	1	
15	00 0933 588 0	KUPPL.HUELSE KPL.		CLUTCH SLEEVE CPL	MANCHON-EMBR.CPL.	1	

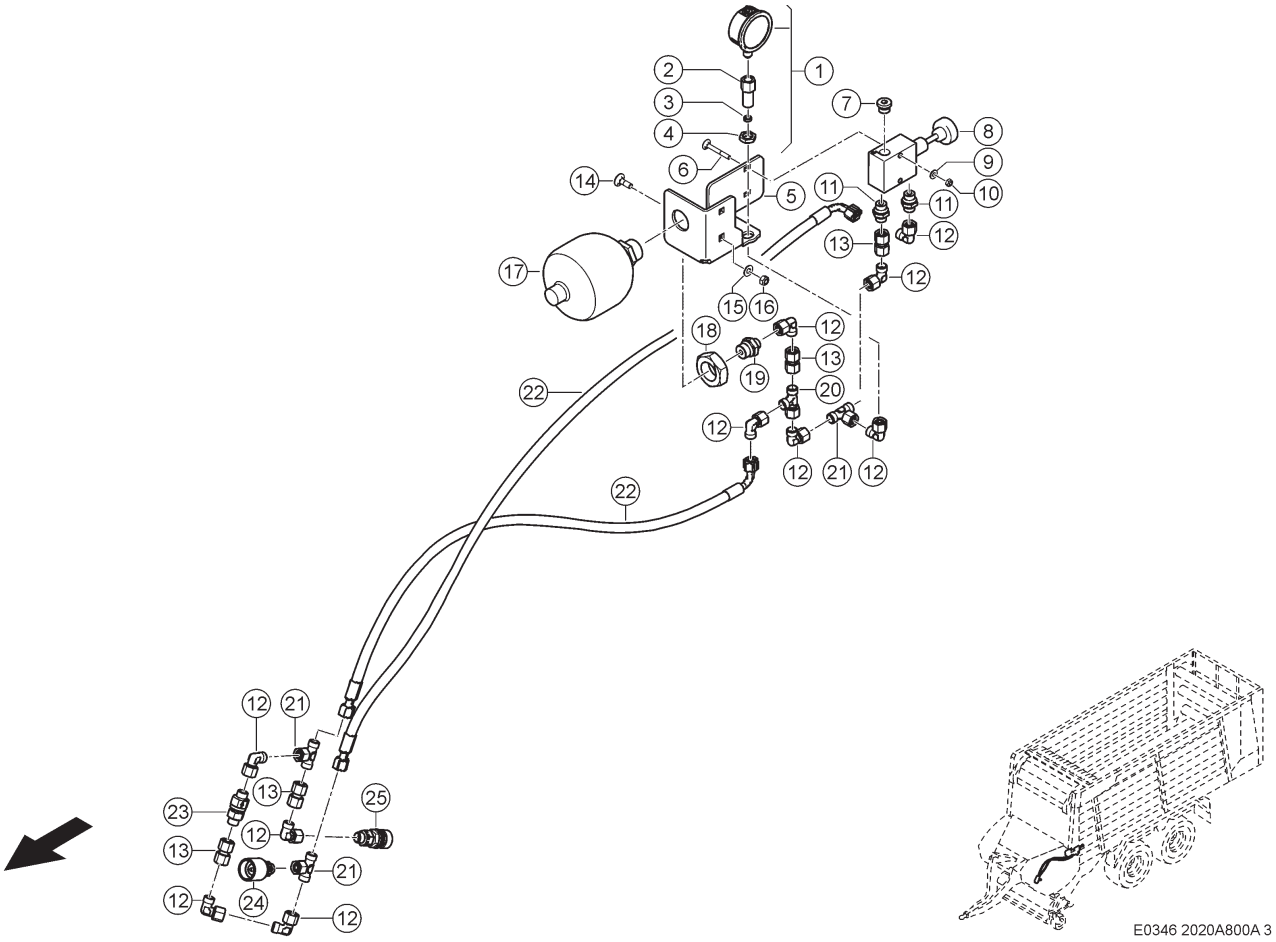

800 HYDRAULIKLEITUNGEN PICKUP
800 PICK-UP HYDRAULIC LINES
800 CONDUITES HYDRAULIQUES PICKUP

Pos	Teilenummer	Bezeichnung	Abmessung	Description	Désignation	Menge	Bedingung
1	00 0481 199 0	MANOMETER		PRESSURE GAUGE	MANOMETRE	1	
2	00 0480 917 0	ADAPTER		ADAPTER	ADAPTATEUR	1	
3	00 0215 119 0	DICHTKANTENRING	DKR R1/4 MANOM.	SEALING RING	BAGUE JOINT	1	
4	00 0239 083 0	NIEDRIGE 6KT-MUTTER	M16X1,5	FLAT HEX NUT	ECROU 6 PANS BAS	1	
5	00 1317 770 0	HALTER		SUPPORT	SUPPORT	1	
6	00 0235 345 0	FLACHRUNDSCHRAUBE	M 6X50	COACH BOLT	VIS A TETE BOMBEE	2	
7	00 0249 398 0	VERSCHLUSSSCHRAUBE	PLIHS G3/8A-TYPE E	SCREW PLUG	VIS DE FERMETURE	1	
8	00 1317 771 0	DB-VENTIL		RELIEF VALVE	LIMITEUR PRESSION	1	
9	00 0239 386 0	CONTACT-SCHEIBE	A6 -6,1X14X1,3	CONTACT WASHER	RONDELLE CONTACT	2	
10	00 0237 983 0	SECHSKANTMUTTER	M6	HEXAGONAL NUT	ECROU SIX PANS	2	
11	00 0238 784 0	G-EINSCHRAUBSTUTZEN	SDS-L10XG3/8A -TYPE B	STRAIGHT MALE CONNECTOR	RACCORD VISSE G	2	
12	00 0238 693 0	EINST.-W-STUTZEN	SWOE-L10	ELBOW UNION	RACCORD ANGULAIRE	10	
13	00 0216 093 0	VERSCHRAUBUNG	SWOS-L10	UNION	RACCORD	4	
14	00 0233 503 0	FLACHRUNDSCHRAUBE	M 8X 25	COACH BOLT	VIS A TETE BOMBEE	2	
15	00 0239 387 0	CONTACT-SCHEIBE	A8 -8,2X18X1,4	CONTACT WASHER	RONDELLE CONTACT	2	
16	00 0238 132 0	SICHERUNGSMUTTER	M8	LOCK NUT	ÉCROU INDESSERRABLE	2	
17	00 1322 688 1	DRUCKSPEICHER	0,75 L I-B-M22X1,5 15 BA	ACCUMULATOR	ACCUMULATEUR	1	
18	00 0215 356 0	SECHSKANTMUTTER	M33X1,5	HEXAGONAL NUT	ECROU SIX PANS	1	
19	00 0239 416 0	EINSCHRAUBSTUTZEN	SDS-L10XM22X1,5-TYPE B	SCREW-IN FITTING	RACCORD À VISSER	1	
20	00 0238 890 0	T-STUTZEN	SWORT-L10	TEE	RACCORD EN T	1	
21	00 0239 039 0	T-STUTZEN	SWOBT-L10	TEE	RACCORD EN T	3	
22	00 0483 656 0	SCHLAUCHLEITUNG		HOSE PIPE	TUYAU FLEX. HYDR.	2	
23	00 0239 128 0	RUECKSCHLAGVENTIL	RHD-L10-1BAR	NON-RETURN VALVE	CLAPET DE RETENUE	1	
24	00 0933 588 0	KUPPL.HUELSE KPL.		CLUTCH SLEEVE CPL	MANCHON-EMBR.CPL.	2	
25	00 0933 180 0	SCHRAUBSTECKER		SCREW PLUG	FICHE	1	

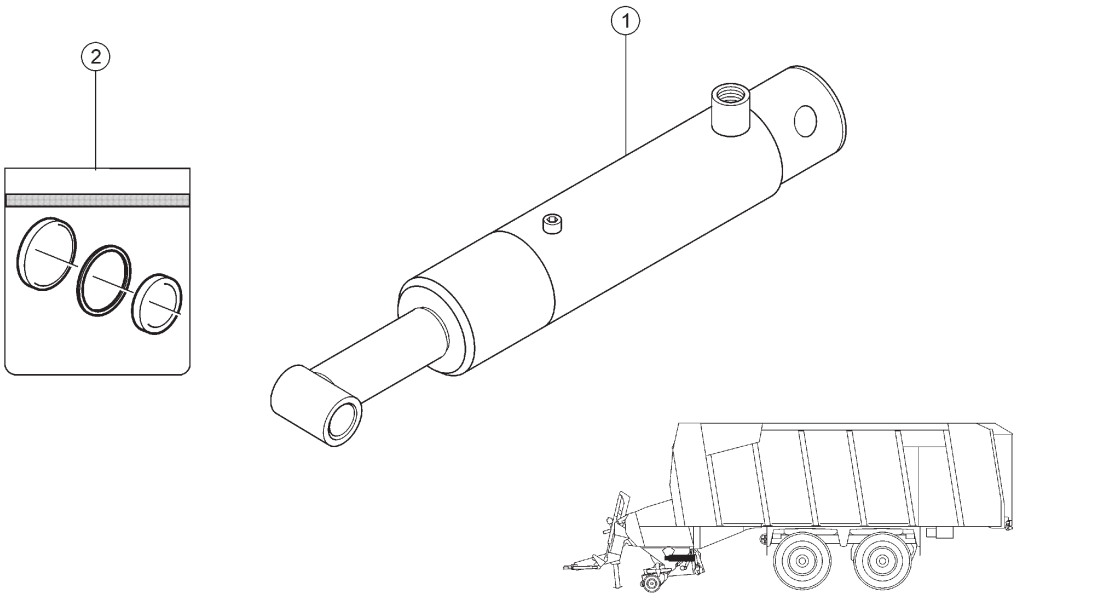

E0346 2020A840A

840 HYDRAULIKZYLINDER PICKUP
840 PICK-UP HYDRAULIC CYLINDER
840 VÉRIN HYDRAULIQUE PICKUP

Pos	Teilenummer	Bezeichnung	Abmessung	Description	Désignation	Menge	Bedingung
1	00 1399 393 0	HYDR-ZYLINDER	D 25/130	HYDR. CYLINDER	CYLINDRE HYDRAULIQUE	2	
2	00 0151 449 0	DICHTUNGSSATZ	25	SEAL KIT	JEU DE JOINTS	2	

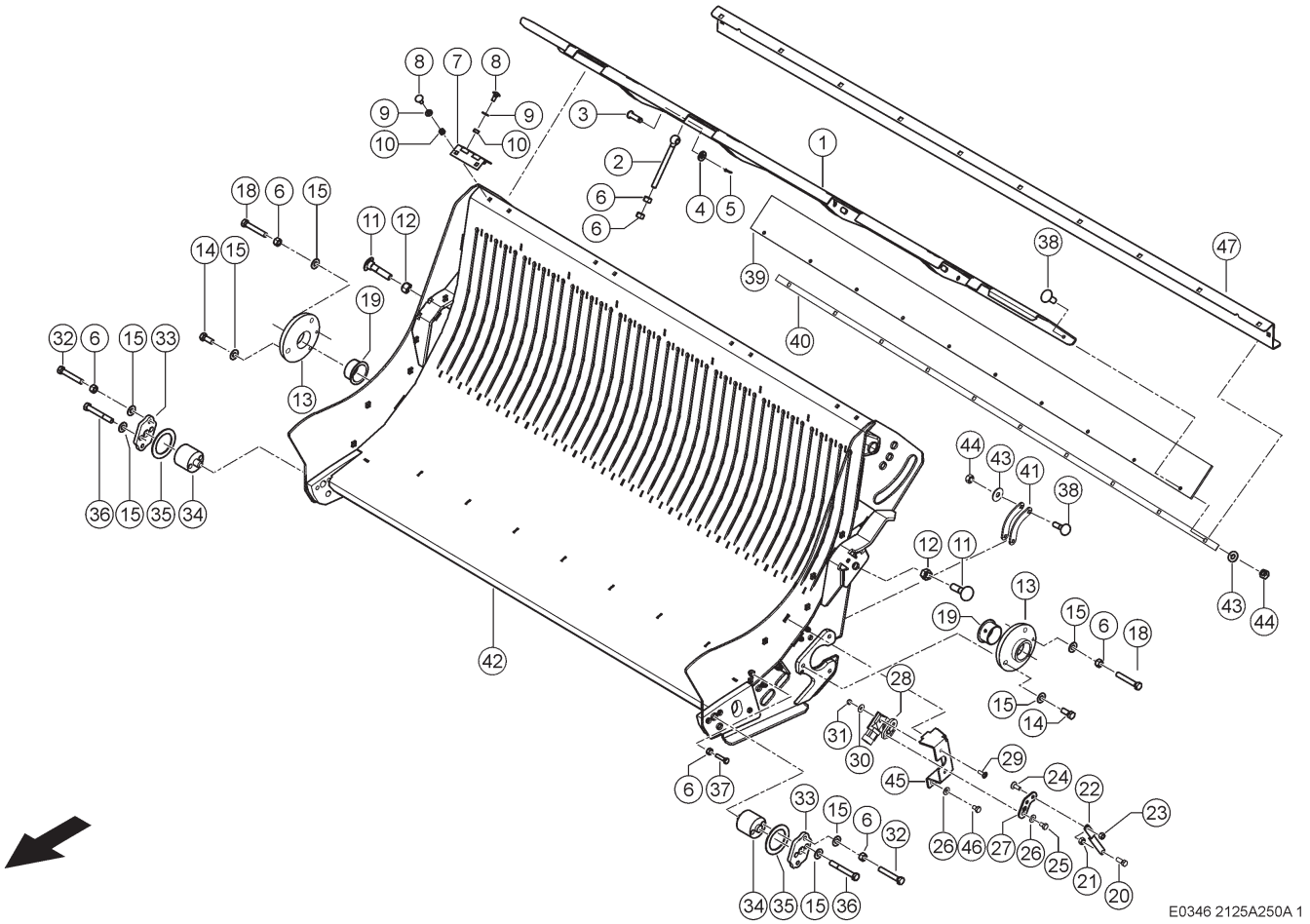

250 MESSERRAHMEN SCHNEIDROTOR
250 CUTTING ROTOR KNIFE FRAME
250 CADRE DE COUTEAUX DU ROTOR DE COUPE

Pos	Teilenummer	Bezeichnung	Abmessung	Description	Désignation	Menge	Bedingung
1	00 1391 993 2	ABDECKBLECH		COVER PLATE	TÔLE-RECOUVREMENT	1	
2	00 0216 534 0	AUGENSCHRAUBE	LB M12X140	EYE BOLT	BOULON A OEILLET	4	
3	00 0211 150 0	BOLZEN	B12H11X 40	PIN	BOULON	4	
4	00 0234 328 0	UNTERLEGSCHEIBE	13X26X3	WASHER	RONDELLE	4	
5	00 0236 152 0	SPLINT	3,2X22	SPLIT PIN	GOUPILLE FENDUE	4	
6	00 0236 172 0	SECHSKANTMUTTER	M12	HEXAGONAL NUT	ECROU SIX PANS	14	
7	00 0952 799 0	SCHARNIER	60X101X1,9	HINGE	CHARNIERE	4	
8	00 0234 953 0	FLACHRUNDSCHRAUBE	M8X20X13	COACH BOLT	VIS A TETE BOMBEE	16	
9	00 0239 387 0	CONTACT-SCHEIBE	A8 -8,2X18X1,4	CONTACT WASHER	RONDELLE CONTACT	16	
10	00 0236 170 0	SECHSKANTMUTTER	M8	HEXAGONAL NUT	ECROU SIX PANS	17	
11	00 0235 408 1	FLACHRUNDSCHRAUBE	M16X 70	COACH BOLT	VIS A TETE BOMBEE	2	
12	00 0236 173 0	SECHSKANTMUTTER	M16	HEXAGONAL NUT	ECROU SIX PANS	2	
13	00 1392 151 0	LAGER	D150X 28	BEARING	PALIER	2	
14	00 0237 461 0	SECHSKANTSCHRAUBE	M12X30	HEXAGON HEAD BOLT	VIS SIX PANS	6	
15	00 0239 389 0	CONTACT-SCHEIBE	A12 -12,4X27X1, 8	CONTACT WASHER	RONDELLE CONTACT	16	
18	00 0242 455 0	SECHSKANTSCHRAUBE	M12X60	HEXAGON HEAD BOLT	VIS SIX PANS	2	
19	00 0903 449 0	GLEITLAGER	50X54X30	GLIDE BEARING	PALIER-GLISSMENT	2	
20	00 0242 442 0	SECHSKANTSCHRAUBE	M 6X30	HEXAGON HEAD BOLT	VIS SIX PANS	1	
21	00 0236 169 0	SECHSKANTMUTTER	M6	HEXAGONAL NUT	ECROU SIX PANS	1	
22	00 1391 973 0	HEBEL		LEVER	LEVIER	1	
23	00 0237 983 0	SECHSKANTMUTTER	M6	HEXAGONAL NUT	ECROU SIX PANS	1	
24	00 0147 655 0	SCHRAUBE	M 6X 16	SCREW	VIS	1	
25	00 0237 877 0	SECHSKANTSCHRAUBE	M6X10	HEXAGON HEAD BOLT	VIS SIX PANS	2	
26	00 0239 386 0	CONTACT-SCHEIBE	A6 -6,1X14X1,3	CONTACT WASHER	RONDELLE CONTACT	4	
27	00 1391 971 0	SENSORBLECH		SENSOR PLATE	TOLE-DETECTEUR	1	
28	00 0011 780 1	WINKELSENSOR	51,4 X 24,8	ANGLE SENSOR	BLOC DETECTEUR	1	1)

250 MESSERRAHMEN SCHNEIDROTOR
250 CUTTING ROTOR KNIFE FRAME
250 CADRE DE COUTEAUX DU ROTOR DE COUPE

Pos	Teilenummer	Bezeichnung	Abmessung	Description	Désignation	Menge	Bedingung
29	00 0216 541 0	SCHRAUBE	M5X16	SCREW	VIS	2	
30	00 0244 897 0	SCHEIBE	5-5,3X15X1,2	WASHER	RONDELLE	2	
31	00 0233 599 0	SICHERUNGSMUTTER	M05	LOCK NUT	ÉCROU INDESSERRABLE	2	
32	00 0238 151 0	SECHSKANTSCHRAUBE	M12X75	HEXAGON HEAD BOLT	VIS SIX PANS	4	
33	00 1317 120 0	PLATTE	10X 60X 100	PLATE	PLAQUE	2	
34	00 1317 119 1	BOLZEN	60X 78	PIN	BOULON	2	
35	00 1317 121 0	SCHEIBE	60,5X85X 3	WASHER	RONDELLE	2	
36	00 0217 088 0	SECHSKANTSCHRAUBE	M12X90	HEXAGON HEAD BOLT	VIS SIX PANS	4	
37	00 0237 339 0	SECHSKANTSCHRAUBE	M8X35-B=22	HEXAGON HEAD BOLT	VIS SIX PANS	1	
38	00 0236 514 0	FLACHRUNDSCHRAUBE	M10X30	COACH BOLT	VIS A TETE BOMBEE	24	
39	00 1598 098 0	GUMMILEISTE	8X126X1998	RUBBER BAR	BARETTE-CAOUTCH.	1	
40	00 1598 099 1	LEISTE		LEDGE	BARRETTE	1	
41	00 1392 226 1	PLATTE		PLATE	PLAQUE	14	
42	00 1392 210 7	SCHNEIDWERKMULDE		CUTTERBAR TABLE	BAC DE COUPE	1	
43	00 0239 388 0	CONTACT-SCHEIBE	A 10 -10, 2X22X1,6	CONTACT WASHER	RONDELLE CONTACT	24	
44	00 0237 947 0	SECHSKANTMUTTER	M10	HEXAGONAL NUT	ECROU SIX PANS	24	
45	00 1391 972 0	SENSORHALTER		SENSOR BRACKET	SUPPORT CAPTEUR	1	
46	00 0237 877 0	SECHSKANTSCHRAUBE	M6X10	HEXAGON HEAD BOLT	VIS SIX PANS	2	
47	00 1392 191 1	BLECH	4X 139X1950	PLATE	TOLE	1	2)

1)	**Bemerkungen**		Prüfhinweis: „Vor einem Austausch die Prüf-, Mess- und Einstellhinweise aus der Unterlage Sensorik 0302 564 1 beachten!“
2)	**Ausrüstung**		
		LW_F12_0030	Zusatzteile Rahmen für 22,5" Bereifung

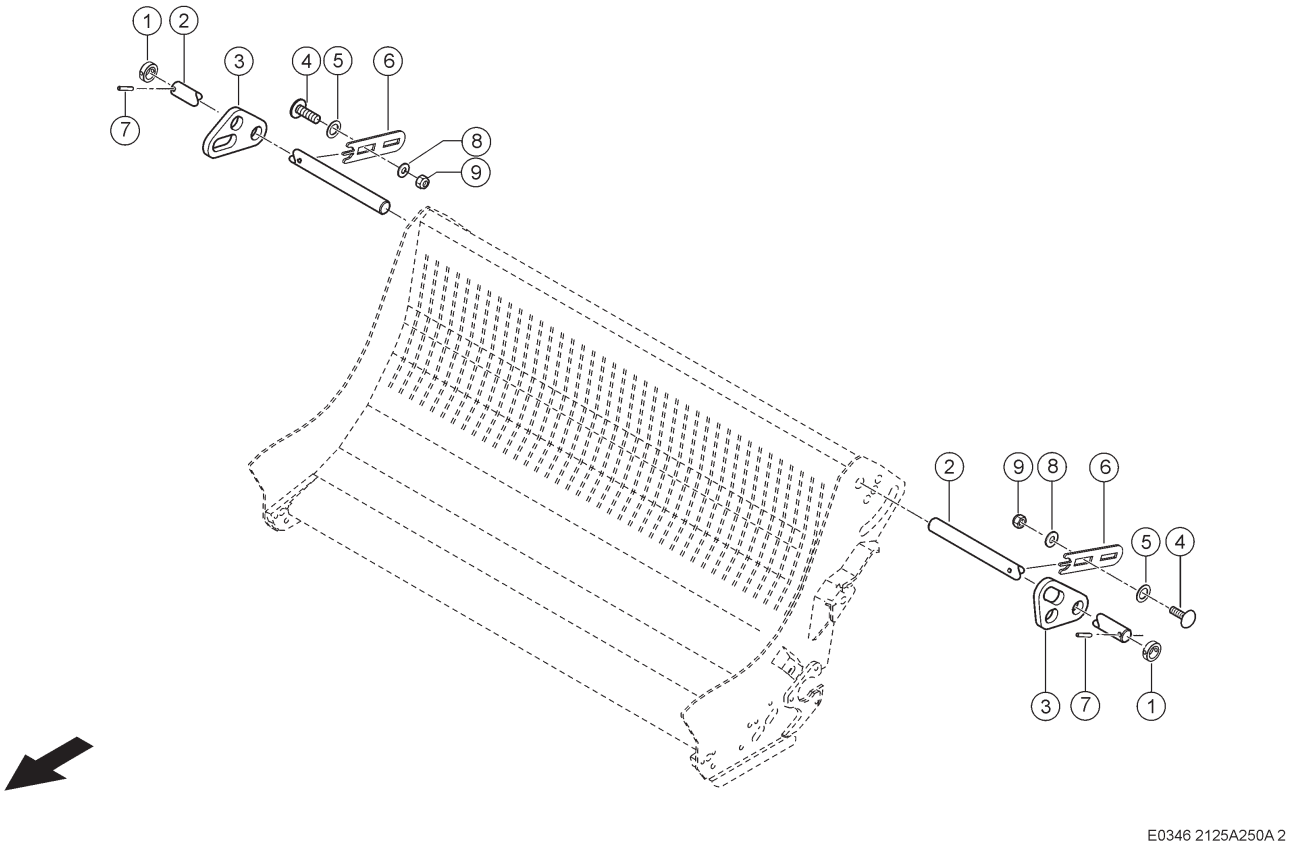

E0346 2125A250A 2

250 MESSERRAHMEN SCHNEIDROTOR
250 CUTTING ROTOR KNIFE FRAME
250 CADRE DE COUTEAUX DU ROTOR DE COUPE

Pos	Teilenummer	Bezeichnung	Abmessung	Description	Désignation	Menge	Bedingung
1	00 0955 532 0	STELLRING	B30E8X45H9X 16	ADJUSTING RING	BAGUE D'ARRET	2	1)
2	00 1391 997 1	BOLZEN		PIN	BOULON	2	1)
3	00 1391 998 0	LASCHE		STRAP	PATTE	2	1)
4	00 0212 575 0	FLACHRUNDSCHRAUBE	M16X 35-F=7	COACH BOLT	VIS A TETE BOMBEE	2	1)
5	00 0234 302 0	UNTERLEGSCHEIBE	26X42X2	WASHER	RONDELLE	2	1)
6	00 1399 349 1	SICHERUNGSBLECH	5X 50X 204	LOCKING PLATE	FREIN-VIS	2	1)
7	00 0237 575 2	SPANNSTIFT	8 X 45	SPRING PIN	GOUPILLE SERRAGE	2	1)
8	00 0239 391 0	CONTACT-SCHEIBE	A16 -16,4X32X2, 8	CONTACT WASHER	RONDELLE CONTACT	2	1)
9	00 0238 047 0	SICHERUNGSMUTTER	M16	LOCK NUT	ÉCROU INDESSERRABLE	2	1)

1) Ausrüstung

LW_C06_0010	Hydraulisch klappbare Schneidmulde

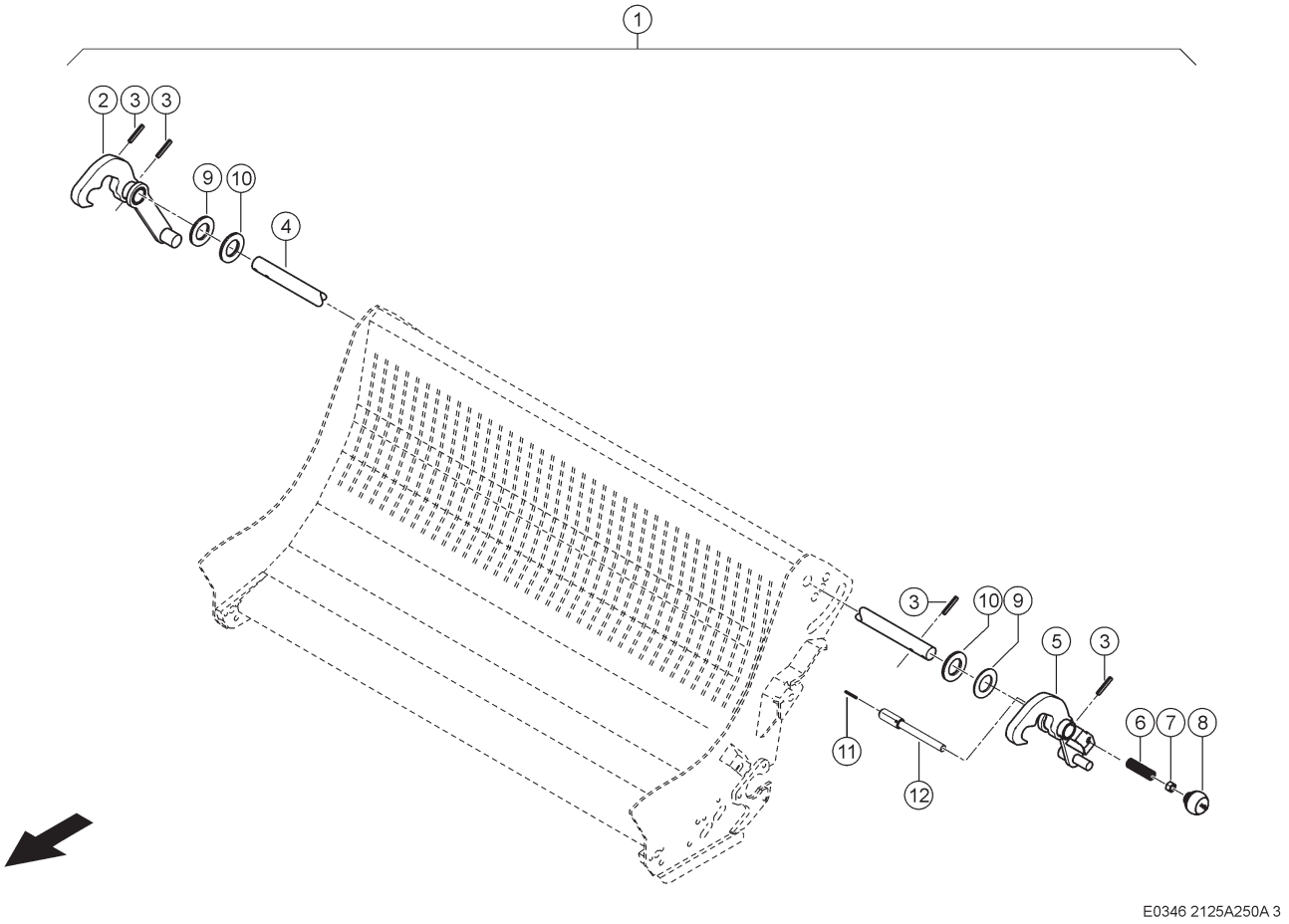

250 MESSERRAHMEN SCHNEIDROTOR
250 CUTTING ROTOR KNIFE FRAME
250 CADRE DE COUTEAUX DU ROTOR DE COUPE

Pos	Teilenummer	Bezeichnung	Abmessung	Description	Désignation	Menge	Bedingung
1	00 1392 200 0	VERRIEGELUNG		LOCKING	VERROUILLAGE	1	1)
2	00 1392 202 0	RIEGEL RECHTS		LOCKING PIN R.H.	VERROU DR.	1	
3	00 0237 575 2	SPANNSTIFT	8 X 45	SPRING PIN	GOUPILLE SERRAGE	4	
4	00 1392 208 0	WELLE		SHAFT	ARBRE	2	
5	00 1392 201 0	RIEGEL LINKS		LOCKING PIN L.H.	VERROU GAU.	1	
6	00 0654 051 0	DRUCKFEDER	1,5 X 14 X 65	COMPRESS.SPRING	RESSORT-COMPRES.	1	
7	00 0236 172 0	SECHSKANTMUTTER	M12	HEXAGONAL NUT	ECROU SIX PANS	1	
8	00 1320 710 1	KUGELKNOPF	D 50	BALL KNOB	POIGNEE SPHERIQUE	1	
9	00 0234 350 0	UNTERLEGSCHEIBE	30,5X52X3	WASHER	RONDELLE	2	
10	00 0234 307 0	UNTERLEGSCHEIBE	30,5X52X2	WASHER	RONDELLE	2	
11	00 0235 636 0	SPANNSTIFT	4 X 36	SPRING PIN	GOUPILLE SERRAGE	1	
12	00 1391 887 0	RIEGEL	18X145	LOCK	VERROU	1	

1) Ausrüstung

LW_C06_0020 Hydraulisch klappbare Schneidmulde mit Zentralverriegelung

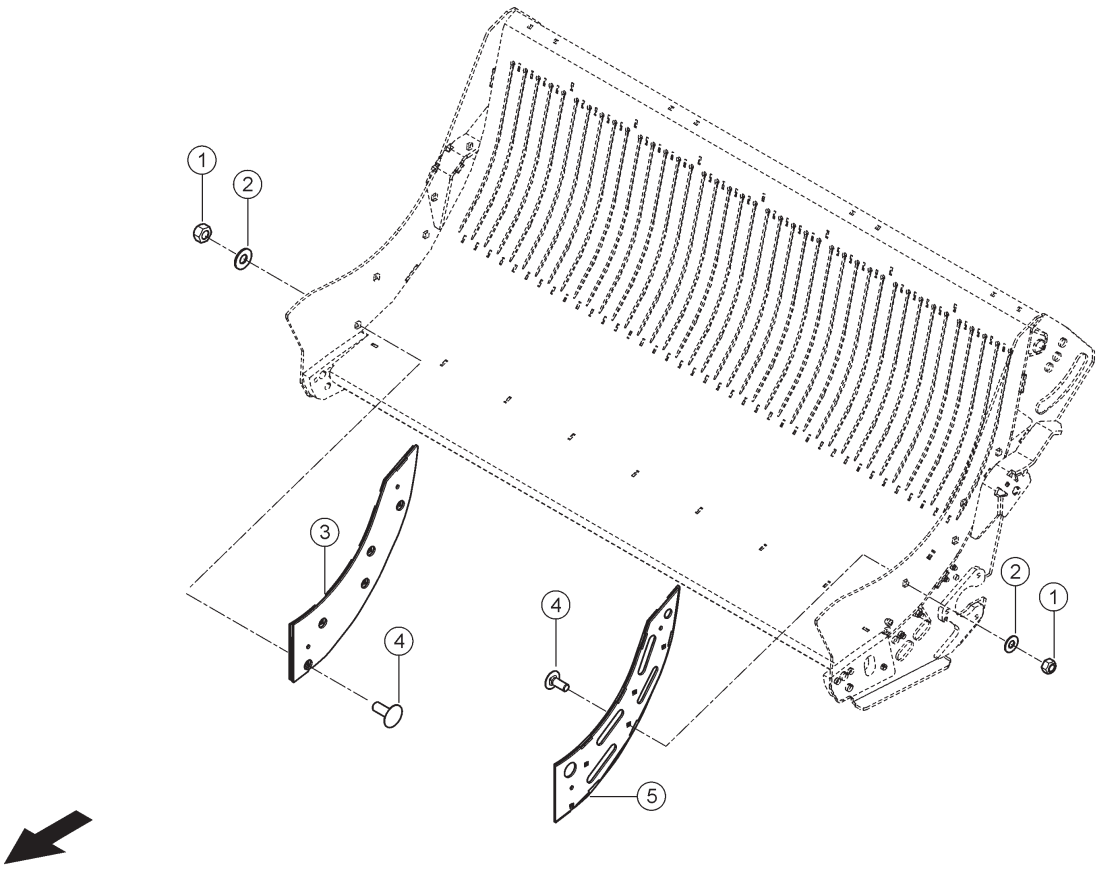

E0346 2125A250A 4

250 MESSERRAHMEN SCHNEIDROTOR
250 CUTTING ROTOR KNIFE FRAME
250 CADRE DE COUTEAUX DU ROTOR DE COUPE

Pos	Teilenummer	Bezeichnung	Abmessung	Description	Désignation	Menge	Bedingung
1	00 0237 947 0	SECHSKANTMUTTER	M10	HEXAGONAL NUT	ECROU SIX PANS	10	
2	00 0239 388 0	CONTACT-SCHEIBE	A 10 -10, 2X22X1,6	CONTACT WASHER	RONDELLE CONTACT	10	
3	00 2657 091 0	PLATTE		PLATE	PLAQUE	1	
4	00 0502 511 0	FLACHRUNDSCHRAUBE	M10X25X20-F=3	COACH BOLT	VIS A TETE BOMBEE	10	
5	00 2655 969 0	PLATTE		PLATE	PLAQUE	1	

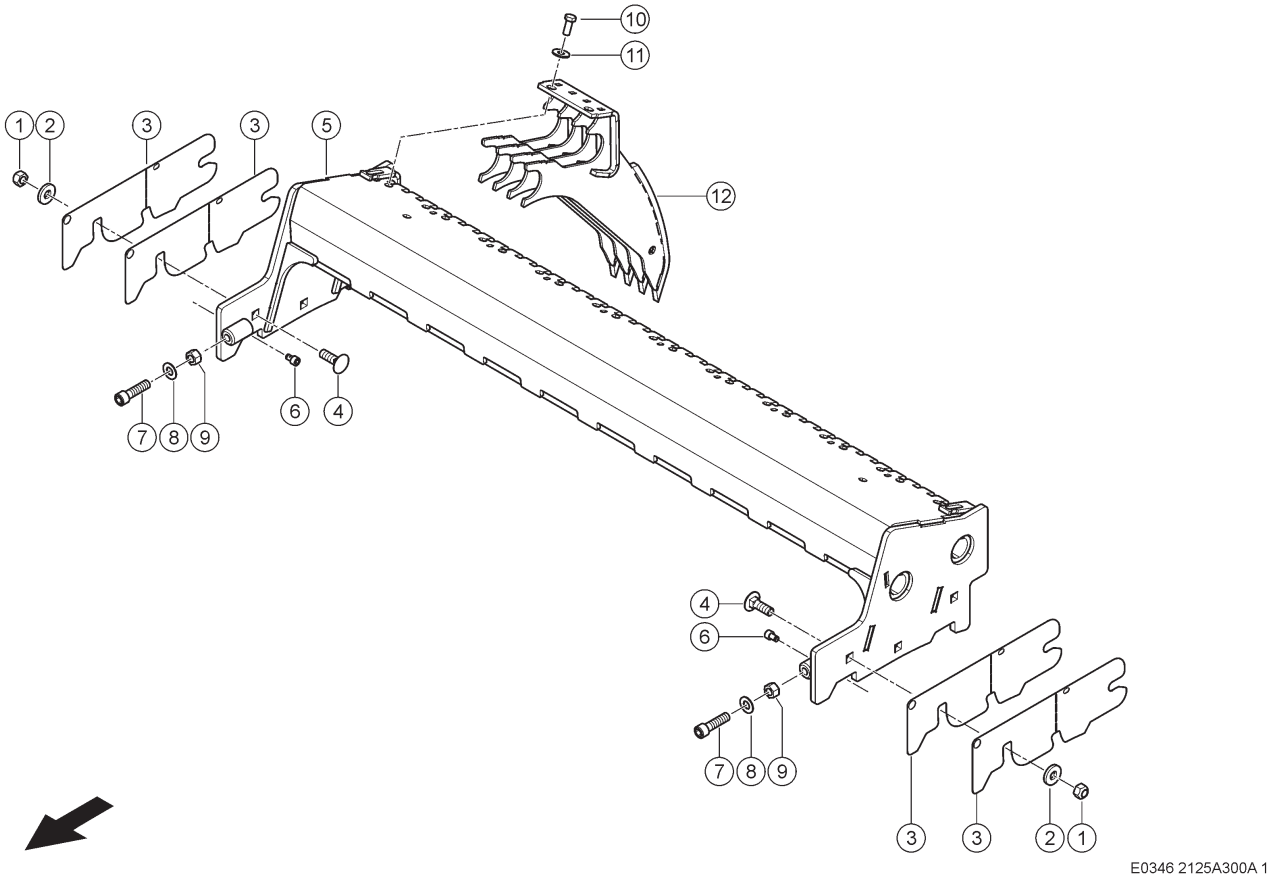

300 ABSTREIFER SCHNEIDROTOR
300 CUTTING ROTOR SCRAPER
300 RACLEUR ROTOR DE COUPE

Pos	Teilenummer	Bezeichnung	Abmessung	Description	Désignation	Menge	Bedingung
1	00 0238 047 0	SICHERUNGSMUTTER	M16	LOCK NUT	ÉCROU INDESSERRABLE	6	
2	00 0218 251 0	SCHEIBE	17 -17X40X6	WASHER	RONDELLE	6	
3	00 1325 724 1	PLATTE	1X130X 410	PLATE	PLAQUE	4	
4	00 0215 108 0	FLACHRUNDSCHRAUBE	M16X 50	COACH BOLT	VIS A TETE BOMBEE	6	
5	00 1325 722 1	ABSTREIFERKASTEN		STRIPPER CASE	BOITE RACLEUR	1	
6	00 0233 407 0	ZYLINDERSCHRAUBE	M10X 16-MKL	SOCKET HEAD SCREW	VIS CYLINDRIQUE	4	
7	00 0214 368 0	ZYL-SCHRAUBE	M16X60	SOCKET HEAD SCREW	VIS CYLINDRIQUE	2	
8	00 0238 205 0	UNTERLEGSCHEIBE	16,5X33X2	WASHER	RONDELLE	2	
9	00 0236 173 0	SECHSKANTMUTTER	M16	HEXAGONAL NUT	ECROU SIX PANS	2	
10	00 0237 572 0	SECHSKANTSCHRAUBE	M12X35	HEXAGON HEAD BOLT	VIS SIX PANS	20	
11	00 0233 195 0	UNTERLEGSCHEIBE	12,2X30X4	WASHER	RONDELLE	20	
12	00 1391 137 1	ABSTREIFER		STRIPPER	RACLEUR	10	

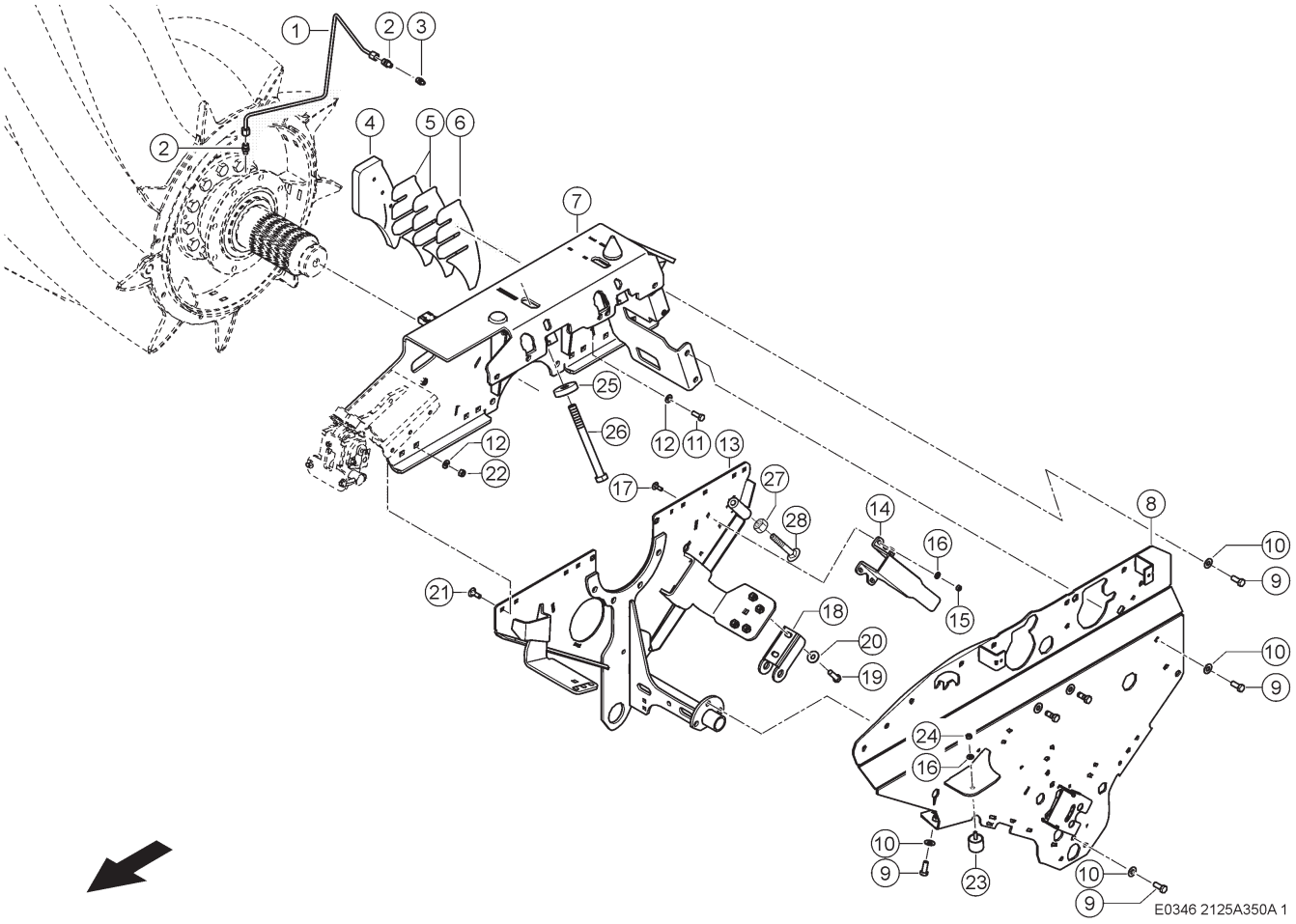

350 SCHNEIDROTOR
350 CUTTING ROTOR
350 ROTOR DE COUPE

Pos	Teilenummer	Bezeichnung	Abmessung	Description	Désignation	Menge	Bedingung
1	00 1391 670 0	ROHRLEITUNG	5X 1X 488	PIPE	CONDUITE	1	
2	00 0239 156 0	EINSCHRAUBSTUTZEN	LL 5-M8X1 KEG	SCREW-IN FITTING	RACCORD À VISSER	2	
3	00 0179 838 0	SCHMIERNIPPEL	A M8X1	GREASE NIPPLE	GRAISSEUR	2	
4	00 1391 652 0	PLATTE	25X166X 324	PLATE	PLAQUE	1	
5	00 1391 653 2	PLATTE		PLATE	PLAQUE	2	
6	00 1322 048 0	PLATTE	3X167X 334	PLATE	PLAQUE	1	
7	00 1325 718 5	SEITENWAND LINKS		SIDE WALL L.H.	PAROI LATERALE GA	1	
8	00 1325 712 5	SCHWINGE LINKS		ROCKER ARM L.H.	BIELLETTE GAUCHE	1	
9	00 0239 049 0	SECHSKANTSCHRAUBE	M12X30-MKL	HEXAGON HEAD BOLT	VIS SIX PANS	9	
10	00 0239 389 0	CONTACT-SCHEIBE	A12 -12,4X27X1,8	CONTACT WASHER	RONDELLE CONTACT	9	
11	00 0237 453 0	SECHSKANTSCHRAUBE	M10X30	HEXAGON HEAD BOLT	VIS SIX PANS	9	
12	00 0239 388 0	CONTACT-SCHEIBE	A 10 -10, 2X22X1,6	CONTACT WASHER	RONDELLE CONTACT	4	
13	00 1325 714 4	SEITENWAND LINKS		SIDE WALL L.H.	PAROI LATERALE GA	1	
14	00 1316 889 0	KEIL	6X246X 265	V-SHAPED ELEMENT	ELEMENT EN V	1	
15	00 0238 132 0	SICHERUNGSMUTTER	M8	LOCK NUT	ÉCROU INDESSERRABLE	4	
16	00 0239 387 0	CONTACT-SCHEIBE	A8 -8,2X18X1,4	CONTACT WASHER	RONDELLE CONTACT	5	
17	00 0233 503 0	FLACHRUNDSCHRAUBE	M 8X 25	COACH BOLT	VIS A TETE BOMBEE	4	
18	00 0493 307 1	AUFNAHME	6X140X 150	MOUNT	SUPPORT	1	
19	00 0233 244 0	SECHSKANTSCHRAUBE	M12X40-MKL	HEXAGON HEAD BOLT	VIS SIX PANS	1	
20	00 0239 395 1	CONTACT-SCHEIBE	B12 -12,4X32X2,8	CONTACT WASHER	RONDELLE CONTACT	1	
21	00 0236 514 0	FLACHRUNDSCHRAUBE	M10X30	COACH BOLT	VIS A TETE BOMBEE	3	
22	00 0237 947 0	SECHSKANTMUTTER	M10	HEXAGONAL NUT	ECROU SIX PANS	3	
23	00 0980 464 0	ANSCHLAGPUFFER	B40X35-M8X22,5	BUFFER BUMPER	BUTEE	1	
24	00 0236 170 0	SECHSKANTMUTTER	M8	HEXAGONAL NUT	ECROU SIX PANS	1	

350 SCHNEIDROTOR
350 CUTTING ROTOR
350 ROTOR DE COUPE

Pos	Teilenummer	Bezeichnung	Abmessung	Description	Désignation	Menge	Bedingung
25	00 1392 269 0	SCHEIBE	20,5X 65X 15	WASHER	RONDELLE	2	
26	00 0219 003 0	SECHSKANTSCHRAUBE	M20X210	HEXAGON HEAD BOLT	VIS SIX PANS	2	
27	00 0236 173 0	SECHSKANTMUTTER	M16	HEXAGONAL NUT	ECROU SIX PANS	1	
28	00 0215 108 0	FLACHRUNDSCHRAUBE	M16X 50	COACH BOLT	VIS A TETE BOMBEE	1	

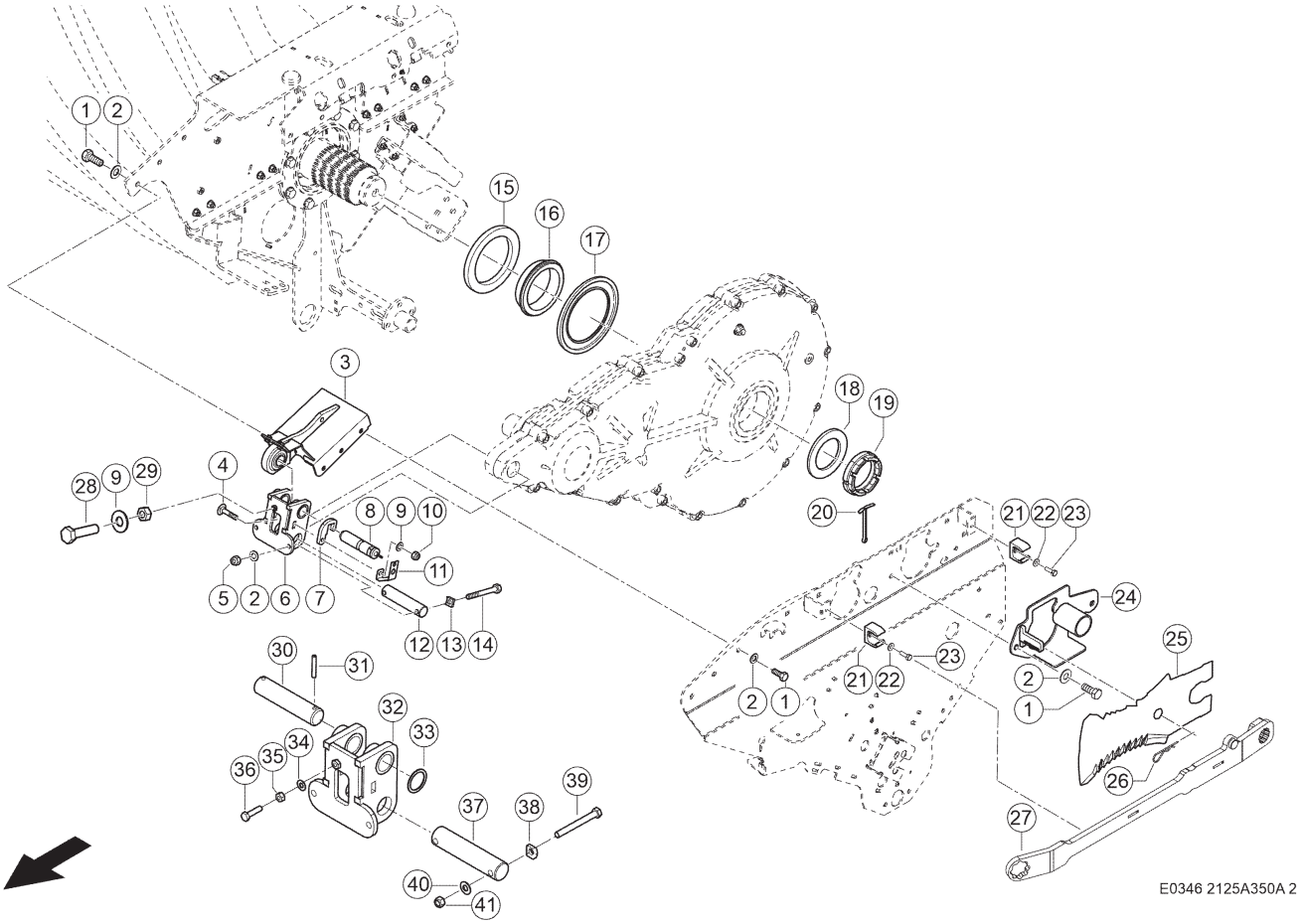

350 SCHNEIDROTOR
350 CUTTING ROTOR
350 ROTOR DE COUPE

Pos	Teilenummer	Bezeichnung	Abmessung	Description	Désignation	Menge	Bedingung
1	00 0239 049 0	SECHSKANTSCHRAUBE	M12X30-MKL	HEXAGON HEAD BOLT	VIS SIX PANS	6	
2	00 0239 389 0	CONTACT-SCHEIBE	A12 -12,4X27X1, 8	CONTACT WASHER	RONDELLE CONTACT	8	
3	00 1325 710 1	HALTER		SUPPORT	SUPPORT	1	1)
4	00 0236 519 0	FLACHRUNDSCHRAUBE	M10X 45	COACH BOLT	VIS A TETE BOMBEE	1	1)
5	00 0238 234 0	SICHERUNGSMUTTER	M12	LOCK NUT	ÉCROU INDESSERRABLE	2	1)
6	00 1316 325 3	AUFNAHME		MOUNT	SUPPORT	1	1)
7	00 1316 333 1	LASCHE	12X 70X 85	STRAP	PATTE	1	1)
8	77 0004 359 3	MESSZYLINDER	60 KN DRAFT SENSOR	MEASURING CYLIND.	CYLINDRE MESUREUR	1	1)
9	00 0239 388 0	CONTACT-SCHEIBE	A 10 -10, 2X22X1,6	CONTACT WASHER	RONDELLE CONTACT	2	1)
10	00 0237 947 0	SECHSKANTMUTTER	M10	HEXAGONAL NUT	ECROU SIX PANS	1	1)
11	00 1317 821 1	WINKEL	2X 63X 125	ANGLE	ANGLE	1	1)
12	00 0973 349 0	BOLZEN	RD40X181	PIN	BOULON	1	1)
13	00 0909 568 2	ROHRUNTERLAGE	D 13 / R21	TUBE SADDLE	PIECE D'APPUI	2	1)
14	00 0219 114 0	SECHSKANTSCHRAUBE	M12X110-MKL	HEXAGON HEAD BOLT	VIS SIX PANS	2	1)
15	00 0239 366 0	RADIALWELLENDICHTRING	C 140X190X15	ROTARY SHAFT SEAL	BAGUE D ETANCHEITE D'ARBRE RADIALE	1	
16	00 1391 551 0	DISTANZRING	160X 36	SPACER RING	BAGUE-ECARTEMENT	1	
17	00 0973 308 0	DICHTSCHEIBE	D 219 X9	SEALING WASHER	RONDELLE-ETANCH.	1	
18	00 0973 306 0	SCHEIBE	92X 140X 8	WASHER	RONDELLE	1	
19	00 0973 364 0	NUTMUTTER		SLOTTED NUT	ECROU A ENCOCHES	1	
20	00 0214 510 0	SPLINT	8X140	SPLIT PIN	GOUPILLE FENDUE	1	
21	00 0662 110 0	KLEMME		CLAMP	PINCE	2	
22	00 0239 386 0	CONTACT-SCHEIBE	A6 -6,1X14X1,3	CONTACT WASHER	RONDELLE CONTACT	2	
23	00 0237 466 0	SECHSKANTSCHRAUBE	M06X20	HEXAGON HEAD BOLT	VIS SIX PANS	2	
24	00 1392 256 1	MESSERHALTER		KNIFE SUPPORT	SUPPORT-LAME	1	

350 SCHNEIDROTOR
350 CUTTING ROTOR
350 ROTOR DE COUPE

Pos	Teilenummer	Bezeichnung	Abmessung	Description	Désignation	Menge	Bedingung
25	00 1391 830 0	MESSER		KNIFE	LAME	20	
26	00 0665 666 0	FEDERSTECKER	3X90	SPRING CLIP	GOUPILLE ELASTIQUE	1	
27	00 1392 424 1	SCHLUESSEL		SOCKET WRENCH	CLE FEMELLE A BEQUILLE	1	
28	00 0235 218 1	SECHSKANTSCHRAUBE	M10X40	HEXAGON HEAD BOLT	VIS SIX PANS	1	1)
29	00 0236 171 0	SECHSKANTMUTTER	M10	HEXAGONAL NUT	ECROU SIX PANS	1	1)
30	00 0973 495 0	BOLZEN	D37X165	PIN	BOULON	1	4)
31	00 0235 681 2	SPANNSTIFT	8X50-N	SPRING PIN	GOUPILLE SERRAGE	2	4)
32	00 1316 325 3	AUFNAHME		MOUNT	SUPPORT	1	4)
33	00 0236 860 0	UNTERLEGSCHEIBE	40,3X51X1	WASHER	RONDELLE	2	4)
34	00 0239 388 0	CONTACT-SCHEIBE	A 10 -10, 2X22X1,6	CONTACT WASHER	RONDELLE CONTACT	1	4)
35	00 0236 171 0	SECHSKANTMUTTER	M10	HEXAGONAL NUT	ECROU SIX PANS	2	4)
36	00 0235 218 1	SECHSKANTSCHRAUBE	M10X40	HEXAGON HEAD BOLT	VIS SIX PANS	1	4)
37	00 0973 349 0	BOLZEN	RD40X181	PIN	BOULON	1	4)
38	00 0909 568 2	ROHRUNTERLAGE	D 13 / R21	TUBE SADDLE	PIECE D'APPUI	2	4)
39	00 0233 392 1	SECHSKANTSCHRAUBE	M12X110	HEXAGON HEAD BOLT	VIS SIX PANS	2	4)
40	00 0239 389 0	CONTACT-SCHEIBE	A12 -12,4X27X1, 8	CONTACT WASHER	RONDELLE CONTACT	2	4)
41	00 0238 234 0	SICHERUNGSMUTTER	M12	LOCK NUT	ÉCROU INDESSERRABLE	2	4)

1)	**Ausrüstung**		
		LW_R02_0020	Drehmomenterfassung im Antriebsstrang für Beladeautomatik
4)	**Ausrüstung**		
		LW_R02_0010	Ohne Drehmomenterfassung

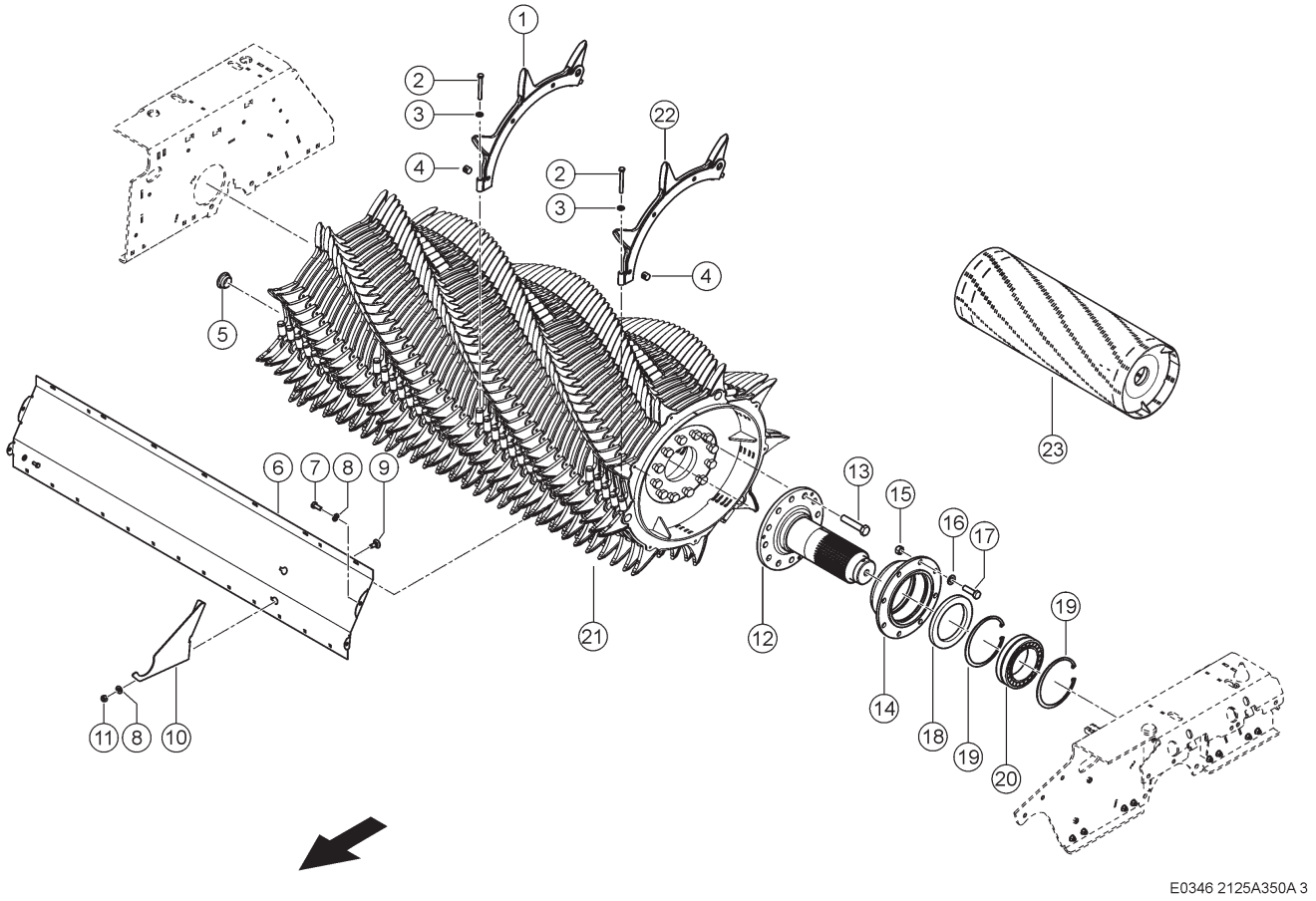

350 SCHNEIDROTOR
350 CUTTING ROTOR
350 ROTOR DE COUPE

Pos	Teilenummer	Bezeichnung	Abmessung	Description	Désignation	Menge	Bedingung
1	00 1391 851 4	ZINKEN		TINE	DOIGT	117	
2	00 0238 984 0	SECHSKANTSCHRAUBE	M12X100	HEXAGON HEAD BOLT	VIS SIX PANS	123	
3	00 0236 842 0	UNTERLEGSCHEIBE	13X22X3	WASHER	RONDELLE	123	
4	00 1391 858 0	BUCHSE		BUSHING	DOUILLE	123	
5	00 0238 995 1	VERSCHLUSSSTOPFEN	D46,0-F	PLUG	BOUCHON	3	
6	00 1391 662 0	PRALLBLECH	2X 344X1647	BAFFLE PLATE	CHICANE	1	
7	00 0236 200 0	SECHSKANTSCHRAUBE	M8X20	HEXAGON HEAD BOLT	VIS SIX PANS	4	
8	00 0239 387 0	CONTACT-SCHEIBE	A8 -8,2X18X1,4	CONTACT WASHER	RONDELLE CONTACT	6	
9	00 0234 953 0	FLACHRUNDSCHRAUBE	M8X20X13	COACH BOLT	VIS A TETE BOMBEE	2	
10	00 1391 663 0	BUEGEL	4X 202X 355	BRACKET	SUPPORT	1	
11	00 0238 132 0	SICHERUNGSMUTTER	M8	LOCK NUT	ÉCROU INDESSERRABLE	1	
12	00 1391 550 0	LAGERFLANSCH LI.	D 300X 388	BEARING FLANGE LH	BRIDE-ROULEM. GA.	1	
13	00 0217 267 0	SECHSKANTSCHRAUBE	M20X1,5X100	HEXAGON HEAD BOLT	VIS SIX PANS	12	
14	00 1391 552 0	LAGERGEHAEUSE		BEARING HOUSING	CARTER-PALIER	1	
15	00 0238 047 0	SICHERUNGSMUTTER	M16	LOCK NUT	ÉCROU INDESSERRABLE	8	
16	00 0239 391 0	CONTACT-SCHEIBE	A16 -16,4X32X2,8	CONTACT WASHER	RONDELLE CONTACT	8	
17	00 0235 587 0	SECHSKANTSCHRAUBE	M16-55	HEXAGON HEAD BOLT	VIS SIX PANS	8	
18	00 0239 366 0	RADIALWELLENDICHTRING	C 140X190X15	ROTARY SHAFT SEAL	BAGUE D ETANCHEITE D'ARBRE RADIALE	1	
19	00 0215 203 0	SICHERUNGSRING	180X4	CIRCLIP	CIRCLIPS	2	
20	00 0461 483 0	PENDELROLLENLAGER	23024 EAW33	SPHERICAL ROLLER BEARING	ROULEM. A ROTULE	1	
21	00 1391 136 5	ROTOR MONT.		ROTOR ASS.	ROTOR MONTE	1	
22	00 1392 363 2	ZINKEN		TINE	DOIGT	6	
23	00 1391 340 3	ROTOR		ROTOR	ROTOR	1	

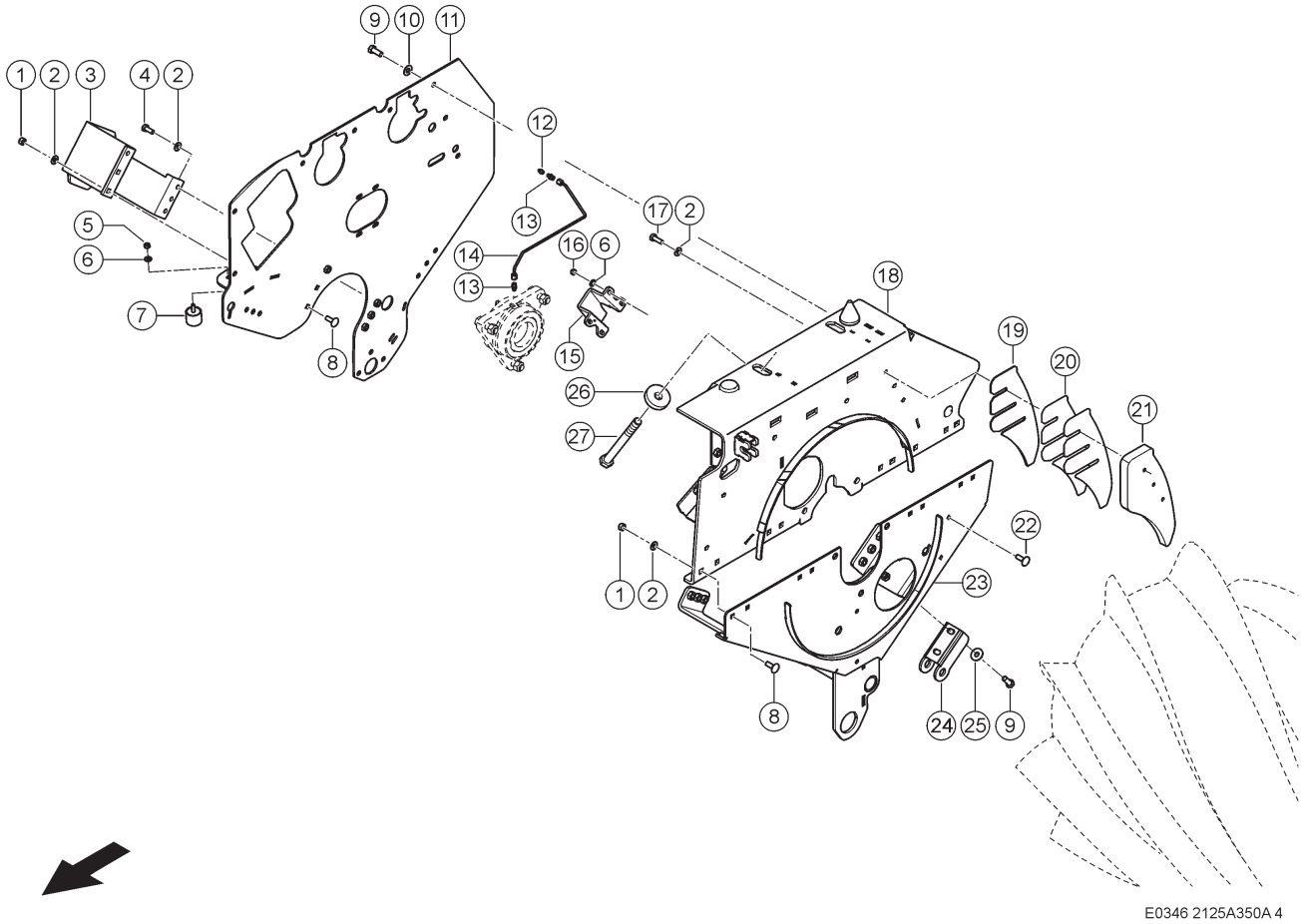

350 SCHNEIDROTOR
350 CUTTING ROTOR
350 ROTOR DE COUPE

Pos	Teilenummer	Bezeichnung	Abmessung	Description	Désignation	Menge	Bedingung
1	00 0237 947 0	SECHSKANTMUTTER	M10	HEXAGONAL NUT	ECROU SIX PANS	10	
2	00 0239 388 0	CONTACT-SCHEIBE	A 10 -10, 2X22X1,6	CONTACT WASHER	RONDELLE CONTACT	17	
3	00 1391 658 0	HALTER		SUPPORT	SUPPORT	1	
4	00 0237 383 0	SECHSKANTSCHRAUBE	M10X25	HEXAGON HEAD BOLT	VIS SIX PANS	4	
5	00 0236 170 0	SECHSKANTMUTTER	M8	HEXAGONAL NUT	ECROU SIX PANS	1	
6	00 0239 387 0	CONTACT-SCHEIBE	A8 -8,2X18X1,4	CONTACT WASHER	RONDELLE CONTACT	5	
7	00 0980 464 0	ANSCHLAGPUFFER	B40X35-M8X22,5	BUFFER BUMPER	BUTEE	1	
8	00 0236 514 0	FLACHRUNDSCHRAUBE	M10X30	COACH BOLT	VIS A TETE BOMBEE	10	
9	00 0239 049 0	SECHSKANTSCHRAUBE	M12X30-MKL	HEXAGON HEAD BOLT	VIS SIX PANS	19	
10	00 0239 389 0	CONTACT-SCHEIBE	A12 -12,4X27X1,8	CONTACT WASHER	RONDELLE CONTACT	16	
11	00 1325 751 4	SCHWINGE RECHTS	RECHTS - AUSSEN	ROCKER ARM R.H.	BIELLETTE DROITE	1	
12	00 0179 838 0	SCHMIERNIPPEL	A M8X1	GREASE NIPPLE	GRAISSEUR	1	
13	00 0239 156 0	EINSCHRAUBSTUTZEN	LL 5-M8X1 KEG	SCREW-IN FITTING	RACCORD À VISSER	2	
14	00 1391 671 0	ROHRLEITUNG	5X 1X 526	PIPE	CONDUITE	1	
15	00 1316 889 0	KEIL	6X246X 265	V-SHAPED ELEMENT	ELEMENT EN V	1	
16	00 0238 132 0	SICHERUNGSMUTTER	M8	LOCK NUT	ÉCROU INDESSERRABLE	4	
17	00 0237 453 0	SECHSKANTSCHRAUBE	M10X30	HEXAGON HEAD BOLT	VIS SIX PANS	3	
18	00 1391 111 2	SEITENWAND RE.	RECHTS - OBEN INNEN	SIDE WALL R.H.	PAROI LATERALE DR	1	
19	00 1322 048 0	PLATTE	3X167X 334	PLATE	PLAQUE	1	
20	00 1316 661 1	PLATTE		PLATE	PLAQUE	2	
21	00 1391 654 1	PLATTE		PLATE	PLAQUE	1	
22	00 0233 503 0	FLACHRUNDSCHRAUBE	M 8X 25	COACH BOLT	VIS A TETE BOMBEE	4	
23	00 1391 655 4	SEITENWAND RECHTS		SIDE WALL R.H.	PAROI LATERALE DR	1	
24	00 0493 307 1	AUFNAHME	6X140X 150	MOUNT	SUPPORT	1	
25	00 0239 395 1	CONTACT-SCHEIBE	B12 -12,4X32X2,8	CONTACT WASHER	RONDELLE CONTACT	2	

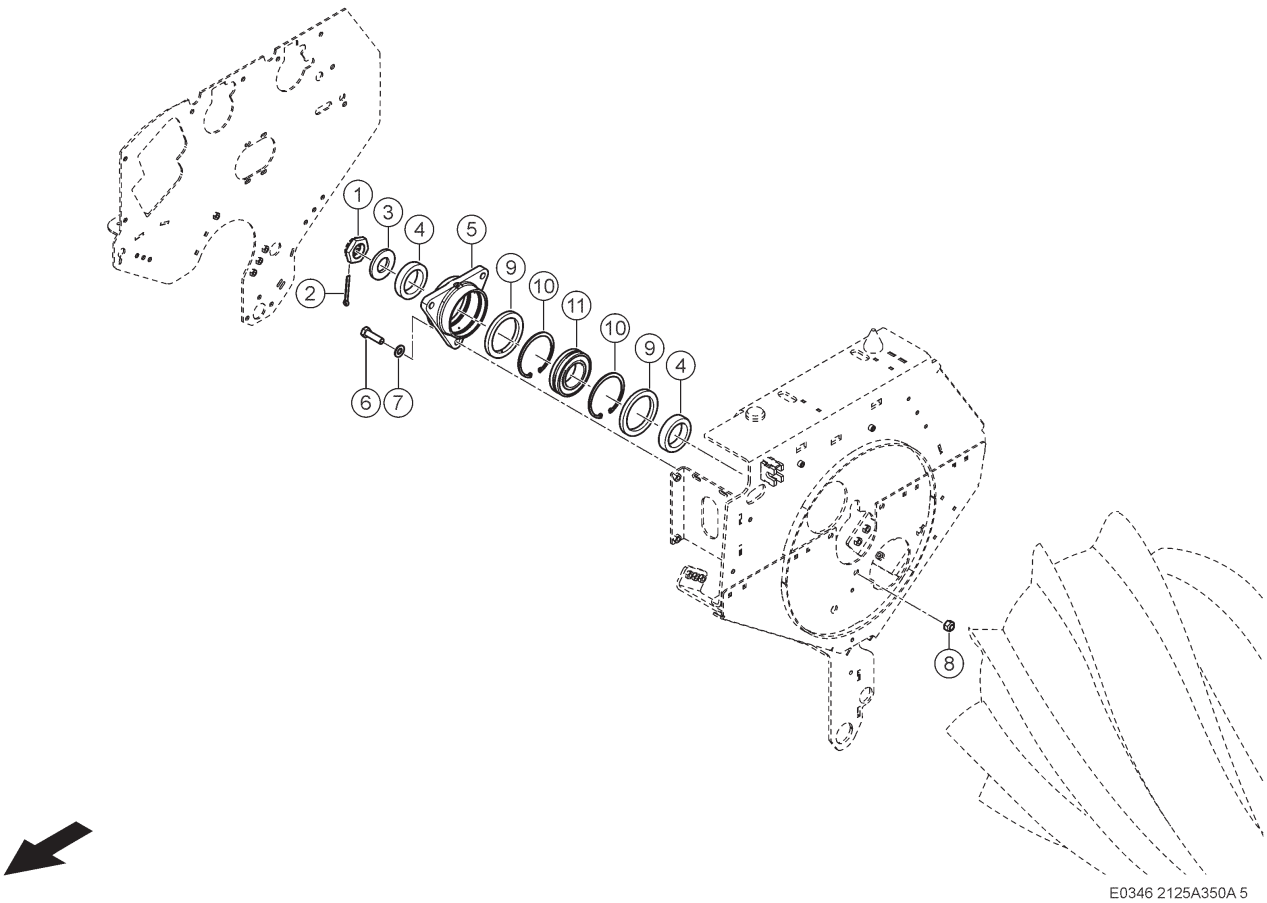

350 SCHNEIDROTOR
350 CUTTING ROTOR
350 ROTOR DE COUPE

Pos	Teilenummer	Bezeichnung	Abmessung	Description	Désignation	Menge	Bedingung
1	00 0493 456 0	KRONENMUTTER	M42X1,5	CASTELLATED NUT	ECROU CRENELE	1	
2	00 0237 681 0	SPLINT	8 X 71	SPLIT PIN	GOUPILLE FENDUE	1	
3	00 0963 470 0	SCHEIBE	42,5X 85X 8	WASHER	RONDELLE	1	
4	00 0972 171 0	DISTANZRING	D100X21,5	SPACER RING	BAGUE-ECARTEMENT	2	
5	00 0970 686 0	LAGERGEHAEUSE		BEARING HOUSING	CARTER-PALIER	1	
6	00 0235 587 0	SECHSKANTSCHRAUBE	M16-55	HEXAGON HEAD BOLT	VIS SIX PANS	3	
7	00 0239 391 0	CONTACT-SCHEIBE	A16 -16,4X32X2, 8	CONTACT WASHER	RONDELLE CONTACT	3	
8	00 0238 047 0	SICHERUNGSMUTTER	M16	LOCK NUT	ÉCROU INDESSERRABLE	3	
9	00 0212 640 0	RADIALWELLENDICHTRING	A 100X130X12	ROTARY SHAFT SEAL	BAGUE D ETANCHEITE D'ARBRE RADIALE	2	
10	00 0243 064 0	SICHERUNGSRING	125X4	CIRCLIP	CIRCLIPS	2	
11	00 0243 618 0	PENDELROLLENLAGER	22214 EAW33	SPHERICAL ROLLER BEARING	ROULEM. A ROTULE	1	

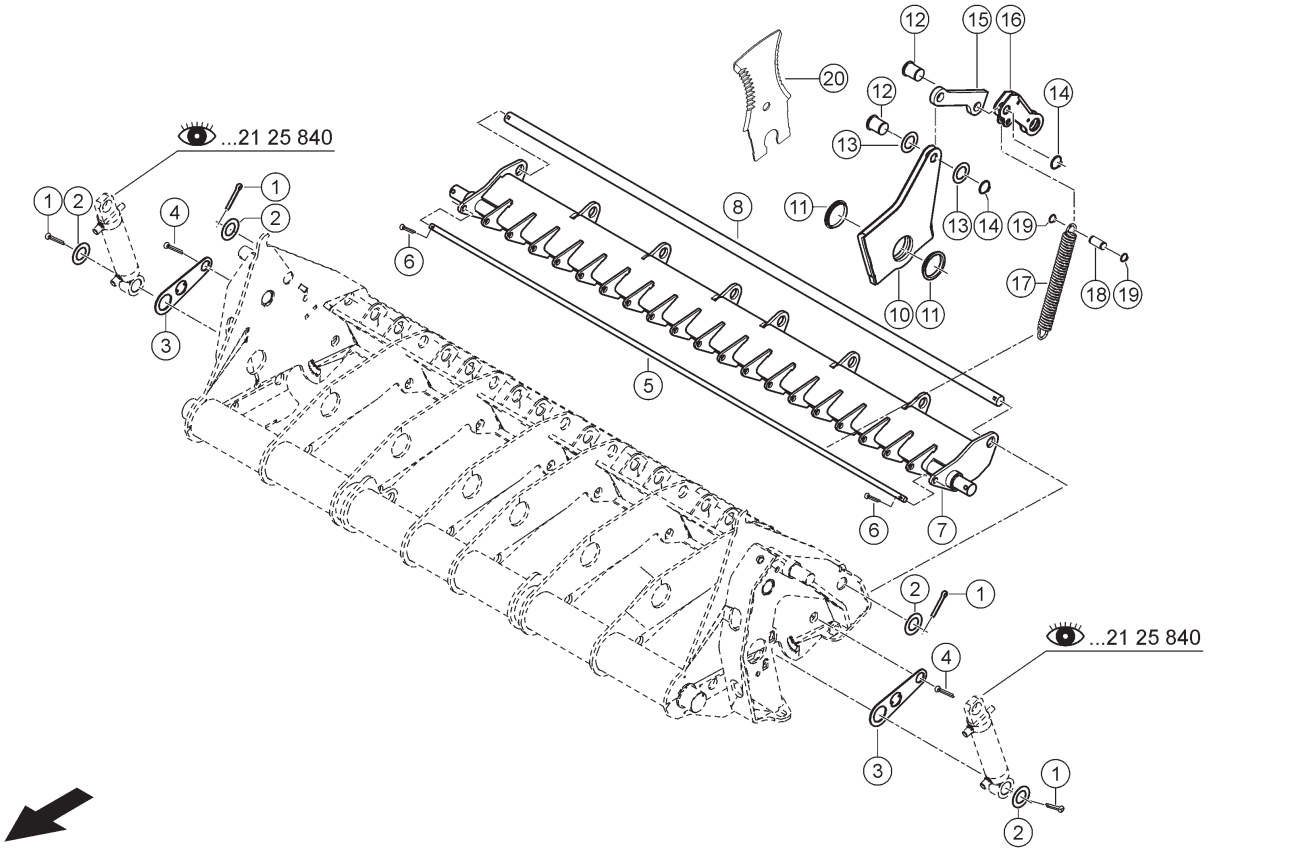

400 MESSERAUFHÄNGUNG
400 KNIFE SUSPENSION
400 FIXATION DES COUTEAUX

Pos	Teilenummer	Bezeichnung	Abmessung	Description	Désignation	Menge	Bedingung
1	00 0237 680 0	SPLINT	8X45	SPLIT PIN	GOUPILLE FENDUE	4	
2	00 0236 855 0	UNTERLEGSCHEIBE	31X52X1,5	WASHER	RONDELLE	4	
3	00 1391 889 1	SKALA	3X 60X 185	SCALE	ECHELLE	2	
4	00 0235 118 0	SPLINT	6,3X 45	SPLIT PIN	GOUPILLE FENDUE	2	
5	00 1391 885 0	STANGE	12X1525	ROD	TIRANT	1	
6	00 0235 089 0	SPLINT	4 X 22	SPLIT PIN	GOUPILLE FENDUE	2	
7	00 1391 900 1	FEDERTRAEGER		SPRING CARRIER	SUPPORT-RESSORT	1	
8	00 1391 886 0	WELLE	25X1582	SHAFT	ARBRE	1	
10	00 1391 811 2	MESSERHALTER		KNIFE SUPPORT	SUPPORT-LAME	1	
11	00 1391 878 0	LAGER		BEARING	PALIER	2	
12	00 1391 876 1	BOLZEN		PIN	BOULON	2	
13	00 0234 234 0	SCHEIBE	21X34X1	WASHER	RONDELLE	2	
14	00 0235 155 0	SICHERUNGSRING	20X1,2	CIRCLIP	CIRCLIPS	2	
15	00 1391 879 2	HEBEL		LEVER	LEVIER	1	
16	00 1391 873 1	HEBEL		LEVER	LEVIER	1	
17	00 0834 334 0	ZUGFEDER	5X225	TENSION SPRING	RESSORT TENDEUR	1	
18	00 1391 877 0	BOLZEN		PIN	BOULON	1	
19	00 0235 151 0	SICHERUNGSRING	12X1	CIRCLIP	CIRCLIPS	2	
20	00 1391 830 0	MESSER		KNIFE	LAME	40	

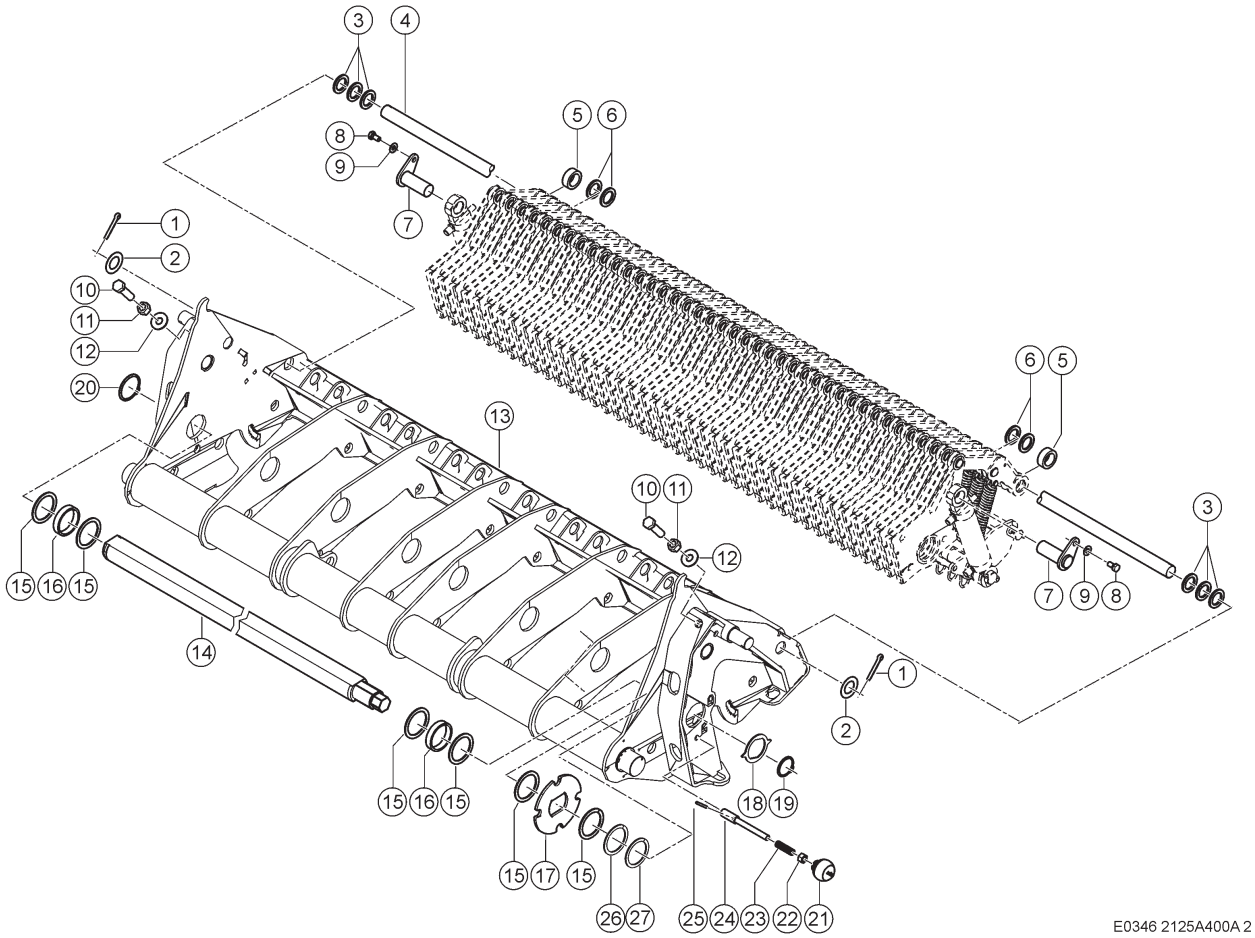

400 MESSERAUFHÄNGUNG
400 KNIFE SUSPENSION
400 FIXATION DES COUTEAUX

Pos	Teilenummer	Bezeichnung	Abmessung	Description	Désignation	Menge	Bedingung
1	00 0237 680 0	SPLINT	8X45	SPLIT PIN	GOUPILLE FENDUE	2	
2	00 0236 855 0	UNTERLEGSCHEIBE	31X52X1,5	WASHER	RONDELLE	2	
3	00 1392 240 1	SCHEIBE	31X45X4	WASHER	RONDELLE	18	
4	00 1391 859 0	WELLE	30X1672	SHAFT	ARBRE	1	
5	00 1391 881 1	SCHEIBE	31X45X16	WASHER	RONDELLE	20	
6	00 1392 239 1	SCHEIBE	31X45X5	WASHER	RONDELLE	34	
7	00 1391 882 0	BOLZEN		PIN	BOULON	2	
8	00 0237 382 0	SECHSKANTSCHRAUBE	M10X20	HEXAGON HEAD BOLT	VIS SIX PANS	2	
9	00 0239 388 0	CONTACT-SCHEIBE	A 10 -10, 2X22X1,6	CONTACT WASHER	RONDELLE CONTACT	2	
10	00 0242 466 0	SECHSKANTSCHRAUBE	M16X60	HEXAGON HEAD BOLT	VIS SIX PANS	2	
11	00 0236 173 0	SECHSKANTMUTTER	M16	HEXAGONAL NUT	ECROU SIX PANS	2	
12	00 0238 011 0	UNTERLEGSCHEIBE	16,5X40X3	WASHER	RONDELLE	2	
13	00 1391 910 1	SCHNEIDRAHMEN		BLADE FRAME	BATI COUPE	1	
14	00 1392 430 2	WELLE		SHAFT	ARBRE	1	
15	00 0961 366 0	SCHEIBE	60 X 75 X3	WASHER	RONDELLE	18	
16	00 1391 888 1	SCHEIBE	60,8X 70X 14	WASHER	RONDELLE	33	
17	00 1391 907 2	RASTSCHEIBE		NOTCHED DISK	DISQUE-CRANS	1	
18	00 1392 431 1	ANZEIGE		INDICATOR	INDICATEUR	1	
19	00 0237 862 0	SICHERUNGSRING	50X2	CIRCLIP	CIRCLIPS	1	
20	00 0237 597 0	SICHERUNGSRING	60X2	CIRCLIP	CIRCLIPS	1	
21	00 1320 710 1	KUGELKNOPF	D 50	BALL KNOB	POIGNEE SPHERIQUE	1	
22	00 0236 172 0	SECHSKANTMUTTER	M12	HEXAGONAL NUT	ECROU SIX PANS	1	
23	00 0654 051 0	DRUCKFEDER	1,5 X 14 X 65	COMPRESS.SPRING	RESSORT-COMPRES.	1	
24	00 1391 887 0	RIEGEL	18X145	LOCK	VERROU	1	
25	00 0235 636 0	SPANNSTIFT	4 X 36	SPRING PIN	GOUPILLE SERRAGE	1	
26	00 0234 389 0	STUETZSCHEIBE	S 60X 75	BACK-UP WASHER	RONDELLE D'APPUI	2	
27	00 0234 435 0	PASS-SCHEIBE	63X80X1	SHIM	RONDELLE-AJUSTAGE	2	

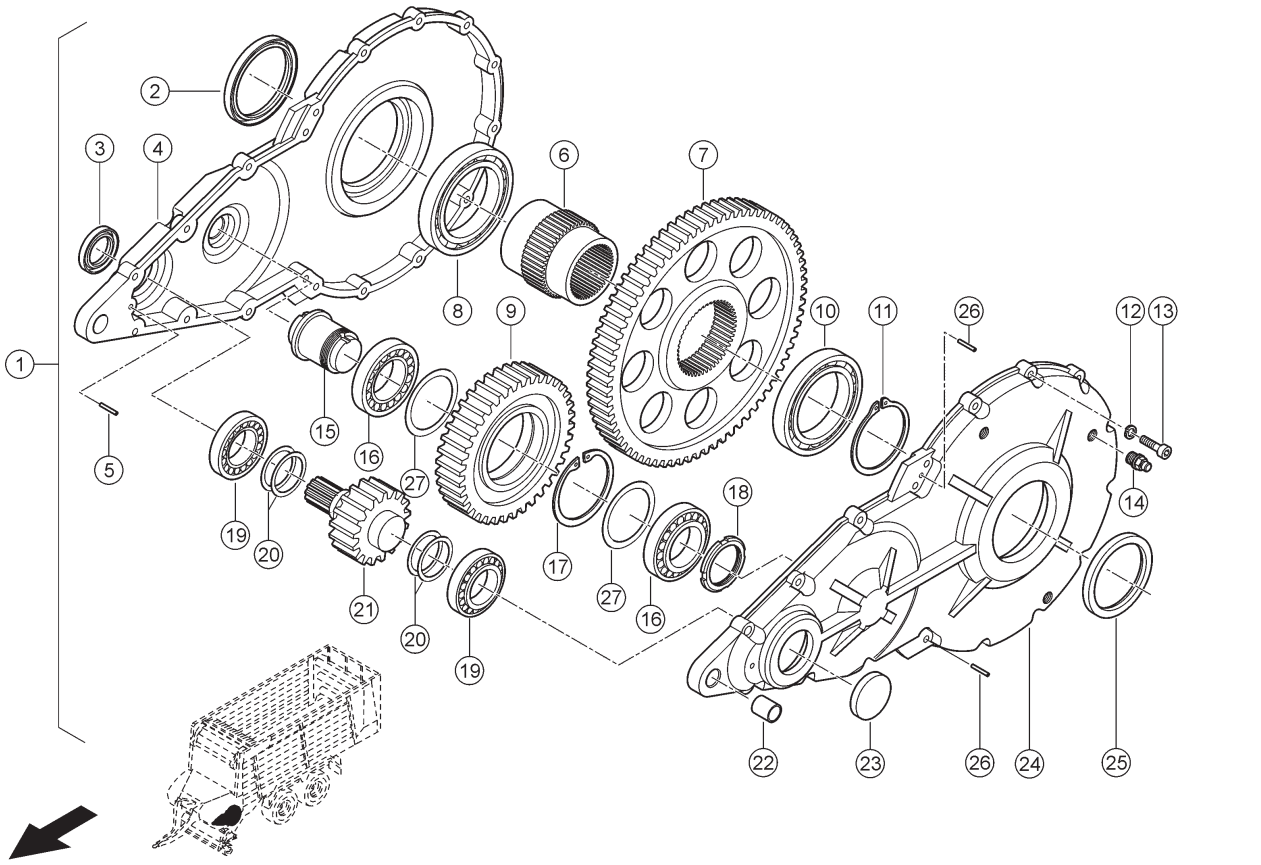

E0346 2125A770A 1

770 ROTORGETRIEBE
770 ROTOR GEAR
770 BOÎTE DE VITESSES DU ROTOR

Pos	Teilenummer	Bezeichnung	Abmessung	Description	Désignation	Menge	Bedingung
1	00 0973 301 1	STIRNRADGETRIEBE		SPUR GEARBOX	TRANSM.ROUE DENTE	1	
2	00 0214 573 0	WELLENDICHTRING	AS 160X190X15	SHAFT SEAL	BAGUE D'ETANCHEIT	1	
3	00 0233 927 0	WELLENDICHTRING	AS 65X100X10	SHAFT SEAL	BAGUE D'ETANCHEIT	1	
4	00 0920 282 0	GETRIEBEGEHAEUSE		GEARBOX HOUSING	CARTER-BOITE-VIT.	1	
5	00 0243 996 0	ZYL-STIFT	10X 80-A	CYLINDRICAL PIN	GOUPILLE CYLINDR.	2	
6	00 0920 287 0	HOHLWELLE		HOLLOW SHAFT	ARBRE CREUX	1	
7	00 0920 285 0	STIRNRAD	Z=72 M=8	SPUR GEAR	ROUE DENT.DROITE	1	
8	00 0214 570 0	RILLENKUGELLAGER	6032	GRVD.BALL BEARING	ROUL. GORGE PROF.	2	
9	00 0920 284 0	ZWISCHENRAD	Z=38 M=8	INTERM.GEAR WHEEL	PIGNON INTERMED.	1	
10	00 0214 569 0	RILLENKUGELLAGER	6030	GRVD.BALL BEARING	ROUL. GORGE PROF.	1	
11	00 0235 196 0	SICHERUNGSRING	150X4	CIRCLIP	CIRCLIPS	1	
12	00 0215 291 1	SPERRKANTRING	16 -16,2X24, 6X3,5	DETENT EDGED RING	RONDELLE ELASTIQU	18	
13	00 0242 182 0	ZYLINDERSCHRAUBE	M16X 60	SOCKET HEAD SCREW	VIS CYLINDRIQUE	18	
14	00 0214 585 0	ENTLUEFTUNGSVENT.	M24X1,5	BREATHER VALVE	RENIFLARD	3	
15	00 0920 286 0	ZWISCHENWELLE		INTERMED.SHAFT	ARBRE INTERMEDIAI	1	
16	00 0214 571 0	KEGELROLLENLAGER	302 18	TA.ROLLER BEARING	ROUL ROULEAUX CON	2	
17	00 0218 195 0	SICHERUNGSRING	160X4	CIRCLIP	CIRCLIPS	1	
18	00 0920 288 0	NUTMUTTER	NACHGEARB.	SLOTTED NUT	ECROU A ENCOCHES	1	
19	00 0243 665 0	KEGELROLLENLAGER	302 16	TA.ROLLER BEARING	ROUL ROULEAUX CON	2	
20	00 0214 113 0	PASSSCHEIBE	80X100X0,3	SHIM	RONDELLE-AJUSTAGE	1	
20	00 0214 112 0	PASSSCHEIBE	80X100X0,1	SHIM	RONDELLE-AJUSTAGE	1	
21	00 0920 283 0	RITZELWELLE	Z=18 M=8	PINION SHAFT	ARBRE-PIGNON	1	
22	00 0211 735 0	BUCHSE	40X44X50	BUSHING	DOUILLE	1	
23	00 0214 172 0	VERSCHLUSSKAPPE	100X12	LOCK CAP	CHAPEAU FERMETURE	1	
24	00 0920 281 0	GETRIEBEGEHAEUSE		GEARBOX HOUSING	CARTER-BOITE-VIT.	1	
25	00 0214 572 0	WELLENDICHTRING	AS 150X180X15	SHAFT SEAL	BAGUE D'ETANCHEIT	1	

770 ROTORGETRIEBE
770 ROTOR GEAR
770 BOÎTE DE VITESSES DU ROTOR

Pos	Teilenummer	Bezeichnung	Abmessung	Description	Désignation	Menge	Bedingung
26	00 0242 603 0	ZYL-STIFT	6X 50	CYLINDRICAL PIN	GOUPILLE CYLINDR.	2	
27	00 0831 819 0	PASSCHEIBE	130X160X1,0	SHIMS	RONDELLE-AJUSTAGE	2	
27	00 0239 176 0	PASS-SCHEIBE	130X160X0,3	SHIM	RONDELLE-AJUSTAGE	2	

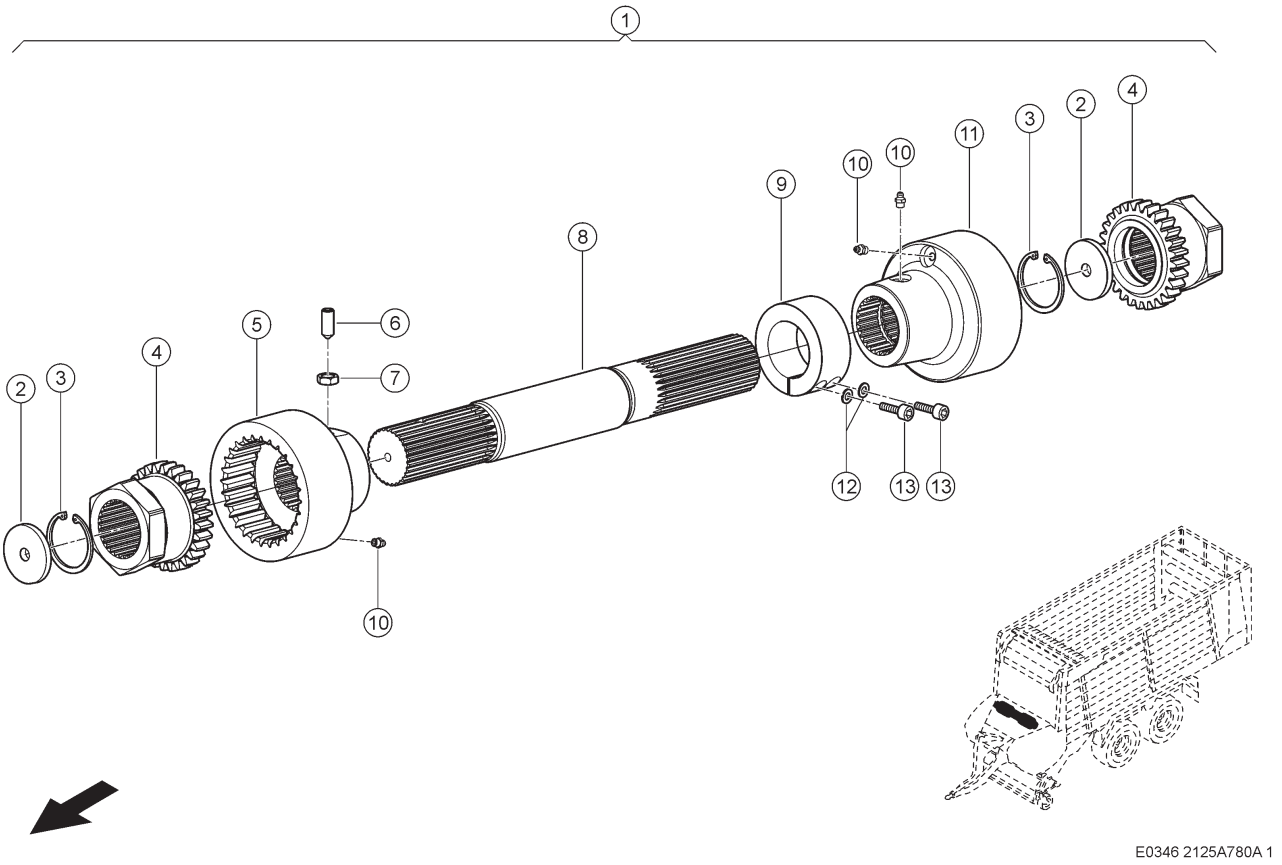

780 GELENKWELLE ROTORGETRIEBE
780 DRIVE SHAFT ROTOR GEARBOX
780 ARBRE Á CARDAN BOITE DE VITESSES DU ROTOR

Pos	Teilenummer	Bezeichnung	Abmessung	Description	Désignation	Menge	Bedingung
1	00 1322 066 0	KUPPLUNGSWELLE		CLUTCH SHAFT	ARBRE EMBRAYAGE	1	
2	00 0151 056 0	SCHEIBE		WASHER	RONDELLE	2	
3	00 0467 551 0	SICHERUNGSRING		CIRCLIP	CIRCLIPS	2	
4	00 0151 054 0	KUPPLUNGSNABE		CLUTCH HUB	MOYEU D'EMBRAYAGE	2	
5	00 0151 053 0	KUPPLUNGSMUFFE		QUICK RELEASE COUPLING	MANCHON-EMBRAYAGE	1	
6	00 0211 104 0	GEWINDESTIFT	M12X30	THREADED PIN	GOUPILLE FILETEE	1	
7	00 0236 456 0	SECHSKANTMUTTER	M12-SW18	HEXAGONAL NUT	ECROU SIX PANS	1	
8	00 0151 055 0	WELLE		SHAFT	ARBRE	1	
9	00 0151 057 0	KLEMMRING		CLAMPING RING	BAGUE DE SERRAGE	1	
10	00 0179 838 0	SCHMIERNIPPEL	A M8X1	GREASE NIPPLE	GRAISSEUR	3	
11	00 0151 052 0	KUPPLUNGSMUFFE		QUICK RELEASE COUPLING	MANCHON-EMBRAYAGE	1	
12	00 0850 651 0	SICHERUNGSSCHEIBE	S 10-10,5X16X0,9	LOCK WASHER	RONDELLE-SECURITE	2	
13	00 0213 916 0	ZYL-SCHRAUBE	M10X 35	SOCKET HEAD SCREW	VIS CYLINDRIQUE	2	

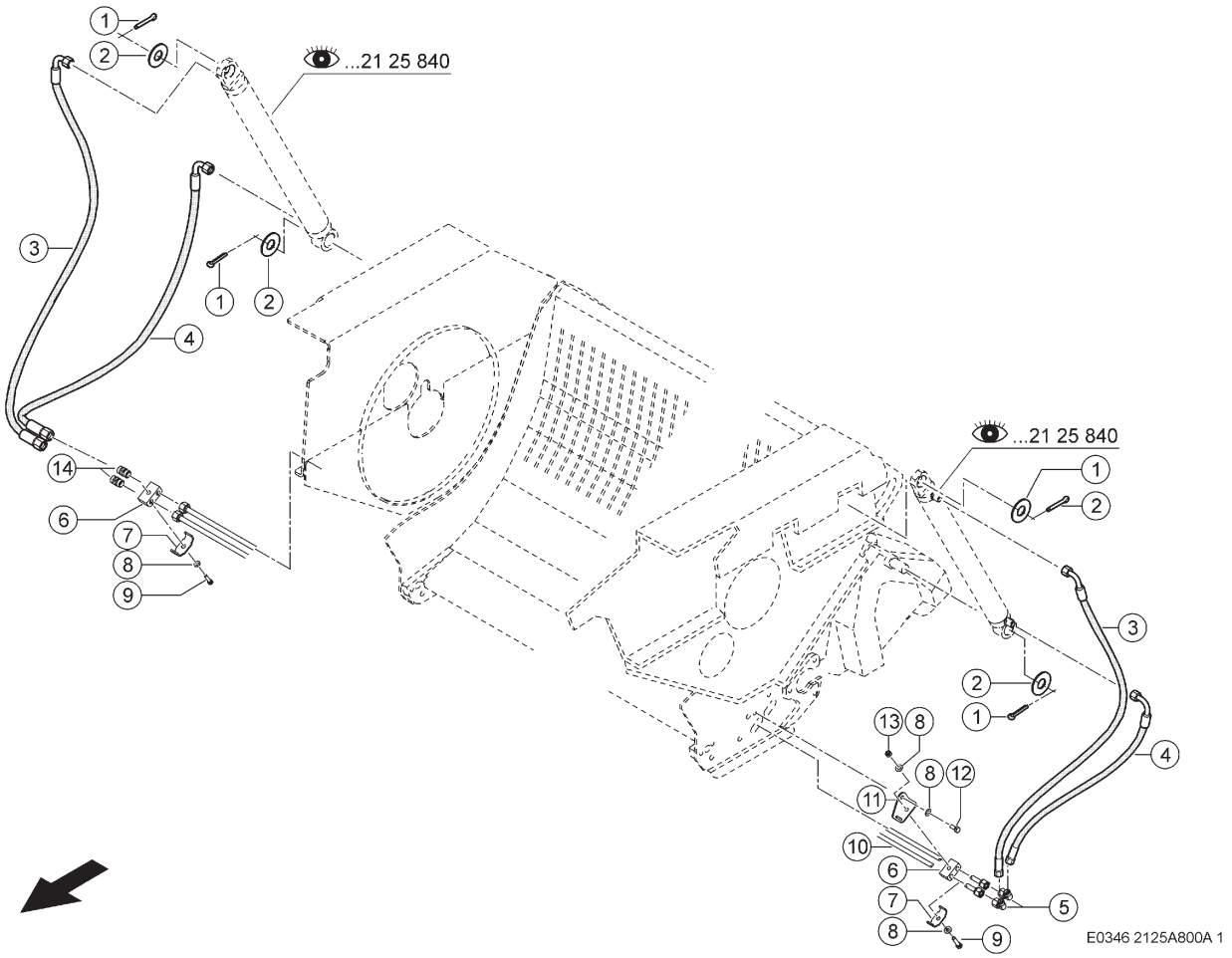

800 HYDRAULIKLEITUNGEN ROTOR
800 ROTOR HYDRAULIC LINES
800 CONDUITES HYDRAULIQUES DU ROTOR

Pos	Teilenummer	Bezeichnung	Abmessung	Description	Désignation	Menge	Bedingung
1	00 0237 680 0	SPLINT	8X45	SPLIT PIN	GOUPILLE FENDUE	4	1)
2	00 0236 855 0	UNTERLEGSCHEIBE	31X52X1,5	WASHER	RONDELLE	4	1)
3	00 0738 747 0	SCHLAUCHLEITUNG		HOSE PIPE	TUYAU FLEX. HYDR.	2	1)
4	00 0738 736 0	SCHLAUCHLEITUNG		HOSE PIPE	TUYAU FLEX. HYDR.	2	1)
5	00 0238 693 0	EINST.-W-STUTZEN	SWOE-L10	ELBOW UNION	RACCORD ANGULAIRE	2	1)
6	00 0683 658 0	GUMMILAGER	10/10	RUBBER BEARING	PALIER EN CAOUTCH	4	1)
7	00 0683 254 0	KLEMMBUEGEL	2X18X25X3	CLAMP BRACKET	ETRIER DE SERRAGE	4	1)
8	00 0239 387 0	CONTACT-SCHEIBE	A8 -8,2X18X1,4	CONTACT WASHER	RONDELLE CONTACT	6	1)
9	00 0237 339 0	SECHSKANTSCHRAUBE	M8X35-B=22	HEXAGON HEAD BOLT	VIS SIX PANS	4	1)
10	00 1391 978 0	ROHRLEITUNG		PIPE	CONDUITE	2	1)
11	00 1391 979 0	WINKEL		ANGLE	ANGLE	1	1)
12	00 0236 200 0	SECHSKANTSCHRAUBE	M8X20	HEXAGON HEAD BOLT	VIS SIX PANS	1	1)
13	00 0236 170 0	SECHSKANTMUTTER	M8	HEXAGONAL NUT	ECROU SIX PANS	1	1)
14	00 0238 707 0	VERBINDUNGSSTUTZEN	S-L10	CONNECTOR	RACCORD	2	1)

1) Ausrüstung

LW_C08_0010	Messervorspannung, mechanisch einstellbar

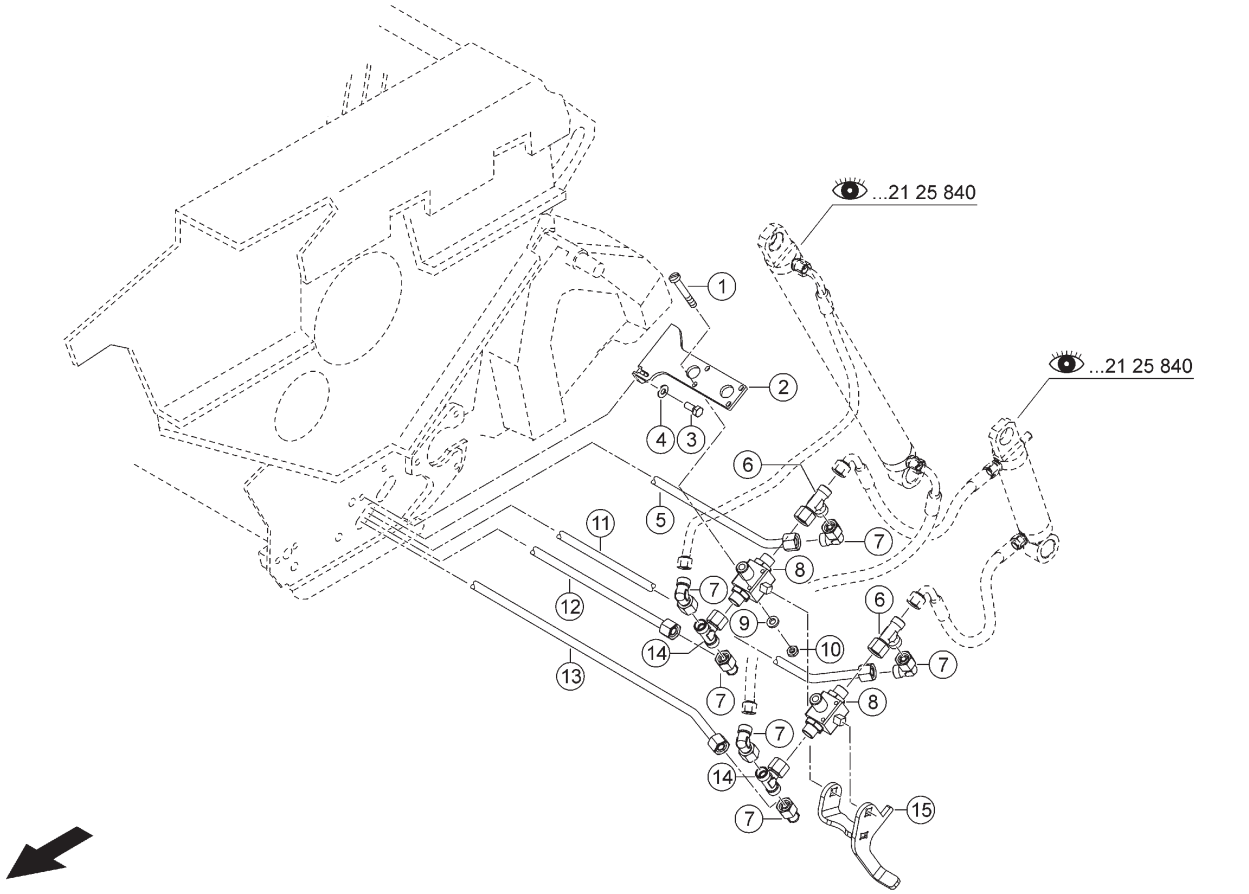

E0346 2125A800A 2

800 HYDRAULIKLEITUNGEN ROTOR
800 ROTOR HYDRAULIC LINES
800 CONDUITES HYDRAULIQUES DU ROTOR

Pos	Teilenummer	Bezeichnung	Abmessung	Description	Désignation	Menge	Bedingung
1	00 0242 886 0	ZYLINDERSCHRAUBE	M 4X35	SOCKET HEAD SCREW	VIS CYLINDRIQUE	1	1)
2	00 1391 981 0	HALTER		SUPPORT	SUPPORT	1	1)
3	00 0236 200 0	SECHSKANTSCHRAUBE	M8X20	HEXAGON HEAD BOLT	VIS SIX PANS	2	1)
4	00 0239 387 0	CONTACT-SCHEIBE	A8 -8,2X18X1,4	CONTACT WASHER	RONDELLE CONTACT	2	1)
5	00 1391 984 0	ROHRLEITUNG	10X 1X1674	PIPE	CONDUITE	1	1)
6	00 0238 890 0	T-STUTZEN	SWORT-L10	TEE	RACCORD EN T	2	1)
7	00 0238 693 0	EINST.-W-STUTZEN	SWOE-L10	ELBOW UNION	RACCORD ANGULAIRE	6	1)
8	00 0981 172 2	KUGELHAHN	BK3-10L-08112 31LBO	BALL-TYPE TAP	ROBINET-BILLE	2	1)
9	00 0239 262 0	FAECHERSCHEIBE	A 4,3	SERRATED L.WASHER	ROND. DENT. EVENT	4	1)
10	00 0212 344 0	SICHER-MUTTER	M04	LOCK NUT	ECROU AUTO-FREINE	4	1)
11	00 1391 986 0	ROHRLEITUNG	10X 1X1741	PIPE	CONDUITE	1	1)
12	00 1391 988 0	ROHRLEITUNG	10X 1X1728	PIPE	CONDUITE	1	1)
13	00 1391 987 0	ROHRLEITUNG	10X 1X1665	PIPE	CONDUITE	1	1)
14	00 0239 039 0	T-STUTZEN	SWOBT-L10	TEE	RACCORD EN T	2	1)
15	00 1322 038 0	HEBEL		LEVER	LEVIER	1	1)

1) Ausrüstung

LW_C08_0020 Messervorspannung, hydraulisch einstellbar

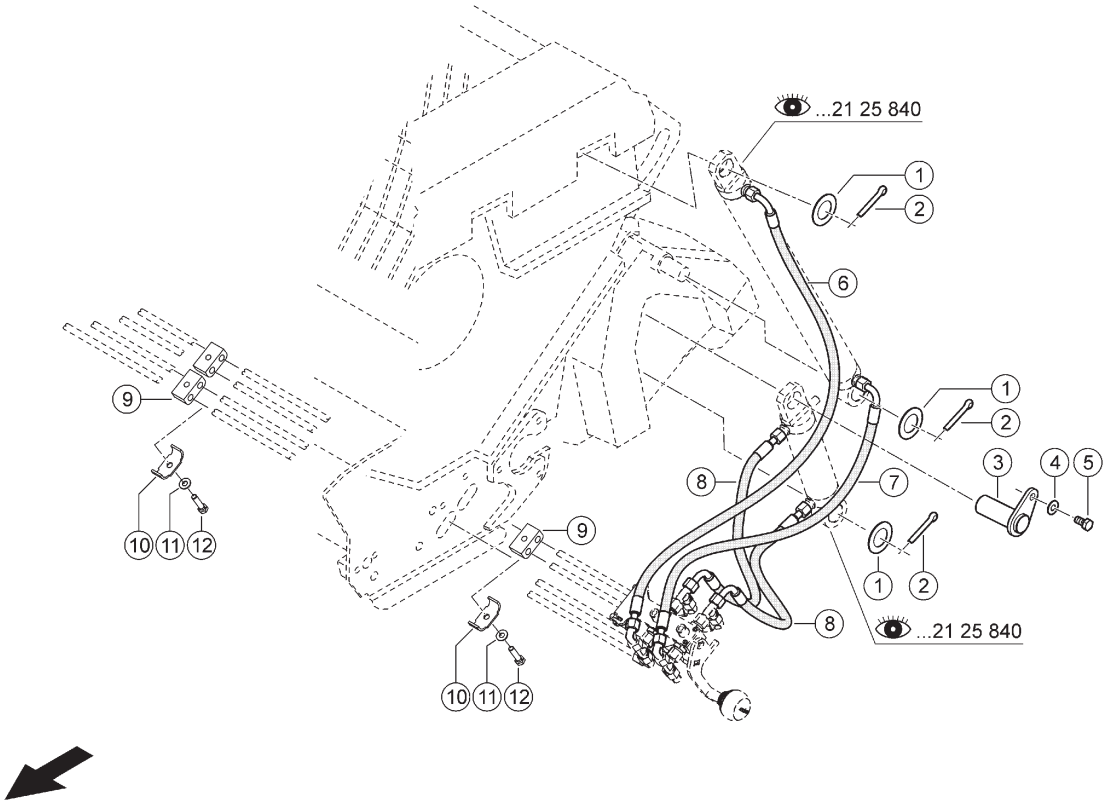

E0346 2125A800A 3

800 HYDRAULIKLEITUNGEN ROTOR
800 ROTOR HYDRAULIC LINES
800 CONDUITES HYDRAULIQUES DU ROTOR

Pos	Teilenummer	Bezeichnung	Abmessung	Description	Désignation	Menge	Bedingung
1	00 0236 855 0	UNTERLEGSCHEIBE	31X52X1,5	WASHER	RONDELLE	3	1)
2	00 0237 680 0	SPLINT	8X45	SPLIT PIN	GOUPILLE FENDUE	3	1)
3	00 1391 882 0	BOLZEN		PIN	BOULON	1	1)
4	00 0239 388 0	CONTACT-SCHEIBE	A 10 -10, 2X22X1,6	CONTACT WASHER	RONDELLE CONTACT	1	1)
5	00 0237 382 0	SECHSKANTSCHRAUBE	M10X20	HEXAGON HEAD BOLT	VIS SIX PANS	1	1)
6	00 0738 747 0	SCHLAUCHLEITUNG		HOSE PIPE	TUYAU FLEX. HYDR.	1	1)
7	00 0738 736 0	SCHLAUCHLEITUNG		HOSE PIPE	TUYAU FLEX. HYDR.	1	1)
8	00 0483 454 0	SCHLAUCHLEITUNG		HOSE PIPE	TUYAU FLEX. HYDR.	2	1)
9	00 0683 658 0	GUMMILAGER	10/10	RUBBER BEARING	PALIER EN CAOUTCH	3	1)
10	00 0683 254 0	KLEMMBUEGEL	2X18X25X3	CLAMP BRACKET	ETRIER DE SERRAGE	3	1)
11	00 0239 387 0	CONTACT-SCHEIBE	A8 -8,2X18X1,4	CONTACT WASHER	RONDELLE CONTACT	3	1)
12	00 0237 339 0	SECHSKANTSCHRAUBE	M8X35-B=22	HEXAGON HEAD BOLT	VIS SIX PANS	3	1)

1) Ausrüstung

LW_C08_0020	Messervorspannung, hydraulisch einstellbar

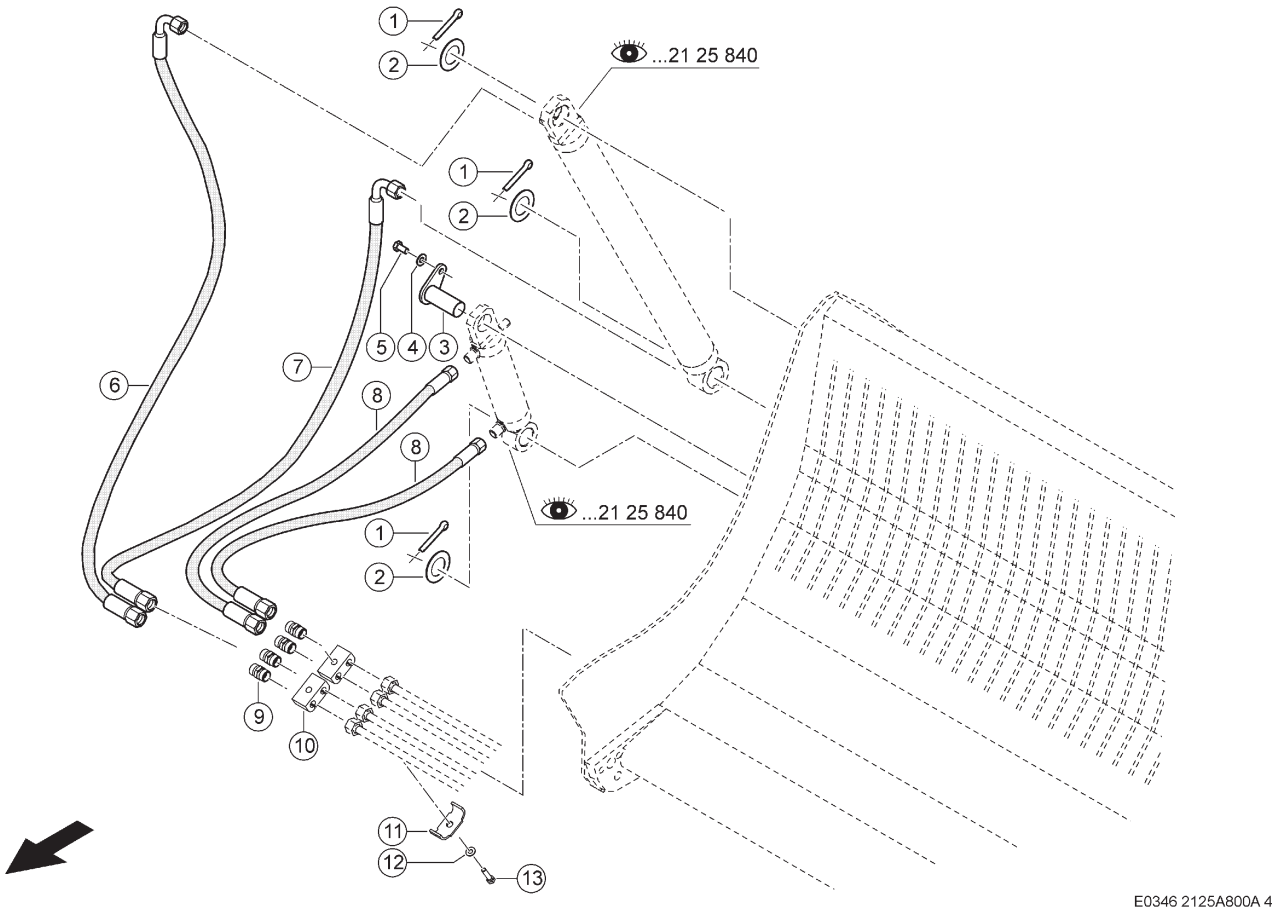

800 HYDRAULIKLEITUNGEN ROTOR
800 ROTOR HYDRAULIC LINES
800 CONDUITES HYDRAULIQUES DU ROTOR

Pos	Teilenummer	Bezeichnung	Abmessung	Description	Désignation	Menge	Bedingung
1	00 0237 680 0	SPLINT	8X45	SPLIT PIN	GOUPILLE FENDUE	3	1)
2	00 0236 855 0	UNTERLEGSCHEIBE	31X52X1,5	WASHER	RONDELLE	3	1)
3	00 1391 882 0	BOLZEN		PIN	BOULON	1	1)
4	00 0239 388 0	CONTACT-SCHEIBE	A 10 -10, 2X22X1,6	CONTACT WASHER	RONDELLE CONTACT	1	1)
5	00 0237 382 0	SECHSKANTSCHRAUBE	M10X20	HEXAGON HEAD BOLT	VIS SIX PANS	1	1)
6	00 0738 747 0	SCHLAUCHLEITUNG		HOSE PIPE	TUYAU FLEX. HYDR.	1	1)
7	00 0738 736 0	SCHLAUCHLEITUNG		HOSE PIPE	TUYAU FLEX. HYDR.	1	1)
8	00 0483 454 0	SCHLAUCHLEITUNG		HOSE PIPE	TUYAU FLEX. HYDR.	2	1)
9	00 0238 707 0	VERBINDUNGSSTUTZEN	S-L10	CONNECTOR	RACCORD	4	1)
10	00 0683 658 0	GUMMILAGER	10/10	RUBBER BEARING	PALIER EN CAOUTCH	2	1)
11	00 0683 254 0	KLEMMBUEGEL	2X18X25X3	CLAMP BRACKET	ETRIER DE SERRAGE	2	1)
12	00 0239 387 0	CONTACT-SCHEIBE	A8 -8,2X18X1,4	CONTACT WASHER	RONDELLE CONTACT	2	1)
13	00 0237 339 0	SECHSKANTSCHRAUBE	M8X35-B=22	HEXAGON HEAD BOLT	VIS SIX PANS	2	1)

1) Ausrüstung

LW_C08_0020	Messervorspannung, hydraulisch einstellbar

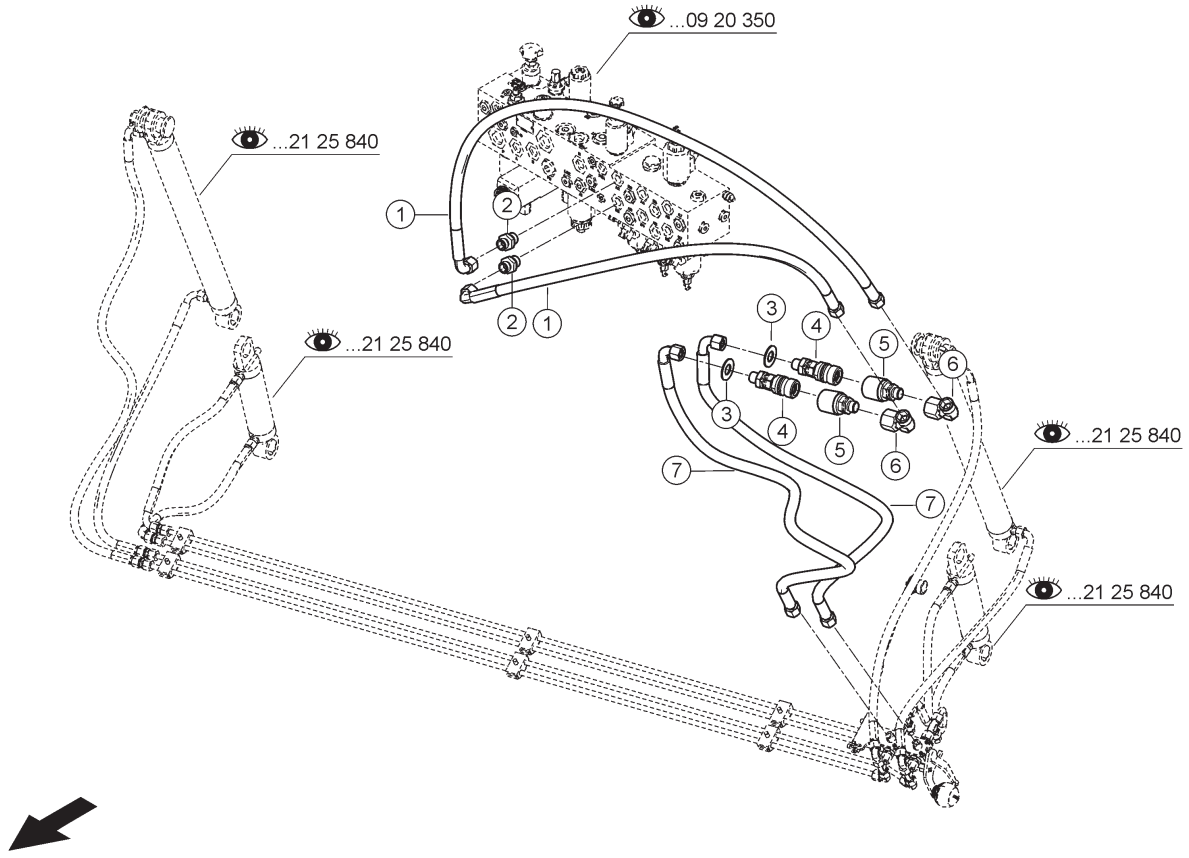

E0346 2125A800A 5

800 HYDRAULIKLEITUNGEN ROTOR
800 ROTOR HYDRAULIC LINES
800 CONDUITES HYDRAULIQUES DU ROTOR

Pos	Teilenummer	Bezeichnung	Abmessung	Description	Désignation	Menge	Bedingung
1	00 0738 681 0	SCHLAUCHLEITUNG		HOSE PIPE	TUYAU FLEX. HYDR.	2	1)
2	00 0238 784 0	G-EINSCHRAUBSTUTZEN	SDS-L10XG3/8A -TYPE B	STRAIGHT MALE CONNECTOR	RACCORD VISSE G	2	1)
3	00 0238 205 0	UNTERLEGSCHEIBE	16,5X33X2	WASHER	RONDELLE	2	1)
4	00 1316 522 0	SCHRAUBMUFFE	DN 10 - SCHOTT L10(M16X1	SCREW SLEEVE	MANCHON FILETE	2	1)
5	00 0933 588 0	KUPPL.HUELSE KPL.		CLUTCH SLEEVE CPL	MANCHON-EMBR.CPL.	2	1)
6	00 0238 693 0	EINST.-W-STUTZEN	SWOE-L10	ELBOW UNION	RACCORD ANGULAIRE	2	1)
7	00 0738 747 0	SCHLAUCHLEITUNG		HOSE PIPE	TUYAU FLEX. HYDR.	2	1)

1) Ausrüstung

LW_C08_0020 Messervorspannung, hydraulisch einstellbar

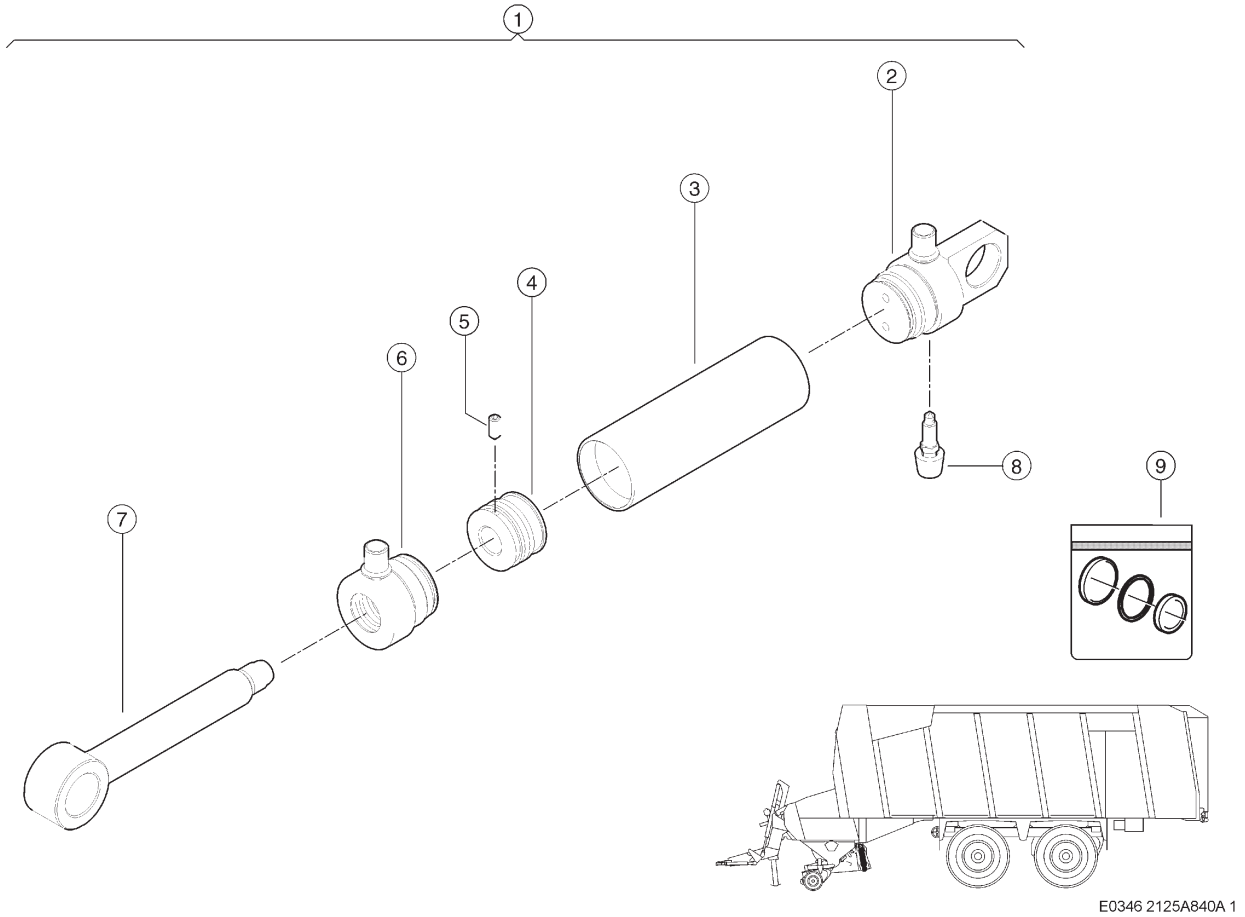

840 HYDRAULIKZYLINDER MESSERRAHMEN
840 KNIFE FRAME HYDRAULIC CYLINDER
840 VÉRIN HYDRAULIQUE CADRE DES COUTEAUX

Pos	Teilenummer	Bezeichnung	Abmessung	Description	Désignation	Menge	Bedingung
1	00 1391 982 0	HYDRAULIKZYLINDER	45/25X 80-275	HYDR. CYLINDER	VERIN HYDRAULIQUE	1	
2	00 0151 278 0	ZYLINDERBODEN	45	CYLINDER BOTTOM	FOND DE CYLINDRE	1	
3	00 0151 277 0	ZYLINDERROHR	53X45	CYLINDER TUBE	TUBE-CYLINDRE	1	
4	00 0151 275 0	KOLBEN	45	PLUNGER	PISTON	1	
5	00 0212 975 0	GEWINDESTIFT	M 5X10	THREADED PIN	GOUPILLE FILETEE	1	
6	00 0151 274 0	FUEHRUNGSMUTTER	45/25	SCREWED GLAND	ECROU DE GUIDAGE	1	
7	00 0151 276 0	KOLBENSTANGE	25	PISTON ROD	TIGE DE PISTON	1	
8	00 0063 660 0	ENTLUEFTERVENTIL	M6X31,5	BREATHER VALVE	SOUPAPE	1	
9	00 0150 223 0	DICHTUNGSSATZ	45/25	SEAL KIT	JEU DE JOINTS	1	

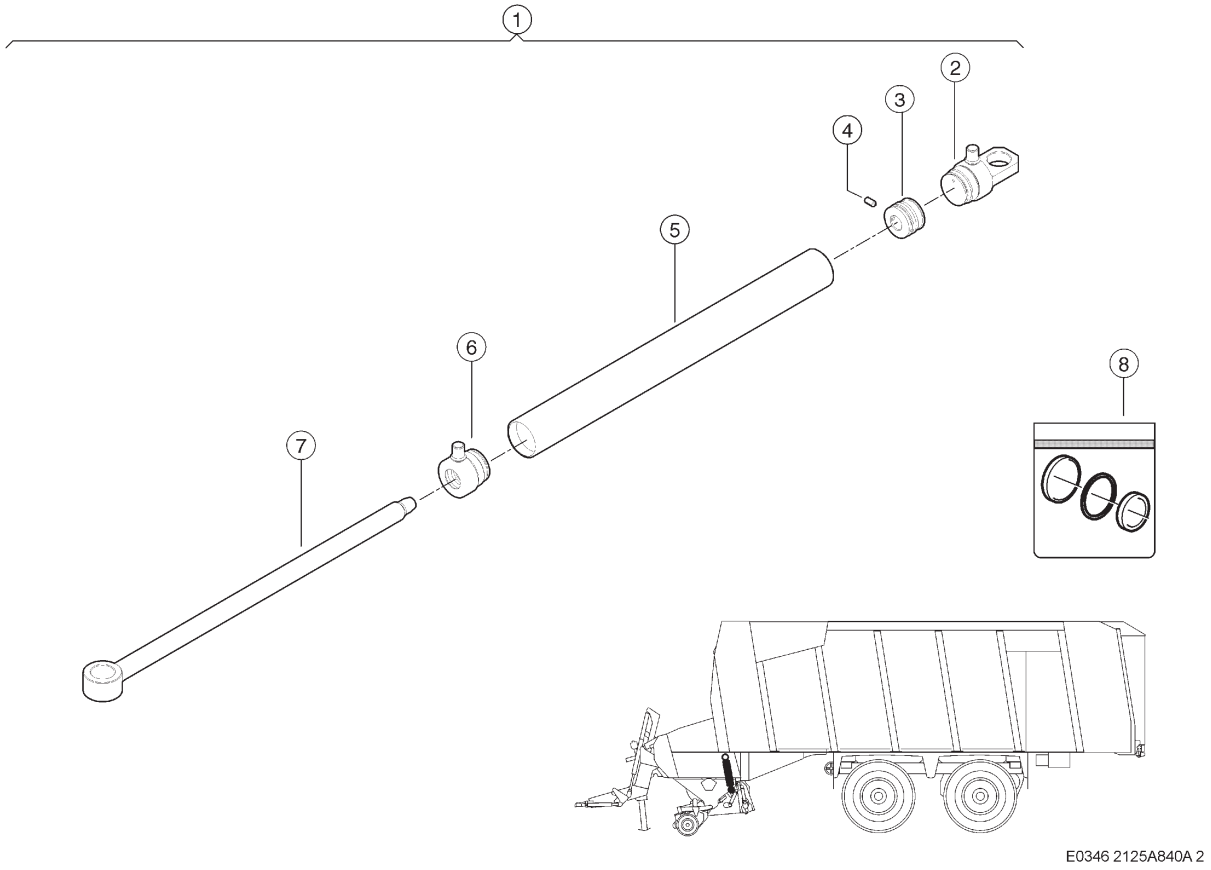

840 HYDRAULIKZYLINDER MESSERRAHMEN
840 KNIFE FRAME HYDRAULIC CYLINDER
840 VÉRIN HYDRAULIQUE CADRE DES COUTEAUX

Pos	Teilenummer	Bezeichnung	Abmessung	Description	Désignation	Menge	Bedingung
1	00 1391 976 0	HYDRAULIKZYLINDER	45/25X455-650	HYDR. CYLINDER	VERIN HYDRAULIQUE	1	
2	00 0151 273 0	ZYLINDERBODEN	45	CYLINDER BOTTOM	FOND DE CYLINDRE	1	
3	00 0151 275 0	KOLBEN	45	PLUNGER	PISTON	1	
4	00 0212 975 0	GEWINDESTIFT	M 5X10	THREADED PIN	GOUPILLE FILETEE	1	
5	00 0151 272 0	ZYLINDERROHR	53X45	CYLINDER TUBE	TUBE-CYLINDRE	1	
6	00 0151 274 0	FUEHRUNGSMUTTER	45/25	SCREWED GLAND	ECROU DE GUIDAGE	1	
7	00 0151 271 0	KOLBENSTANGE	25	PISTON ROD	TIGE DE PISTON	1	
8	00 0150 223 0	DICHTUNGSSATZ	45/25	SEAL KIT	JEU DE JOINTS	1	

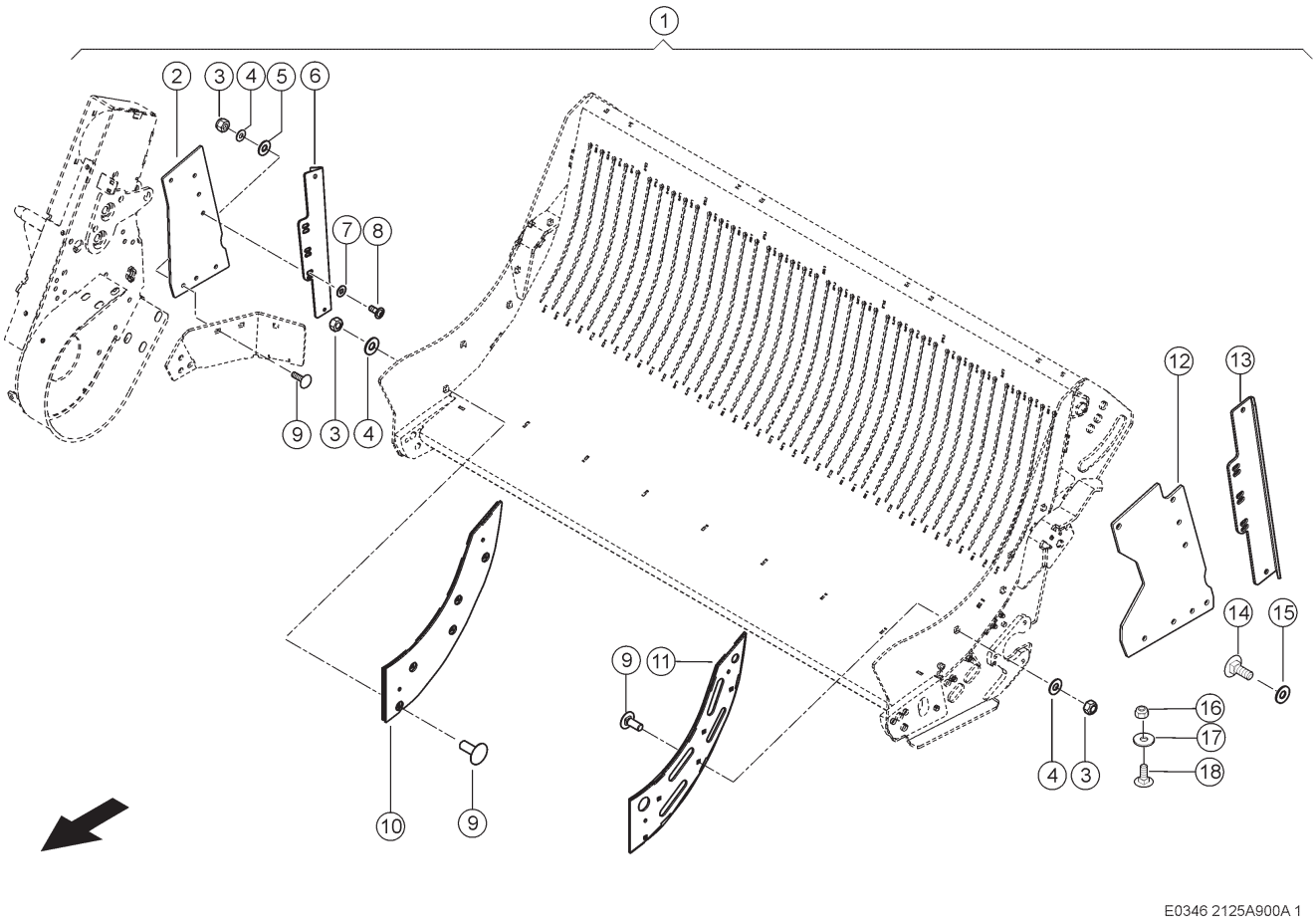

E0346 2125A900A 1

900 NACHRÜSTSATZ
900 RETROFIT KIT
900 COLLECTION D'ADAPTATION

Pos	Teilenummer	Bezeichnung	Abmessung	Description	Désignation	Menge	Bedingung
1	00 2666 419 1	NACHRÜSTSATZ	OPTIMIERUNG SCHNITTBILD	RETROFIT KIT	COLLECTION D'ADAPTATION	1	
2	00 1399 891 1	GUMMIABDECKUNG	2-3 GEWEBEEINLAGEN	RUBBER COVER	JOINT-CAOUTCHOUC	1	
3	00 0237 947 0	SECHSKANTMUTTER	M10	HEXAGONAL NUT	ECROU SIX PANS	19	
4	00 0239 388 0	CONTACT-SCHEIBE	A 10 -10, 2X22X1,6	CONTACT WASHER	RONDELLE CONTACT	27	
5	00 0234 323 0	UNTERLEGSCHEIBE	11X37X3	WASHER	RONDELLE	15	
6	00 2663 915 0	WINKEL LI	5X127X 460	ANGLE LH	ANGLE GA	1	
7	00 0234 280 0	UNTERLEGSCHEIBE	11X17X2	WASHER	RONDELLE	24	
8	00 1104 159 0	FLACHKOPFSCHRAUBE	M10X40	FLAT HEAD BOLT	VIS	8	
9	00 0502 511 0	FLACHRUNDSCHRAUBE	M10X25X20-F=3	COACH BOLT	VIS A TETE BOMBEE	17	
10	00 2655 969 0	PLATTE		PLATE	PLAQUE	1	
11	00 2657 091 0	PLATTE		PLATE	PLAQUE	1	
12	00 1399 892 1	GUMMIABDECKUNG	2-3 GEWEBEEINLAGEN	RUBBER COVER	JOINT-CAOUTCHOUC	1	
13	00 2663 916 0	WINKEL RECHTS	5X127X 460	ANGLE R.H.	ANGLE DROIT	1	
14	00 0217 578 1	LINSENSCHRAUBE	M8X25-IN-6RD 40-ISO10664	FILL-HEAD SCREW	VIS A TETE G.SUIF	6	
15	00 0239 387 0	CONTACT-SCHEIBE	A8 -8,2X18X1,4	CONTACT WASHER	RONDELLE CONTACT	6	
16	00 0238 132 0	SICHERUNGSMUTTER	M8	LOCK NUT	ÉCROU INDESSERRABLE	2	
17	00 0239 393 1	CONTACT-SCHEIBE	B8 -8,2X22X1,9	CONTACT WASHER	RONDELLE CONTACT	2	
18	00 0233 503 0	FLACHRUNDSCHRAUBE	M 8X 25	COACH BOLT	VIS A TETE BOMBEE	2	

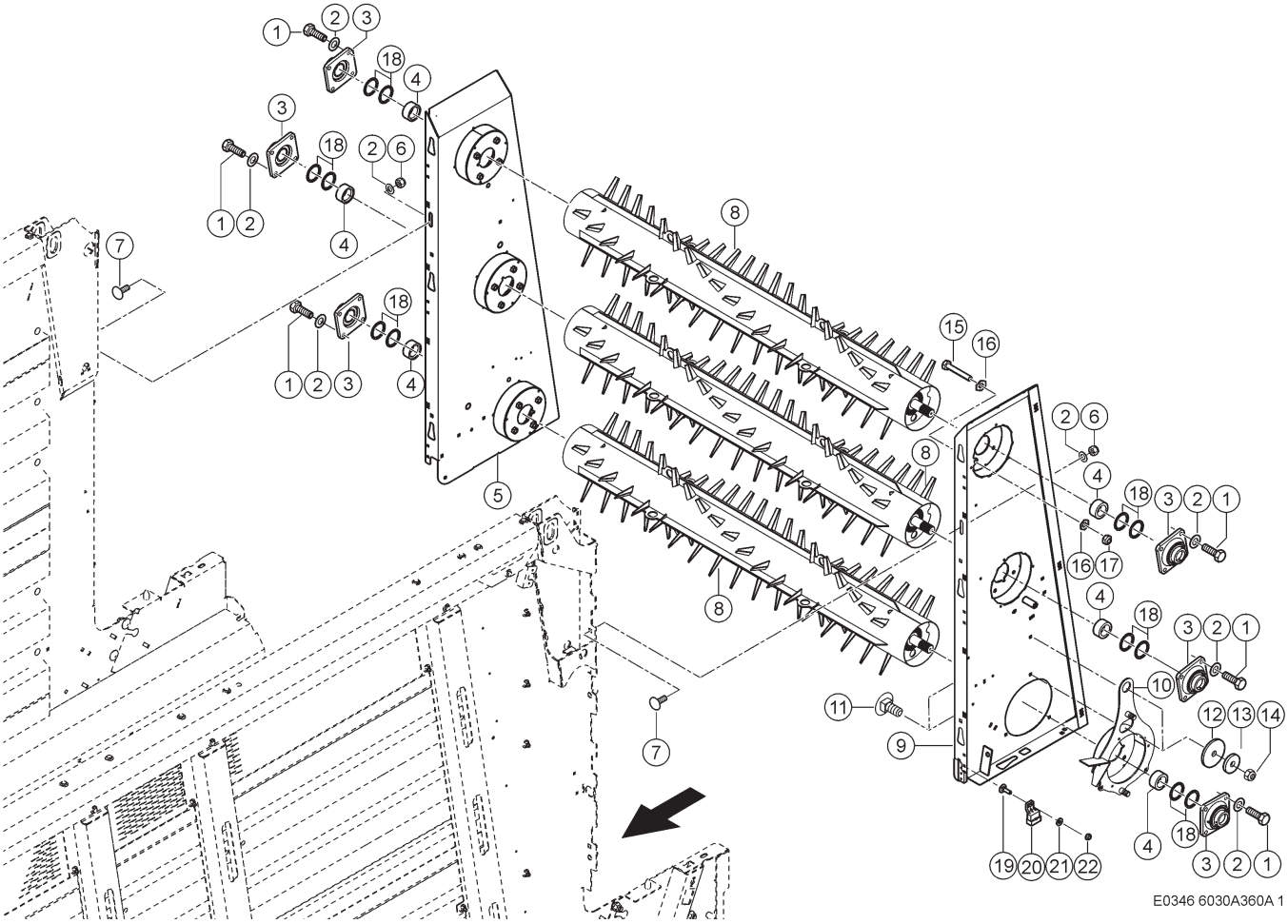

360 DOSIERWALZEN 1)
360 PROPORTIONING ROLLERS 1)
360 TAMBOUR DOSEUR 1)

Pos	Teilenummer	Bezeichnung	Abmessung	Description	Désignation	Menge	Bedingung
1	00 0237 461 0	SECHSKANTSCHRAUBE	M12X30	HEXAGON HEAD BOLT	VIS SIX PANS	24	
2	00 0239 395 1	CONTACT-SCHEIBE	B12 -12,4X32X2,8	CONTACT WASHER	RONDELLE CONTACT	30	
3	00 1315 630 0	FLANSCHLAGER KPL		FLANG.BEARING CPL	ROULEMENT	6	
4	00 1315 769 1	DISTANZRING	65X 45,2X 30	SPACER RING	BAGUE-ECARTEMENT	6	
5	00 1325 754 6	SEITENWAND RECHTS	DOSIERWALZEN - 3 STK.	SIDE WALL R.H.	PAROI LATERALE DR	1	
6	00 0238 234 0	SICHERUNGSMUTTER	M12	LOCK NUT	ÉCROU INDESSERRABLE	6	
7	00 0653 269 0	FLACHRUNDSCHRAUBE	M12X 28-B=20(MIN)-F=3	COACH BOLT	VIS A TETE BOMBEE	6	
8	00 1391 011 5	DOSIERWALZE		PROPORTIONING ROLLER	TAMBOUR DOSEUR	3	
9	00 1325 753 8	SEITENWAND LINKS	DOSIERWALZEN - 3 STK.	SIDE WALL L.H.	PAROI LATERALE GA	1	
10	00 1325 779 4	AUFNAHME	UNTEN	MOUNT	SUPPORT	1	
11	00 0236 514 0	FLACHRUNDSCHRAUBE	M10X30	COACH BOLT	VIS A TETE BOMBEE	2	
12	00 0238 242 0	UNTERLEGSCHEIBE	10,5X60X3	WASHER	RONDELLE	2	
13	00 0239 388 0	CONTACT-SCHEIBE	A 10 -10,2X22X1,6	CONTACT WASHER	RONDELLE CONTACT	2	
14	00 0237 947 0	SECHSKANTMUTTER	M10	HEXAGONAL NUT	ECROU SIX PANS	2	
15	00 0244 223 0	SECHSKANTSCHRAUBE	M 8X50	HEXAGON HEAD BOLT	VIS SIX PANS	1	
16	00 0239 387 0	CONTACT-SCHEIBE	A8 -8,2X18X1,4	CONTACT WASHER	RONDELLE CONTACT	2	
17	00 0238 132 0	SICHERUNGSMUTTER	M8	LOCK NUT	ÉCROU INDESSERRABLE	1	
18	00 0234 078 0	UNTERLEGSCHEIBE	45,5X55X2	WASHER	RONDELLE	6	
19	00 0233 689 0	FLACHRUNDSCHRAUBE	M 6X20X15	COACH BOLT	VIS A TETE BOMBEE	1	
20	00 0015 237 0	BLINDSTECKER	AMP SUPERSEAL 3-POLIG	DUMMY PLUG	FICHE ISOLANTE	1	
21	00 0239 386 0	CONTACT-SCHEIBE	A6 -6,1X14X1,3	CONTACT WASHER	RONDELLE CONTACT	1	

360 DOSIERWALZEN 1)
360 PROPORTIONING ROLLERS 1)
360 TAMBOUR DOSEUR 1)

Pos	Teilenummer	Bezeichnung	Abmessung	Description	Désignation	Menge	Bedingung
22	00 0237 983 0	SECHSKANTMUTTER	M6	HEXAGONAL NUT	ECROU SIX PANS	1	

1)	**Ausrüstung**		
	LW_F02_0120	Heckteil mit 3 Dosierwalzen	

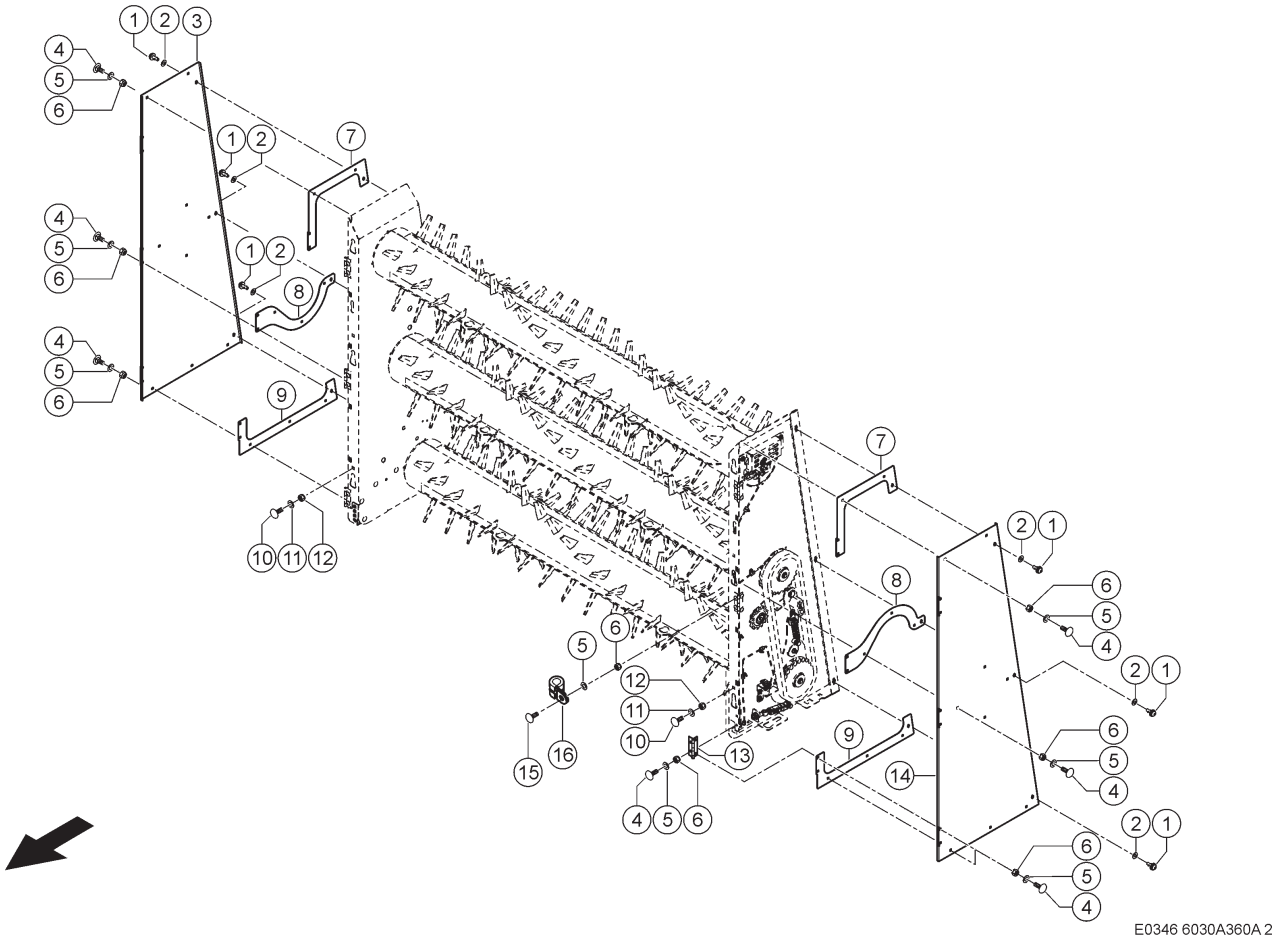

360 DOSIERWALZEN 1)
360 PROPORTIONING ROLLERS 1)
360 TAMBOUR DOSEUR 1)

Pos	Teilenummer	Bezeichnung	Abmessung	Description	Désignation	Menge	Bedingung
1	00 0517 177 1	VERSCHLUSSZAPFEN	7,5-8,5KL-L; I-6KTSW8;K-S	LOCK TRUNNION	PIVOT-FERMETURE	6	
2	00 0601 243 0	HALTESCHEIBE	10,8X25X0,6	SUPPORTING WASHER	RONDELLE-RETENUE	6	
3	00 1391 018 2	ABDECKUNG RECHTS	1,5X 659X 1706	COVER R.H.	COUVERTURE DR.	1	
4	00 0236 438 0	FLACHRUNDSCHRAUBE	M 8X 16X10	COACH BOLT	VIS A TETE BOMBEE	38	
5	00 0239 387 0	CONTACT-SCHEIBE	A8 -8,2X18X1,4	CONTACT WASHER	RONDELLE CONTACT	39	
6	00 0238 132 0	SICHERUNGSMUTTER	M8	LOCK NUT	ÉCROU INDESSERRABLE	10	
7	00 1391 023 1	VERSTAERKUNG	3X 325X 388	REINFORCING PLATE	TÔLE DE RENFORCEMENT	2	
8	00 1391 022 1	VERSTAERKUNG	3X 216X 504	REINFORCING PLATE	TÔLE DE RENFORCEMENT	2	
9	00 1391 021 1	VERSTAERKUNG	3X 186X 633	REINFORCING PLATE	TÔLE DE RENFORCEMENT	2	
10	00 0653 269 0	FLACHRUNDSCHRAUBE	M12X 28-B=20(MIN)-F=3	COACH BOLT	VIS A TETE BOMBEE	6	
11	00 0239 395 1	CONTACT-SCHEIBE	B12 -12,4X32X2, 8	CONTACT WASHER	RONDELLE CONTACT	6	
12	00 0238 234 0	SICHERUNGSMUTTER	M12	LOCK NUT	ÉCROU INDESSERRABLE	6	
13	00 0952 799 0	SCHARNIER	60X101X1,9	HINGE	CHARNIERE	6	
14	00 1391 017 1	ABDECKUNG LI		COVER L.H.	COUVERTURE GAU.	1	
15	00 0234 953 0	FLACHRUNDSCHRAUBE	M8X20X13	COACH BOLT	VIS A TETE BOMBEE	1	
16	00 0216 341 0	HALTERUNGSSCHELLE	D1-12X20	HOLDER CLAMP	COLLIER DE SERRAGE	1	

1) Ausrüstung

LW_F02_0120 Heckteil mit 3 Dosierwalzen

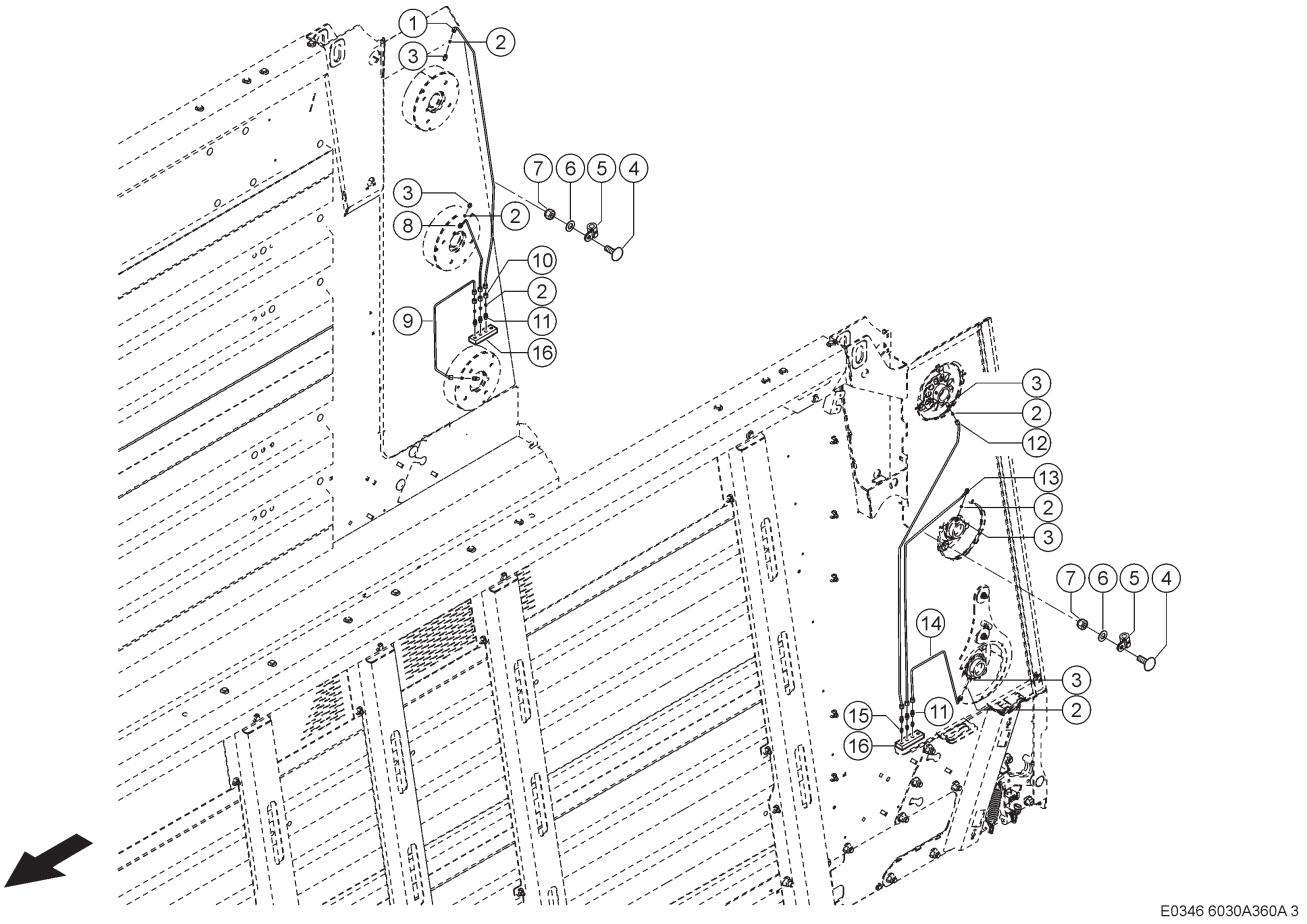

360 DOSIERWALZEN 1)
360 PROPORTIONING ROLLERS 1)
360 TAMBOUR DOSEUR 1)

Pos	Teilenummer	Bezeichnung	Abmessung	Description	Désignation	Menge	Bedingung
1	00 1325 774 0	ROHRLEITUNG	5X1X1117	PIPE	CONDUITE	1	2)
2	00 0408 614 0	SCHNEIDRING	ALL5	OLIVE	OLIVE	12	2)
3	00 0233 498 0	G-VERSCHRAUBUNG	LL 5 R1/8-M10X1	COUPLING	RACCORD	6	2)
4	00 0233 689 0	FLACHRUNDSCHRAUBE	M 6X20X15	COACH BOLT	VIS A TETE BOMBEE	2	2)
5	00 0213 611 0	HALTERUNGSSCHELLE	D1-8X15	HOLDER CLAMP	COLLIER DE SERRAGE	3	2)
6	00 0239 386 0	CONTACT-SCHEIBE	A6 -6,1X14X1,3	CONTACT WASHER	RONDELLE CONTACT	3	2)
7	00 0237 983 0	SECHSKANTMUTTER	M6	HEXAGONAL NUT	ECROU SIX PANS	3	2)
8	00 1325 773 0	ROHRLEITUNG	5X1X 409	PIPE	CONDUITE	1	2)
9	00 1317 382 0	ROHRLEITUNG	5X1X 467	PIPE	CONDUITE	1	2)
10	00 0239 157 0	UEBERWURFMUTTER	A LL5	UNION NUT	ECROU A CHAPEAU	11	2)
11	00 0239 156 0	EINSCHRAUBSTUTZEN	LL 5-M8X1 KEG	SCREW-IN FITTING	RACCORD À VISSER	6	2)
12	00 1325 770 1	ROHRLEITUNG	5X1X1387	PIPE	CONDUITE	1	2)
13	00 1325 771 1	ROHRLEITUNG	5X1X1026	PIPE	CONDUITE	1	2)
14	00 1325 772 1	ROHRLEITUNG	5X1X804	PIPE	CONDUITE	1	2)
15	00 0179 838 0	SCHMIERNIPPEL	A M8X1	GREASE NIPPLE	GRAISSEUR	3	2)
16	00 0973 871 0	ROHRHALTER		TUBULAR HOLDER	SUPPORT TUBUL.	2	2)

1)	**Ausrüstung**		
		LW_F02_0120	Heckteil mit 3 Dosierwalzen
2)	**Maschinennummer**		+ bis 99101105

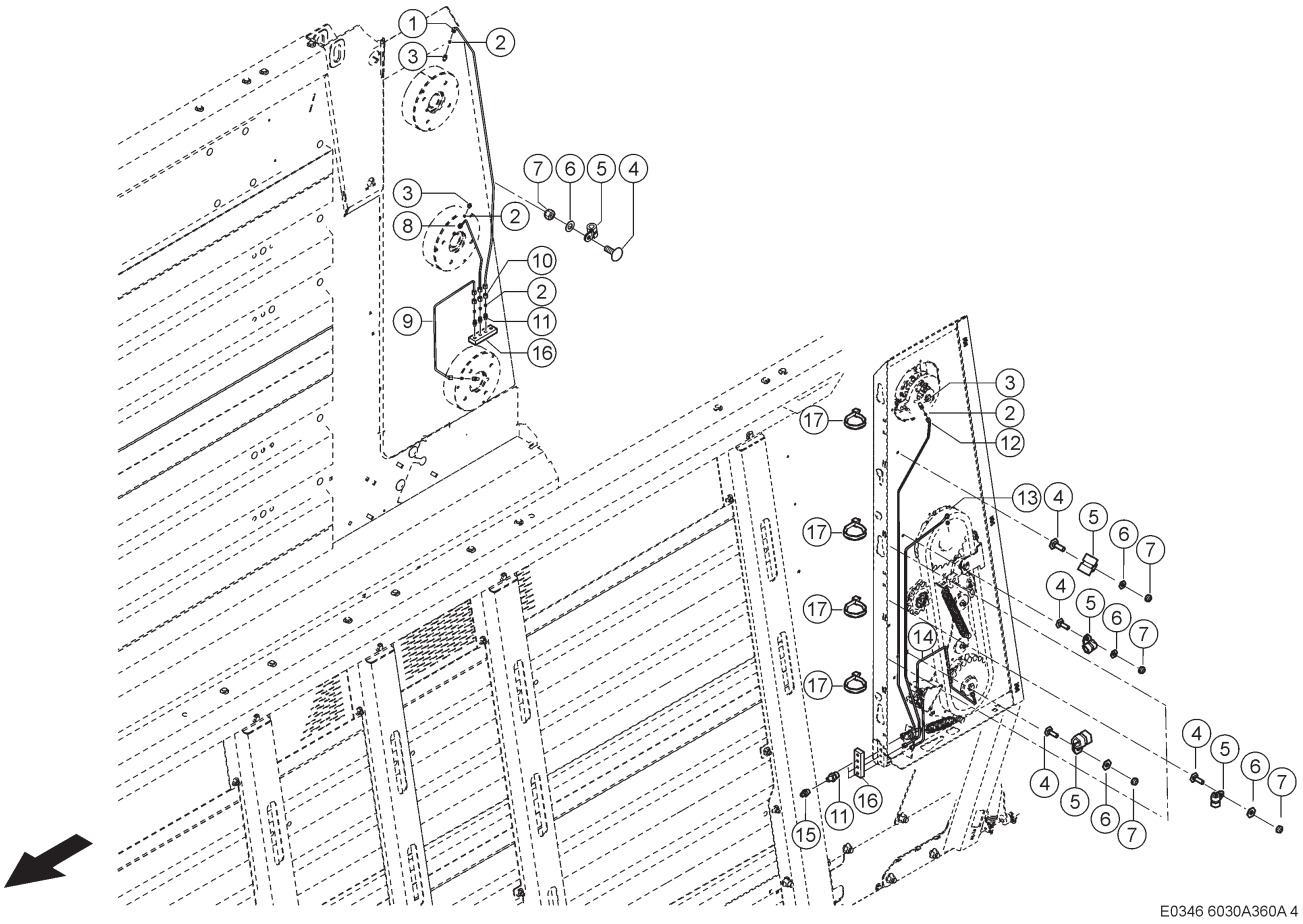

360 DOSIERWALZEN 1)
360 PROPORTIONING ROLLERS 1)
360 TAMBOUR DOSEUR 1)

Pos	Teilenummer	Bezeichnung	Abmessung	Description	Désignation	Menge	Bedingung
1	00 1399 857 0	ROHRLEITUNG	6X1X1117	PIPE	CONDUITE	1	2)
2	00 0408 615 0	SCHNEIDRING	LL6	OLIVE	OLIVE	12	2)
3	00 0474 316 0	G-EINSCHRAUBSTUTZEN	SDS-LL6XM6X1 -TYPE C	STRAIGHT MALE CONNECTOR	RACCORD VISSE G	6	2)
4	00 0233 689 0	FLACHRUNDSCHRAUBE	M 6X20X15	COACH BOLT	VIS A TETE BOMBEE	11	2)
5	00 0213 611 0	HALTERUNGSSCHELLE	D1-8X15	HOLDER CLAMP	COLLIER DE SERRAGE	11	2)
6	00 0239 386 0	CONTACT-SCHEIBE	A6 -6,1X14X1,3	CONTACT WASHER	RONDELLE CONTACT	11	2)
7	00 0237 983 0	SECHSKANTMUTTER	M6	HEXAGONAL NUT	ECROU SIX PANS	11	2)
8	00 1399 856 0	ROHRLEITUNG	6X1X 409	PIPE	CONDUITE	1	2)
9	00 1399 858 0	ROHRLEITUNG	6X1X 467	PIPE	CONDUITE	1	2)
10	00 0233 620 0	UEBERWURFMUTTER	A LL 6	UNION NUT	ECROU A CHAPEAU	12	2)
11	00 0213 613 0	EINSCHRAUBSTUTZEN	SDS LL6 X M8X1 TYP C	SCREW-IN FITTING	RACCORD À VISSER	6	2)
12	00 1399 853 0	ROHRLEITUNG	6X1X1424	PIPE	CONDUITE	1	2)
13	00 1399 854 0	ROHRLEITUNG	6X1X1093	PIPE	CONDUITE	1	2)
14	00 1399 855 0	ROHRLEITUNG	6X1X1022	PIPE	CONDUITE	1	2)
15	00 0179 838 0	SCHMIERNIPPEL	A M8X1	GREASE NIPPLE	GRAISSEUR	6	2)
16	00 0973 871 0	ROHRHALTER		TUBULAR HOLDER	SUPPORT TUBUL.	2	2)
17	00 0237 871 0	KABELBINDER	4,8X188X1,3	CABLE TIE	SERRE-CÂBLE	4	2)

1)	**Ausrüstung**		
		LW_F02_0120	Heckteil mit 3 Dosierwalzen
2)	**Maschinennummer**		+ ab 99101106

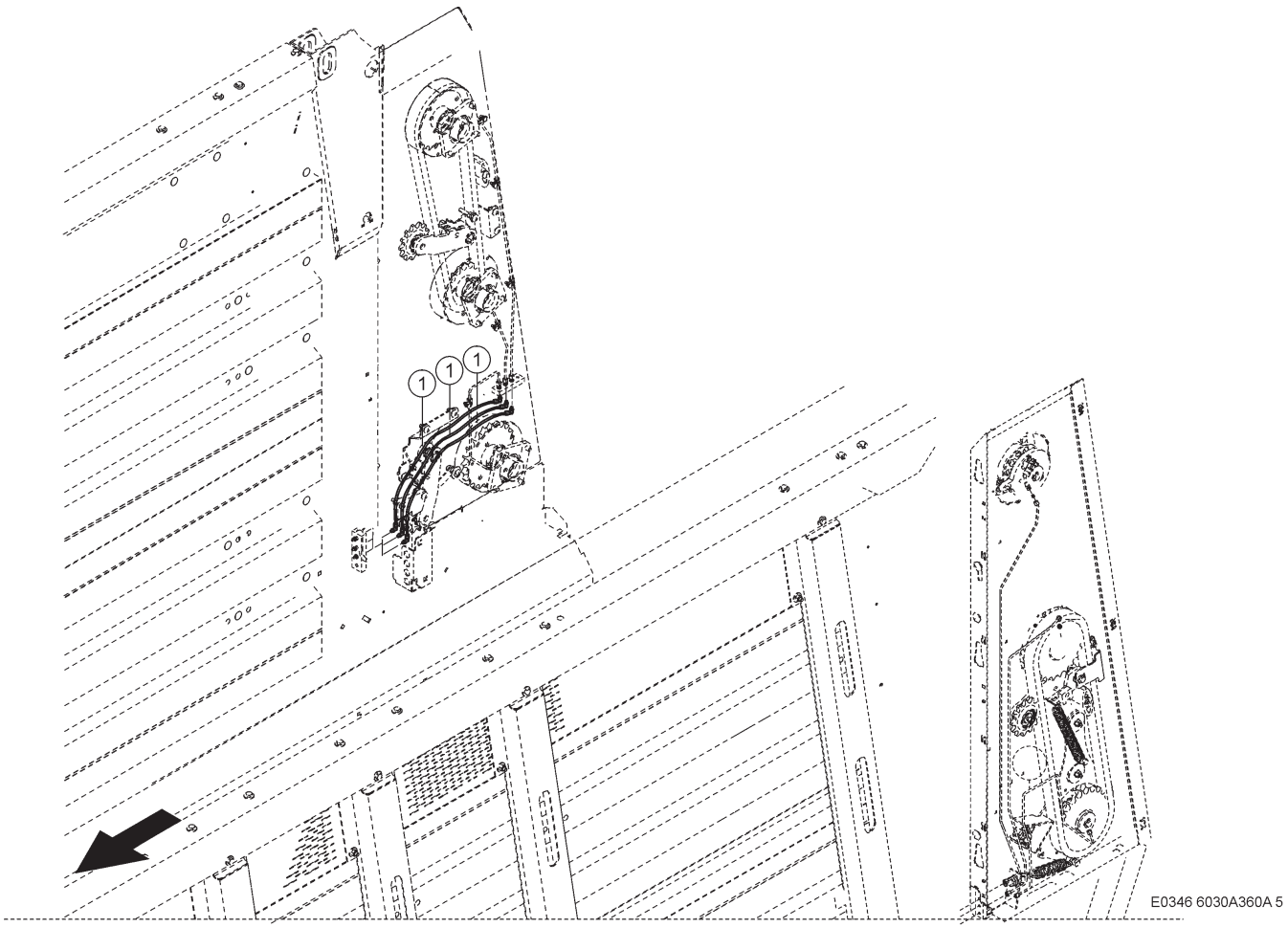

360 DOSIERWALZEN 1)
360 PROPORTIONING ROLLERS 1)
360 TAMBOUR DOSEUR 1)

Pos	Teilenummer	Bezeichnung	Abmessung	Description	Désignation	Menge	Bedingung
1	00 1391 127 0	SCHMIERLEITUNG	DOSIERWALZEN	GREASE PIPE	CONDUITE-GRAISS.	3	

1) Ausrüstung

LW_F02_0120	Heckteil mit 3 Dosierwalzen

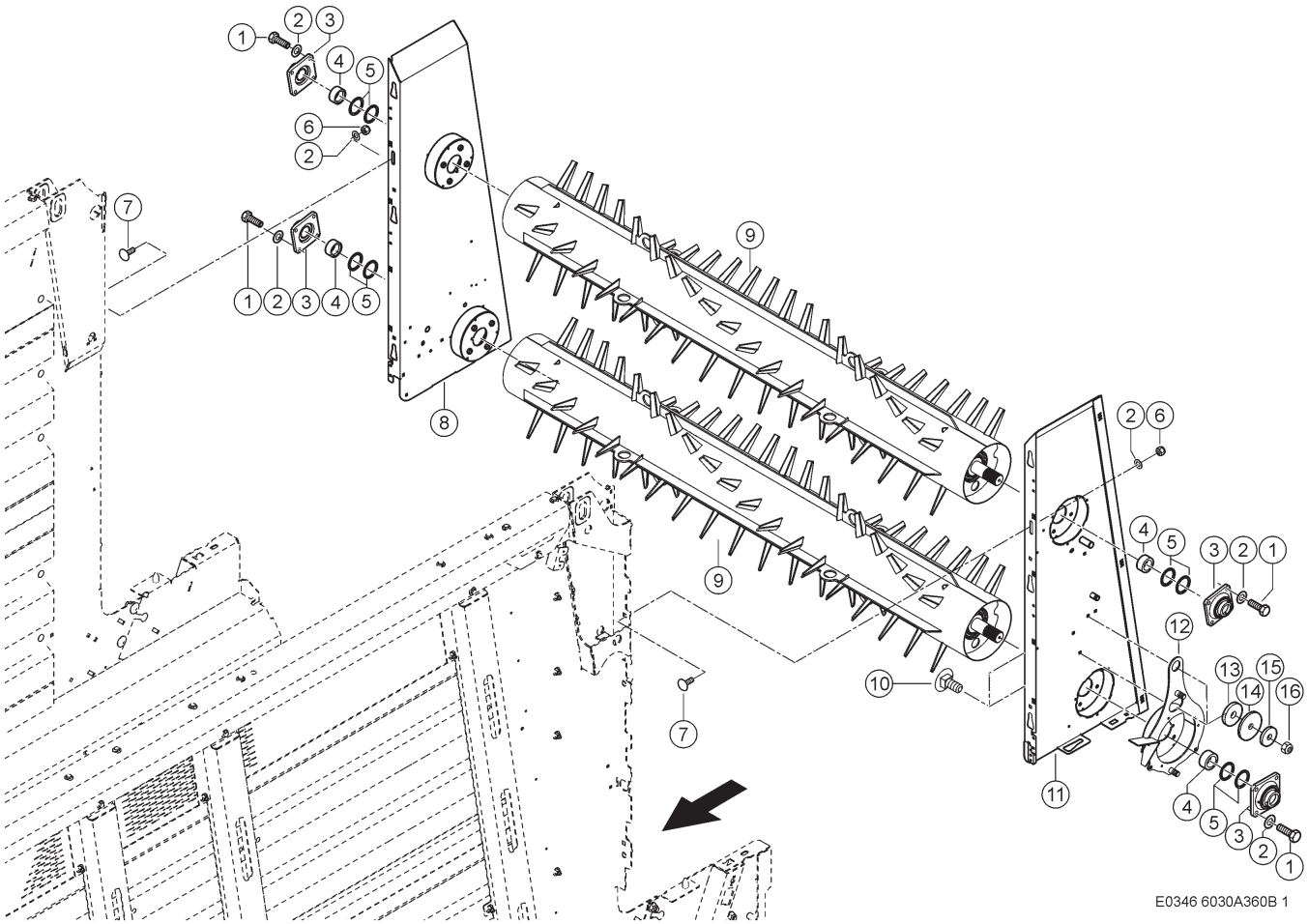

360 DOSIERWALZEN 1)
360 PROPORTIONING ROLLERS 1)
360 TAMBOUR DOSEUR 1)

Pos	Teilenummer	Bezeichnung	Abmessung	Description	Désignation	Menge	Bedingung
1	00 0237 461 0	SECHSKANTSCHRAUBE	M12X30	HEXAGON HEAD BOLT	VIS SIX PANS	16	
2	00 0239 395 1	CONTACT-SCHEIBE	B12 -12,4X32X2, 8	CONTACT WASHER	RONDELLE CONTACT	22	
3	00 1315 630 0	FLANSCHLAGER KPL		FLANG.BEARING CPL	ROULEMENT	4	
4	00 1315 769 1	DISTANZRING	65X 45,2X 30	SPACER RING	BAGUE-ECARTEMENT	4	
5	00 0234 078 0	UNTERLEGSCHEIBE	45,5X55X2	WASHER	RONDELLE	8	
6	00 0238 234 0	SICHERUNGSMUTTER	M12	LOCK NUT	ÉCROU INDESSERRABLE	6	
7	00 0653 269 0	FLACHRUNDSCHRAUBE	M12X 28-B=20(MIN)-F=3	COACH BOLT	VIS A TETE BOMBEE	6	
8	00 1399 410 5	SEITENWAND RECHTS	DOSIERWALZEN - 2 STK.	SIDE WALL R.H.	PAROI LATERALE DR	1	
9	00 1391 011 5	DOSIERWALZE		PROPORTIONING ROLLER	TAMBOUR DOSEUR	2	
10	00 0236 514 0	FLACHRUNDSCHRAUBE	M10X30	COACH BOLT	VIS A TETE BOMBEE	2	
11	00 1392 642 0	SEITENWAND	8000 DOSIERWALZEN - 2 ST	SIDE WALL	PAROI LATERALE	1	
12	00 1325 779 4	AUFNAHME	UNTEN	MOUNT	SUPPORT	1	
13	00 0236 838 0	UNTERLEGSCHEIBE	11X40X3	WASHER	RONDELLE	2	
14	00 0238 242 0	UNTERLEGSCHEIBE	10,5X60X3	WASHER	RONDELLE	2	
15	00 0239 388 0	CONTACT-SCHEIBE	A 10 -10, 2X22X1,6	CONTACT WASHER	RONDELLE CONTACT	2	
16	00 0237 947 0	SECHSKANTMUTTER	M10	HEXAGONAL NUT	ECROU SIX PANS	2	

1) Ausrüstung

LW_F02_0200	Heckteil mit 2 Dosierwalzen

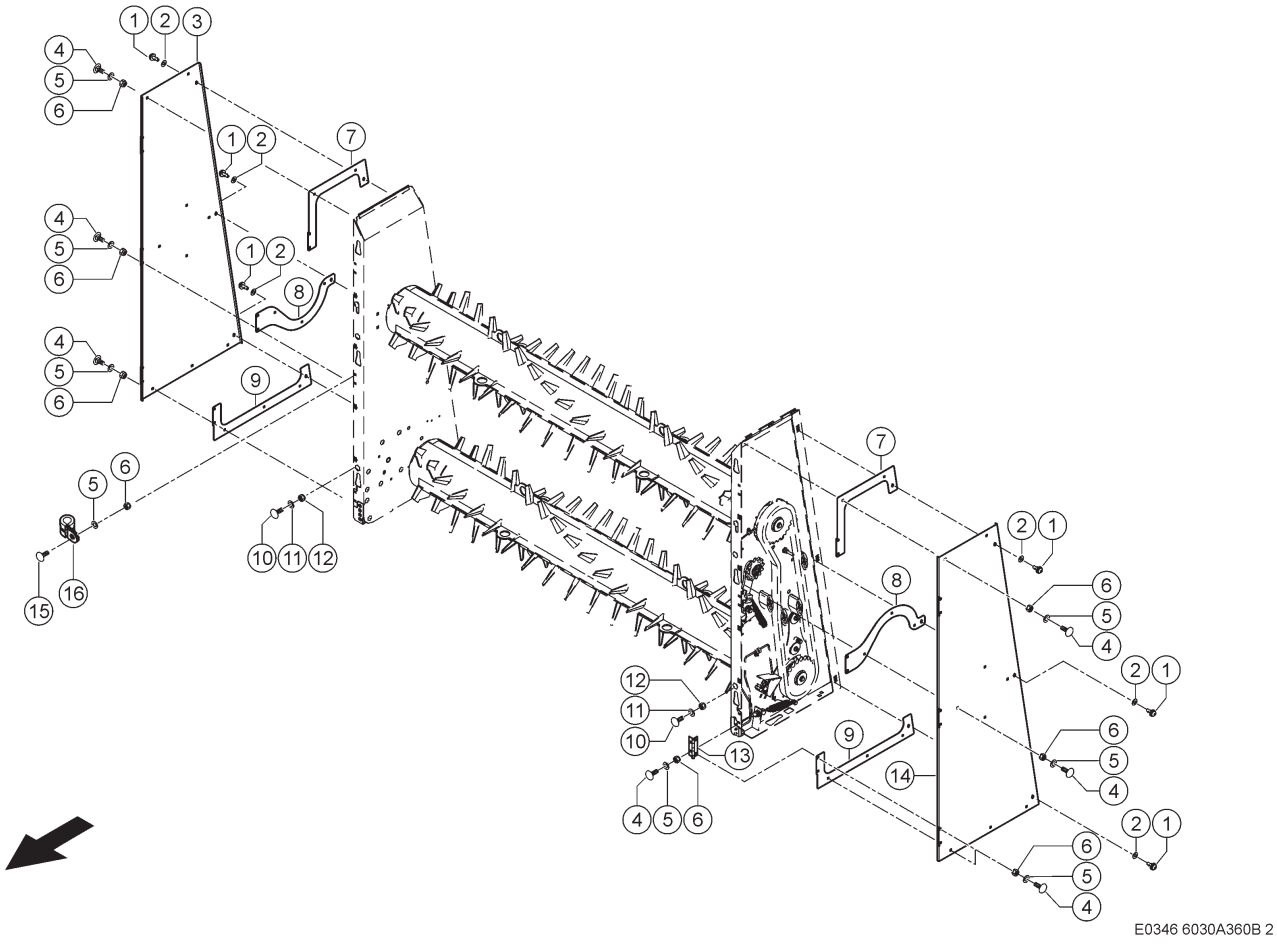

360 DOSIERWALZEN 1)
360 PROPORTIONING ROLLERS 1)
360 TAMBOUR DOSEUR 1)

Pos	Teilenummer	Bezeichnung	Abmessung	Description	Désignation	Menge	Bedingung
1	00 0517 177 1	VERSCHLUSSZAPFEN	7,5-8,5KL-L; I-6KTSW8;K-S	LOCK TRUNNION	PIVOT-FERMETURE	6	
2	00 0601 243 0	HALTESCHEIBE	10,8X25X0,6	SUPPORTING WASHER	RONDELLE-RETENUE	6	
3	00 1391 018 2	ABDECKUNG RECHTS	1,5X 659X 1706	COVER R.H.	COUVERTURE DR.	1	
4	00 0236 438 0	FLACHRUNDSCHRAUBE	M 8X 16X10	COACH BOLT	VIS A TETE BOMBEE	40	
5	00 0239 387 0	CONTACT-SCHEIBE	A8 -8,2X18X1,4	CONTACT WASHER	RONDELLE CONTACT	40	
6	00 0238 132 0	SICHERUNGSMUTTER	M8	LOCK NUT	ÉCROU INDESSERRABLE	40	
7	00 1391 023 1	VERSTAERKUNG	3X 325X 388	REINFORCING PLATE	TÔLE DE RENFORCEMENT	2	
8	00 1391 022 1	VERSTAERKUNG	3X 216X 504	REINFORCING PLATE	TÔLE DE RENFORCEMENT	2	
9	00 1391 021 1	VERSTAERKUNG	3X 186X 633	REINFORCING PLATE	TÔLE DE RENFORCEMENT	2	
10	00 0653 269 0	FLACHRUNDSCHRAUBE	M12X 28-B=20(MIN)-F=3	COACH BOLT	VIS A TETE BOMBEE	6	
11	00 0239 395 1	CONTACT-SCHEIBE	B12 -12,4X32X2, 8	CONTACT WASHER	RONDELLE CONTACT	6	
12	00 0238 234 0	SICHERUNGSMUTTER	M12	LOCK NUT	ÉCROU INDESSERRABLE	6	
13	00 0952 799 0	SCHARNIER	60X101X1,9	HINGE	CHARNIERE	6	
14	00 1391 017 2	ABDECKUNG LINKS	1,5X659X1706	COVER L.H.	COUVERTURE GA	1	
15	00 0234 953 0	FLACHRUNDSCHRAUBE	M8X20X13	COACH BOLT	VIS A TETE BOMBEE	1	
16	00 0216 341 0	HALTERUNGSSCHELLE	D1-12X20	HOLDER CLAMP	COLLIER DE SERRAGE	1	

1) Ausrüstung

LW_F02_0200	Heckteil mit 2 Dosierwalzen

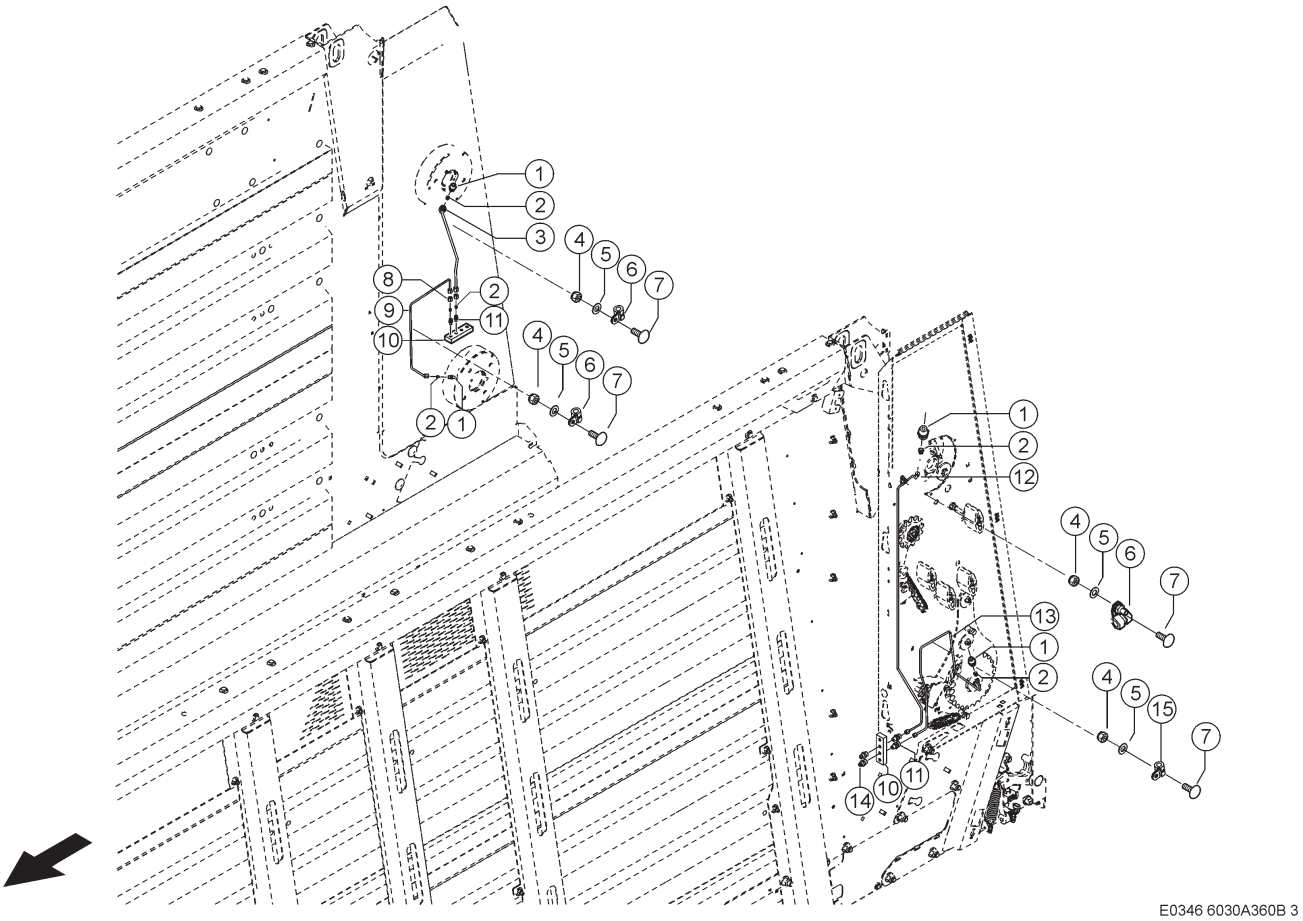

360 DOSIERWALZEN 1)
360 PROPORTIONING ROLLERS 1)
360 TAMBOUR DOSEUR 1)

Pos	Teilenummer	Bezeichnung	Abmessung	Description	Désignation	Menge	Bedingung
1	00 0233 498 0	G-VERSCHRAUBUNG	LL 5 R1/8-M10X1	COUPLING	RACCORD	6	
2	00 0408 614 0	SCHNEIDRING	ALL5	OLIVE	OLIVE	8	
3	00 1399 859 0	ROHRLEITUNG	6X1X 690	PIPE	CONDUITE	1	
4	00 0237 983 0	SECHSKANTMUTTER	M6	HEXAGONAL NUT	ECROU SIX PANS	7	
5	00 0239 386 0	CONTACT-SCHEIBE	A6 -6,1X14X1,3	CONTACT WASHER	RONDELLE CONTACT	7	
6	00 0213 611 0	HALTERUNGSSCHELLE	D1-8X15	HOLDER CLAMP	COLLIER DE SERRAGE	6	
7	00 0233 689 0	FLACHRUNDSCHRAUBE	M 6X20X15	COACH BOLT	VIS A TETE BOMBEE	7	
8	00 0239 157 0	UEBERWURFMUTTER	A LL5	UNION NUT	ECROU A CHAPEAU	8	
9	00 1399 858 0	ROHRLEITUNG	6X1X 467	PIPE	CONDUITE	1	
10	00 0973 871 0	ROHRHALTER		TUBULAR HOLDER	SUPPORT TUBUL.	2	
11	00 0213 613 0	EINSCHRAUBSTUTZEN	SDS LL6 X M8X1 TYP C	SCREW-IN FITTING	RACCORD À VISSER	4	
12	00 2660 805 0	ROHRLEITUNG	8000	PIPE	CONDUITE	1	
13	00 1399 855 0	ROHRLEITUNG	6X1X1022	PIPE	CONDUITE	1	
14	00 0179 838 0	SCHMIERNIPPEL	A M8X1	GREASE NIPPLE	GRAISSEUR	2	
15	00 0812 991 0	HALTERUNGSSCHELLE	D1-15X20	HOLDER CLAMP	COLLIER DE SERRAGE	1	

1) Ausrüstung

LW_F02_0200 Heckteil mit 2 Dosierwalzen

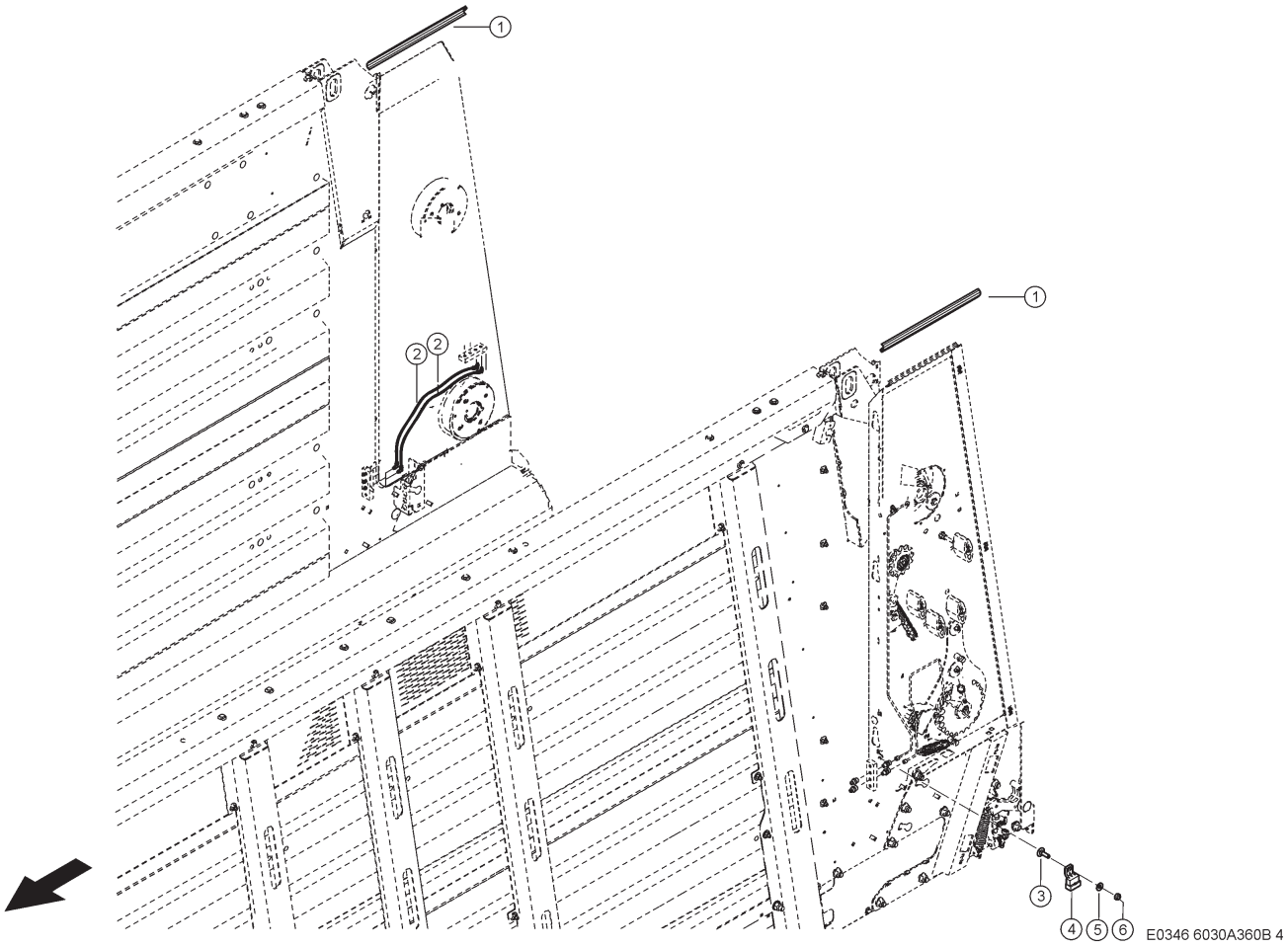

360 DOSIERWALZEN 1)
360 PROPORTIONING ROLLERS 1)
360 TAMBOUR DOSEUR 1)

Pos	Teilenummer	Bezeichnung	Abmessung	Description	Désignation	Menge	Bedingung
1	00 0201 162 0	LIPPENPROFIL	CLAMPING WIDTH 1-1,5MM	LIP PROFILE	PROFIL	2	
2	00 1391 127 0	SCHMIERLEITUNG	DOSIERWALZEN	GREASE PIPE	CONDUITE-GRAISS.	2	
3	00 0233 689 0	FLACHRUNDSCHRAUBE	M 6X20X15	COACH BOLT	VIS A TETE BOMBEE	1	
4	00 0015 237 0	BLINDSTECKER	AMP SUPERSEAL 3-POLIG	DUMMY PLUG	FICHE ISOLANTE	1	
5	00 0239 386 0	CONTACT-SCHEIBE	A6 -6,1X14X1,3	CONTACT WASHER	RONDELLE CONTACT	1	
6	00 0237 983 0	SECHSKANTMUTTER	M6	HEXAGONAL NUT	ECROU SIX PANS	1	

1) Ausrüstung

LW_F02_0200 Heckteil mit 2 Dosierwalzen

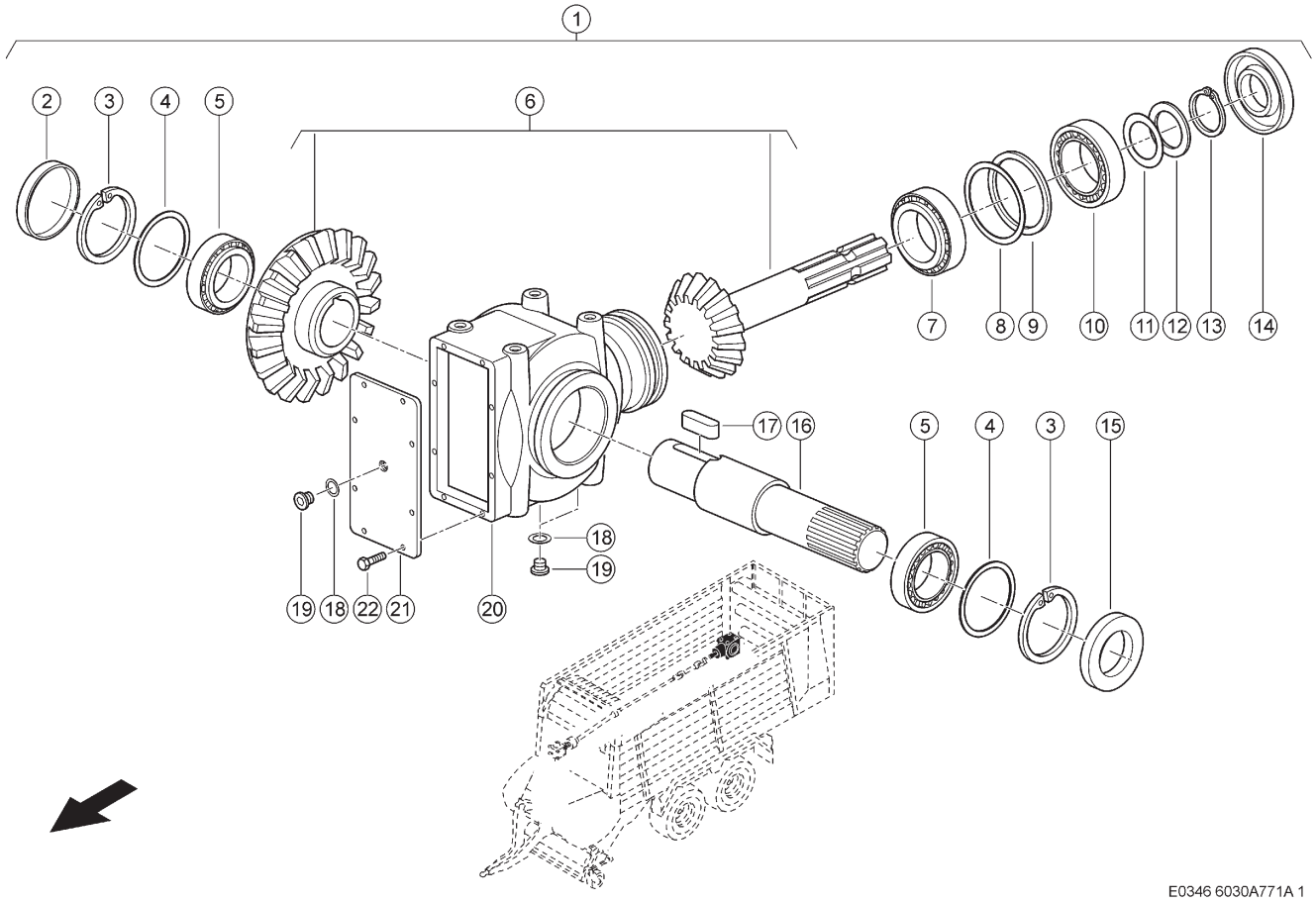

771 GETRIEBE DOSIERWALZEN
771 PROPORTIONING ROLLER GEARBOX
771 BOITE DE VITESSES TAMBOURS DOSEURS

Pos	Teilenummer	Bezeichnung	Abmessung	Description	Désignation	Menge	Bedingung
1	00 0971 439 0	WINKELGETRIEBE	GT-41LB-1.93:1	ANGLE DRIVE	ENGRENAGE ANGUL.	1	
2	00 0939 596 0	VERSCHLUSSDECKEL	80X8	LOCKING COVER	COUVERCLE	1	
3	00 0236 318 0	SICHERUNGSRING	80X2,5	CIRCLIP	CIRCLIPS	2	
4	00 0214 019 0	PASSSCHEIBE	72X 80X1,0	SHIM	RONDELLE-AJUSTAGE	2	
5	00 0235 988 0	KEGELROLLENLAGER	30208-40X80X19,75	TA.ROLLER BEARING	ROUL ROULEAUX CON	2	
6	00 0935 632 0	KEGELRADSATZ	I=1.93:1	BEVEL GEAR SET	JEU DE ROUES CON.	1	
7	00 0243 670 0	KEGELROLLENLAGER	32207-35X72X23	TA.ROLLER BEARING	ROUL ROULEAUX CON	1	
8	00 0215 583 0	PASSSCHEIBE	62X72X0,5 ERS.D. 215583	SHIM	RONDELLE-AJUSTAGE	1	
8	00 0215 582 0	PASSSCHEIBE	62X72X0,3	SHIM	RONDELLE-AJUSTAGE	1	
8	00 0215 581 0	PASSSCHEIBE	62X72X0,1	SHIM	RONDELLE-AJUSTAGE	2	
9	00 0214 018 0	PASSSCHEIBE	62X 72X2,0	SHIM	RONDELLE-AJUSTAGE	1	
10	00 0235 987 0	KEGELROLLENLAGER	30207-35X72X17	TA.ROLLER BEARING	ROUL ROULEAUX CON	1	
11	00 0234 420 0	PASSSCHEIBE	35X45X0,5	SHIM	RONDELLE-AJUSTAGE	1	
11	00 0234 408 0	PASS-SCHEIBE	35X45X0,3	SHIM	RONDELLE-AJUSTAGE	1	
11	00 0234 395 0	PASSSCHEIBE	35X 45X0,1	SHIM	RONDELLE-AJUSTAGE	2	
12	00 0234 431 0	PASSSCHEIBE	35X45X1	SHIM	RONDELLE-AJUSTAGE	1	
13	00 0237 843 0	SICHERUNGSRING	32X1,5	CIRCLIP	CIRCLIPS	1	
14	00 0212 326 0	RADIALWELLENDICHTRING	AS 35X72X10	ROTARY SHAFT SEAL	BAGUE D ETANCHEITE D'ARBRE RADIALE	1	
15	00 0213 411 0	RADIALWELLENDICHTRING	AS 40X 80X10	ROTARY SHAFT SEAL	BAGUE D ETANCHEITE D'ARBRE RADIALE	1	
16	00 0935 631 0	WELLE		SHAFT	ARBRE	1	
17	00 0214 098 0	PASSFEDER	B 12X8X36	PARALLEL KEY	CLAVETTE NOYEE	1	
18	00 0238 183 0	DICHTRING	A16 X20	SEALING RING	BAGUE D'ÉTANCHÉITÉ	3	
19	00 0244 351 0	VERSCHLUSSSCHRAUBE	M16X1,5	SCREW PLUG	VIS DE FERMETURE	3	
20	00 0935 556 0	GETRIEBEGEHAEUSE	551938	GEARBOX HOUSING	CARTER-BOITE-VIT.	1	
21	00 0935 557 0	DECKEL	503196	COVER	COUVERCLE	1	
22	00 0237 439 0	SECHSKANTSCHRAUBE	M8X16	HEXAGON HEAD BOLT	VIS SIX PANS	8	

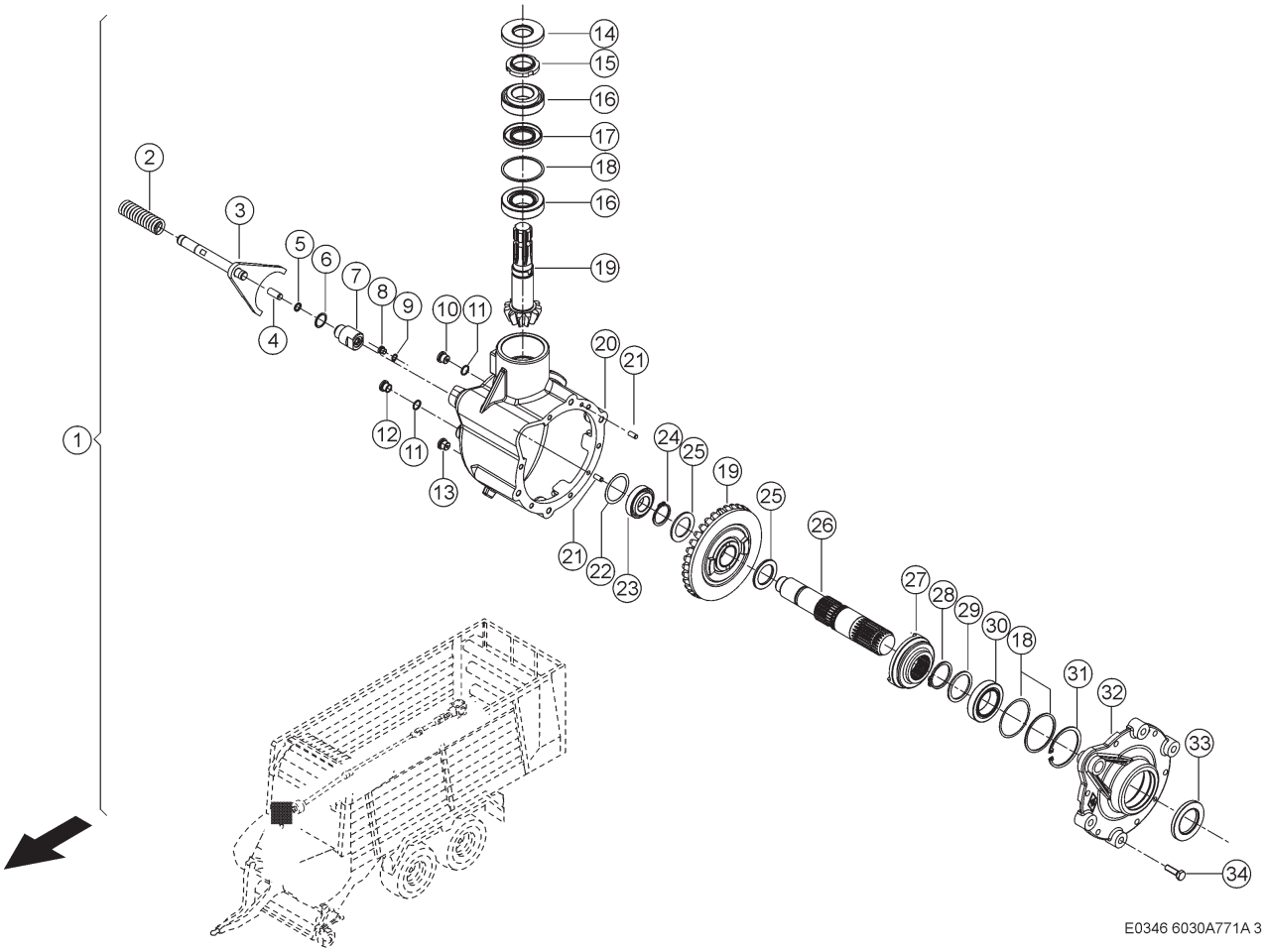

771 GETRIEBE DOSIERWALZEN
771 PROPORTIONING ROLLER GEARBOX
771 BOITE DE VITESSES TAMBOURS DOSEURS

Pos	Teilenummer	Bezeichnung	Abmessung	Description	Désignation	Menge	Bedingung
1	00 1315 838 2	WINKELGETRIEBE		ANGLE DRIVE	ENGRENAGE ANGUL.	1	1)
1	00 1391 129 0	REPARATURSATZ		REPAIR KIT	JEU DE REPARATION	1	1)
2	00 0168 511 0	DRUCKFEDER		COMPRESS.SPRING	RESSORT-COMPRES.	1	1)
3	00 0168 000 0	SCHALTGABEL KPL.		SHIFT FORK	FOURCHE DE COMMAN	1	1)
4	00 0242 857 0	ZYLINDERSTIFT	12X 32	CYLINDRICAL PIN	GOUPILLE CYLINDR.	1	1)
5	00 0233 727 0	STANGENDICHTUNG	12X16,9X2,2	ROD SEALING	JOINT	1	1)
6	00 0233 726 0	DICHTRING	27 -23,9X29, 2X1,5-M26/M2	SEALING RING	BAGUE D'ÉTANCHÉITÉ	1	1)
7	00 0150 359 0	REDUZIERSTUTZEN	RDS-X-M12X1, 5XM26X1,5-TY	REDUCING ADAPTER	RACCORD REDUCTEUR	1	1)
8	00 0237 046 0	VERSCHLUSSSCHRAUBE	M10X1	SCREW PLUG	VIS DE FERMETURE	1	1)
9	00 0233 426 1	DICHTRING	C10 X13,5	SEALING RING	BAGUE D'ÉTANCHÉITÉ	1	1)
10	00 0933 644 0	MAGNETFILTERSCHRAUBE	M16X1,5-PM	MAGNETIC FILTER BOLT	VIS A FILTRE MAGNETIQUE	1	1)
11	00 0238 183 0	DICHTRING	A16 X20	SEALING RING	BAGUE D'ÉTANCHÉITÉ	2	1)
12	00 0244 351 0	VERSCHLUSSSCHRAUBE	M16X1,5	SCREW PLUG	VIS DE FERMETURE	1	1)
13	00 0933 891 0	SCHAUGLAS	M16X1,5	INSPECTION GLASS	VERRE-REGARD	1	1)
14	00 0212 737 0	WELLENDICHTRING	AS 35X 80X10	SHAFT SEAL	BAGUE D'ETANCHEIT	1	1)
15	00 0838 060 0	NUTMUTTER	M40X1,5	SLOTTED NUT	ECROU A ENCOCHES	1	1)
16	00 0243 671 0	KEGELROLLENLAGER	32208-40X80X24,75	TA.ROLLER BEARING	ROUL ROULEAUX CON	2	1)
17	00 0212 459 0	WELLENDICHTRING	BASL 40X 72X10	SHAFT SEAL	BAGUE D'ETANCHEIT	1	1)
18	00 0214 050 0	PASSSCHEIBE	72X80X0,5	SHIM	RONDELLE-AJUSTAGE	2	1)
18	00 0214 049 0	PASSSCHEIBE	72X 80X0,3	SHIM	RONDELLE-AJUSTAGE	6	1)
18	00 0234 083 0	PASSSCHEIBE	72X80X0,15	SHIM	RONDELLE-AJUSTAGE	4	1)
18	00 0214 048 0	PASSSCHEIBE	72X 80X0,1	SHIM	RONDELLE-AJUSTAGE	2	1)
18	00 0219 916 0	PASSSCHEIBE	72X80X2	SHIM	RONDELLE-AJUSTAGE	1	1)
19	00 0151 999 0	KEGELRADSATZ	I=3.18	BEVEL GEAR SET	JEU DE ROUES CON.	1	1)

771 GETRIEBE DOSIERWALZEN
771 PROPORTIONING ROLLER GEARBOX
771 BOITE DE VITESSES TAMBOURS DOSEURS

Pos	Teilenummer	Bezeichnung	Abmessung	Description	Désignation	Menge	Bedingung
20	00 0151 998 0	GEHAEUSE		HOUSING	CARTER	1	1)
21	00 0213 066 0	ZYLINDERSTIFT	8X20	CYLINDRICAL PIN	GOUPILLE CYLINDR.	2	1)
22	00 0234 424 0	PASSSCHEIBE	50X62X0,5	SHIM	RONDELLE-AJUSTAGE	1	1)
22	00 0234 412 0	PASSSCHEIBE	50X62X0,3	SHIM	RONDELLE-AJUSTAGE	1	1)
22	00 0239 459 0	PASSSCHEIBE	50X62X0,15 ERS.D. 239459	SHIM	RONDELLE-AJUSTAGE	2	1)
22	00 0234 399 0	PASS-SCHEIBE	50X62X0,1	SHIM	RONDELLE-AJUSTAGE	1	1)
23	00 0235 986 0	KEGELROLLENLAGER	30206 (30X62X17,25)	TA.ROLLER BEARING	ROUL ROULEAUX CON	1	1)
24	00 0244 058 0	SICHERUNGSRING	40X2,5	CIRCLIP	CIRCLIPS	1	1)
25	00 0212 549 0	LAUFSCHEIBE	LS 4060 -40X60X3,5	GUIDE WASHER	RONDELLE	2	1)
26	00 0150 357 0	WELLE		SHAFT	ARBRE	1	1)
27	00 0138 924 0	SCHALTRING		SWITCH RING	BAGUE DE COMMANDE	1	1)
28	00 0212 111 0	SICHERUNGSRING	50X3	CIRCLIP	CIRCLIPS	1	1)
29	00 0238 198 0	STUETZSCHEIBE	S 50X62X3	BACK-UP WASHER	RONDELLE D'APPUI	1	1)
30	60 0502 399 4	KEGELROLLENLAGER		TA.ROLLER BEARING	ROUL ROULEAUX CON	1	1)
31	00 0236 318 0	SICHERUNGSRING	80X2,5	CIRCLIP	CIRCLIPS	1	1)
32	00 0150 355 0	LAGERGEHAEUSE		BEARING HOUSING	CARTER-PALIER	1	1)
33	00 0216 065 0	RADIALWELLENDICHTRING	AS 50X80X8	ROTARY SHAFT SEAL	BAGUE D ETANCHEITE D'ARBRE RADIALE	1	1)
34	00 0237 874 0	SECHSKANTSCHRAUBE	M10X35	HEXAGON HEAD BOLT	VIS SIX PANS	6	1)

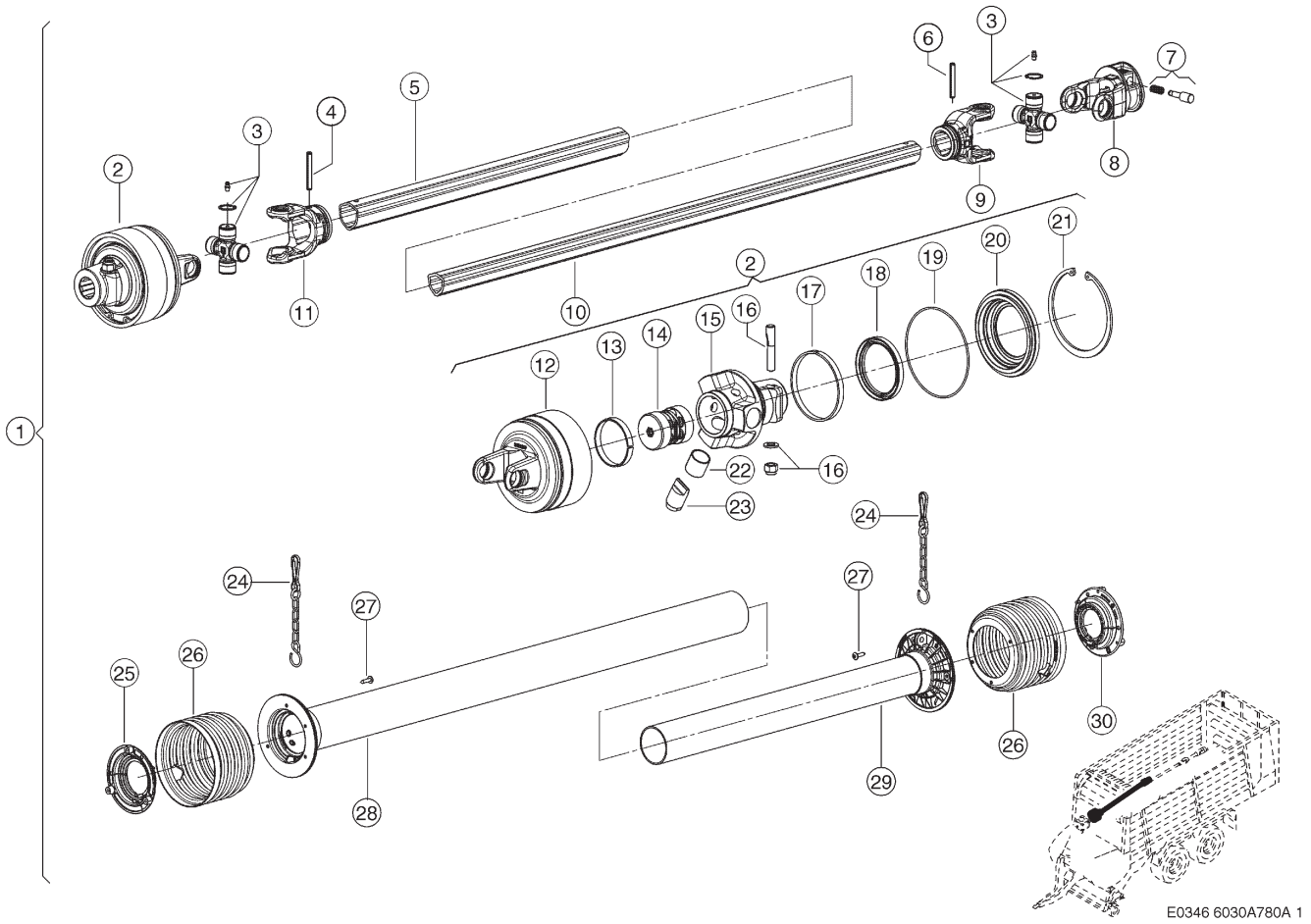

780 GELENKWELLE DOSIERWALZEN
780 PROPORTIONING ROLLER DRIVE SHAFT
780 ARBRE À CARDAN TAMBOURS DOSEURS

Pos	Teilenummer	Bezeichnung	Abmessung	Description	Désignation	Menge	Bedingung
1	00 1391 146 1	GELENKWELLE		DRIVE SHAFT	ARBRE ARTICULE	1	1)
2	00 0151 284 0	NOCKENSCH.KUPPL.		CUT-OUT CLUTCH	EMBRAYAGE A CAME	1	1)
3	00 0138 307 0	KREUZGARNITUR		CENTRE CROSS ASS.	CROISILLON	2	
4	00 0235 682 2	SPANNSTIFT	8 X 60	SPRING PIN	GOUPILLE SERRAGE	1	
5	00 0933 402 0	PROFILROHR		PROFILE TUBE	TUBE PROFILE	1	
6	00 0950 021 9	SPANNSTIFT	8 X 55	SPRING PIN	GOUPILLE SERRAGE	1	
7	00 0138 062 0	SCHIEBESTIFT		SLIDING PIN	GOUJON	1	
8	00 0138 612 0	AUSSENGABEL		OUTER FORK	FOURCHE EXTERIEUR	1	
9	00 0941 903 0	GABEL		FORK	FOURCHETTE	1	
10	00 0151 280 0	PROFILROHR		PROFILE TUBE	TUBE PROFILE	1	
11	00 0941 900 0	GABEL		FORK	FOURCHETTE	1	
12	00 0151 282 0	GEHAEUSE		HOUSING	CARTER	1	
13	00 0836 414 0	RING		RING	BAGUE	1	
14	00 0843 790 1	FEDERPAKET		SPRING KIT	EMPILAGE DE RESS	1	1)
15	00 0843 781 0	NABE		HUB	MOYEU	1	
16	00 0843 782 0	KLEMMSCHRAUBE		CLAMPING SCREW	VIS-SERRAGE	1	
17	00 0843 783 0	RING		RING	BAGUE	1	
18	00 0843 784 0	DICHTRING		SEALING RING	BAGUE D'ÉTANCHÉITÉ	1	
19	00 0843 785 0	O-RING		O-RING	JOINT TORIQUE	1	
20	00 0843 786 0	DECKEL		COVER	COUVERCLE	1	
21	00 0214 628 0	SICHERUNGSRING	138X4	CIRCLIP	CIRCLIPS	1	
22	00 0836 417 0	BUCHSE		BUSHING	DOUILLE	3	
23	00 0836 416 0	SPERRKOERPER		BLOCK, BODY	CAME	3	
24	00 0138 201 0	HALTEKETTE		SUPPORTING CHAIN	CHAINE-RETENUE	2	
25	00 0150 382 0	LAUFRING		RING	BAGUE	1	
26	00 0150 381 0	SCHUTZTRICHTER		PROTECT.FUNNEL	ENTONNOIR PROTECT	2	
27	00 0214 631 0	LINSENBL.SCHRAUBE	ST4,8X22-C-H	FILL.HEAD SCREW	VIS A TETE BOMBEE	6	
28	00 0150 383 0	SCHUTZROHR		PROTECTIVE TUBE	TUBE DE PROTECT.	1	
29	00 0151 281 0	SCHUTZROHR		PROTECTIVE TUBE	TUBE DE PROTECT.	1	
30	00 0150 385 0	LAUFRING		RING	BAGUE	1	

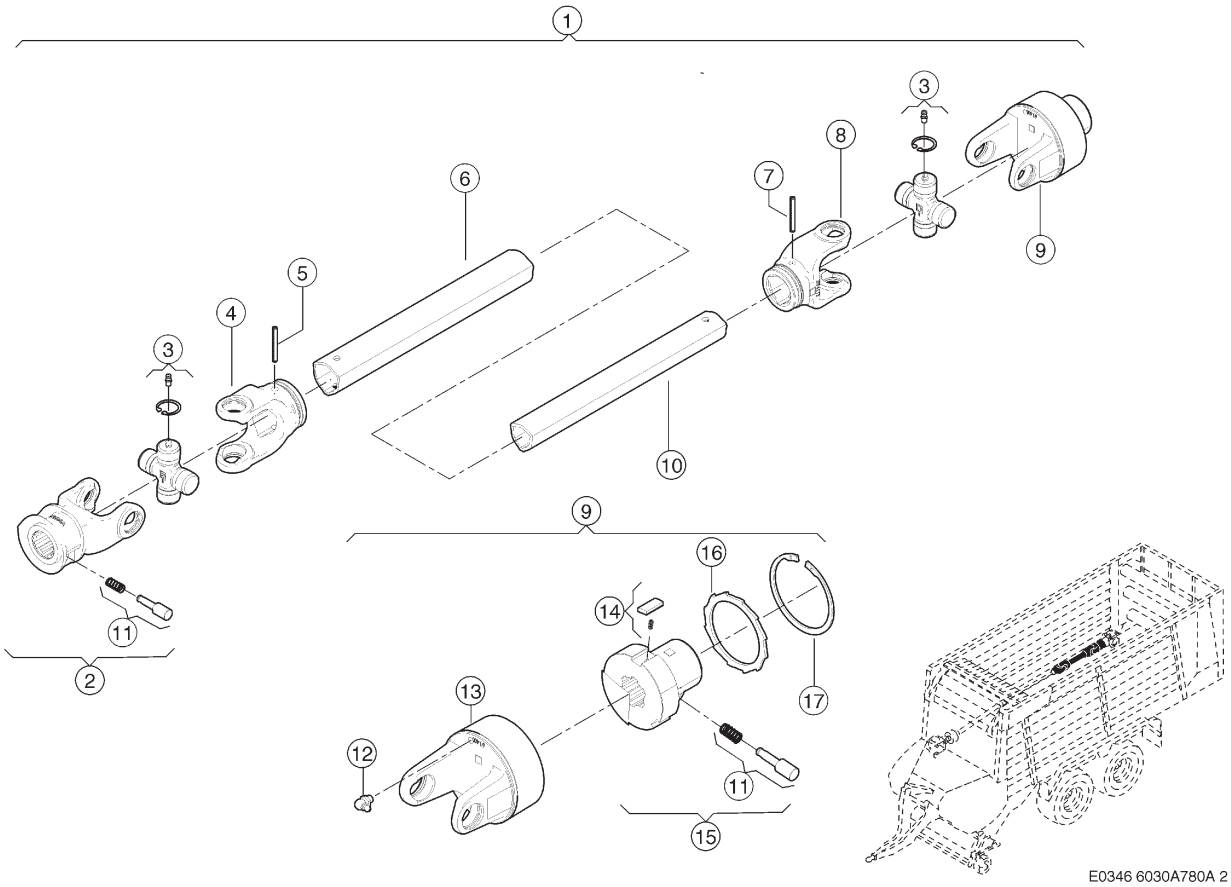

780 GELENKWELLE DOSIERWALZEN
780 PROPORTIONING ROLLER DRIVE SHAFT
780 ARBRE À CARDAN TAMBOURS DOSEURS

Pos	Teilenummer	Bezeichnung	Abmessung	Description	Désignation	Menge	Bedingung
1	00 1391 258 0	GELENKWELLE		DRIVE SHAFT	ARBRE ARTICULE	1	
2	00 0138 612 0	AUSSENGABEL		OUTER FORK	FOURCHE EXTERIEUR	1	
3	00 0138 307 0	KREUZGARNITUR		CENTRE CROSS ASS.	CROISILLON	2	
4	00 0941 900 0	GABEL		FORK	FOURCHETTE	1	
5	00 0235 682 2	SPANNSTIFT	8 X 60	SPRING PIN	GOUPILLE SERRAGE	1	
6	00 0935 523 0	PROFILROHR		PROFILE TUBE	TUBE PROFILE	1	
7	00 0950 021 9	SPANNSTIFT	8 X 55	SPRING PIN	GOUPILLE SERRAGE	1	
8	00 0941 903 0	GABEL		FORK	FOURCHETTE	1	
9	00 0935 526 1	FREILAUFKUPPLUNG		OVERRUN CLUTCH	COUPLAGE-ROUE LIB	1	
10	00 0935 524 0	PROFILROHR		PROFILE TUBE	TUBE PROFILE	1	
11	00 0138 062 0	SCHIEBESTIFT		SLIDING PIN	GOUJON	2	
12	00 0233 622 0	SCHMIERNIPPEL		GREASE NIPPLE	GRAISSEUR	1	
13	00 0150 386 0	GEHAEUSE		HOUSING	CARTER	1	
14	00 0138 079 0	SPERRKOERPER		BLOCK, BODY	CAME	3	
15	00 0150 387 0	NABE		HUB	MOYEU	1	
16	00 0138 080 0	ABDECKRING		SHUTTER RING	BAGUE-RECOUVREM.	1	
17	00 0211 245 0	SICHERUNGSRING	82X2,5	CIRCLIP	CIRCLIPS	1	

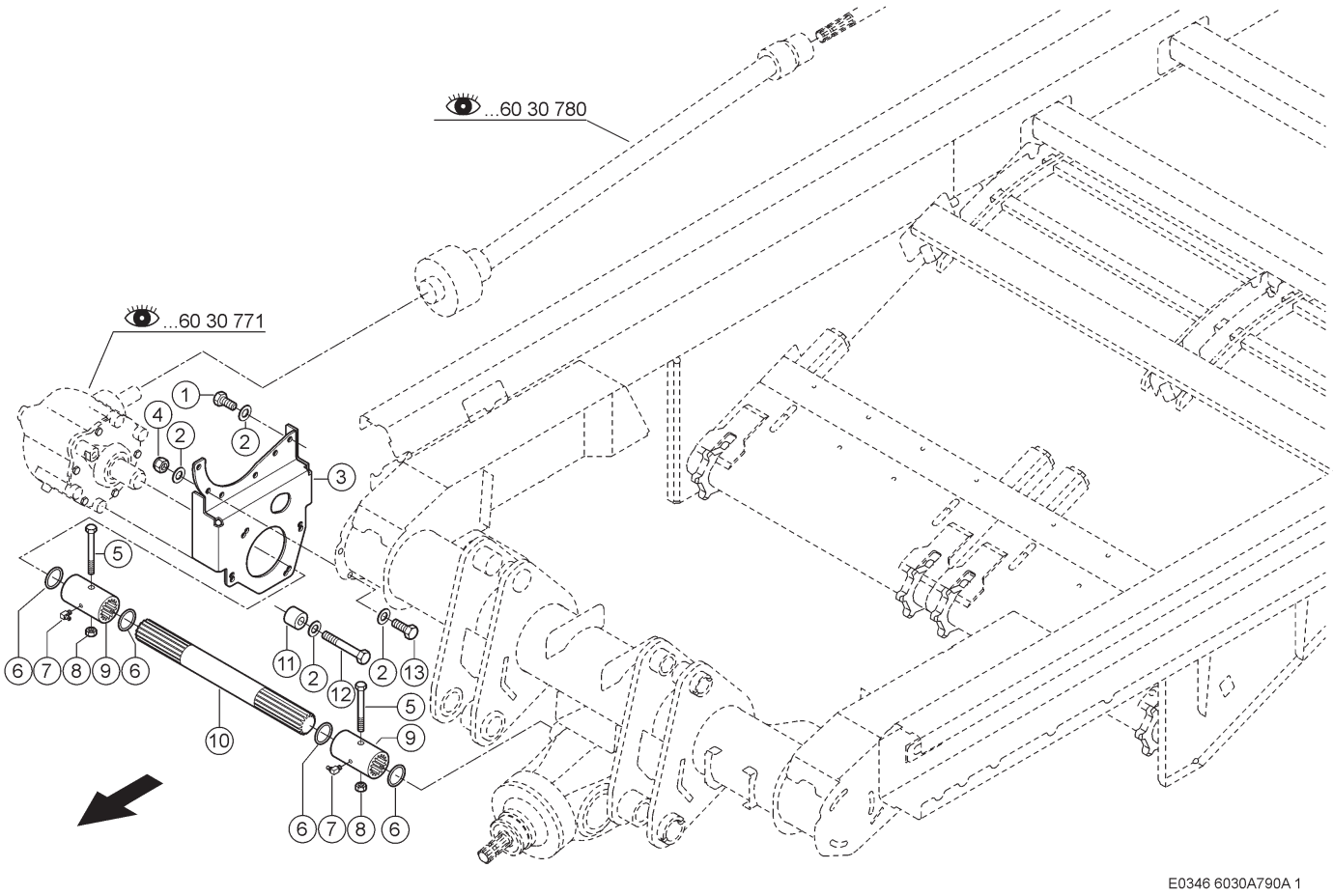

790 ANTRIEB DOSIERWALZEN
790 PROPORTIONING ROLLER DRIVE
790 ENTRAÎNEMENT TAMBOURS DOSEURS

Pos	Teilenummer	Bezeichnung	Abmessung	Description	Désignation	Menge	Bedingung
1	00 0233 574 0	SECHSKANTSCHRAUBE	M12X25-MKL	HEXAGON HEAD BOLT	VIS SIX PANS	4	
2	00 0239 389 0	CONTACT-SCHEIBE	A12 -12,4X27X1, 8	CONTACT WASHER	RONDELLE CONTACT	30	
3	00 1391 143 4	GETRIEBEHALTER	6X470X 471	GEARBOX HOLDER	SUPPORT DU CARTER	1	
4	00 0238 234 0	SICHERUNGSMUTTER	M12	LOCK NUT	ÉCROU INDESSERRABLE	12	
5	00 0235 525 0	SECHSKANTSCHRAUBE	M8X80	HEXAGON HEAD BOLT	VIS SIX PANS	2	
6	00 0211 085 0	O-RING	50X3-N	O-RING	JOINT TORIQUE	4	
7	00 0236 944 0	SCHMIERNIPPEL	C S6X1	GREASE NIPPLE	GRAISSEUR	2	
8	00 0238 132 0	SICHERUNGSMUTTER	M8	LOCK NUT	ÉCROU INDESSERRABLE	2	
9	00 0970 089 0	MUFFE	70X 142.6	SLEEVE	MANCHON	2	
10	00 1316 716 0	WELLE	50X 584	SHAFT	ARBRE	1	
11	00 1315 759 0	DISTANZRING	14X30X 25	SPACER RING	BAGUE-ECARTEMENT	4	
12	00 0212 129 1	SECHSKANTSCHRAUBE	M12X80-MKL	HEXAGON HEAD BOLT	VIS SIX PANS	4	
13	00 0233 893 0	SECHSKANTSCHRAUBE	M12X30-MKL	HEXAGON HEAD BOLT	VIS SIX PANS	6	

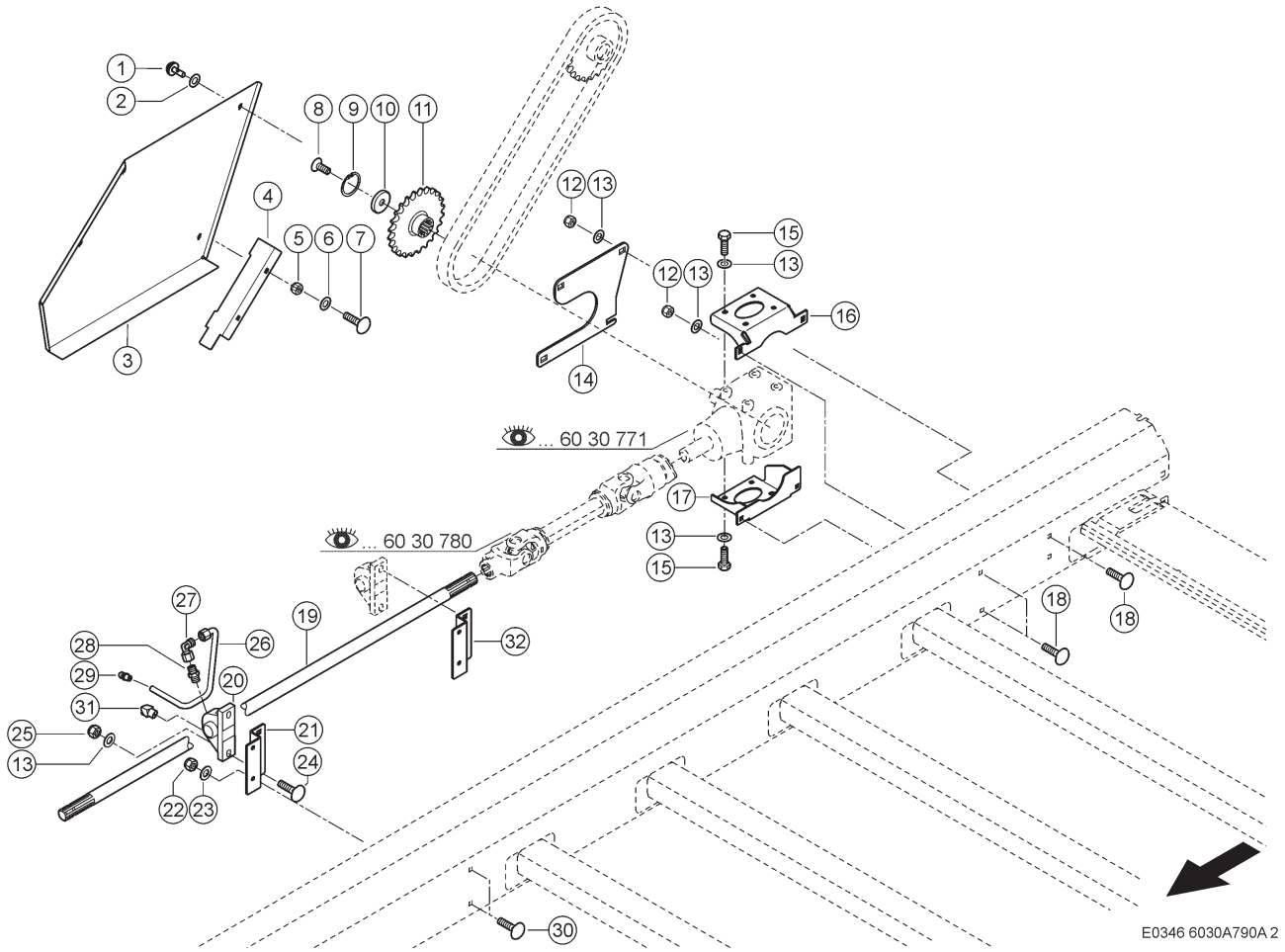

790 ANTRIEB DOSIERWALZEN
790 PROPORTIONING ROLLER DRIVE
790 ENTRAÎNEMENT TAMBOURS DOSEURS

Pos	Teilenummer	Bezeichnung	Abmessung	Description	Désignation	Menge	Bedingung
1	00 0517 177 1	VERSCHLUSSZAPFEN	7,5-8,5KL-L; I-6KTSW8;K-S	LOCK TRUNNION	PIVOT-FERMETURE	4	
2	00 0601 243 0	HALTESCHEIBE	10,8X25X0,6	SUPPORTING WASHER	RONDELLE-RETENUE	4	
3	00 1391 047 4	ABDECKUNG RECHTS	1,5X557X1021	COVER R.H.	COUVERTURE DR.	1	
4	00 1391 044 2	HALTER RECHTS		SUPPORT R.H.	SUPPORT DROITE	1	
5	00 0237 947 0	SECHSKANTMUTTER	M10	HEXAGONAL NUT	ECROU SIX PANS	2	
6	00 0239 394 1	CONTACT-SCHEIBE	B10 -10,2X27X2, 4	CONTACT WASHER	RONDELLE CONTACT	2	
7	00 0502 511 0	FLACHRUNDSCHRAUBE	M10X25X20-F=3	COACH BOLT	VIS A TETE BOMBEE	2	
8	00 0242 522 0	SENKSCHRAUBE	M12X 30	COUNTERSUNK BOLT	VIS TETE FRAISEE	1	
9	00 0242 881 0	SICHERUNGSRING	45X1,75	CIRCLIP	CIRCLIPS	1	
10	00 1315 646 0	SCHEIBE	13,5X45X 4,5	WASHER	RONDELLE	1	
11	00 1315 640 0	KETTENRAD	Z=24 1Z	SPROCKET	BARBOTIN	1	1)
11	00 2668 112 0	KETTENRAD	Z20; TEILUNG 25.4	SPROCKET	BARBOTIN	1	2)
12	00 0238 234 0	SICHERUNGSMUTTER	M12	LOCK NUT	ÉCROU INDESSERRABLE	4	
13	00 0239 389 0	CONTACT-SCHEIBE	A12 -12,4X27X1, 8	CONTACT WASHER	RONDELLE CONTACT	20	3)7)
13	00 0239 389 0	CONTACT-SCHEIBE	A12 -12,4X27X1, 8	CONTACT WASHER	RONDELLE CONTACT	18	4)
14	00 1392 435 1	PLATTE	6X264X 367	PLATE	PLAQUE	1	
15	00 0233 893 0	SECHSKANTSCHRAUBE	M12X30-MKL	HEXAGON HEAD BOLT	VIS SIX PANS	8	
16	00 1391 345 3	HALTER	5X202X 321	SUPPORT	SUPPORT	1	
17	00 1391 344 1	HALTER	5X237X 337	SUPPORT	SUPPORT	1	
18	00 0233 455 0	FLACHRUNDSCHRAUBE	M12X30	COACH BOLT	VIS A TETE BOMBEE	4	
19	00 1391 147 0	ANTRIEBSWELLE	35X2765	DRIVE SHAFT	ARBRE DE COMMANDE	1	5)
19	00 1316 708 1	ANTRIEBSWELLE	35X3905	DRIVE SHAFT	ARBRE DE COMMANDE	1	6)
19	00 1315 778 1	ANTRIEBSWELLE	35X5045	DRIVE SHAFT	ARBRE DE COMMANDE	1	3)
19	00 1399 842 0	ANTRIEBSWELLE	35X6185	DRIVE SHAFT	ARBRE DE COMMANDE	1	7)

790 ANTRIEB DOSIERWALZEN
790 PROPORTIONING ROLLER DRIVE
790 ENTRAÎNEMENT TAMBOURS DOSEURS

Pos	Teilenummer	Bezeichnung	Abmessung	Description	Désignation	Menge	Bedingung
20	00 0213 850 0	STEHLAGER	RASE 35CC FA125.1 D35X16	PEDESTAL BEARING	PALIER DROIT	4	3) 7)
20	00 0213 850 0	STEHLAGER	RASE 35CC FA125.1 D35X16	PEDESTAL BEARING	PALIER DROIT	3	4)
21	00 1391 142 0	HALTER		SUPPORT	SUPPORT	4	3) 7)
21	00 1391 142 0	HALTER		SUPPORT	SUPPORT	3	4)
22	00 0237 947 0	SECHSKANTMUTTER	M10	HEXAGONAL NUT	ECROU SIX PANS	8	3)
22	00 0237 947 0	SECHSKANTMUTTER	M10	HEXAGONAL NUT	ECROU SIX PANS	6	4)
23	00 0239 388 0	CONTACT-SCHEIBE	A 10 -10, 2X22X1,6	CONTACT WASHER	RONDELLE CONTACT	8	3)
23	00 0239 388 0	CONTACT-SCHEIBE	A 10 -10, 2X22X1,6	CONTACT WASHER	RONDELLE CONTACT	6	4)
24	00 0238 998 0	FLACHRUNDSCHRAUBE	M12X40	COACH BOLT	VIS A TETE BOMBEE	8	3) 7)
24	00 0238 998 0	FLACHRUNDSCHRAUBE	M12X40	COACH BOLT	VIS A TETE BOMBEE	6	4)
25	00 0238 234 0	SICHERUNGSMUTTER	M12	LOCK NUT	ÉCROU INDESSERRABLE	12	3) 7)
25	00 0238 234 0	SICHERUNGSMUTTER	M12	LOCK NUT	ÉCROU INDESSERRABLE	10	4)
29	00 0236 944 0	SCHMIERNIPPEL	C S6X1	GREASE NIPPLE	GRAISSEUR	22	
30	00 0502 511 0	FLACHRUNDSCHRAUBE	M10X25X20-F=3	COACH BOLT	VIS A TETE BOMBEE	8	3)
30	00 0502 511 0	FLACHRUNDSCHRAUBE	M10X25X20-F=3	COACH BOLT	VIS A TETE BOMBEE	6	4)
31	00 0212 364 0	SCHMIERNIPPEL	B R1/8	GREASE NIPPLE	GRAISSEUR	4	3)
31	00 0212 364 0	SCHMIERNIPPEL	B R1/8	GREASE NIPPLE	GRAISSEUR	3	4)
32	00 1391 142 0	HALTER		SUPPORT	SUPPORT	1	8)
29	00 0236 944 0	SCHMIERNIPPEL	C S6X1	GREASE NIPPLE	GRAISSEUR	22	
30	00 0502 511 0	FLACHRUNDSCHRAUBE	M10X25X20-F=3	COACH BOLT	VIS A TETE BOMBEE	8	3)
30	00 0502 511 0	FLACHRUNDSCHRAUBE	M10X25X20-F=3	COACH BOLT	VIS A TETE BOMBEE	6	4)
31	00 0212 364 0	SCHMIERNIPPEL	B R1/8	GREASE NIPPLE	GRAISSEUR	4	3)
31	00 0212 364 0	SCHMIERNIPPEL	B R1/8	GREASE NIPPLE	GRAISSEUR	3	4)
32	00 1391 142 0	HALTER		SUPPORT	SUPPORT	1	8)

1) Ausrüstung

LW_F02_0200 Heckteil mit 2 Dosierwalzen

2) Ausrüstung

LW_F02_0120 Heckteil mit 3 Dosierwalzen

3) Ausrüstung

LW_F04_0170 Dosierwalzenantrieb

4) Ausrüstung

LW_F02_0120 Heckteil mit 3 Dosierwalzen
LW_F02_0200 Heckteil mit 2 Dosierwalzen

5) Ausrüstung

LW_F04_0150 Dosierwalzenantrieb

6) Ausrüstung

LW_F04_0160 Dosierwalzenantrieb

7) Ausrüstung

LW_F04_0180 Dosierwalzenantrieb

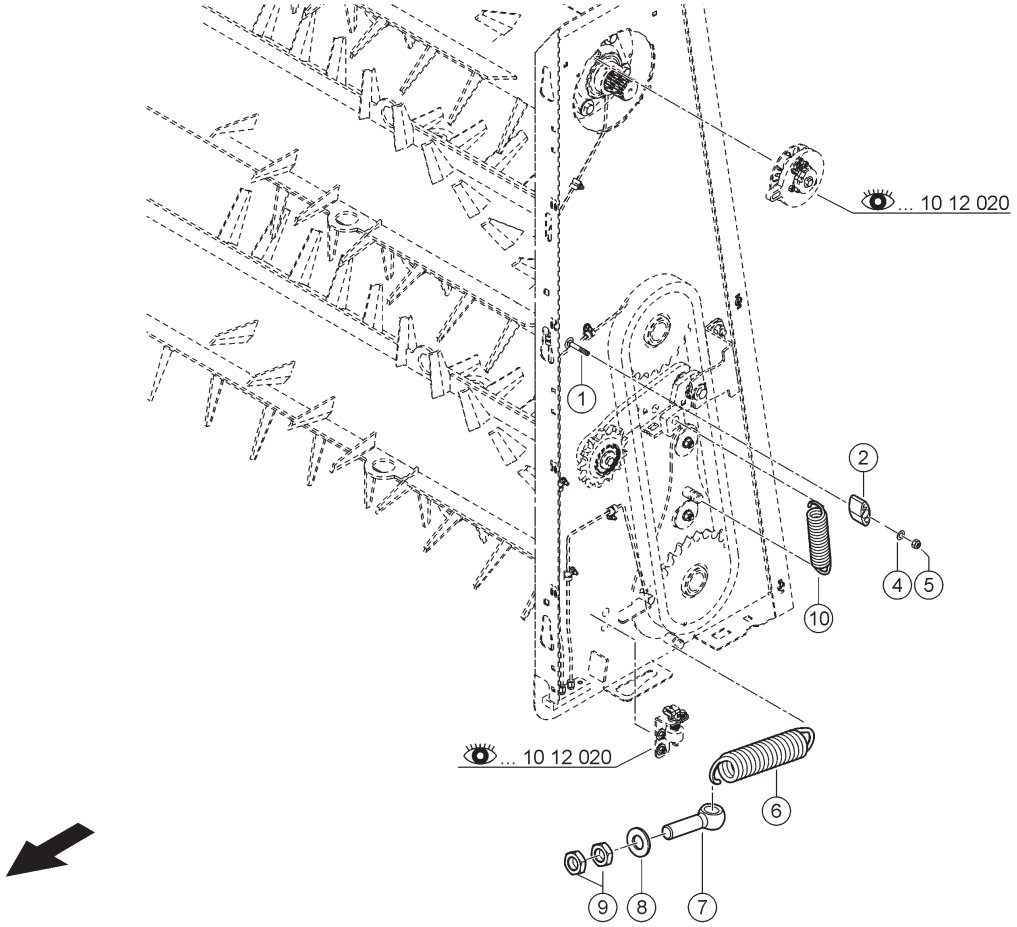

E0346 6030A790A 3

790 ANTRIEB DOSIERWALZEN
790 PROPORTIONING ROLLER DRIVE
790 ENTRAÎNEMENT TAMBOURS DOSEURS

Pos	Teilenummer	Bezeichnung	Abmessung	Description	Désignation	Menge	Bedingung
1	00 0915 689 0	FLACHRUNDSCHRAUBE	M10X60X54-F=3	COACH BOLT	VIS A TETE BOMBEE	1	1)
2	00 0824 139 1	SPANNKLOTZ		TENSIONING BLOCK	BLOC TENDEUR	1	1)
4	00 0239 394 1	CONTACT-SCHEIBE	B10 -10,2X27X2, 4	CONTACT WASHER	RONDELLE CONTACT	1	1)
5	00 0237 947 0	SECHSKANTMUTTER	M10	HEXAGONAL NUT	ECROU SIX PANS	1	1)
6	00 0970 737 0	ZUGFEDER	5X 28X154	TENSION SPRING	RESSORT TENDEUR	1	1)
7	00 0670 455 3	AUGENSCHRAUBE	AM16X70X48X1 6,5-0,2	EYE BOLT	BOULON A OEILLET	1	1)
8	00 0239 391 0	CONTACT-SCHEIBE	A16 -16,4X32X2, 8	CONTACT WASHER	RONDELLE CONTACT	1	1)
9	00 0236 457 0	SECHSKANTMUTTER	M16	HEXAGONAL NUT	ECROU SIX PANS	2	1)
10	00 0845 354 0	ZUGFEDER	D5XD30X200	TENSION SPRING	RESSORT TENDEUR	1	1)

1) Ausrüstung

LW_F02_0120	Heckteil mit 3 Dosierwalzen

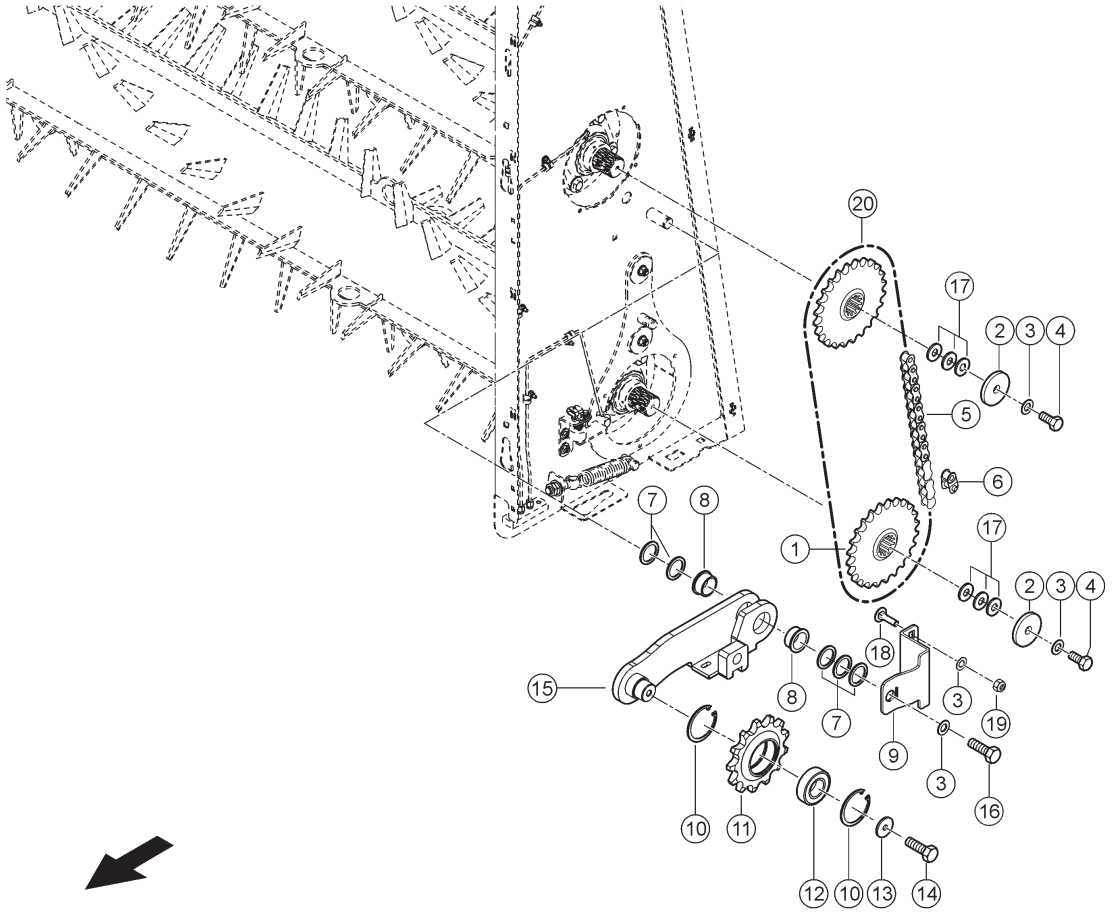

E0346 6030A790A 4

790 ANTRIEB DOSIERWALZEN
790 PROPORTIONING ROLLER DRIVE
790 ENTRAÎNEMENT TAMBOURS DOSEURS

Pos	Teilenummer	Bezeichnung	Abmessung	Description	Désignation	Menge	Bedingung
1	00 1315 636 0	KETTENRAD	Z=24	SPROCKET	BARBOTIN	1	1)
2	00 0233 031 0	UNTERLEGSCHEIBE	13X62X6	WASHER	RONDELLE	2	1)
3	00 0239 394 1	CONTACT-SCHEIBE	B10 -10,2X27X2, 4	CONTACT WASHER	RONDELLE CONTACT	5	1)
4	00 0211 057 1	SECHSKANTSCHRAUBE	M12X35-MKL	HEXAGON HEAD BOLT	VIS SIX PANS	2	1)
5	00 0103 146 1	ROLLENKETTE	16B-1X75E	ROLLER CHAIN	CHAINE A ROULEAUX	1	1)
6	00 0665 017 0	KETT.SCHLOSS GEKR	L-16B-1	CHAIN LOCK BEND.	MAILLON-RACC.COUD	1	1)
7	00 0234 301 0	SCHEIBE	26X34X2	WASHER	RONDELLE	5	1)
8	00 0008 543 0	BUCHSE	25,1X 30 X15	BUSHING	DOUILLE	2	1)
9	00 2619 624 0	HALTEBUEGEL		SUPPORTING BRACK.	ETRIER-RETENUE	1	1)
10	00 0235 182 0	SICHERUNGSRING	52X2	CIRCLIP	CIRCLIPS	2	1)
11	00 0918 180 0	KETTENSPANNRAD	Z= 13	CH.TENSION.WHEEL	ROUE-TENS.CHAINE	1	1)
12	00 0235 870 0	RILLENKUGELLAGER	6205-2RS*-25X 52X15	GRVD.BALL BEARING	ROUL. GORGE PROF.	1	1)
13	00 0237 957 0	SCHEIBE	8,5X30X3	WASHER	RONDELLE	1	1)
14	00 0237 442 0	SECHSKANTSCHRAUBE	M8X25	HEXAGON HEAD BOLT	VIS SIX PANS	1	1)
15	00 1325 763 4	BUEGEL		BRACKET	SUPPORT	1	1)
16	00 0237 453 0	SECHSKANTSCHRAUBE	M10X30	HEXAGON HEAD BOLT	VIS SIX PANS	1	1)
17	00 0234 285 0	UNTERLEGSCHEIBE	13X37X2	WASHER	RONDELLE	6	1)
18	00 0502 511 0	FLACHRUNDSCHRAUBE	M10X25X20-F=3	COACH BOLT	VIS A TETE BOMBEE	2	1)
19	00 0237 947 0	SECHSKANTMUTTER	M10	HEXAGONAL NUT	ECROU SIX PANS	2	1)
20	00 2668 117 0	KETTENRAD	Z20; TEILUNG 25.4	SPROCKET	BARBOTIN	1	1)

1) Ausrüstung

LW_F02_0120 Heckteil mit 3 Dosierwalzen

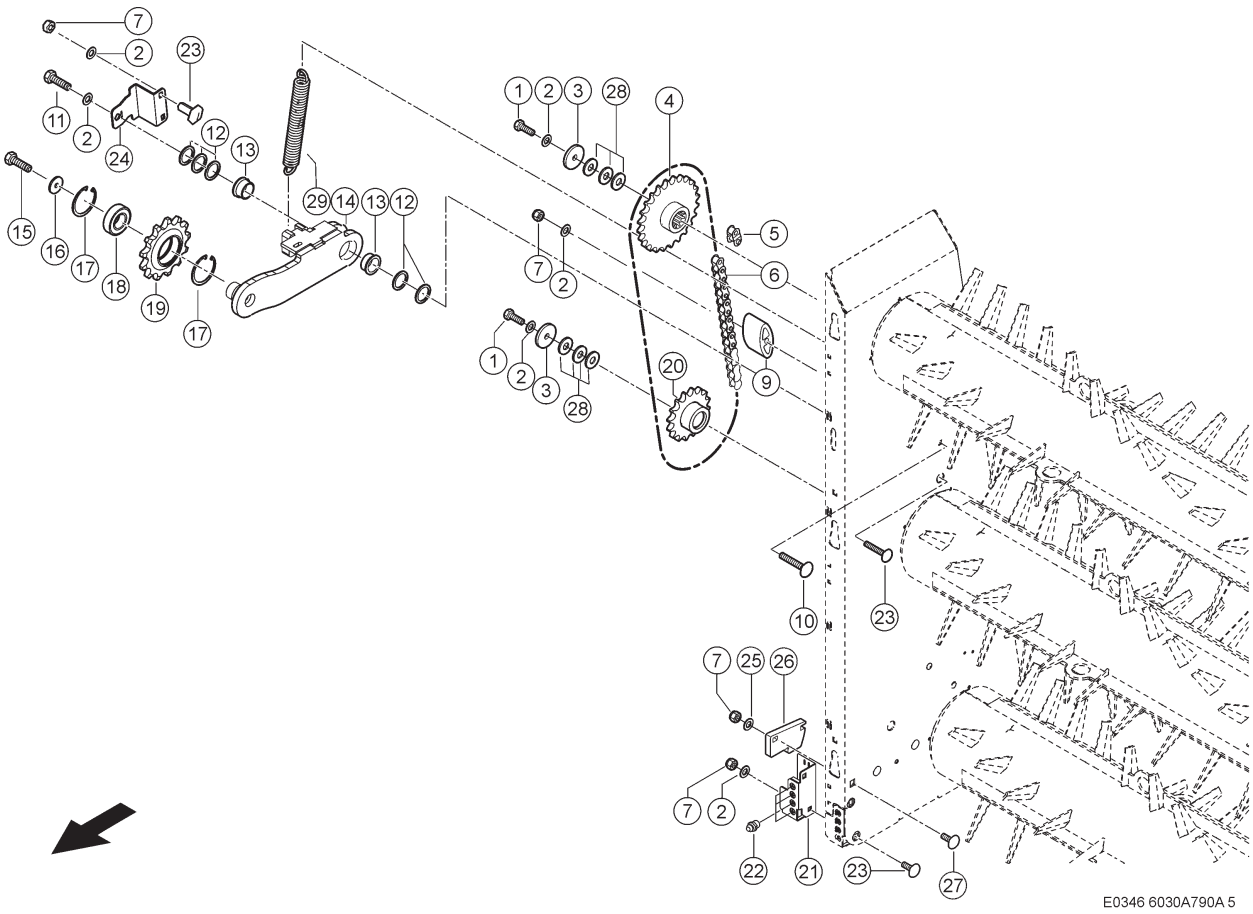

790 ANTRIEB DOSIERWALZEN
790 PROPORTIONING ROLLER DRIVE
790 ENTRAÎNEMENT TAMBOURS DOSEURS

Pos	Teilenummer	Bezeichnung	Abmessung	Description	Désignation	Menge	Bedingung
1	00 0211 057 1	SECHSKANTSCHRAUBE	M12X35-MKL	HEXAGON HEAD BOLT	VIS SIX PANS	2	
2	00 0239 394 1	CONTACT-SCHEIBE	B10 -10,2X27X2, 4	CONTACT WASHER	RONDELLE CONTACT	10	
3	00 0233 031 0	UNTERLEGSCHEIBE	13X62X6	WASHER	RONDELLE	2	
4	00 1315 636 0	KETTENRAD	Z=24	SPROCKET	BARBOTIN	1	
5	00 0665 017 0	KETT.SCHLOSS GEKR	L-16B-1	CHAIN LOCK BEND.	MAILLON-RACC.COUD	1	
6	00 0211 263 1	ROLLENKETTE	16B-1X71E	ROLLER CHAIN	CHAINE A ROULEAUX	1	
7	00 0237 947 0	SECHSKANTMUTTER	M10	HEXAGONAL NUT	ECROU SIX PANS	6	
9	00 0824 139 1	SPANNKLOTZ		TENSIONING BLOCK	BLOC TENDEUR	1	
10	00 0915 689 0	FLACHRUNDSCHRAUBE	M10X60X54-F=3	COACH BOLT	VIS A TETE BOMBEE	1	
11	00 0237 453 0	SECHSKANTSCHRAUBE	M10X30	HEXAGON HEAD BOLT	VIS SIX PANS	1	
12	00 0234 301 0	SCHEIBE	26X34X2	WASHER	RONDELLE	6	
13	00 0008 543 0	BUCHSE	25,1X 30 X15	BUSHING	DOUILLE	2	
14	00 1325 763 4	BUEGEL		BRACKET	SUPPORT	1	
15	00 0237 442 0	SECHSKANTSCHRAUBE	M8X25	HEXAGON HEAD BOLT	VIS SIX PANS	1	
16	00 0237 957 0	SCHEIBE	8,5X30X3	WASHER	RONDELLE	1	
17	00 0235 182 0	SICHERUNGSRING	52X2	CIRCLIP	CIRCLIPS	2	
18	00 0235 870 0	RILLENKUGELLAGER	6205-2RS*-25X 52X15	GRVD.BALL BEARING	ROUL. GORGE PROF.	2	
19	00 0918 180 0	KETTENSPANNRAD	Z= 13	CH.TENSION.WHEEL	ROUE-TENS.CHAINE	1	
20	00 2668 112 0	KETTENRAD	Z20; TEILUNG 25.4	SPROCKET	BARBOTIN	1	
21	00 1391 042 1	HALTER		SUPPORT	SUPPORT	1	
22	00 0179 838 0	SCHMIERNIPPEL	A M8X1	GREASE NIPPLE	GRAISSEUR	4	
23	00 0502 511 0	FLACHRUNDSCHRAUBE	M10X25X20-F=3	COACH BOLT	VIS A TETE BOMBEE	2	
24	00 2619 624 0	HALTEBUEGEL		SUPPORTING BRACK.	ETRIER-RETENUE	1	
25	00 0239 388 0	CONTACT-SCHEIBE	A 10 -10, 2X22X1,6	CONTACT WASHER	RONDELLE CONTACT	1	

790 ANTRIEB DOSIERWALZEN
790 PROPORTIONING ROLLER DRIVE
790 ENTRAÎNEMENT TAMBOURS DOSEURS

Pos	Teilenummer	Bezeichnung	Abmessung	Description	Désignation	Menge	Bedingung
26	00 2619 622 0	PLATTE		PLATE	PLAQUE	1	
27	00 0505 759 0	FLACHRUNDSCHRAUBE	M10X40	COACH BOLT	VIS A TETE BOMBEE	2	
28	00 0234 285 0	UNTERLEGSCHEIBE	13X37X2	WASHER	RONDELLE	6	
29	00 0845 354 0	ZUGFEDER	D5XD30X200	TENSION SPRING	RESSORT TENDEUR	1	

1) Ausrüstung

LW_F02_0120 Heckteil mit 3 Dosierwalzen

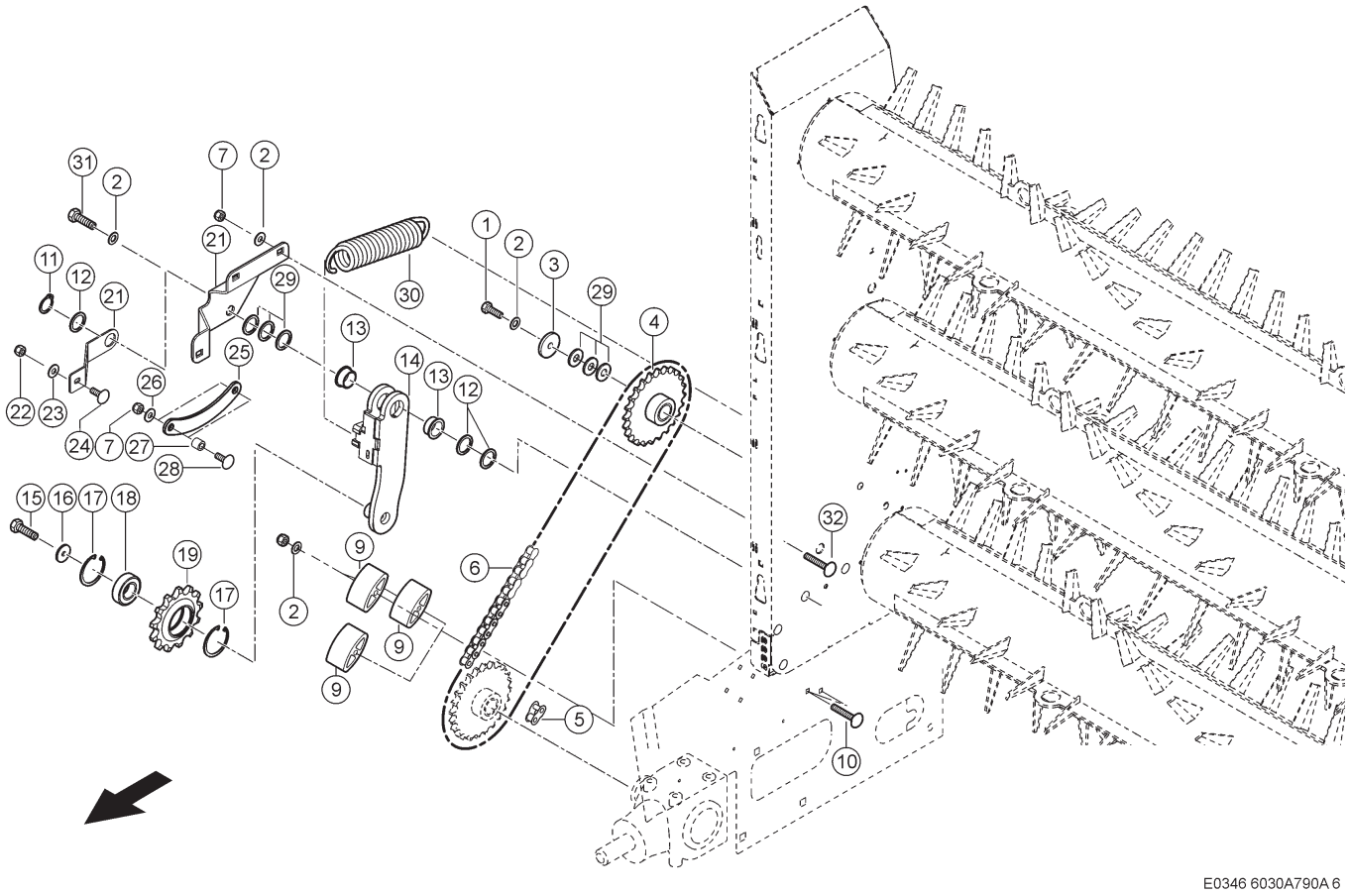

790 ANTRIEB DOSIERWALZEN
790 PROPORTIONING ROLLER DRIVE
790 ENTRAÎNEMENT TAMBOURS DOSEURS

Pos	Teilenummer	Bezeichnung	Abmessung	Description	Désignation	Menge	Bedingung
1	00 0211 057 1	SECHSKANTSCHRAUBE	M12X35-MKL	HEXAGON HEAD BOLT	VIS SIX PANS	1	1)
2	00 0239 394 1	CONTACT-SCHEIBE	B10 -10,2X27X2,4	CONTACT WASHER	RONDELLE CONTACT	5	1)
3	00 0233 031 0	UNTERLEGSCHEIBE	13X62X6	WASHER	RONDELLE	1	1)
4	00 1315 636 0	KETTENRAD	Z=24	SPROCKET	BARBOTIN	1	1)
5	00 0845 602 1	VERB-GLIED M. FED	FÜR 219741.0	CONNECT LINK CLIP	MAILLON RACC.RESS	1	1)
6	00 0219 741 0	ROLLENKETTE	16B-1X 84E V	ROLLER CHAIN	CHAINE A ROULEAUX	1	2)
6	00 0676 948 2	ROLLENKETTE	16B-1X82E-FU65KN	ROLLER CHAIN	CHAINE A ROULEAUX	1	3)
7	00 0237 947 0	SECHSKANTMUTTER	M10	HEXAGONAL NUT	ECROU SIX PANS	3	1)
9	00 0824 139 1	SPANNKLOTZ		TENSIONING BLOCK	BLOC TENDEUR	3	1)
10	00 0915 689 0	FLACHRUNDSCHRAUBE	M10X60X54-F=3	COACH BOLT	VIS A TETE BOMBEE	4	1)
12	00 0234 301 0	SCHEIBE	26X34X2	WASHER	RONDELLE	3	1)
13	00 0008 543 0	BUCHSE	25,1X 30 X15	BUSHING	DOUILLE	2	1)
14	00 1325 763 4	BUEGEL		BRACKET	SUPPORT	1	1)
15	00 0237 442 0	SECHSKANTSCHRAUBE	M8X25	HEXAGON HEAD BOLT	VIS SIX PANS	1	1)
16	00 0237 957 0	SCHEIBE	8,5X30X3	WASHER	RONDELLE	1	1)
17	00 0235 182 0	SICHERUNGSRING	52X2	CIRCLIP	CIRCLIPS	2	1)
18	00 0235 870 0	RILLENKUGELLAGER	6205-2RS*-25X52X15	GRVD.BALL BEARING	ROUL. GORGE PROF.	1	1)
19	00 0918 180 0	KETTENSPANNRAD	Z= 13	CH.TENSION.WHEEL	ROUE-TENS.CHAINE	1	1)
21	00 2619 623 0	HALTEBUEGEL		SUPPORTING BRACK.	ETRIER-RETENUE	1	

790 ANTRIEB DOSIERWALZEN
790 PROPORTIONING ROLLER DRIVE
790 ENTRAÎNEMENT TAMBOURS DOSEURS

Pos	Teilenummer	Bezeichnung	Abmessung	Description	Désignation	Menge	Bedingung
25	00 1399 806 0	PLATTE	4X 42X 157	PLATE	PLAQUE	1	1)
26	00 0239 388 0	CONTACT-SCHEIBE	A 10 -10, 2X22X1,6	CONTACT WASHER	RONDELLE CONTACT	2	1)
27	00 1399 805 0	BUCHSE	10,5X 16X 15	BUSHING	DOUILLE	2	1)
28	00 0505 759 0	FLACHRUNDSCHRAUBE	M10X40	COACH BOLT	VIS A TETE BOMBEE	2	1)
29	00 0234 285 0	UNTERLEGSCHEIBE	13X37X2	WASHER	RONDELLE	3	1)
30	00 0845 354 0	ZUGFEDER	D5XD30X200	TENSION SPRING	RESSORT TENDEUR	1	1)
31	00 0237 453 0	SECHSKANTSCHRAUBE	M10X30	HEXAGON HEAD BOLT	VIS SIX PANS	1	5)
32	00 0502 511 0	FLACHRUNDSCHRAUBE	M10X25X20-F=3	COACH BOLT	VIS A TETE BOMBEE	2	5)

1)	**Ausrüstung**		
		LW_F02_0120	Heckteil mit 3 Dosierwalzen
		LW_F02_0200	Heckteil mit 2 Dosierwalzen
2)	**Ausrüstung**		
		LW_F02_0200	Heckteil mit 2 Dosierwalzen
3)	**Ausrüstung**		
		LW_F02_0120	Heckteil mit 3 Dosierwalzen

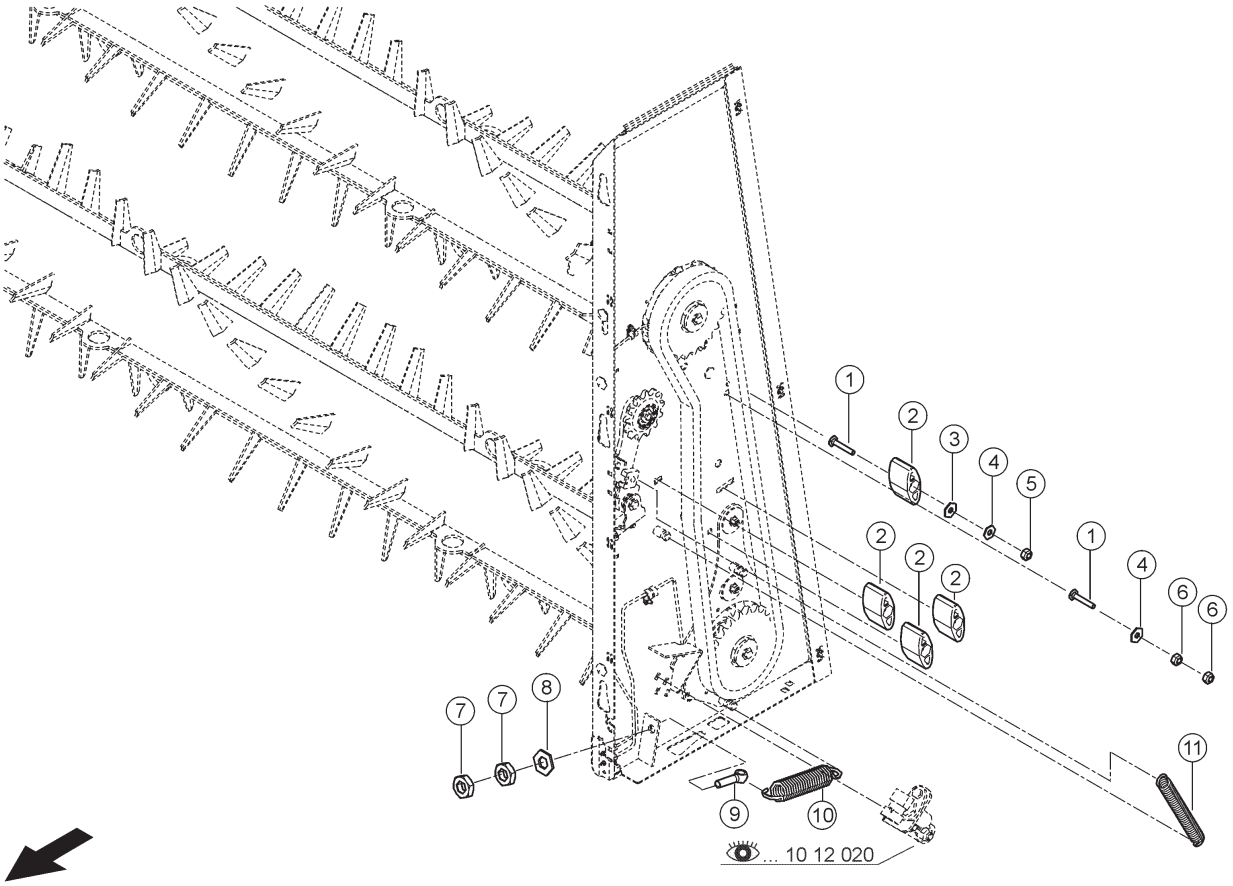

E0346 6030A790A 7

790 ANTRIEB DOSIERWALZEN
790 PROPORTIONING ROLLER DRIVE
790 ENTRAÎNEMENT TAMBOURS DOSEURS

Pos	Teilenummer	Bezeichnung	Abmessung	Description	Désignation	Menge	Bedingung
1	00 0915 689 0	FLACHRUNDSCHRAUBE	M10X60X54-F=3	COACH BOLT	VIS A TETE BOMBEE	5	1)
2	00 0824 139 1	SPANNKLOTZ		TENSIONING BLOCK	BLOC TENDEUR	4	1)
3	00 0236 831 0	UNTERLEGSCHEIBE	10,5X25X2	WASHER	RONDELLE	4	1)
4	00 0239 394 1	CONTACT-SCHEIBE	B10 -10,2X27X2,4	CONTACT WASHER	RONDELLE CONTACT	5	1)
5	00 0237 947 0	SECHSKANTMUTTER	M10	HEXAGONAL NUT	ECROU SIX PANS	4	1)
6	00 0236 171 0	SECHSKANTMUTTER	M10	HEXAGONAL NUT	ECROU SIX PANS	2	1)
7	00 0236 457 0	SECHSKANTMUTTER	M16	HEXAGONAL NUT	ECROU SIX PANS	2	1)
8	00 0239 391 0	CONTACT-SCHEIBE	A16 -16,4X32X2,8	CONTACT WASHER	RONDELLE CONTACT	1	1)
9	00 0670 455 3	AUGENSCHRAUBE	AM16X70X48X16,5-0,2	EYE BOLT	BOULON A OEILLET	1	1)
10	00 0970 737 0	ZUGFEDER	5X 28X154	TENSION SPRING	RESSORT TENDEUR	1	1)
11	00 0845 354 0	ZUGFEDER	D5XD30X200	TENSION SPRING	RESSORT TENDEUR	1	1)

1) Ausrüstung

LW_F02_0200 Heckteil mit 2 Dosierwalzen

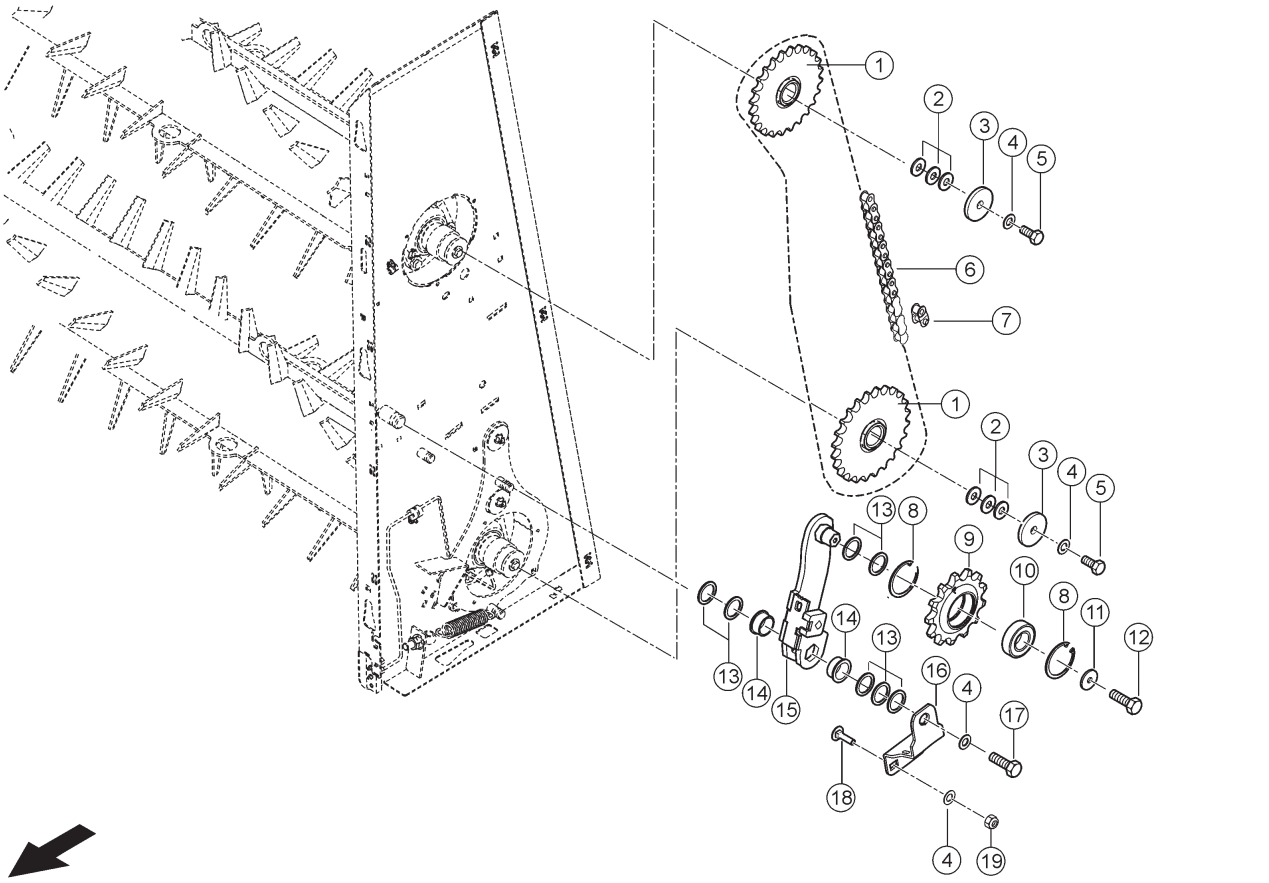

E0346 6030A790A 8

790 ANTRIEB DOSIERWALZEN
790 PROPORTIONING ROLLER DRIVE
790 ENTRAÎNEMENT TAMBOURS DOSEURS

Pos	Teilenummer	Bezeichnung	Abmessung	Description	Désignation	Menge	Bedingung
1	00 1315 636 0	KETTENRAD	Z=24	SPROCKET	BARBOTIN	2	1)
2	00 0234 285 0	UNTERLEGSCHEIBE	13X37X2	WASHER	RONDELLE	6	1)
3	00 0233 031 0	UNTERLEGSCHEIBE	13X62X6	WASHER	RONDELLE	2	1)
4	00 0239 394 1	CONTACT-SCHEIBE	B10 -10,2X27X2, 4	CONTACT WASHER	RONDELLE CONTACT	5	1)
5	00 0211 057 1	SECHSKANTSCHRAUBE	M12X35-MKL	HEXAGON HEAD BOLT	VIS SIX PANS	2	1)
6	00 0823 496 0	ROLLENKETTE	16B-1X100 E	ROLLER CHAIN	CHAINE A ROULEAUX	1	1)
7	00 0665 016 1	VERSCHLUSSGLIED	E-16B-1	LOCKING LINK	MAILLON RACCORD	1	1)
8	00 0235 182 0	SICHERUNGSRING	52X2	CIRCLIP	CIRCLIPS	2	1)
9	00 0918 180 0	KETTENSPANNRAD	Z= 13	CH.TENSION.WHEEL	ROUE-TENS.CHAINE	1	1)
10	00 0235 870 0	RILLENKUGELLAGER	6205-2RS*-25X 52X15	GRVD.BALL BEARING	ROUL. GORGE PROF.	1	1)
11	00 0237 957 0	SCHEIBE	8,5X30X3	WASHER	RONDELLE	1	1)
12	00 0237 442 0	SECHSKANTSCHRAUBE	M8X25	HEXAGON HEAD BOLT	VIS SIX PANS	1	1)
13	00 0234 301 0	SCHEIBE	26X34X2	WASHER	RONDELLE	7	1)
14	00 0008 543 0	BUCHSE	25,1X 30 X15	BUSHING	DOUILLE	2	1)
15	00 1325 763 4	BUEGEL		BRACKET	SUPPORT	1	1)
16	00 2654 821 0	HALTEBUEGEL		SUPPORTING BRACK.	ETRIER-RETENUE	1	1)
17	00 0237 453 0	SECHSKANTSCHRAUBE	M10X30	HEXAGON HEAD BOLT	VIS SIX PANS	1	1)
18	00 0502 511 0	FLACHRUNDSCHRAUBE	M10X25X20-F=3	COACH BOLT	VIS A TETE BOMBEE	2	1)
19	00 0237 947 0	SECHSKANTMUTTER	M10	HEXAGONAL NUT	ECROU SIX PANS	2	1)

1) Ausrüstung

LW_F02_0200	Heckteil mit 2 Dosierwalzen

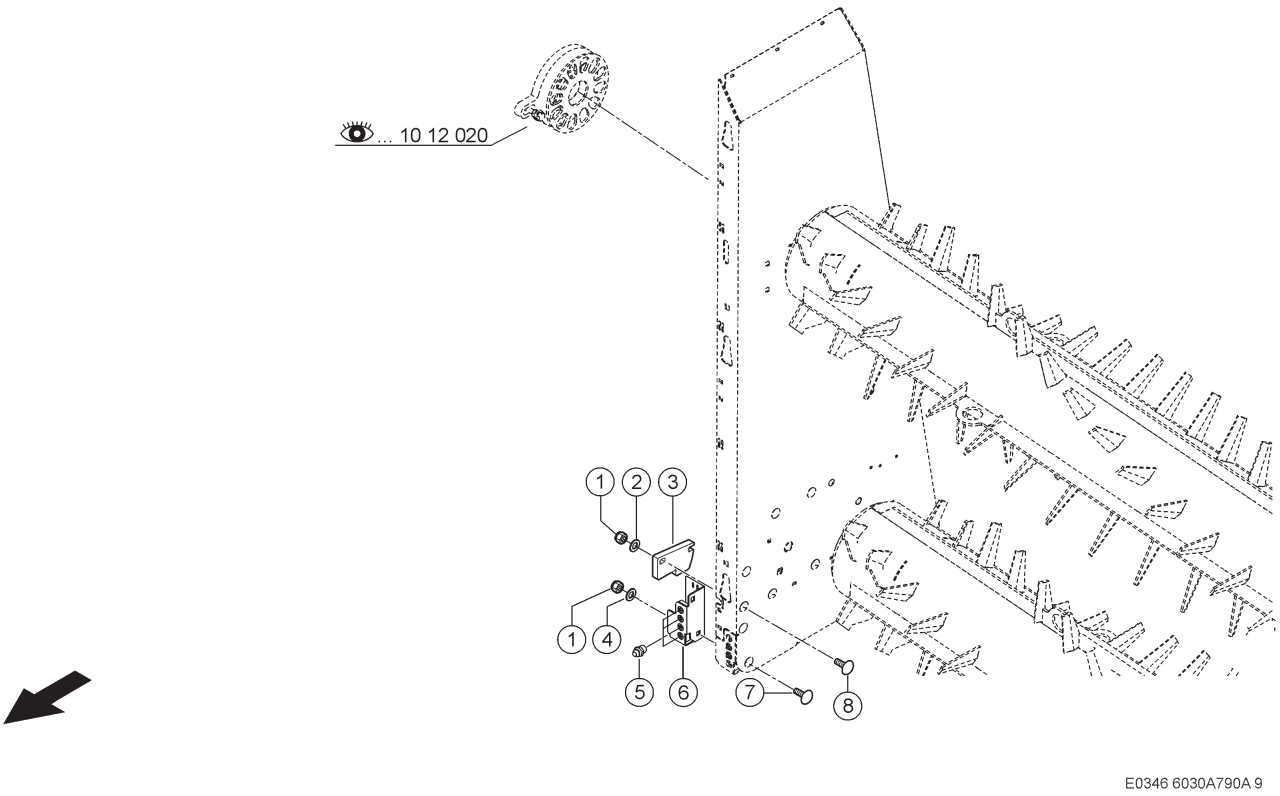

E0346 6030A790A 9

790 ANTRIEB DOSIERWALZEN
790 PROPORTIONING ROLLER DRIVE
790 ENTRAÎNEMENT TAMBOURS DOSEURS

Pos	Teilenummer	Bezeichnung	Abmessung	Description	Désignation	Menge	Bedingung
1	00 0237 947 0	SECHSKANTMUTTER	M10	HEXAGONAL NUT	ECROU SIX PANS	4	1)
2	00 0239 388 0	CONTACT-SCHEIBE	A 10 -10, 2X22X1,6	CONTACT WASHER	RONDELLE CONTACT	2	1)
3	00 2619 622 0	PLATTE		PLATE	PLAQUE	1	1)
4	00 0239 387 0	CONTACT-SCHEIBE	A8 -8,2X18X1,4	CONTACT WASHER	RONDELLE CONTACT	2	1)
5	00 0179 838 0	SCHMIERNIPPEL	A M8X1	GREASE NIPPLE	GRAISSEUR	4	1)
6	00 1391 042 1	HALTER		SUPPORT	SUPPORT	1	1)
7	00 0502 511 0	FLACHRUNDSCHRAUBE	M10X25X20-F=3	COACH BOLT	VIS A TETE BOMBEE	2	1)
8	00 0505 759 0	FLACHRUNDSCHRAUBE	M10X40	COACH BOLT	VIS A TETE BOMBEE	2	1)

1) Ausrüstung

LW_F02_0200 Heckteil mit 2 Dosierwalzen

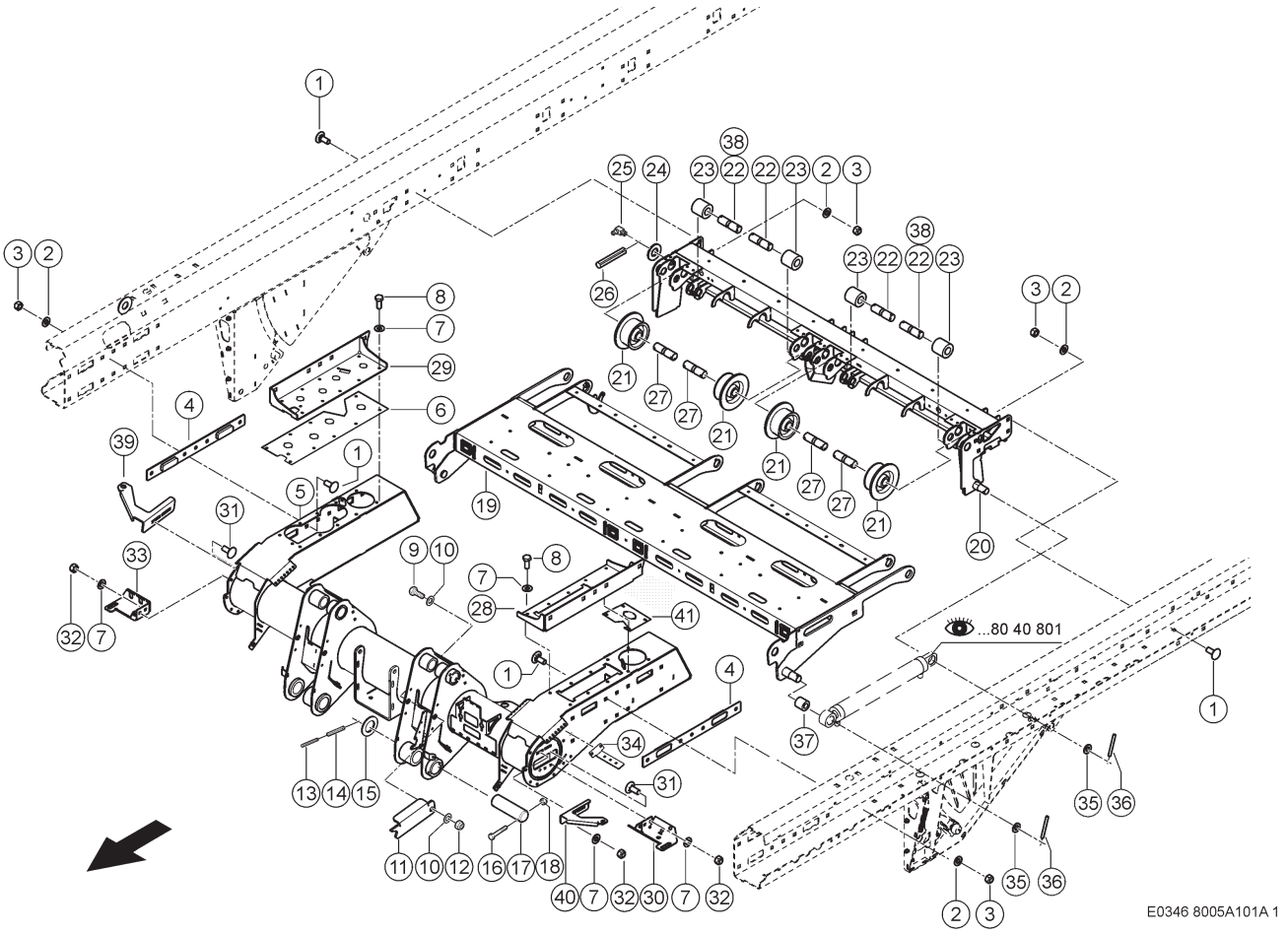

101 RAHMEN DEICHSEL
101 DRAWBAR FRAME
101 CHÂSSIS DU TIMON

Pos	Teilenummer	Bezeichnung	Abmessung	Description	Désignation	Menge	Bedingung
1	00 0215 814 0	FLACHRUNDSCHRAUBE	M16X40-F=7	COACH BOLT	VIS A TETE BOMBEE	18	
2	00 0239 391 0	CONTACT-SCHEIBE	A16 -16,4X32X2, 8	CONTACT WASHER	RONDELLE CONTACT	18	
3	00 0238 047 0	SICHERUNGSMUTTER	M16	LOCK NUT	ÉCROU INDESSERRABLE	18	
4	00 1391 224 2	PLATTE		PLATE	PLAQUE	2	
5	00 1325 685 7	QUERPROFIL		CROSS PROFILE	SUPPORT TRANSVER.	1	
6	00 1391 229 2	HALTER RECHTS	2X170X 552	SUPPORT R.H.	SUPPORT DROITE	1	1)
7	00 0239 388 0	CONTACT-SCHEIBE	A 10 -10, 2X22X1,6	CONTACT WASHER	RONDELLE CONTACT	24	
8	00 0237 383 0	SECHSKANTSCHRAUBE	M10X25	HEXAGON HEAD BOLT	VIS SIX PANS	24	
13	00 0237 901 0	SPANNSTIFT	6 X 90	SPRING PIN	GOUPILLE SERRAGE	2	
14	00 0213 688 1	SPANNSTIFT	10 X 90	SPRING PIN	GOUPILLE SERRAGE	2	
15	00 0236 865 0	UNTERLEGSCHEIBE	61X80X2	WASHER	RONDELLE	10	
16	00 0233 885 0	SECHSKANTSCHRAUBE	M10X110	HEXAGON HEAD BOLT	VIS SIX PANS	2	
17	00 1316 645 0	BOLZEN UNTEN	60X 255	BOLT BOTTOM	BOULON	2	
18	00 0237 947 0	SECHSKANTMUTTER	M10	HEXAGONAL NUT	ECROU SIX PANS	2	
19	00 2661 966 0	QUERTRAEGER		CROSS SUPPORT	SUPPORT TRANSV.	1	
20	00 1391 196 4	QUERTRAEGER		CROSS SUPPORT	SUPPORT TRANSV.	1	
21	00 1391 576 1	BUCHSE	35X180X 70	BUSHING	DOUILLE	4	
22	00 1391 311 1	LAGERBOLZEN	35X 123	BEARING BOLT	BOULON-PALIER	4	
23	00 1391 577 0	BUCHSE	35X 70X 69	BUSHING	DOUILLE	4	
24	00 0234 431 0	PASSSCHEIBE	35X45X1	SHIM	RONDELLE-AJUSTAGE	8	

101 RAHMEN DEICHSEL
101 DRAWBAR FRAME
101 CHÂSSIS DU TIMON

Pos	Teilenummer	Bezeichnung	Abmessung	Description	Désignation	Menge	Bedingung
25	00 0244 948 0	SCHMIERNIPPEL	C M8X1	GREASE NIPPLE	GRAISSEUR	8	
26	00 0235 681 2	SPANNSTIFT	8X50-N	SPRING PIN	GOUPILLE SERRAGE	16	
27	00 1392 329 0	LAGERBOLZEN	35X 133	BEARING BOLT	BOULON-PALIER	2	
28	00 1391 227 3	WINKEL LI		ANGLE LH	ANGLE GA	1	5)
29	00 1325 695 2	WINKEL RECHTS	6X267X 767 - RECHTS	ANGLE R.H.	ANGLE DROIT	1	5)
30	00 1391 243 2	HALTER LINKS	5X228X 240	SUPPORT L.H.	SUPPORT GAUCHE	1	
31	00 0502 511 0	FLACHRUNDSCHRAUBE	M10X25X20-F=3	COACH BOLT	VIS A TETE BOMBEE	6	
32	00 0237 947 0	SECHSKANTMUTTER	M10	HEXAGONAL NUT	ECROU SIX PANS	10	
33	00 1391 244 3	HALTER RECHTS	5X200X 228	SUPPORT R.H.	SUPPORT DROITE	1	
34	00 1392 445 1	HALTER	5X 80X 187	SUPPORT	SUPPORT	1	
35	00 0234 350 0	UNTERLEGSCHEIBE	30,5X52X3	WASHER	RONDELLE	2	
36	00 0235 680 3	SPANNSTIFT	8 X 40	SPRING PIN	GOUPILLE SERRAGE	2	
37	00 2674 920 0	BUCHSE		BUSHING	DOUILLE	2	
38	00 2669 445 0	BOLZEN		PIN	BOULON	2	
39	00 2632 791 1	BUEGEL RECHTS	5X179X 215	BRACKET R.H.	ETRIER DR.	1	
40	00 2632 790 1	BUEGEL LINKS	5X179X 215	BRACKET L.H.	ETRIER GAU.	1	
41	00 1392 428 1	PLATTE		PLATE	PLAQUE	1	6)

1)	**Ausrüstung**	LW_F12_0030	Zusatzteile Rahmen für 22,5" Bereifung
5)	**Ausrüstung**	LW_F12_0040	Zusatzteile Rahmen für 26,5"/30,5" Bereifung
6)	**Ausrüstung**	LW_F12_0030	Zusatzteile Rahmen für 22,5" Bereifung

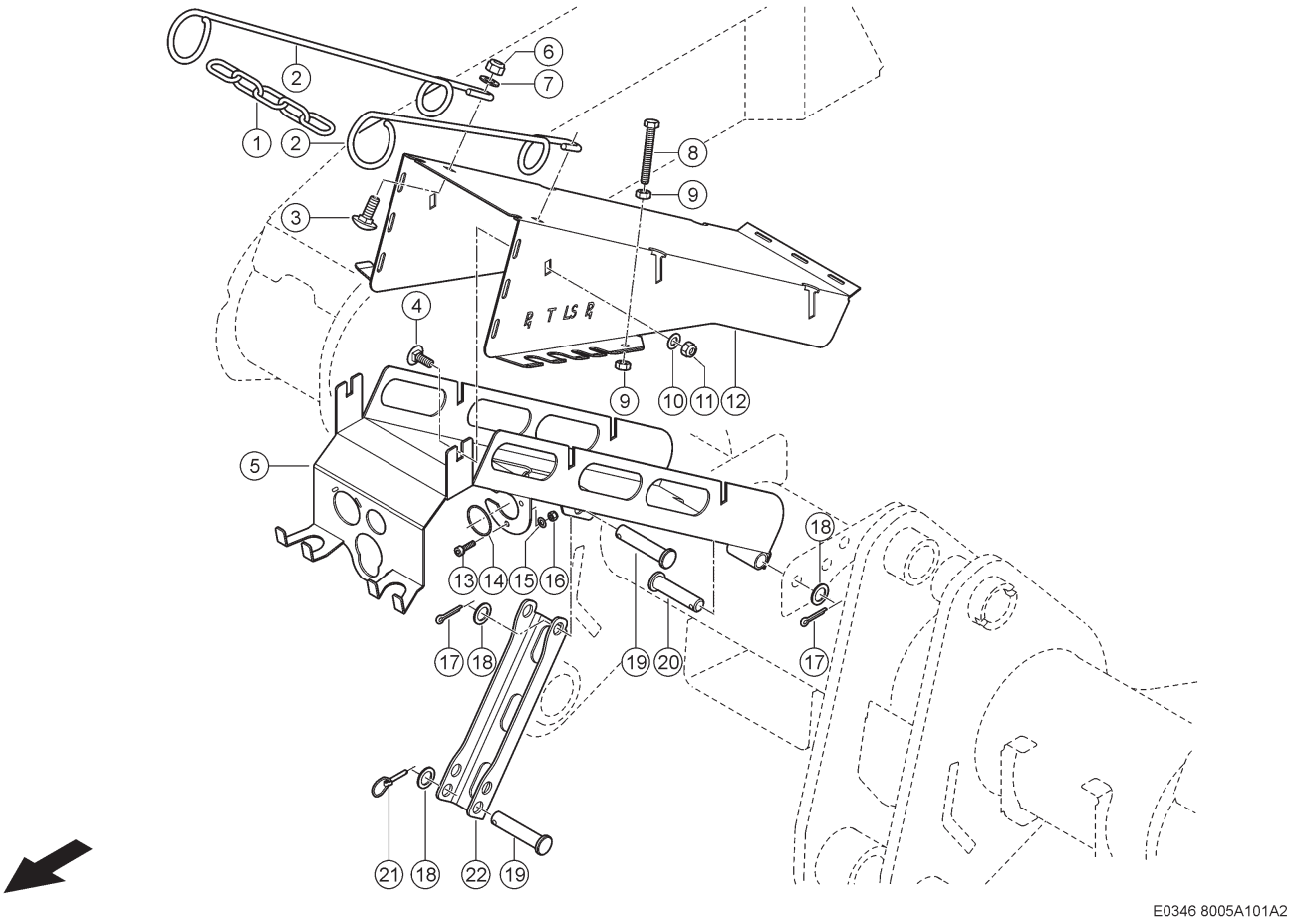

101 RAHMEN DEICHSEL
101 DRAWBAR FRAME
101 CHÂSSIS DU TIMON

Pos	Teilenummer	Bezeichnung	Abmessung	Description	Désignation	Menge	Bedingung
1	00 0983 778 0	RUNDSTAHLKETTE	5X 35X 5GL	ROUND STEEL CHAIN	CHAINE	1	
2	00 0967 854 2	LEITUNGSHALTER		PIPE BRACKET	SUPPORT	2	
3	00 0233 455 0	FLACHRUNDSCHRAUBE	M12X30	COACH BOLT	VIS A TETE BOMBEE	2	
4	00 0236 510 0	FLACHRUNDSCHRAUBE	M10X 20X12	COACH BOLT	VIS A TETE BOMBEE	6	
5	00 1322 842 0	PLATTE		PLATE	PLAQUE	1	
6	00 0238 234 0	SICHERUNGSMUTTER	M12	LOCK NUT	ÉCROU INDESSERRABLE	2	
7	00 0239 389 0	CONTACT-SCHEIBE	A12 -12,4X27X1,8	CONTACT WASHER	RONDELLE CONTACT	2	
8	00 0235 541 0	SECHSKANTSCHRAUBE	M10X85	HEXAGON HEAD BOLT	VIS SIX PANS	1	
9	00 0236 171 0	SECHSKANTMUTTER	M10	HEXAGONAL NUT	ECROU SIX PANS	2	
10	00 0239 394 1	CONTACT-SCHEIBE	B10 -10,2X27X2,4	CONTACT WASHER	RONDELLE CONTACT	6	
11	00 0237 947 0	SECHSKANTMUTTER	M10	HEXAGONAL NUT	ECROU SIX PANS	6	
12	00 1322 844 1	DECKEL	2,5X717X 801	COVER	COUVERCLE	1	
13	00 0013 720 0	ZYLINDERSCHR.M.IN-6KT	M5X20	HEX. SOCKET CHEESE-HEAD SCREW	VIS CYL.AV. 6 PANS CR.	3	
14	00 0214 024 0	O-RING	40 X2,0 -N	O-RING	JOINT TORIQUE	1	
15	00 0217 014 0	CONTACT-SCHEIBE	A5 -5,1X12X1,1	CONTACT WASHER	RONDELLE CONTACT	3	
16	00 0233 599 0	SICHERUNGSMUTTER	M05	LOCK NUT	ÉCROU INDESSERRABLE	3	
17	00 0236 096 0	SPLINT	5 X 28	SPLIT PIN	GOUPILLE FENDUE	3	
18	00 0233 033 0	UNTERLEGSCHEIBE	18,5X28X1,5	WASHER	RONDELLE	3	
19	00 0212 269 0	BOLZEN	B18H11X 85	PIN	BOULON	2	
20	00 0212 268 0	BOLZEN	B18H11X 75	PIN	BOULON	2	
21	00 0211 411 0	KLAPPSTECKER	5X32	LINCH PIN	GOUPILLE D'ARRET	1	
22	00 1315 942 2	HALTER	5X135X 300	SUPPORT	SUPPORT	1	

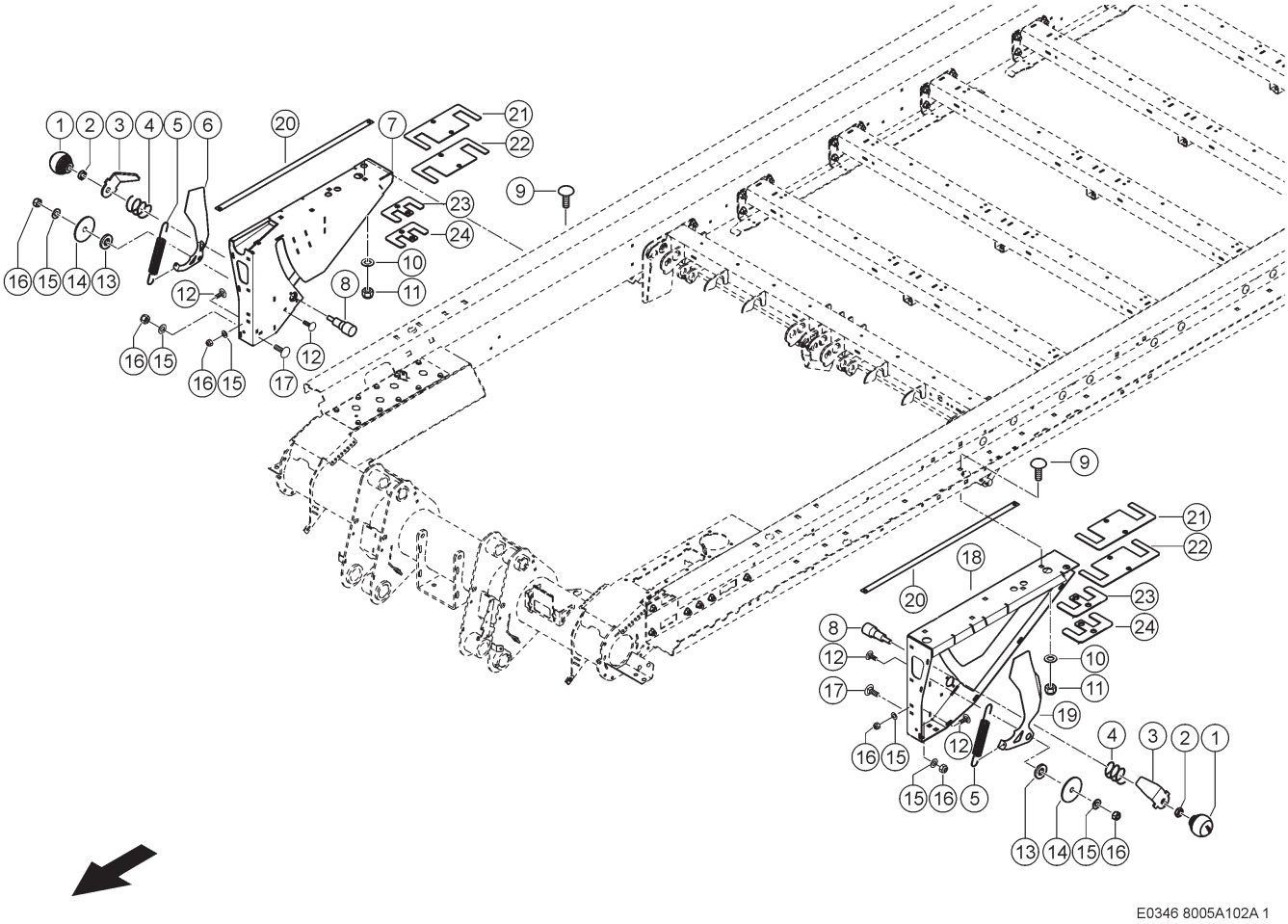

102 RAHMEN VORNE
102 FRONT FRAME
102 CHÂSSIS AVANT

Pos	Teilenummer	Bezeichnung	Abmessung	Description	Désignation	Menge	Bedingung
1	00 1320 710 1	KUGELKNOPF	D 50	BALL KNOB	POIGNEE SPHERIQUE	2	
2	00 0236 456 0	SECHSKANTMUTTER	M12-SW18	HEXAGONAL NUT	ECROU SIX PANS	2	
3	00 2676 706 1	LASCHE		STRAP	PATTE	2	
4	00 0926 253 1	DRUCKFEDER	2,25X 34 X 52	COMPRESS.SPRING	RESSORT-COMPRES.	2	
5	00 0960 317 1	ZUGFEDER	3,6 X 25 X207	TENSION SPRING	RESSORT TENDEUR	2	
6	00 2665 139 0	WINKELBLECH		ANGLE PLATE	CORNIERE	1	
7	00 2658 331 1	SEITENWAND RE		SIDE WALL R.H.	PAROI LATERALE DR	1	
8	00 2665 140 0	BOLZEN		PIN	BOULON	2	
9	00 0215 814 0	FLACHRUNDSCHRAUBE	M16X40-F=7	COACH BOLT	VIS A TETE BOMBEE	10	
10	00 0239 391 0	CONTACT-SCHEIBE	A16 -16,4X32X2, 8	CONTACT WASHER	RONDELLE CONTACT	10	
11	00 0238 047 0	SICHERUNGSMUTTER	M16	LOCK NUT	ÉCROU INDESSERRABLE	10	
12	00 0502 511 0	FLACHRUNDSCHRAUBE	M10X25X20-F=3	COACH BOLT	VIS A TETE BOMBEE	8	
13	00 0234 364 0	UNTERLEGSCHEIBE	11X26X4	WASHER	RONDELLE	2	
14	00 0238 242 0	UNTERLEGSCHEIBE	10,5X60X3	WASHER	RONDELLE	2	
15	00 0239 388 0	CONTACT-SCHEIBE	A 10 -10, 2X22X1,6	CONTACT WASHER	RONDELLE CONTACT	10	
16	00 0237 947 0	SECHSKANTMUTTER	M10	HEXAGONAL NUT	ECROU SIX PANS	10	
17	00 0244 247 0	FLACHRUNDSCHRAUBE	M10X35	COACH BOLT	VIS A TETE BOMBEE	2	
18	00 2658 241 1	SEITENWAND LINKS		SIDE WALL L.H.	PAROI LATERALE GA	1	
19	00 2665 138 0	WINKELBLECH		ANGLE PLATE	CORNIERE	1	
20	00 2677 225 0	PLATTE		PLATE	PLAQUE	2	
21	00 2689 993 0	PLATTE		PLATE	PLAQUE	2	
22	00 2690 129 0	PLATTE		PLATE	PLAQUE	2	
23	00 2690 022 0	PLATTE		PLATE	PLAQUE	2	
24	00 2690 130 0	PLATTE		PLATE	PLAQUE	2	

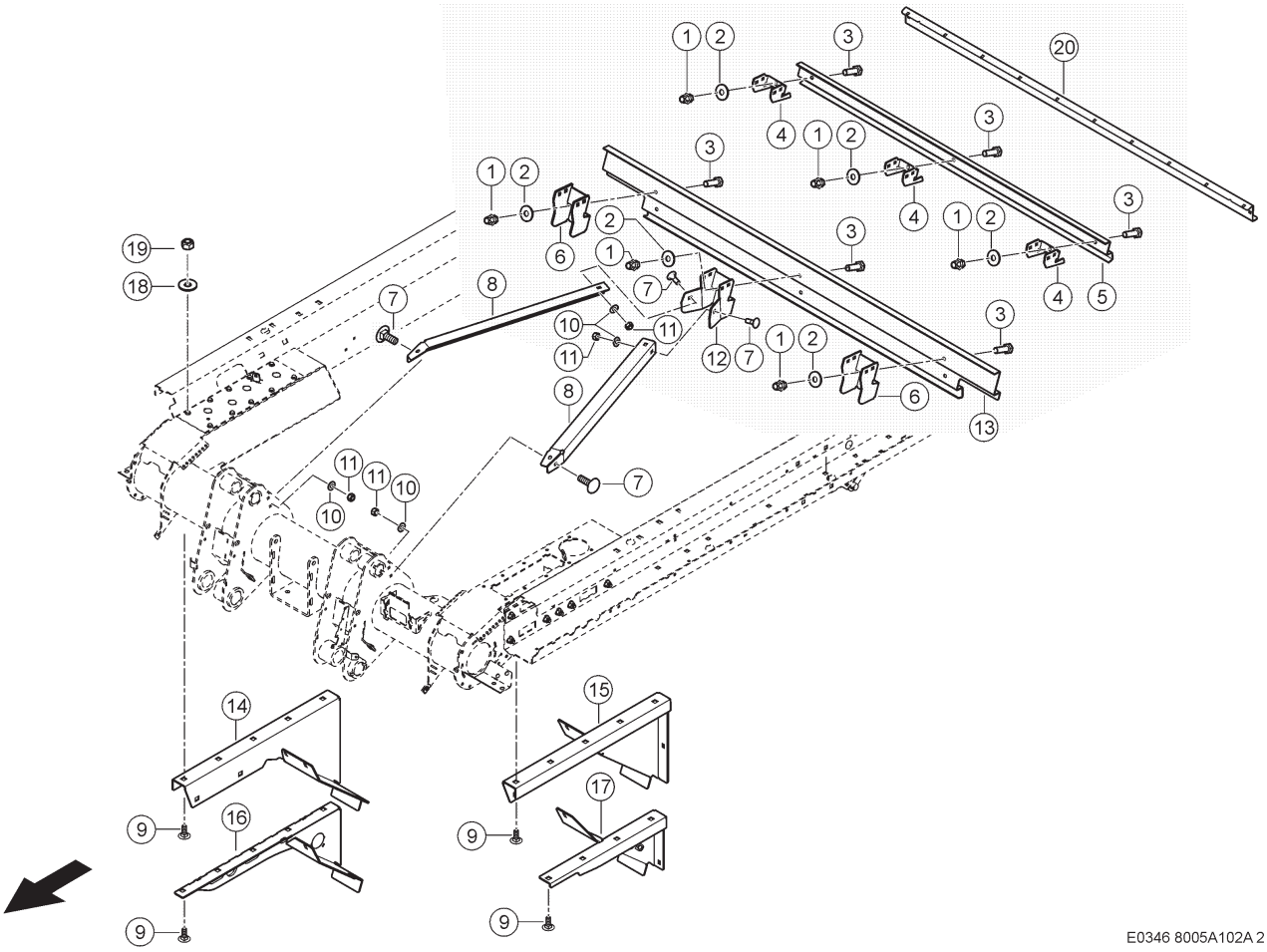

102 RAHMEN VORNE
102 FRONT FRAME
102 CHÂSSIS AVANT

Pos	Teilenummer	Bezeichnung	Abmessung	Description	Désignation	Menge	Bedingung
1	00 0219 910 0	BLINDNIETMUTTER	M10-SW13-SENKKOPF-OFFEN	BLIND RIVET.NUT	ECROU ENC.RIVER	6	
2	00 0239 394 1	CONTACT-SCHEIBE	B10 -10,2X27X2,4	CONTACT WASHER	RONDELLE CONTACT	6	
3	00 0237 453 0	SECHSKANTSCHRAUBE	M10X30	HEXAGON HEAD BOLT	VIS SIX PANS	6	
4	00 1391 523 0	WINKEL		ANGLE	ANGLE	3	1)
5	00 1391 706 0	BLECH	4X147X1600	PLATE	TOLE	1	1)
6	00 1391 704 0	U-BLECH	5X163X 308	U-PLATE	TOLE EN U	2	2)
7	00 0502 511 0	FLACHRUNDSCHRAUBE	M10X25X20-F=3	COACH BOLT	VIS A TETE BOMBEE	16	
8	00 1391 522 0	WINKEL		ANGLE	ANGLE	2	
9	00 0212 575 0	FLACHRUNDSCHRAUBE	M16X 35-F=7	COACH BOLT	VIS A TETE BOMBEE	9	
10	00 0239 388 0	CONTACT-SCHEIBE	A 10 -10, 2X22X1,6	CONTACT WASHER	RONDELLE CONTACT	16	
11	00 0237 947 0	SECHSKANTMUTTER	M10	HEXAGONAL NUT	ECROU SIX PANS	16	
12	00 1391 707 0	U-BLECH	5X176X 379	U-PLATE	TOLE EN U	1	2)
13	00 1325 822 0	BLECH		PLATE	TOLE	1	2)
14	00 1392 293 3	WINKEL		ANGLE	ANGLE	1	2)
15	00 1392 355 2	WINKEL LI		ANGLE LH	ANGLE GA	1	2)
16	00 1392 291 2	WINKEL		ANGLE	ANGLE	1	1)
17	00 1392 339 1	WINKEL LINKS		ANGLE L.H.	ANGLE GAUCHE	1	1)
18	00 0239 391 0	CONTACT-SCHEIBE	A16 -16,4X32X2,8	CONTACT WASHER	RONDELLE CONTACT	9	
19	00 0238 047 0	SICHERUNGSMUTTER	M16	LOCK NUT	ÉCROU INDESSERRABLE	9	
20	00 1392 191 1	BLECH	4X 139X1950	PLATE	TOLE	1	1)

1)	**Ausrüstung**		
		LW_F12_0030	Zusatzteile Rahmen für 22,5" Bereifung
2)	**Ausrüstung**		
		LW_F12_0040	Zusatzteile Rahmen für 26,5"/30,5" Bereifung

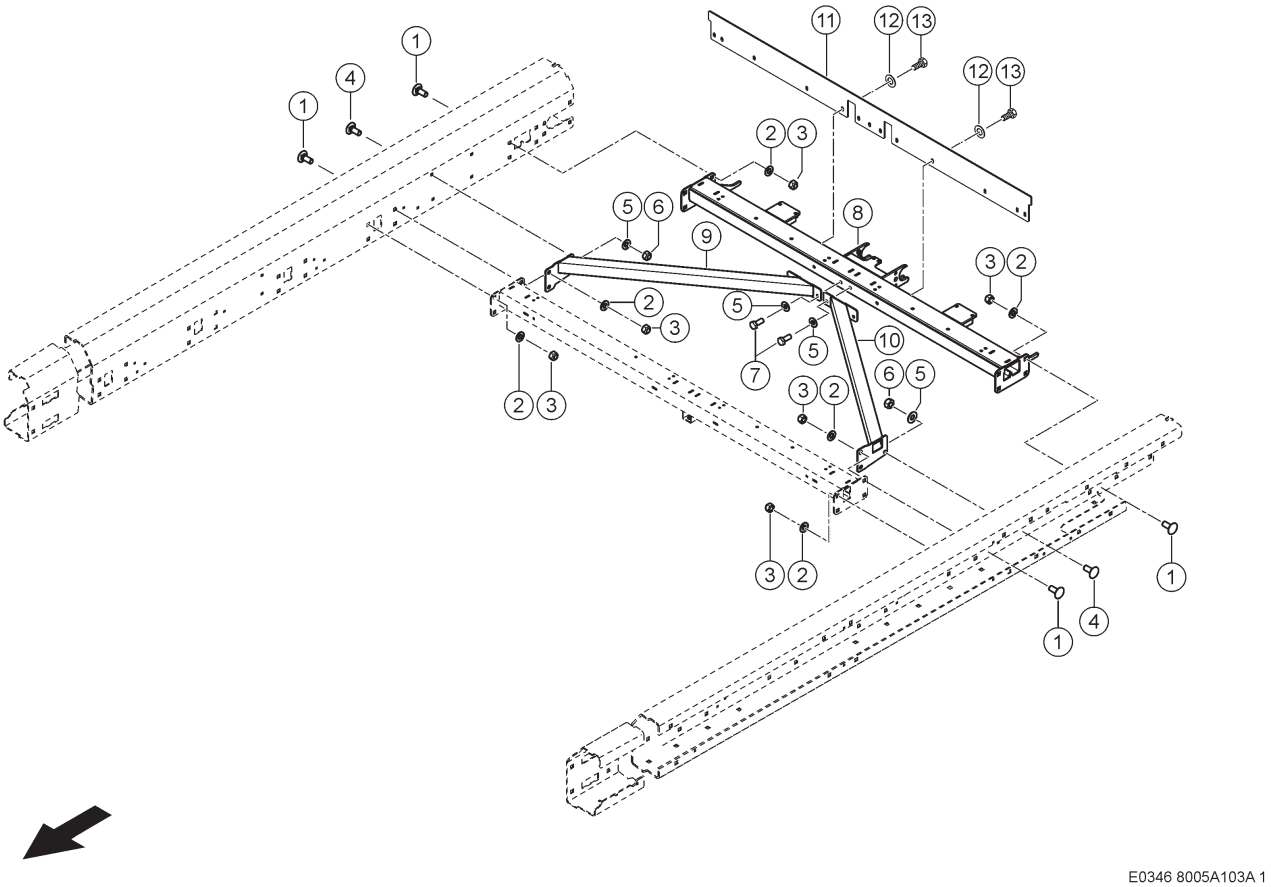

103 RAHMEN HINTEN
103 REAR FRAME
103 CHÂSSIS ARRIÈRE

Pos	Teilenummer	Bezeichnung	Abmessung	Description	Désignation	Menge	Bedingung
1	00 0215 814 0	FLACHRUNDSCHRAUBE	M16X40-F=7	COACH BOLT	VIS A TETE BOMBEE	16	
2	00 0239 391 0	CONTACT-SCHEIBE	A16 -16,4X32X2,8	CONTACT WASHER	RONDELLE CONTACT	12	
3	00 0238 047 0	SICHERUNGSMUTTER	M16	LOCK NUT	ÉCROU INDESSERRABLE	18	
4	00 0236 514 0	FLACHRUNDSCHRAUBE	M10X30	COACH BOLT	VIS A TETE BOMBEE	2	
5	00 0239 388 0	CONTACT-SCHEIBE	A 10 -10, 2X22X1,6	CONTACT WASHER	RONDELLE CONTACT	6	
6	00 0237 947 0	SECHSKANTMUTTER	M10	HEXAGONAL NUT	ECROU SIX PANS	2	
7	00 0237 383 0	SECHSKANTSCHRAUBE	M10X25	HEXAGON HEAD BOLT	VIS SIX PANS	4	
8	00 1316 223 6	QUERTRAEGER		CROSS SUPPORT	SUPPORT TRANSV.	1	
9	00 1315 823 2	ROHR RECHTS	RECHTS	TUBE R.H.	TUBE DROITE	1	
10	00 1315 819 2	ROHR LINKS	LINKS	TUBE L.H.	TUBE GAUCHE	1	
11	00 1399 834 0	GUMMISTREIFEN	6X 150X1900	RUBBER STRIP	BANDE EN CAOUTCH.	1	
12	00 0234 323 0	UNTERLEGSCHEIBE	11X37X3	WASHER	RONDELLE	13	
13	00 0237 874 0	SECHSKANTSCHRAUBE	M10X35	HEXAGON HEAD BOLT	VIS SIX PANS	13	

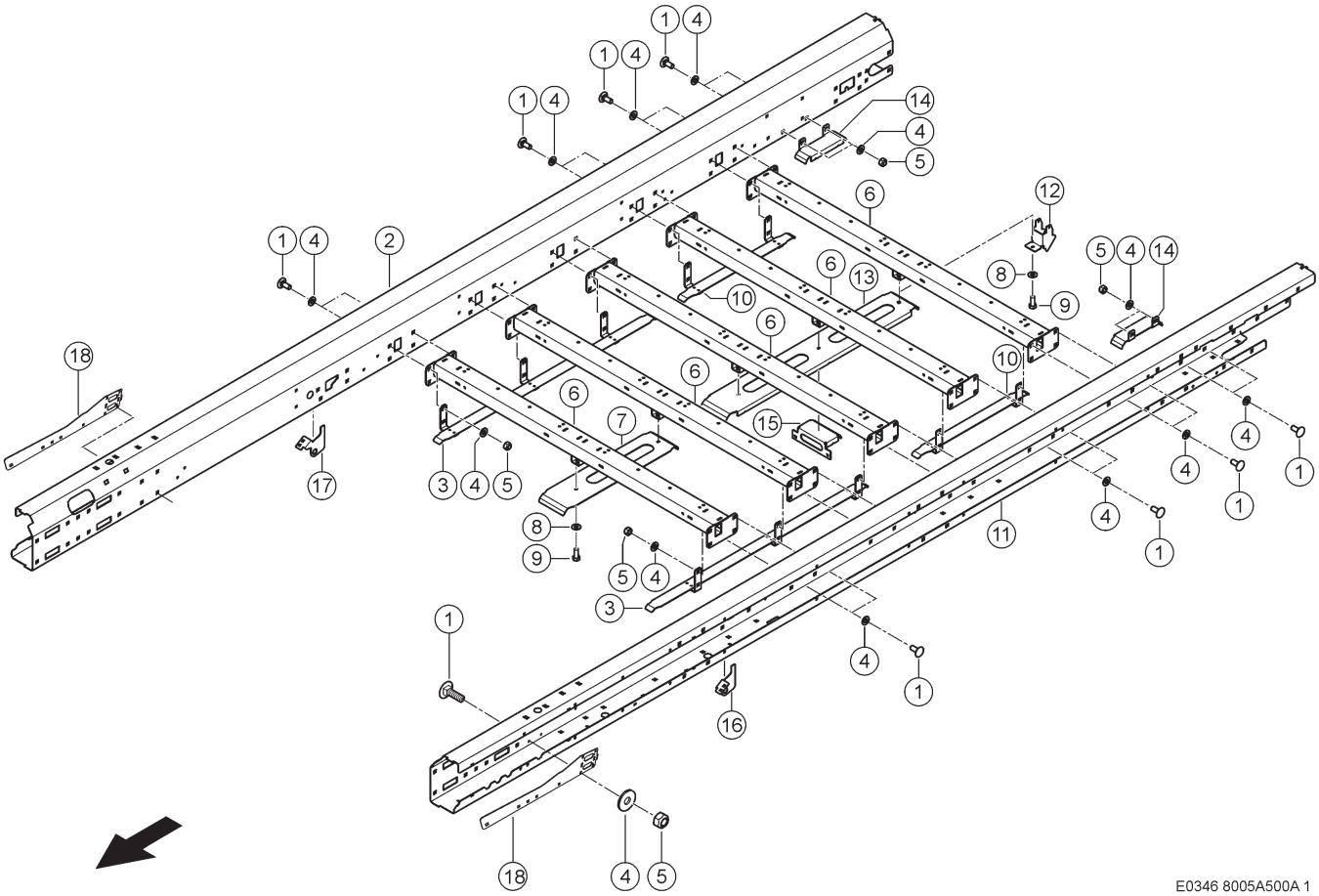

500 MITTELRAHMEN 1)
500 CENTRE FRAME 1)
500 CADRE CENTRAL 1)

Pos	Teilenummer	Bezeichnung	Abmessung	Description	Désignation	Menge	Bedingung
1	00 0215 814 0	FLACHRUNDSCHRAUBE	M16X40-F=7	COACH BOLT	VIS A TETE BOMBEE	48	
2	00 2658 656 0	LAENGSTRAEGER RE.		SUPPORT R.H.	SUPPORT LONGITUD.	1	
3	00 1399 833 0	AUFLAGE	4X220X1356	REST	APPUI	2	
4	00 0239 391 0	CONTACT-SCHEIBE	A16 -16,4X32X2, 8	CONTACT WASHER	RONDELLE CONTACT	48	
5	00 0238 047 0	SICHERUNGSMUTTER	M16	LOCK NUT	ÉCROU INDESSERRABLE	48	
6	00 1325 642 1	QUERTRAEGER		CROSS SUPPORT	SUPPORT TRANSV.	5	
7	00 1316 046 0	AUFLAGE	5X196X 831	REST	APPUI	1	
8	00 0239 388 0	CONTACT-SCHEIBE	A 10 -10, 2X22X1,6	CONTACT WASHER	RONDELLE CONTACT	3	
9	00 0237 383 0	SECHSKANTSCHRAUBE	M10X25	HEXAGON HEAD BOLT	VIS SIX PANS	5	
10	00 1399 832 0	AUFLAGE	4X220X 786	REST	APPUI	4	
11	00 2657 598 0	LAENGSTRAEGER LI.		SUPPORT L.H.	SUPPORT LONGITUD.	1	
12	00 1322 524 0	ABSTREIFER	5X 161X 246	STRIPPER	RACLEUR	1	
13	00 1391 560 0	AUFLAGE	5X247X1401	REST	APPUI	1	
14	00 1391 562 1	AUFLAGE	5X162X 321	REST	APPUI	2	4)
15	00 1391 561 1	AUFLAGE	5X212X 270 KETTE	REST	APPUI	1	4)
16	00 2677 696 1	BLECH LINKS		PLATE L.H.	TOLE GAUCHE	1	
17	00 2677 697 1	BLECH RECHTS		PLATE R.H.	TOLE DROITE	1	
19	00 0220 506 0	FLACHRUNDSCHRAUBE	M16X 60	COACH BOLT	VIS A TETE BOMBEE	20	
20	00 0499 458 0	BUCHSE	17X 35H9X 14	BUSHING	DOUILLE	20	

1) Ausrüstung

LW_B02_0710	CARGOS 8300

4) Ausrüstung

LW_N08_0650	Tridemachse, Achslast 27 t, mit hydraulischem Ausgleich
LW_N08_0660	Tridemachse, Achslast 30 t, mit hydraulischem Ausgleich
LW_N08_0670	Tridemachse, Achslast 27 t, mechanisch gefedert
LW_N08_0680	Tridemachse, Achslast 30 t, mechanisch gefedert

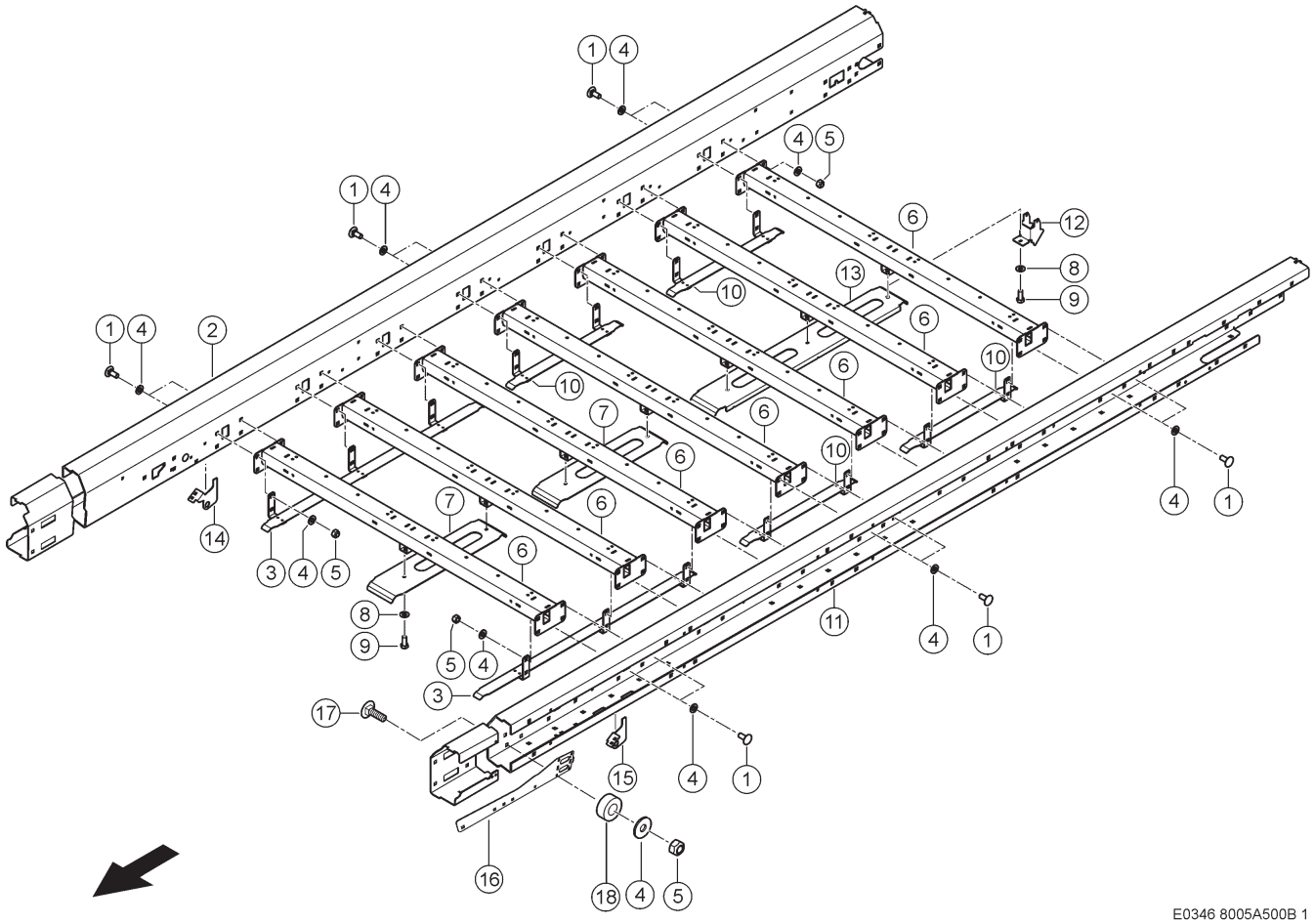

500 MITTELRAHMEN 1)
500 CENTRE FRAME 1)
500 CADRE CENTRAL 1)

Pos	Teilenummer	Bezeichnung	Abmessung	Description	Désignation	Menge	Bedingung
1	00 0215 814 0	FLACHRUNDSCHRAUBE	M16X40-F=7	COACH BOLT	VIS A TETE BOMBEE	64	
2	00 1392 051 4	LAENGSTRAEGER RE.		SUPPORT R.H.	SUPPORT LONGITUD.	1	
3	00 1399 833 0	AUFLAGE	4X220X1356	REST	APPUI	2	
4	00 0239 391 0	CONTACT-SCHEIBE	A16 -16,4X32X2, 8	CONTACT WASHER	RONDELLE CONTACT	70	
5	00 0238 047 0	SICHERUNGSMUTTER	M16	LOCK NUT	ÉCROU INDESSERRABLE	70	
6	00 1325 642 0	QUERTRAEGER		CROSS SUPPORT	SUPPORT TRANSV.	7	
7	00 1316 046 0	AUFLAGE	5X196X 831	REST	APPUI	2	
8	00 0239 388 0	CONTACT-SCHEIBE	A 10 -10, 2X22X1,6	CONTACT WASHER	RONDELLE CONTACT	35	
9	00 0237 383 0	SECHSKANTSCHRAUBE	M10X25	HEXAGON HEAD BOLT	VIS SIX PANS	9	
10	00 1399 832 0	AUFLAGE	4X220X 786	REST	APPUI	4	
11	00 1392 050 4	LAENGSTRAEGER LI.		SUPPORT L.H.	SUPPORT LONGITUD.	1	
12	00 1322 524 0	ABSTREIFER	5X 161X 246	STRIPPER	RACLEUR	1	
13	00 1391 560 0	AUFLAGE	5X247X1401	REST	APPUI	1	
14	00 2669 166 0	BLECH RECHTS		PLATE R.H.	TOLE DROITE	1	
15	00 2669 178 0	BLECH LINKS		PLATE L.H.	TOLE GAUCHE	1	
17	00 0220 506 0	FLACHRUNDSCHRAUBE	M16X 60	COACH BOLT	VIS A TETE BOMBEE	20	
18	00 0499 458 0	BUCHSE	17X 35H9X 14	BUSHING	DOUILLE	20	

1) Ausrüstung

LW_B02_0720 CARGOS 8400

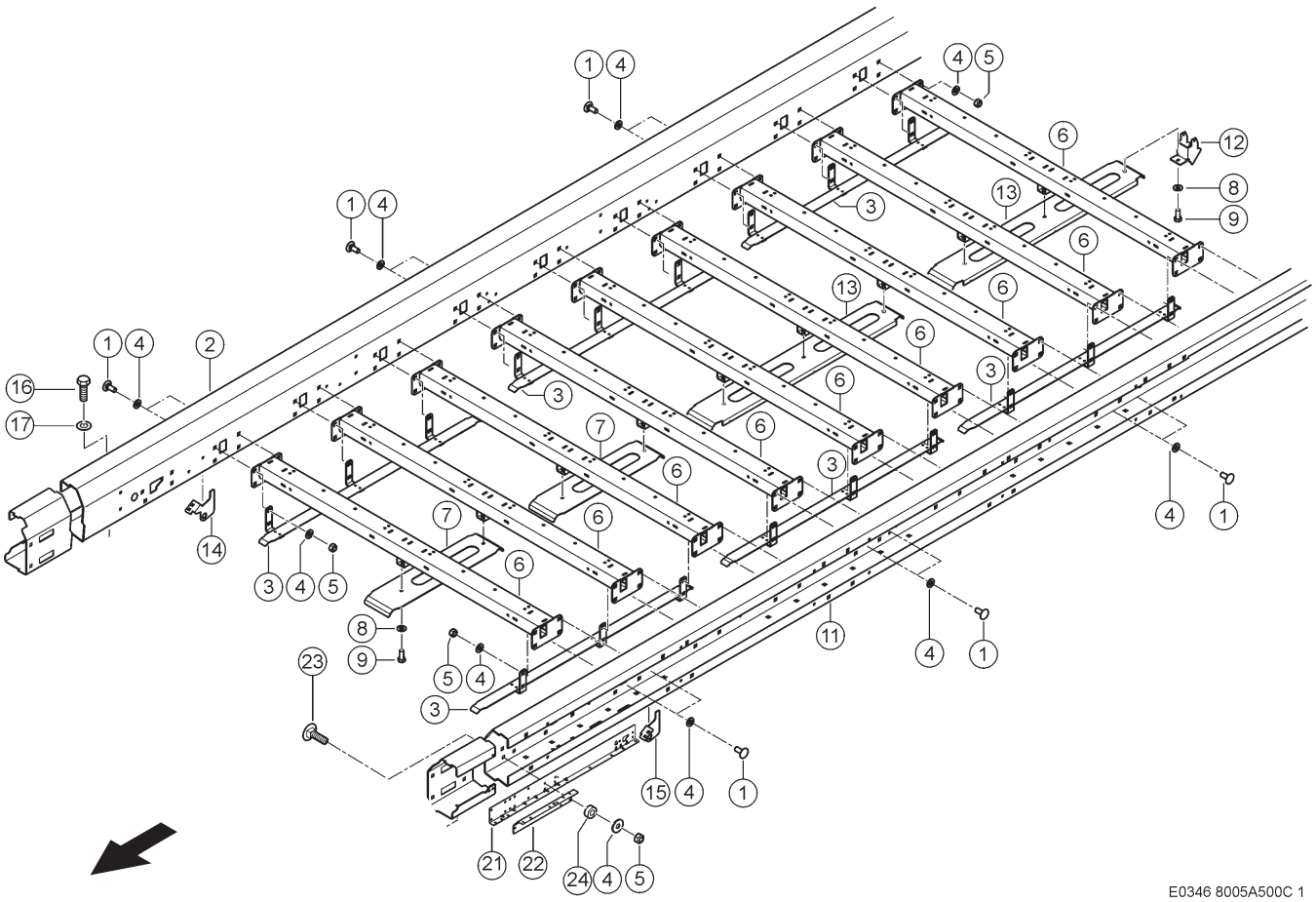

500 MITTELRAHMEN 1)
500 CENTRE FRAME 1)
500 CADRE CENTRAL 1)

Pos	Teilenummer	Bezeichnung	Abmessung	Description	Désignation	Menge	Bedingung
1	00 0215 814 0	FLACHRUNDSCHRAUBE	M16X40-F=7	COACH BOLT	VIS A TETE BOMBEE	76	
2	00 1392 044 7	LAENGSTRAEGER RE.		SUPPORT R.H.	SUPPORT LONGITUD.	1	
3	00 1399 833 0	AUFLAGE	4X220X1356	REST	APPUI	6	
4	00 0239 391 0	CONTACT-SCHEIBE	A16 -16,4X32X2, 8	CONTACT WASHER	RONDELLE CONTACT	86	
5	00 0238 047 0	SICHERUNGSMUTTER	M16	LOCK NUT	ÉCROU INDESSERRABLE	86	
6	00 1325 642 0	QUERTRAEGER		CROSS SUPPORT	SUPPORT TRANSV.	9	
7	00 1316 046 0	AUFLAGE	5X196X 831	REST	APPUI	3	
8	00 0239 388 0	CONTACT-SCHEIBE	A 10 -10, 2X22X1,6	CONTACT WASHER	RONDELLE CONTACT	36	
9	00 0237 383 0	SECHSKANTSCHRAUBE	M10X25	HEXAGON HEAD BOLT	VIS SIX PANS	23	
11	00 1392 043 7	LAENGSTRAEGER LI.		SUPPORT L.H.	SUPPORT LONGITUD.	1	
12	00 1322 524 0	ABSTREIFER	5X 161X 246	STRIPPER	RACLEUR	1	
13	00 1391 560 0	AUFLAGE	5X247X1401	REST	APPUI	1	
14	00 2669 166 0	BLECH RECHTS		PLATE R.H.	TOLE DROITE	1	
15	00 2669 178 0	BLECH LINKS		PLATE L.H.	TOLE GAUCHE	1	
16	00 0237 461 0	SECHSKANTSCHRAUBE	M12X30	HEXAGON HEAD BOLT	VIS SIX PANS	4	
23	00 0220 506 0	FLACHRUNDSCHRAUBE	M16X 60	COACH BOLT	VIS A TETE BOMBEE	20	
24	00 0499 458 0	BUCHSE	17X 35H9X 14	BUSHING	DOUILLE	20	

1) Ausrüstung

LW_B02_0730	CARGOS 8500
LW_B02_0660	CARGOS 9500

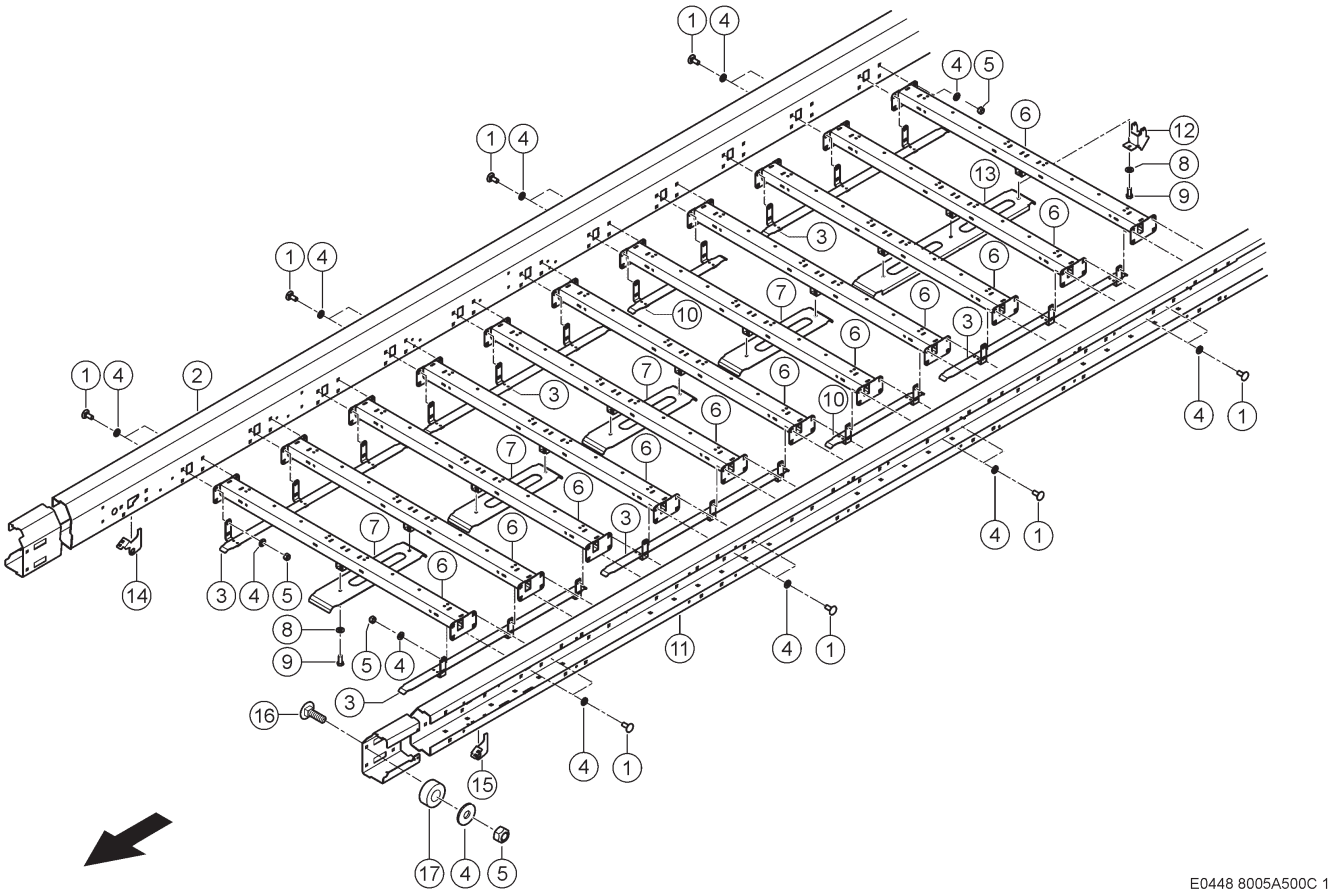

500 MITTELRAHMEN 1)
500 CENTRE FRAME 1)
500 CADRE CENTRAL 1)

Pos	Teilenummer	Bezeichnung	Abmessung	Description	Désignation	Menge	Bedingung
1	00 0215 814 0	FLACHRUNDSCHRAUBE	M16X40-F=7	COACH BOLT	VIS A TETE BOMBEE	102	
2	00 1392 280 2	LAENGSTRAEGER		SUPPORT	LONGERON GAUCHE	1	
3	00 1399 833 0	AUFLAGE	4X220X1356	REST	APPUI	6	
4	00 0239 391 0	CONTACT-SCHEIBE	A16 -16,4X32X2, 8	CONTACT WASHER	RONDELLE CONTACT	110	
5	00 0238 047 0	SICHERUNGSMUTTER	M16	LOCK NUT	ÉCROU INDESSERRABLE	110	
6	00 1325 642 1	QUERTRAEGER		CROSS SUPPORT	SUPPORT TRANSV.	11	
7	00 1316 046 0	AUFLAGE	5X196X 831	REST	APPUI	4	
8	00 0239 388 0	CONTACT-SCHEIBE	A 10 -10, 2X22X1,6	CONTACT WASHER	RONDELLE CONTACT	15	
9	00 0237 383 0	SECHSKANTSCHRAUBE	M10X25	HEXAGON HEAD BOLT	VIS SIX PANS	12	
10	00 1399 832 0	AUFLAGE	4X220X 786	REST	APPUI	2	
11	00 1392 281 2	LAENGSTRAEGER		SUPPORT	LONGERON GAUCHE	1	
12	00 1322 524 0	ABSTREIFER	5X 161X 246	STRIPPER	RACLEUR	1	
13	00 1391 560 0	AUFLAGE	5X247X1401	REST	APPUI	1	
14	00 2669 166 0	BLECH RECHTS		PLATE R.H.	TOLE DROITE	1	
15	00 2669 178 0	BLECH LINKS		PLATE L.H.	TOLE GAUCHE	1	
16	00 0220 506 0	FLACHRUNDSCHRAUBE	M16X 60	COACH BOLT	VIS A TETE BOMBEE	20	
17	00 0499 458 0	BUCHSE	17X 35H9X 14	BUSHING	DOUILLE	20	

1) Ausrüstung

LW_B02_0670 CARGOS 9600

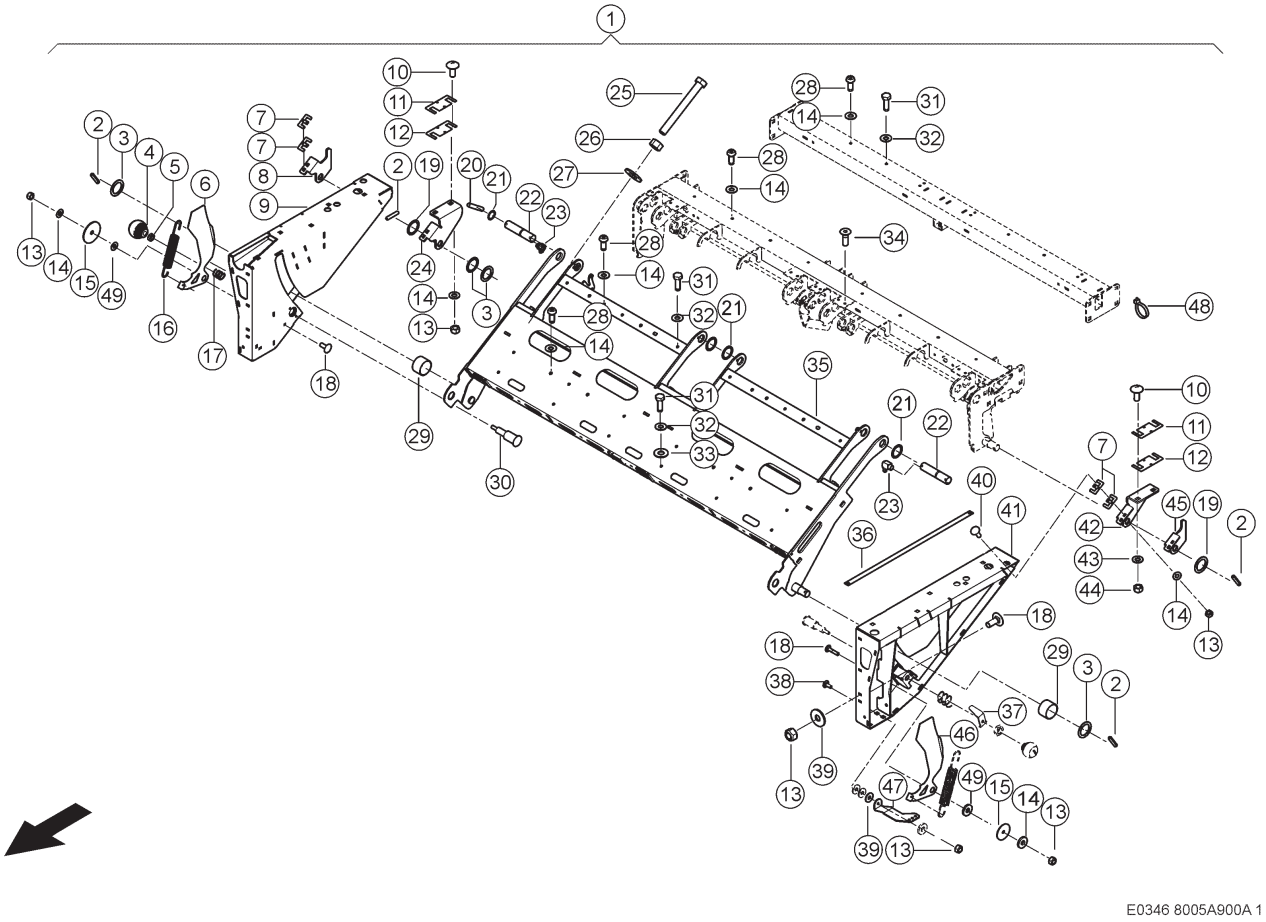

900 NACHRÜSTSATZ
900 RETROFIT KIT
900 COLLECTION D'ADAPTATION

Pos	Teilenummer	Bezeichnung	Abmessung	Description	Désignation	Menge	Bedingung
1	00 2678 434 1	NACHRÜSTSATZ	8000/9000 FSP	RETROFIT KIT	COLLECTION D'ADAPTATION	1	
2	00 0235 680 3	SPANNSTIFT	8 X 40	SPRING PIN	GOUPILLE SERRAGE	4	
3	00 0234 306 0	UNTERLEGSCHEIBE	30,5X42X2	WASHER	RONDELLE	10	
4	00 1320 710 1	KUGELKNOPF	D 50	BALL KNOB	POIGNEE SPHERIQUE	2	
5	00 0236 456 0	SECHSKANTMUTTER	M12-SW18	HEXAGONAL NUT	ECROU SIX PANS	2	
6	00 2665 139 0	WINKELBLECH		ANGLE PLATE	CORNIERE	1	
7	00 2690 130 0	PLATTE		PLATE	PLAQUE	4	
7	00 2690 022 0	PLATTE		PLATE	PLAQUE	2	
8	00 2677 697 1	BLECH RECHTS		PLATE R.H.	TOLE DROITE	1	
9	00 2658 331 1	SEITENWAND RE		SIDE WALL R.H.	PAROI LATERALE DR	1	
10	00 0215 814 0	FLACHRUNDSCHRAUBE	M16X40-F=7	COACH BOLT	VIS A TETE BOMBEE	14	
11	00 2690 129 0	PLATTE		PLATE	PLAQUE	2	
12	00 2689 993 0	PLATTE		PLATE	PLAQUE	2	
13	00 0237 947 0	SECHSKANTMUTTER	M10	HEXAGONAL NUT	ECROU SIX PANS	14	
14	00 0239 388 0	CONTACT-SCHEIBE	A 10 -10, 2X22X1,6	CONTACT WASHER	RONDELLE CONTACT	22	
15	00 0238 242 0	UNTERLEGSCHEIBE	10,5X60X3	WASHER	RONDELLE	2	
16	00 0960 317 1	ZUGFEDER	3,6 X 25 X207	TENSION SPRING	RESSORT TENDEUR	2	
17	00 0926 253 1	DRUCKFEDER	2,25X 34 X 52	COMPRESS.SPRING	RESSORT-COMPRES.	2	
18	00 0502 511 0	FLACHRUNDSCHRAUBE	M10X25X20-F=3	COACH BOLT	VIS A TETE BOMBEE	8	
19	00 0234 240 0	UNTERLEGSCHEIBE	30,5X42X1	WASHER	RONDELLE	4	
20	00 0235 681 2	SPANNSTIFT	8X50-N	SPRING PIN	GOUPILLE SERRAGE	6	
21	00 0234 431 0	PASSSCHEIBE	35X45X1	SHIM	RONDELLE-AJUSTAGE	10	
22	00 2669 445 0	BOLZEN		PIN	BOULON	2	
23	00 0244 948 0	SCHMIERNIPPEL	C M8X1	GREASE NIPPLE	GRAISSEUR	2	
24	00 2669 166 0	BLECH RECHTS		PLATE R.H.	TOLE DROITE	1	

900 NACHRÜSTSATZ
900 RETROFIT KIT
900 COLLECTION D'ADAPTATION

Pos	Teilenummer	Bezeichnung	Abmessung	Description	Désignation	Menge	Bedingung
25	00 0217 065 0	6KT-SCHRAUBE	M20X180	HEX.HEAD BOLT	BOULON A TETE HEX	4	
26	00 0237 521 0	6KT-MUTTER	M20	HEX.NUT	ECROU SIXPANS	4	
27	00 0212 191 0	CONTACT-SCHEIBE	A20 -20,5X40, 5X3,2	CONTACT WASHER	RONDELLE CONTACT	4	
28	00 0233 079 0	FLACHKOPFSCHRAUBE	M10X 25-MKL	FLAT HEAD BOLT	VIS	16	
29	00 2674 920 0	BUCHSE		BUSHING	DOUILLE	2	
30	00 2665 140 0	BOLZEN		PIN	BOULON	2	
31	00 0233 243 0	SECHSKANTSCHRAUBE	M08X25-MKL	HEXAGON HEAD BOLT	VIS SIX PANS	24	
32	00 0239 387 0	CONTACT-SCHEIBE	A8 -8,2X18X1,4	CONTACT WASHER	RONDELLE CONTACT	24	
33	00 0106 395 0	SCHEIBE	8,4	WASHER	RONDELLE	4	
34	00 0236 330 0	SENKSCHRAUBE	M 8X 25	COUNTERSUNK BOLT	VIS TETE FRAISEE	8	
35	00 2661 966 0	QUERTRAEGER		CROSS SUPPORT	SUPPORT TRANSV.	1	
36	00 2677 225 0	PLATTE		PLATE	PLAQUE	2	
37	00 2676 706 1	LASCHE		STRAP	PATTE	2	
38	00 0236 460 0	FLACHRUNDSCHRAUBE	M10X 50	COACH BOLT	VIS A TETE BOMBEE	1	
39	00 0239 394 1	CONTACT-SCHEIBE	B10 -10,2X27X2, 4	CONTACT WASHER	RONDELLE CONTACT	15	
40	00 0236 514 0	FLACHRUNDSCHRAUBE	M10X30	COACH BOLT	VIS A TETE BOMBEE	4	
41	00 2658 241 1	SEITENWAND LINKS		SIDE WALL L.H.	PAROI LATERALE GA	1	
42	00 2669 178 0	BLECH LINKS		PLATE L.H.	TOLE GAUCHE	1	
43	00 0239 391 0	CONTACT-SCHEIBE	A16 -16,4X32X2, 8	CONTACT WASHER	RONDELLE CONTACT	14	
44	00 0238 047 0	SICHERUNGSMUTTER	M16	LOCK NUT	ÉCROU INDESSERRABLE	14	
45	00 2677 696 1	BLECH LINKS		PLATE L.H.	TOLE GAUCHE	1	
46	00 2665 138 0	WINKELBLECH		ANGLE PLATE	CORNIERE	1	
47	00 1325 089 2	WINKEL	5X130X 213	ANGLE	ANGLE	1	
48	00 0237 871 0	KABELBINDER	4,8X188X1,3	CABLE TIE	SERRE-CÂBLE	3	
49	00 0234 364 0	UNTERLEGSCHEIBE	11X26X4	WASHER	RONDELLE	2	

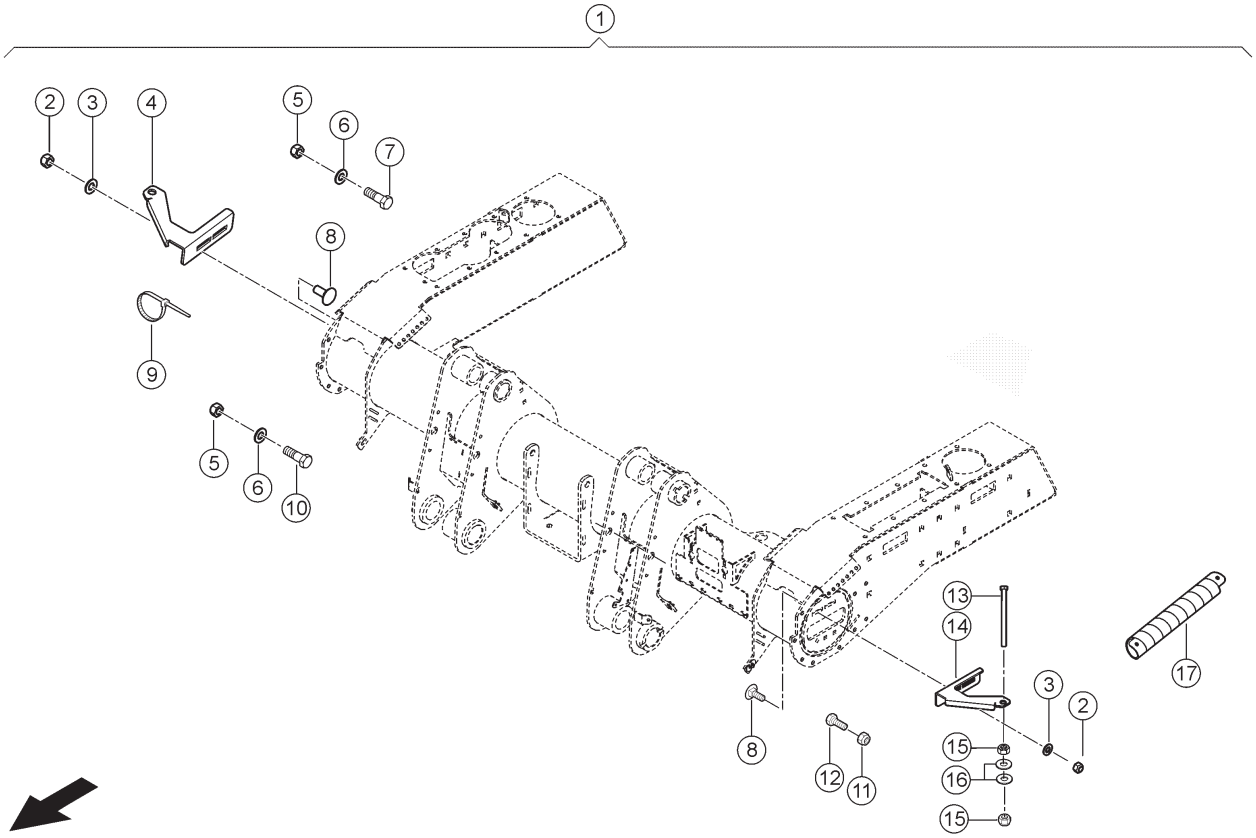

E0346 8005A900B 1

900 NACHRÜSTSATZ
900 RETROFIT KIT
900 COLLECTION D'ADAPTATION

Pos	Teilenummer	Bezeichnung	Abmessung	Description	Désignation	Menge	Bedingung
1	00 2675 653 1	NACHRÜSTSATZ	CARGOS 8000 / 9000	RETROFIT KIT	COLLECTION D'ADAPTATION	1	
2	00 0237 947 0	SECHSKANTMUTTER	M10	HEXAGONAL NUT	ECROU SIX PANS	10	
3	00 0239 388 0	CONTACT-SCHEIBE	A 10 -10, 2X22X1,6	CONTACT WASHER	RONDELLE CONTACT	10	
4	00 2632 791 1	BUEGEL RECHTS	5X179X 215	BRACKET R.H.	ETRIER DR.	1	
5	00 0233 323 0	SICHERUNGSMUTTER	M12	LOCK NUT	ÉCROU INDESSERRABLE	6	
6	00 0239 389 0	CONTACT-SCHEIBE	A12 -12,4X27X1, 8	CONTACT WASHER	RONDELLE CONTACT	6	
7	00 0233 893 0	SECHSKANTSCHRAUBE	M12X30-MKL	HEXAGON HEAD BOLT	VIS SIX PANS	4	
8	00 0502 511 0	FLACHRUNDSCHRAUBE	M10X25X20-F=3	COACH BOLT	VIS A TETE BOMBEE	10	
9	00 0237 871 0	KABELBINDER	4,8X188X1,3	CABLE TIE	SERRE-CÂBLE	8	
10	00 0211 057 1	SECHSKANTSCHRAUBE	M12X35-MKL	HEXAGON HEAD BOLT	VIS SIX PANS	2	
11	00 0236 172 0	SECHSKANTMUTTER	M12	HEXAGONAL NUT	ECROU SIX PANS	10	
12	00 0236 056 0	SECHSKANTSCHRAUBE	M12X25	HEXAGON HEAD BOLT	VIS SIX PANS	10	
13	00 0216 389 0	SECHSKANTSCHRAUBE	M16X200	HEXAGON HEAD BOLT	VIS SIX PANS	2	
14	00 2632 790 1	BUEGEL LINKS	5X179X 215	BRACKET L.H.	ETRIER GAU.	1	
15	00 0236 173 0	SECHSKANTMUTTER	M16	HEXAGONAL NUT	ECROU SIX PANS	4	
16	00 0239 391 0	CONTACT-SCHEIBE	A16 -16,4X32X2, 8	CONTACT WASHER	RONDELLE CONTACT	2	

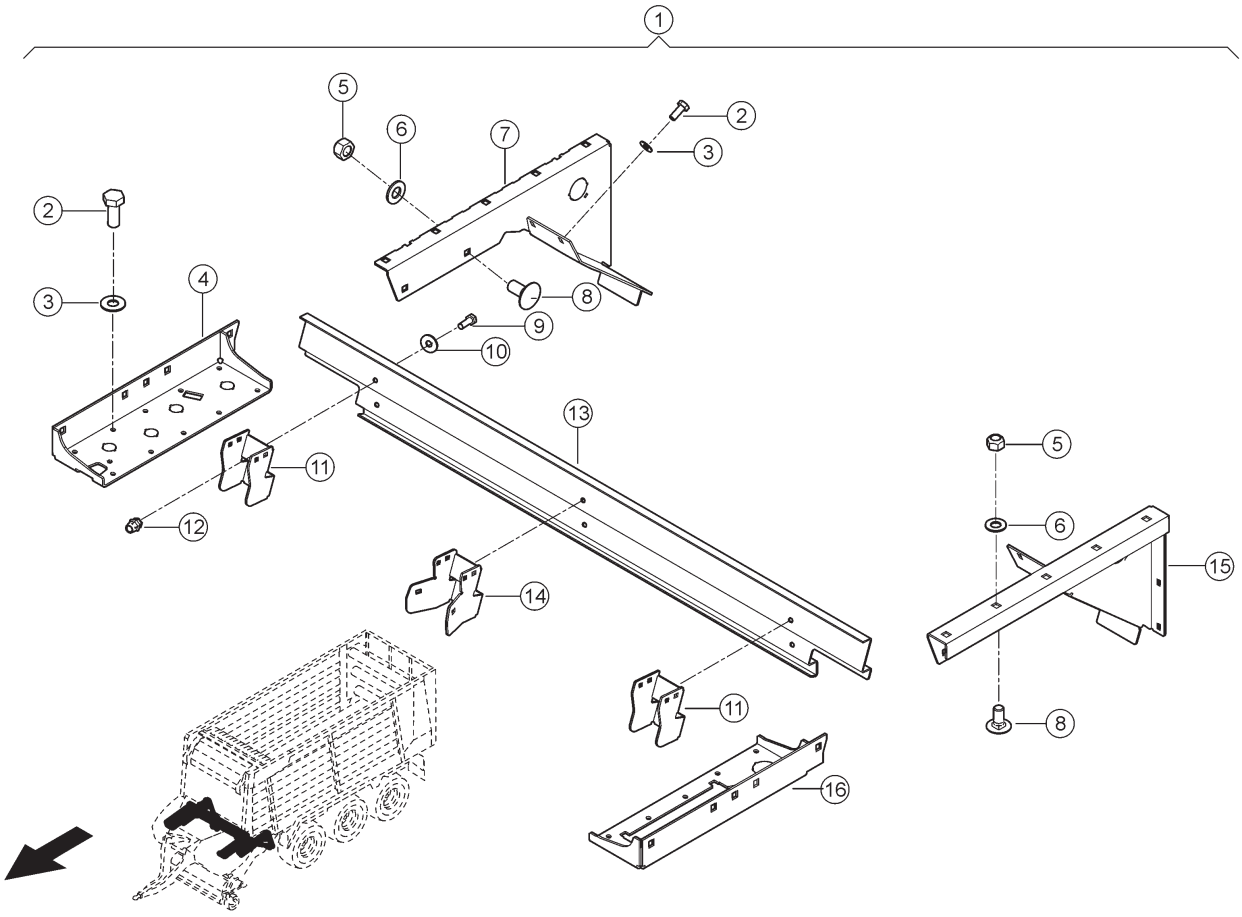

E0346 8005A900C 1

900 NACHRÜSTSATZ
900 RETROFIT KIT
900 COLLECTION D'ADAPTATION

Pos	Teilenummer	Bezeichnung	Abmessung	Description	Désignation	Menge	Bedingung
1	00 2625 767 0	RAHMEN	BEREIFUNG 26, 5"/30,5"	FRAME	CHASSIS	1	1)
2	00 0237 383 0	SECHSKANTSCHRAUBE	M10X25	HEXAGON HEAD BOLT	VIS SIX PANS	20	1)
3	00 0239 388 0	CONTACT-SCHEIBE	A 10 -10, 2X22X1,6	CONTACT WASHER	RONDELLE CONTACT	20	1)
4	00 1325 695 2	WINKEL RECHTS	6X267X 767 - RECHTS	ANGLE R.H.	ANGLE DROIT	1	1)
5	00 0238 047 0	SICHERUNGSMUTTER	M16	LOCK NUT	ÉCROU INDESSERRABLE	14	1)
6	00 0239 391 0	CONTACT-SCHEIBE	A16 -16,4X32X2, 8	CONTACT WASHER	RONDELLE CONTACT	14	1)
7	00 1392 293 3	WINKEL		ANGLE	ANGLE	1	1)
8	00 0212 575 0	FLACHRUNDSCHRAUBE	M16X 35-F=7	COACH BOLT	VIS A TETE BOMBEE	14	1)
9	00 0237 453 0	SECHSKANTSCHRAUBE	M10X30	HEXAGON HEAD BOLT	VIS SIX PANS	6	1)
10	00 0239 394 1	CONTACT-SCHEIBE	B10 -10,2X27X2, 4	CONTACT WASHER	RONDELLE CONTACT	6	1)
11	00 1391 704 0	U-BLECH	5X163X 308	U-PLATE	TOLE EN U	2	1)
12	00 0219 910 0	BLINDNIETMUTTER	M10-SW13-SEN KKOPF-OFFEN	BLIND RIVET.NUT	ECROU ENC.RIVER	6	1)
13	00 1325 822 0	BLECH		PLATE	TOLE	1	1)
14	00 1391 707 0	U-BLECH	5X176X 379	U-PLATE	TOLE EN U	1	1)
15	00 1392 355 2	WINKEL LI		ANGLE LH	ANGLE GA	1	1)
16	00 1391 227 3	WINKEL LI		ANGLE LH	ANGLE GA	1	1)

1) Ausrüstung

LW_F12_0040	Zusatzteile Rahmen für 26,5"/30,5" Bereifung

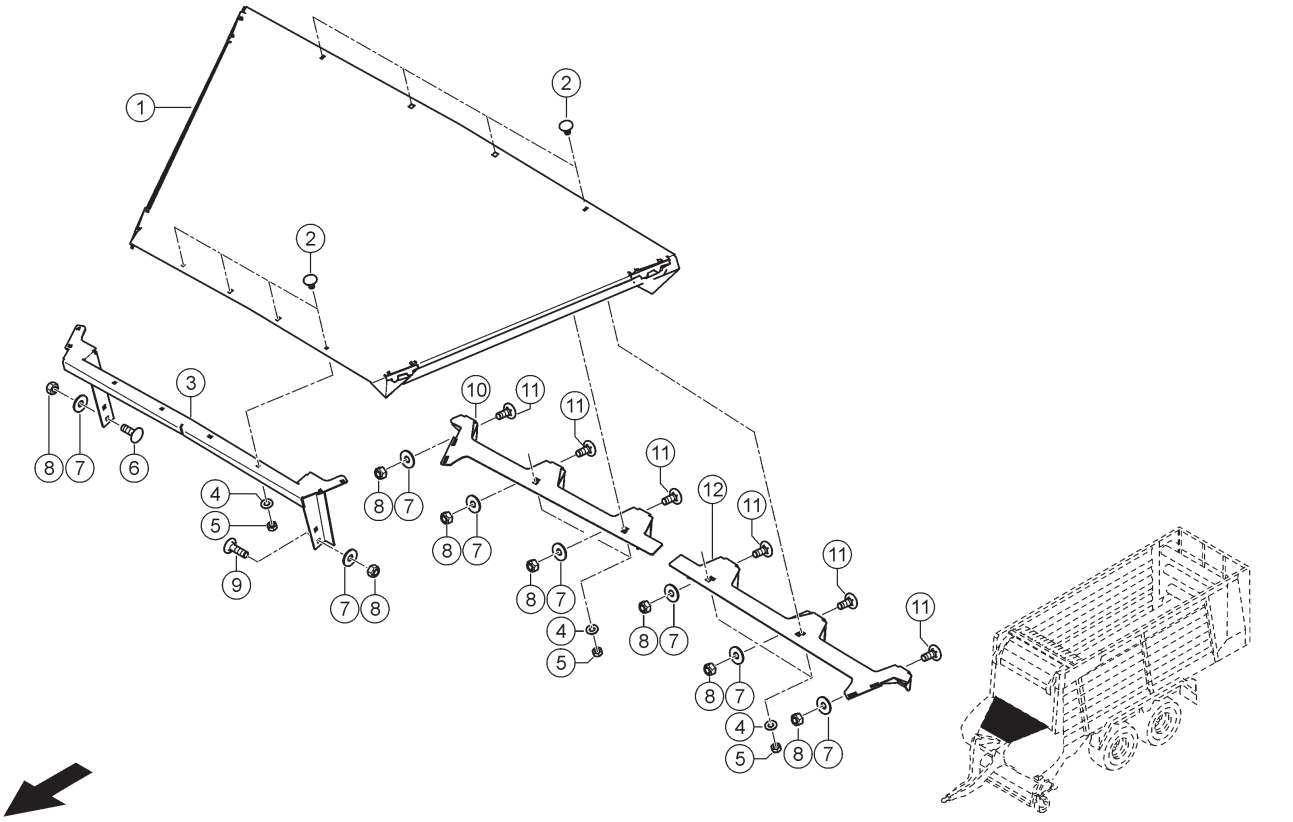

100 SCHUTZEINRICHTUNGEN 1)
100 SAFETY DEVICES 1)
100 DISPOSITIFS DE PROTECTION 1)

Pos	Teilenummer	Bezeichnung	Abmessung	Description	Désignation	Menge	Bedingung
1	00 1391 113 1	HAUBE	1,5X945X1960	HOOD	CAPOT	1	
2	00 0236 438 0	FLACHRUNDSCHRAUBE	M 8X 16X10	COACH BOLT	VIS A TETE BOMBEE	8	
3	00 1391 116 0	HALTER	4X184X1177	SUPPORT	SUPPORT	1	
4	00 0239 387 0	CONTACT-SCHEIBE	A8 -8,2X18X1,4	CONTACT WASHER	RONDELLE CONTACT	8	
5	00 0238 132 0	SICHERUNGSMUTTER	M8	LOCK NUT	ÉCROU INDESSERRABLE	8	
6	00 0236 514 0	FLACHRUNDSCHRAUBE	M10X30	COACH BOLT	VIS A TETE BOMBEE	2	
7	00 0239 394 1	CONTACT-SCHEIBE	B10 -10,2X27X2,4	CONTACT WASHER	RONDELLE CONTACT	10	
8	00 0237 947 0	SECHSKANTMUTTER	M10	HEXAGONAL NUT	ECROU SIX PANS	10	
9	00 0244 247 0	FLACHRUNDSCHRAUBE	M10X35	COACH BOLT	VIS A TETE BOMBEE	2	
10	00 1391 115 1	HALTER RECHTS	4X280X 975 - RECHTS	SUPPORT R.H.	SUPPORT DROITE	1	
11	00 0502 511 0	FLACHRUNDSCHRAUBE	M10X25X20-F=3	COACH BOLT	VIS A TETE BOMBEE	6	
12	00 1391 114 1	HALTER LINKS	4X280X 975 - LINKS	SUPPORT L.H.	SUPPORT GAUCHE	1	

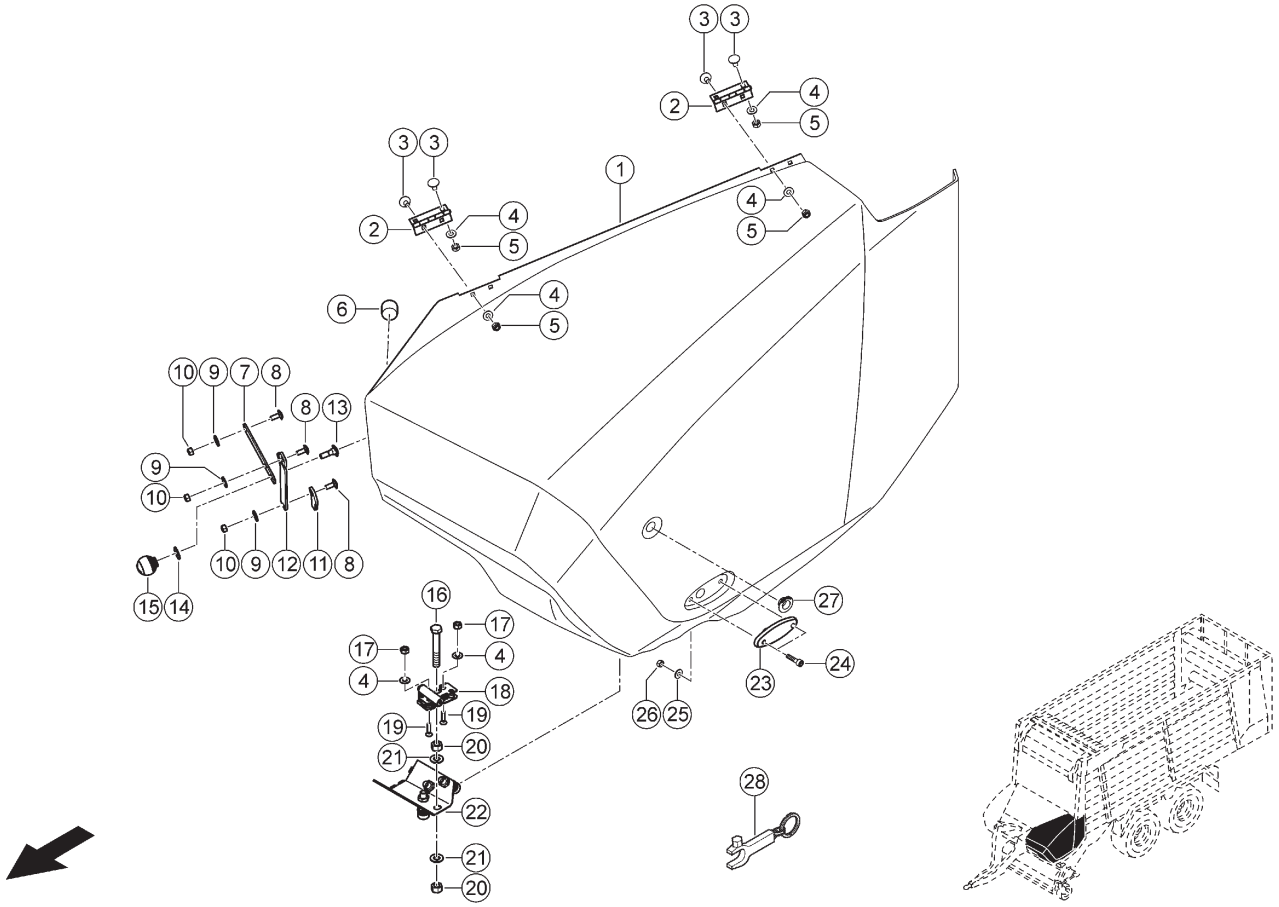

100 SCHUTZEINRICHTUNGEN 1)
100 SAFETY DEVICES 1)
100 DISPOSITIFS DE PROTECTION 1)

Pos	Teilenummer	Bezeichnung	Abmessung	Description	Désignation	Menge	Bedingung
1	00 1391 500 2	ABDECKUNG LI	LINKS	COVER L.H.	COUVERTURE GAU.	1	
2	00 0952 799 0	SCHARNIER	60X101X1,9	HINGE	CHARNIERE	2	
3	00 0236 438 0	FLACHRUNDSCHRAUBE	M 8X 16X10	COACH BOLT	VIS A TETE BOMBEE	8	
4	00 0239 387 0	CONTACT-SCHEIBE	A8 -8,2X18X1,4	CONTACT WASHER	RONDELLE CONTACT	10	
5	00 0238 132 0	SICHERUNGSMUTTER	M8	LOCK NUT	ÉCROU INDESSERRABLE	8	
6	00 0980 464 0	ANSCHLAGPUFFER	B40X35-M8X22,5	BUFFER BUMPER	BUTEE	1	
7	00 1391 247 3	BLECH	4X 30X 175	PLATE	TOLE	1	
8	00 0502 511 0	FLACHRUNDSCHRAUBE	M10X25X20-F=3	COACH BOLT	VIS A TETE BOMBEE	3	
9	00 0239 394 1	CONTACT-SCHEIBE	B10 -10,2X27X2, 4	CONTACT WASHER	RONDELLE CONTACT	3	
10	00 0237 947 0	SECHSKANTMUTTER	M10	HEXAGONAL NUT	ECROU SIX PANS	3	
11	00 1391 245 0	PLATTE	6X 30X 62	PLATE	PLAQUE	1	
12	00 1391 246 2	BLECH	5X 50X 331	PLATE	TOLE	1	
13	00 0238 998 0	FLACHRUNDSCHRAUBE	M12X40	COACH BOLT	VIS A TETE BOMBEE	1	
14	00 0239 395 1	CONTACT-SCHEIBE	B12 -12,4X32X2, 8	CONTACT WASHER	RONDELLE CONTACT	1	
15	00 1320 710 1	KUGELKNOPF	D 50	BALL KNOB	POIGNEE SPHERIQUE	1	
16	00 0216 389 0	SECHSKANTSCHRAUBE	M16X200	HEXAGON HEAD BOLT	VIS SIX PANS	1	
17	00 0236 170 0	SECHSKANTMUTTER	M8	HEXAGONAL NUT	ECROU SIX PANS	2	
18	00 0506 110 0	SCHLOSS		LOCK	VERROU	1	
19	00 0211 308 0	SENKSCHRAUBE	M8X 35	COUNTERSUNK BOLT	VIS TETE FRAISEE	2	
20	00 0236 173 0	SECHSKANTMUTTER	M16	HEXAGONAL NUT	ECROU SIX PANS	2	
21	00 0239 391 0	CONTACT-SCHEIBE	A16 -16,4X32X2, 8	CONTACT WASHER	RONDELLE CONTACT	2	
22	00 1391 243 2	HALTER LINKS	5X228X 240	SUPPORT L.H.	SUPPORT GAUCHE	1	
23	00 1322 948 0	UMRISSLEUCHTE		MARKER LAMP	FEUX DE'GEBARIT	1	
24	00 0013 720 0	ZYLINDERSCHR.M.IN-6KT	M5X20	HEX. SOCKET	VIS CYL.AV. 6 PANS CR.	2	
25	00 0217 014 0	CONTACT-SCHEIBE	A5 -5,1X12X1,1	CONTACT WASHER	RONDELLE CONTACT	2	
26	00 0233 599 0	SICHERUNGSMUTTER	M05	LOCK NUT	ÉCROU INDESSERRABLE	2	
27	00 0784 272 0	BUCHSE		BUSHING	DOUILLE	1	
28	00 0190 519 1	SCHLUESSEL	SW 13 / 8	SOCKET WRENCH	CLE FEMELLE A BEQUILLE	1	

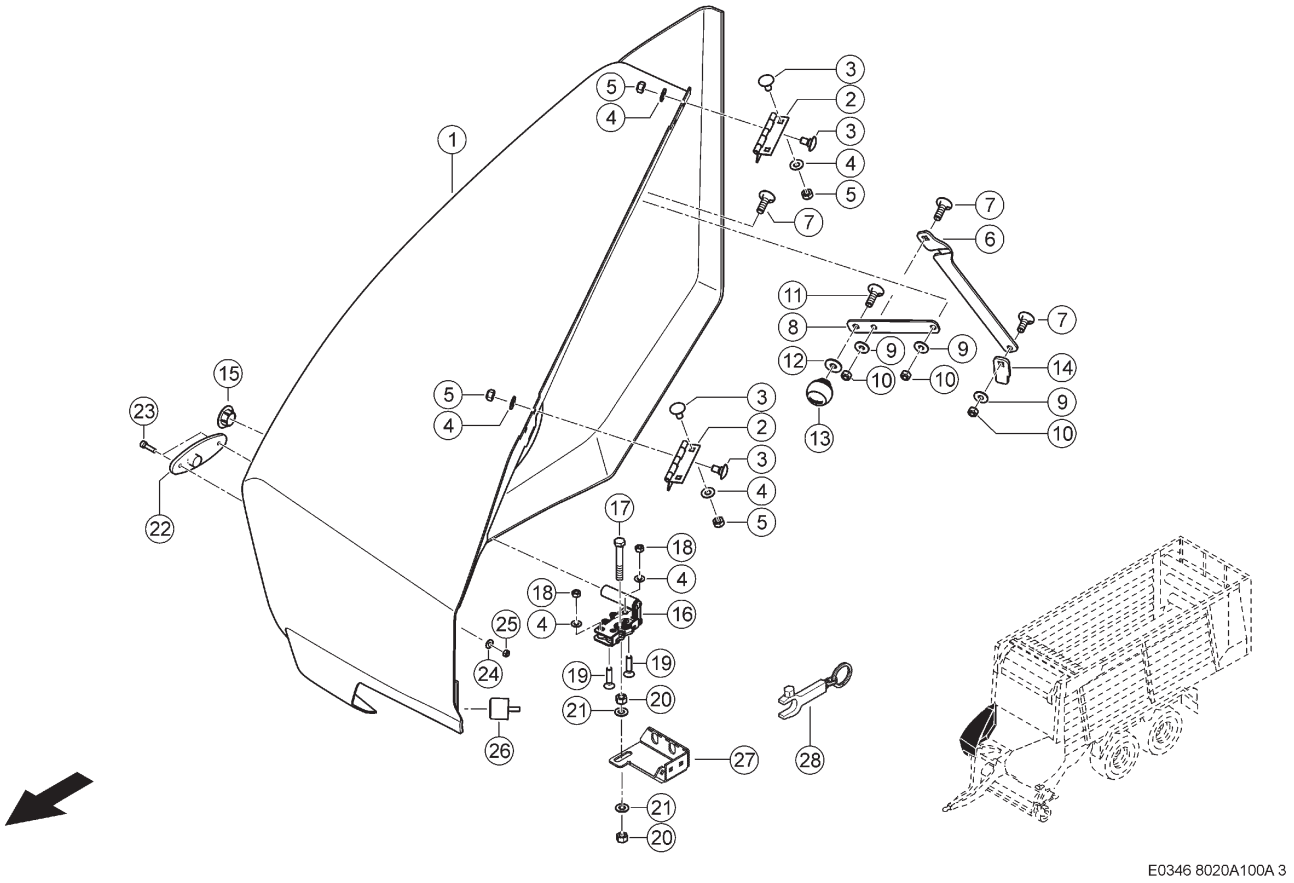

100 SCHUTZEINRICHTUNGEN 1)
100 SAFETY DEVICES 1)
100 DISPOSITIFS DE PROTECTION 1)

Pos	Teilenummer	Bezeichnung	Abmessung	Description	Désignation	Menge	Bedingung
1	00 1391 501 2	ABDECKUNG RE	RECHTS	COVER R.H.	COUVERTURE DR.	1	
2	00 0952 799 0	SCHARNIER	60X101X1,9	HINGE	CHARNIERE	2	
3	00 0236 438 0	FLACHRUNDSCHRAUBE	M 8X 16X10	COACH BOLT	VIS A TETE BOMBEE	8	
4	00 0239 387 0	CONTACT-SCHEIBE	A8 -8,2X18X1,4	CONTACT WASHER	RONDELLE CONTACT	10	
5	00 0238 132 0	SICHERUNGSMUTTER	M8	LOCK NUT	ÉCROU INDESSERRABLE	8	
6	00 1391 246 2	BLECH	5X 50X 331	PLATE	TOLE	1	
7	00 0502 511 0	FLACHRUNDSCHRAUBE	M10X25X20-F=3	COACH BOLT	VIS A TETE BOMBEE	3	
8	00 1391 247 2	BLECH	4X 30X 175	PLATE	TOLE	1	
9	00 0239 394 1	CONTACT-SCHEIBE	B10 -10,2X27X2,4	CONTACT WASHER	RONDELLE CONTACT	3	
10	00 0237 947 0	SECHSKANTMUTTER	M10	HEXAGONAL NUT	ECROU SIX PANS	3	
11	00 0238 998 0	FLACHRUNDSCHRAUBE	M12X40	COACH BOLT	VIS A TETE BOMBEE	1	
12	00 0239 395 1	CONTACT-SCHEIBE	B12 -12,4X32X2,8	CONTACT WASHER	RONDELLE CONTACT	1	
13	00 1320 710 1	KUGELKNOPF	D 50	BALL KNOB	POIGNEE SPHERIQUE	1	
14	00 1391 245 0	PLATTE	6X 30X 62	PLATE	PLAQUE	1	
15	00 0784 272 0	BUCHSE		BUSHING	DOUILLE	1	
16	00 0506 110 0	SCHLOSS		LOCK	VERROU	1	
17	00 0216 389 0	SECHSKANTSCHRAUBE	M16X200	HEXAGON HEAD BOLT	VIS SIX PANS	1	
18	00 0236 170 0	SECHSKANTMUTTER	M8	HEXAGONAL NUT	ECROU SIX PANS	2	
19	00 0211 308 0	SENKSCHRAUBE	M8X 35	COUNTERSUNK BOLT	VIS TETE FRAISEE	2	
20	00 0236 173 0	SECHSKANTMUTTER	M16	HEXAGONAL NUT	ECROU SIX PANS	2	
21	00 0239 391 0	CONTACT-SCHEIBE	A16 -16,4X32X2,8	CONTACT WASHER	RONDELLE CONTACT	2	
22	00 1322 948 0	UMRISSLEUCHTE		MARKER LAMP	FEUX DE'GEBARIT	1	
23	00 0013 720 0	ZYLINDERSCHR.M.IN-6KT	M5X20	HEX. SOCKET CHEESE-HEAD SCREW	VIS CYL.AV. 6 PANS CR.	2	
24	00 0217 014 0	CONTACT-SCHEIBE	A5 -5,1X12X1,1	CONTACT WASHER	RONDELLE CONTACT	2	
25	00 0233 599 0	SICHERUNGSMUTTER	M05	LOCK NUT	ÉCROU INDESSERRABLE	2	
26	00 0980 464 0	ANSCHLAGPUFFER	B40X35-M8X22,5	BUFFER BUMPER	BUTEE	1	
27	00 1391 244 3	HALTER RECHTS	5X200X 228	SUPPORT R.H.	SUPPORT DROITE	1	
28	00 0190 519 1	SCHLUESSEL	SW 13 / 8	SOCKET WRENCH	CLE FEMELLE A BEQUILLE	1	

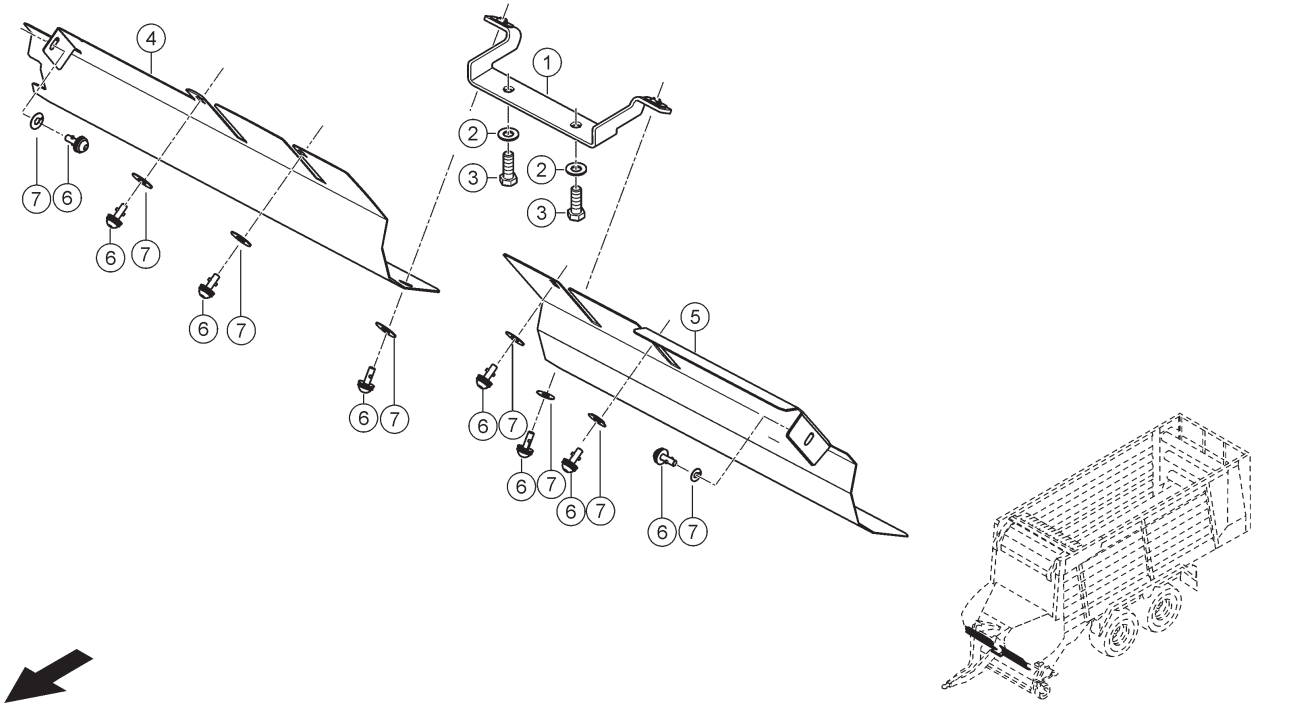

E0346 8020A100A 4

100 SCHUTZEINRICHTUNGEN 1)
100 SAFETY DEVICES 1)
100 DISPOSITIFS DE PROTECTION 1)

Pos	Teilenummer	Bezeichnung	Abmessung	Description	Désignation	Menge	Bedingung
1	00 1391 287 0	HALTER		SUPPORT	SUPPORT	1	
2	00 0239 391 0	CONTACT-SCHEIBE	A16 -16,4X32X2,8	CONTACT WASHER	RONDELLE CONTACT	2	
3	00 0238 952 0	SECHSKANTSCHRAUBE	M16X45-MKL	HEXAGON HEAD BOLT	VIS SIX PANS	2	
4	00 1391 279 1	ABDECKUNG RE	1,5X439X 785	COVER R.H.	COUVERTURE DR.	1	
5	00 1391 278 1	ABDECKUNG LI	1,5X474X 706	COVER L.H.	COUVERTURE GAU.	1	
6	00 0517 177 1	VERSCHLUSSZAPFEN	7,5-8,5KL-L; I-6KTSW8;K-S	LOCK TRUNNION	PIVOT-FERMETURE	8	
7	00 0601 243 0	HALTESCHEIBE	10,8X25X0,6	SUPPORTING WASHER	RONDELLE-RETENUE	16	

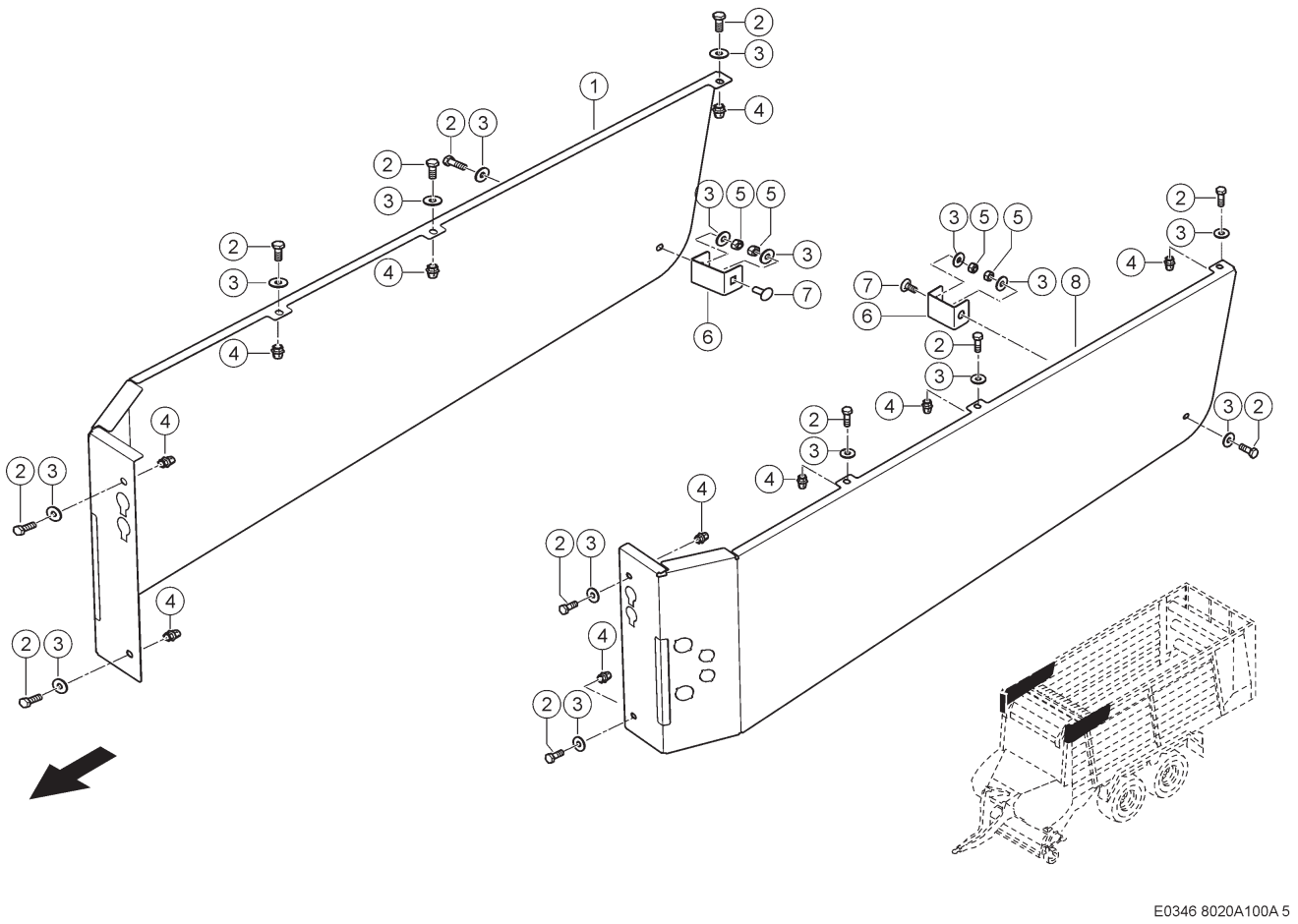

100 SCHUTZEINRICHTUNGEN 1)
100 SAFETY DEVICES 1)
100 DISPOSITIFS DE PROTECTION 1)

Pos	Teilenummer	Bezeichnung	Abmessung	Description	Désignation	Menge	Bedingung
1	00 1392 250 2	ABDECKUNG RE		COVER R.H.	COUVERTURE DR.	1	
2	00 0237 453 0	SECHSKANTSCHRAUBE	M10X30	HEXAGON HEAD BOLT	VIS SIX PANS	12	
3	00 0239 394 1	CONTACT-SCHEIBE	B10 -10,2X27X2, 4	CONTACT WASHER	RONDELLE CONTACT	16	
4	00 0219 910 0	BLINDNIETMUTTER	M10-SW13-SEN KKOPF-OFFEN	BLIND RIVET.NUT	ECROU ENC.RIVER	10	
5	00 0237 947 0	SECHSKANTMUTTER	M10	HEXAGONAL NUT	ECROU SIX PANS	4	
6	00 1392 251 0	PLATTE	2	PLATE	PLAQUE	2	
7	00 0502 511 0	FLACHRUNDSCHRAUBE	M10X25X20-F=3	COACH BOLT	VIS A TETE BOMBEE	2	
8	00 1392 249 2	ABDECKUNG LI		COVER L.H.	COUVERTURE GAU.	1	

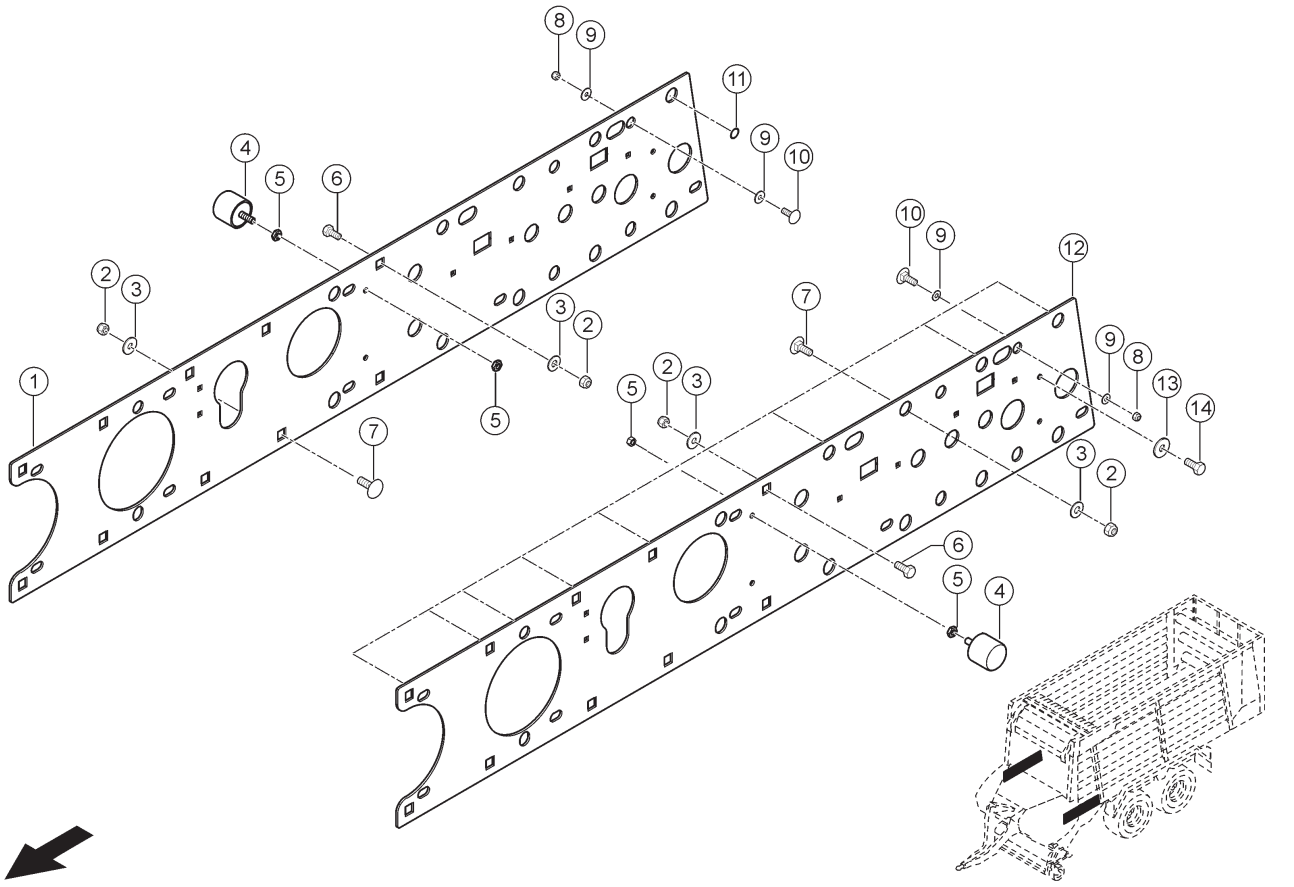

100 SCHUTZEINRICHTUNGEN 1)
100 SAFETY DEVICES 1)
100 DISPOSITIFS DE PROTECTION 1)

Pos	Teilenummer	Bezeichnung	Abmessung	Description	Désignation	Menge	Bedingung
1	00 1391 306 3	ABDECKUNG RECHTS		COVER R.H.	COUVERTURE DR.	1	
2	00 0238 047 0	SICHERUNGSMUTTER	M16	LOCK NUT	ÉCROU INDESSERRABLE	40	
3	00 0239 391 0	CONTACT-SCHEIBE	A16 -16,4X32X2,8	CONTACT WASHER	RONDELLE CONTACT	40	
4	00 0980 464 0	ANSCHLAGPUFFER	B40X35-M8X22,5	BUFFER BUMPER	BUTEE	2	
5	00 0237 928 0	SECHSKANTMUTTER	M 8	HEXAGONAL NUT	ECROU SIX PANS	4	
6	00 0236 230 0	SECHSKANTSCHRAUBE	M16X35	HEXAGON HEAD BOLT	VIS SIX PANS	4	
7	00 0212 575 0	FLACHRUNDSCHRAUBE	M16X 35-F=7	COACH BOLT	VIS A TETE BOMBEE	36	
8	00 0238 132 0	SICHERUNGSMUTTER	M8	LOCK NUT	ÉCROU INDESSERRABLE	2	
9	00 0239 387 0	CONTACT-SCHEIBE	A8 -8,2X18X1,4	CONTACT WASHER	RONDELLE CONTACT	4	
10	00 0234 953 0	FLACHRUNDSCHRAUBE	M8X20X13	COACH BOLT	VIS A TETE BOMBEE	2	
11	00 0233 084 0	O-RING	14X2-N	O-RING	JOINT TORIQUE	16	
12	00 1391 270 3	ABDECKUNG LINKS		COVER L.H.	COUVERTURE GA	1	
13	00 0239 393 1	CONTACT-SCHEIBE	B8 -8,2X22X1,9	CONTACT WASHER	RONDELLE CONTACT	2	
14	00 0233 259 0	SECHSKANTSCHRAUBE	M08X20-MKL	HEXAGON HEAD BOLT	VIS SIX PANS	2	

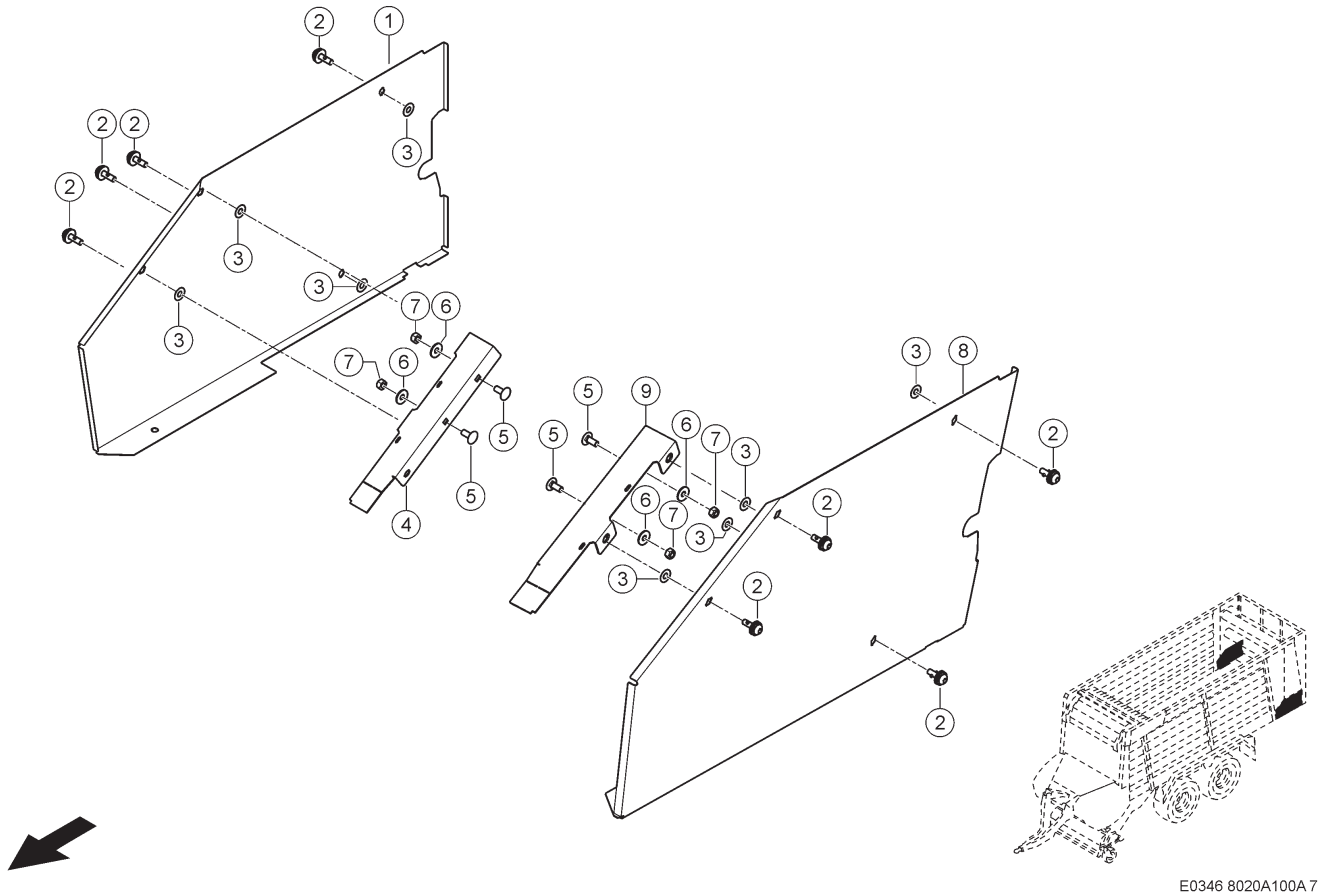

100 SCHUTZEINRICHTUNGEN 1)
100 SAFETY DEVICES 1)
100 DISPOSITIFS DE PROTECTION 1)

Pos	Teilenummer	Bezeichnung	Abmessung	Description	Désignation	Menge	Bedingung
1	00 1391 047 4	ABDECKUNG RECHTS	1,5X557X1021	COVER R.H.	COUVERTURE DR.	1	
2	00 0517 177 1	VERSCHLUSSZAPFEN	7,5-8,5KL-L; I-6KTSW8;K-S	LOCK TRUNNION	PIVOT-FERMETURE	8	
3	00 0601 243 0	HALTESCHEIBE	10,8X25X0,6	SUPPORTING WASHER	RONDELLE-RETENUE	28	
4	00 1391 044 2	HALTER RECHTS		SUPPORT R.H.	SUPPORT DROITE	1	
5	00 0502 511 0	FLACHRUNDSCHRAUBE	M10X25X20-F=3	COACH BOLT	VIS A TETE BOMBEE	4	
6	00 0239 394 1	CONTACT-SCHEIBE	B10 -10,2X27X2, 4	CONTACT WASHER	RONDELLE CONTACT	4	
7	00 0237 947 0	SECHSKANTMUTTER	M10	HEXAGONAL NUT	ECROU SIX PANS	4	
8	00 1392 242 3	ABDECKUNG LINKS	1,5X557X1021	COVER L.H.	COUVERTURE GA	1	
9	00 1392 243 1	HALTER LINKS		SUPPORT L.H.	SUPPORT GAUCHE	1	

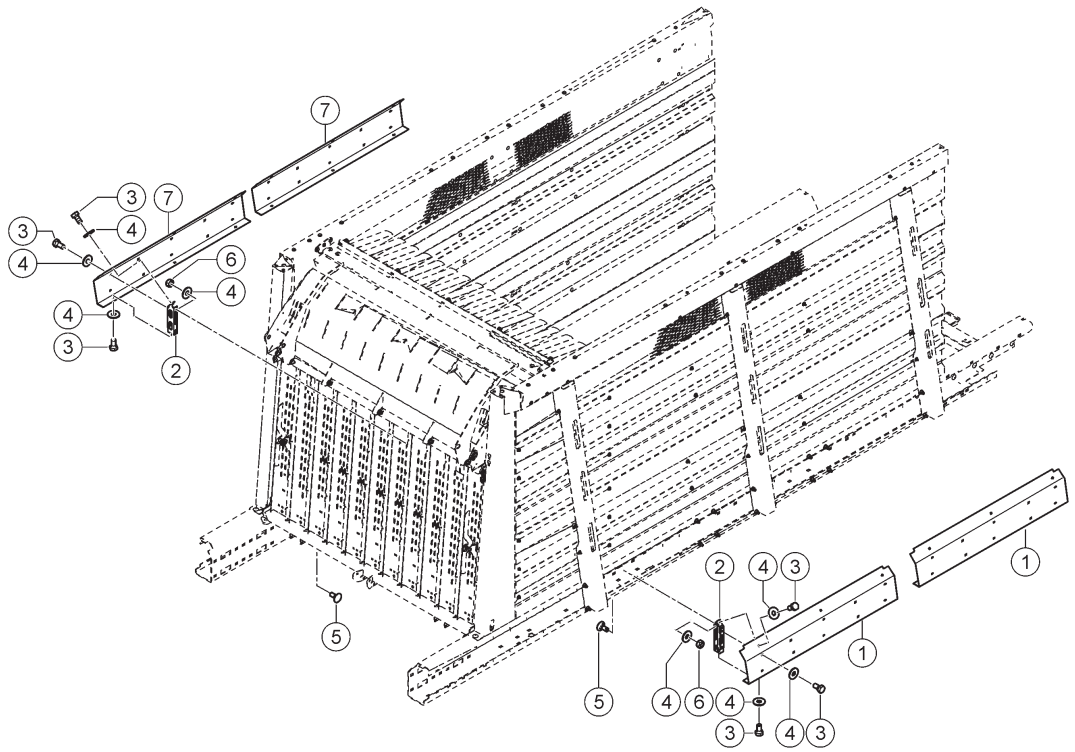

E0346 8020A100B 1

100 SCHUTZEINRICHTUNGEN 1)
100 SAFETY DEVICES 1)
100 DISPOSITIFS DE PROTECTION 1)

Pos	Teilenummer	Bezeichnung	Abmessung	Description	Désignation	Menge	Bedingung
1	00 1391 272 3	ABDECKUNG LINKS	1,5X403X1639	COVER L.H.	COUVERTURE GA	2	
2	00 1391 268 1	HALTER		SUPPORT	SUPPORT	12	
3	00 0237 439 0	SECHSKANTSCHRAUBE	M8X16	HEXAGON HEAD BOLT	VIS SIX PANS	48	
4	00 0239 393 1	CONTACT-SCHEIBE	B8 -8,2X22X1,9	CONTACT WASHER	RONDELLE CONTACT	72	
5	00 0234 953 0	FLACHRUNDSCHRAUBE	M8X20X13	COACH BOLT	VIS A TETE BOMBEE	24	
6	00 0238 132 0	SICHERUNGSMUTTER	M8	LOCK NUT	ÉCROU INDESSERRABLE	24	
7	00 1391 271 3	ABDECKUNG RECHTS	1,5X403X1639	COVER R.H.	COUVERTURE DR.	2	

1) Ausrüstung

LW_B02_0710 CARGOS 8300

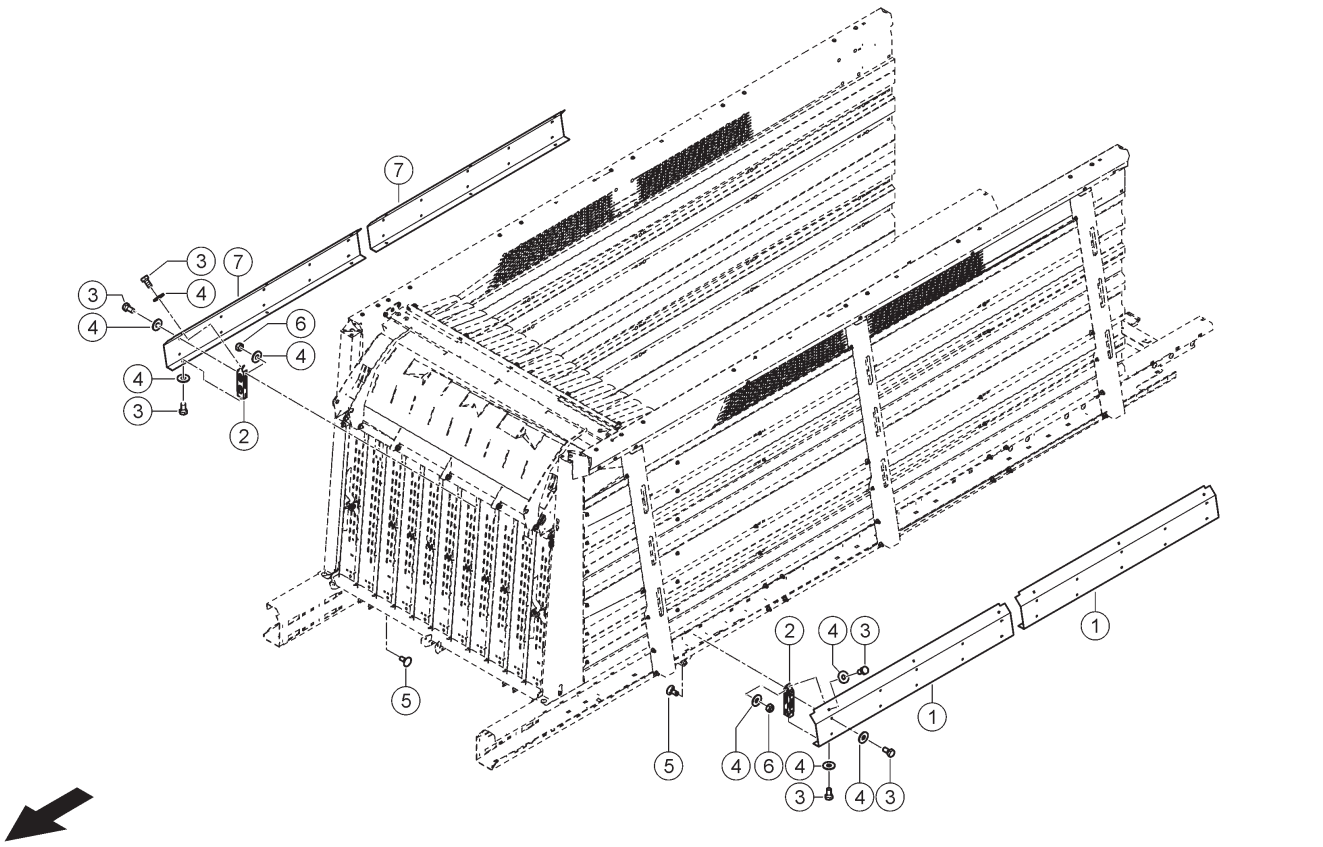

E0346 8020A100C 1

100 SCHUTZEINRICHTUNGEN 1)
100 SAFETY DEVICES 1)
100 DISPOSITIFS DE PROTECTION 1)

Pos	Teilenummer	Bezeichnung	Abmessung	Description	Désignation	Menge	Bedingung
1	00 1391 269 3	ABDECKUNG LINKS	1,5X403X2209	COVER L.H.	COUVERTURE GA	2	
2	00 1391 268 1	HALTER		SUPPORT	SUPPORT	12	
3	00 0237 439 0	SECHSKANTSCHRAUBE	M8X16	HEXAGON HEAD BOLT	VIS SIX PANS	48	
4	00 0239 393 1	CONTACT-SCHEIBE	B8 -8,2X22X1,9	CONTACT WASHER	RONDELLE CONTACT	72	
5	00 0234 953 0	FLACHRUNDSCHRAUBE	M8X20X13	COACH BOLT	VIS A TETE BOMBEE	24	
6	00 0238 132 0	SICHERUNGSMUTTER	M8	LOCK NUT	ÉCROU INDESSERRABLE	24	
7	00 1391 193 3	ABDECKUNG RECHTS	1,5X403X2209	COVER R.H.	COUVERTURE DR.	2	

1) Ausrüstung

LW_B02_0720 CARGOS 8400

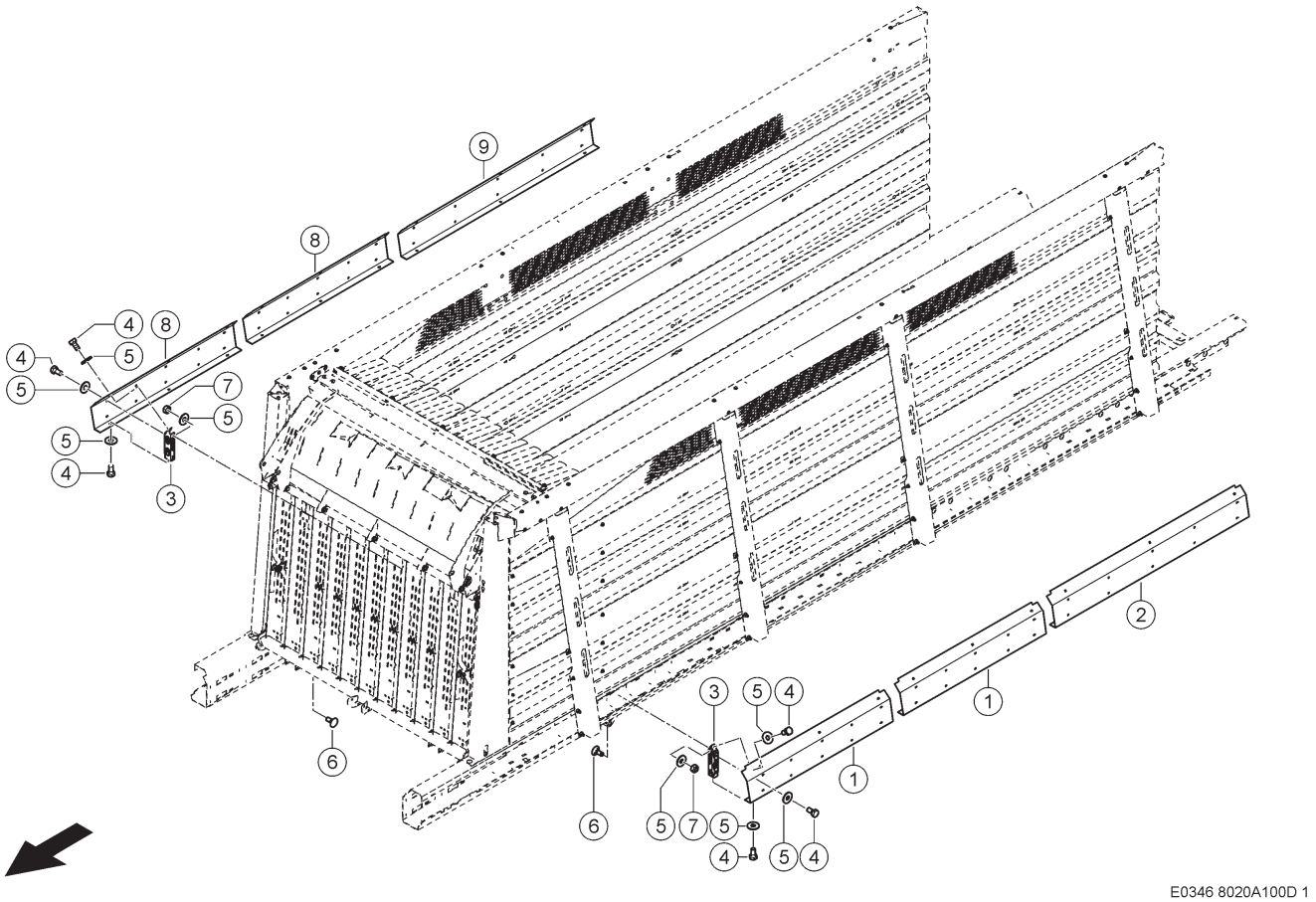

100 SCHUTZEINRICHTUNGEN 1)
100 SAFETY DEVICES 1)
100 DISPOSITIFS DE PROTECTION 1)

Pos	Teilenummer	Bezeichnung	Abmessung	Description	Désignation	Menge	Bedingung
1	00 1391 272 3	ABDECKUNG LINKS	1,5X403X1639	COVER L.H.	COUVERTURE GA	2	
2	00 1391 269 3	ABDECKUNG LINKS	1,5X403X2209	COVER L.H.	COUVERTURE GA	1	
3	00 1391 268 1	HALTER		SUPPORT	SUPPORT	18	
4	00 0237 439 0	SECHSKANTSCHRAUBE	M8X16	HEXAGON HEAD BOLT	VIS SIX PANS	72	
5	00 0239 393 1	CONTACT-SCHEIBE	B8 -8,2X22X1,9	CONTACT WASHER	RONDELLE CONTACT	108	
6	00 0234 953 0	FLACHRUNDSCHRAUBE	M8X20X13	COACH BOLT	VIS A TETE BOMBEE	36	
7	00 0238 132 0	SICHERUNGSMUTTER	M8	LOCK NUT	ÉCROU INDESSERRABLE	36	
8	00 1391 271 3	ABDECKUNG RECHTS	1,5X403X1639	COVER R.H.	COUVERTURE DR.	2	
9	00 1391 193 3	ABDECKUNG RECHTS	1,5X403X2209	COVER R.H.	COUVERTURE DR.	1	

1) Ausrüstung

LW_B02_0730	CARGOS 8500
LW_B02_0660	CARGOS 9500

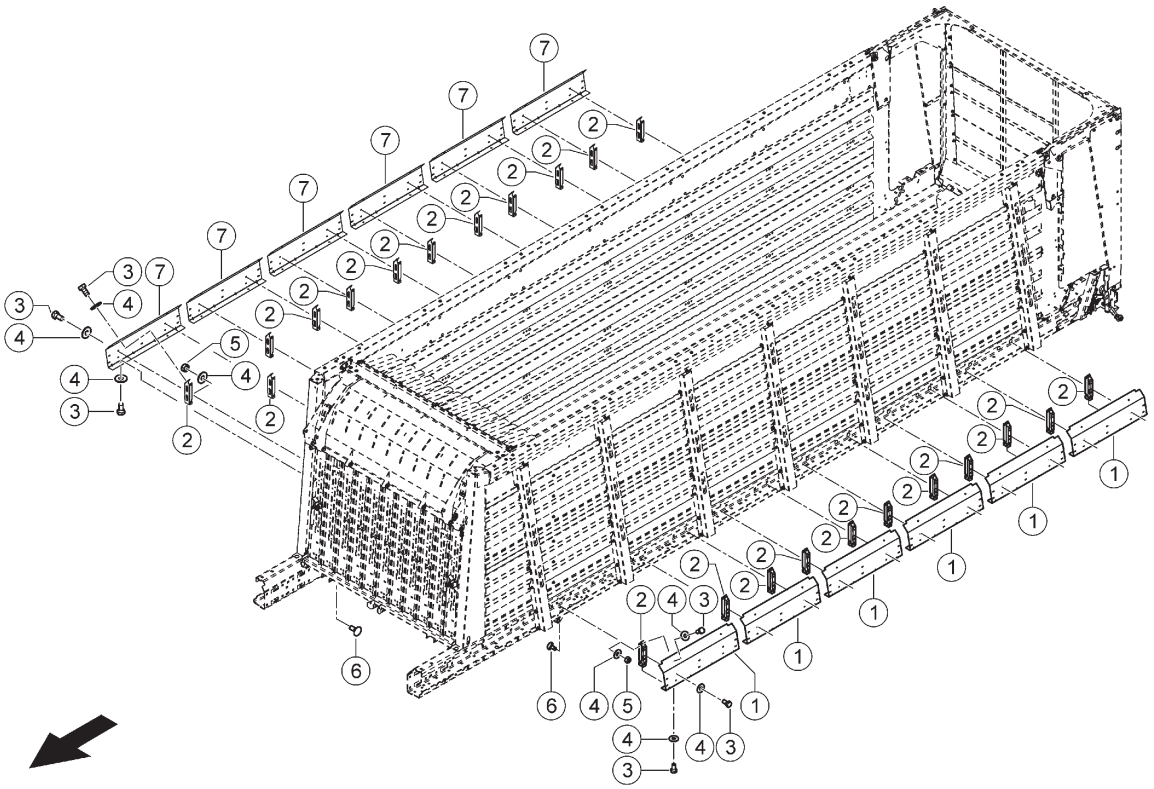

E0448 8020A100D 1

100 SCHUTZEINRICHTUNGEN 1)
100 SAFETY DEVICES 1)
100 DISPOSITIFS DE PROTECTION 1)

Pos	Teilenummer	Bezeichnung	Abmessung	Description	Désignation	Menge	Bedingung
1	00 1392 278 2	ABDECKUNG LINKS	1,5X403X1069	COVER L.H.	COUVERTURE GA	6	
2	00 1391 268 1	HALTER		SUPPORT	SUPPORT	24	
3	00 0237 439 0	SECHSKANTSCHRAUBE	M8X16	HEXAGON HEAD BOLT	VIS SIX PANS	92	
4	00 0239 393 1	CONTACT-SCHEIBE	B8 -8,2X22X1,9	CONTACT WASHER	RONDELLE CONTACT	140	
5	00 0238 132 0	SICHERUNGSMUTTER	M8	LOCK NUT	ÉCROU INDESSERRABLE	48	
6	00 0234 953 0	FLACHRUNDSCHRAUBE	M8X20X13	COACH BOLT	VIS A TETE BOMBEE	48	
7	00 1392 279 2	ABDECKUNG RECHTS	1,5X403X1069	COVER R.H.	COUVERTURE DR.	6	

1) Ausrüstung

LW_B02_0670 CARGOS 9600

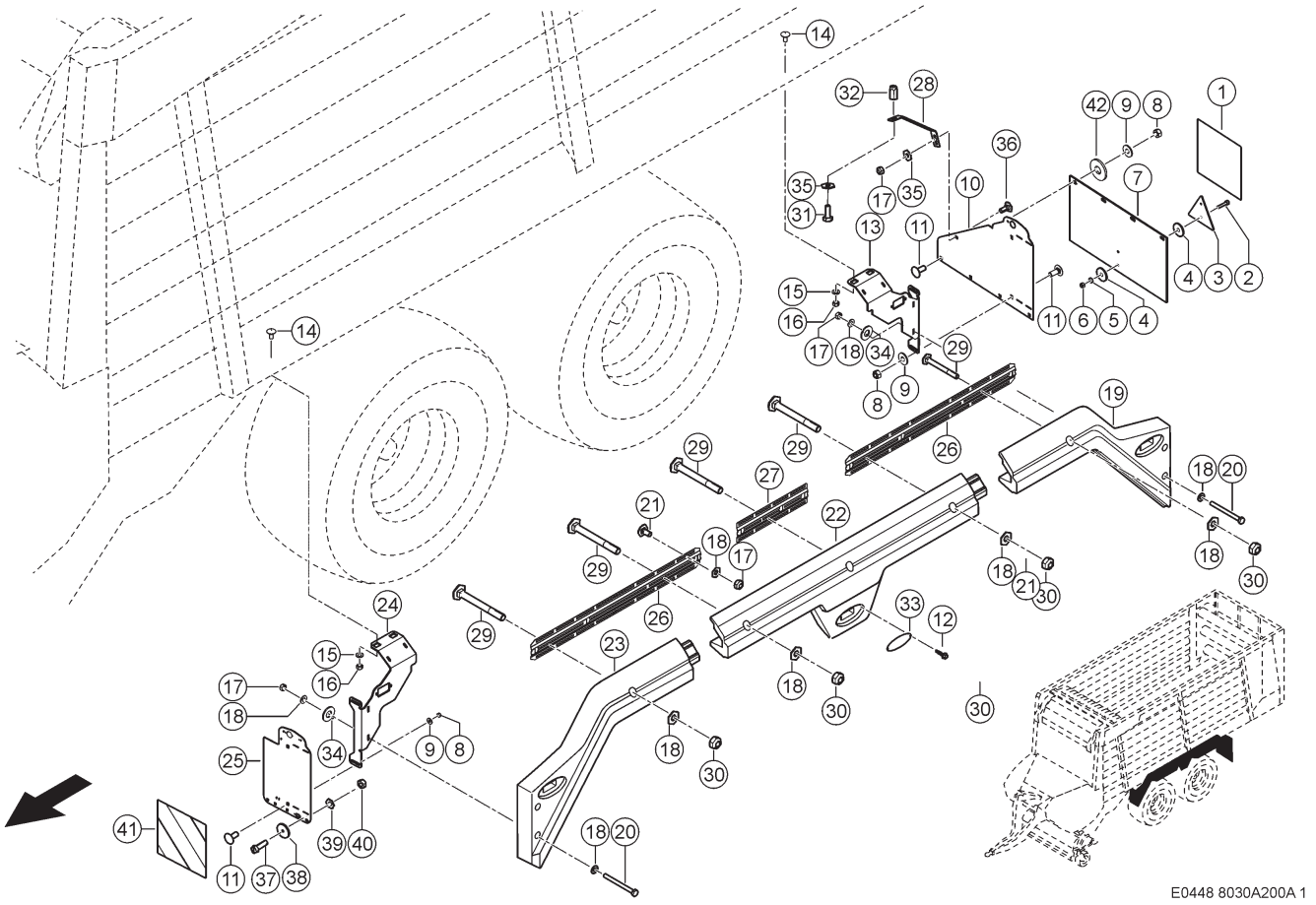

200 KOTFLÜGEL GEZOGENES FAHRZEUG 1)
200 TRAILED VEHICLE MUD GUARDS 1)
200 AILE SUR VÉHICULE TRAÎNÉ 1)

Pos	Teilenummer	Bezeichnung	Abmessung	Description	Désignation	Menge	Bedingung
1	00 1392 032 0	AUFKLEBER		STICKER	ETIQUETTE	1	
2	00 0216 297 0	ZYLINDERSCHRAUBE	M05X25	SOCKET HEAD SCREW	VIS CYLINDRIQUE	2	
3	00 0811 015 0	RUECKSTRAHLER		REAR REFLECTOR	CATAPHOTE	1	
4	00 0236 823 0	UNTERLEGSCHEIBE	6,5X30X3	WASHER	RONDELLE	4	
5	00 0215 031 0	FAECHERSCHEIBE	A 5,3	SERRATED L.WASHER	ROND. DENT. EVENT	2	
6	00 0233 599 0	SICHERUNGSMUTTER	M05	LOCK NUT	ÉCROU INDESSERRABLE	2	
7	00 1316 434 2	GUMMISTREIFEN		RUBBER STRIP	BANDE EN CAOUTCH.	1	
8	00 0237 947 0	SECHSKANTMUTTER	M10	HEXAGONAL NUT	ECROU SIX PANS	8	
9	00 0239 394 1	CONTACT-SCHEIBE	B10 -10,2X27X2,4	CONTACT WASHER	RONDELLE CONTACT	8	
10	00 1392 048 4	PLATTE		PLATE	PLAQUE	1	
11	00 0502 511 0	FLACHRUNDSCHRAUBE	M10X25X20-F=3	COACH BOLT	VIS A TETE BOMBEE	8	
12	00 0217 630 0	SECHSKANTBLECHSCHRAUBE	ST3,5 X 16 WITH DRILLING	HEXAGON SHEET METAL SCREW	VIS À TÔLE À TÊTE HEXAGONALE	6	
13	00 1392 142 5	HALTER	6X390X 589	SUPPORT	SUPPORT	1	
14	00 0212 575 0	FLACHRUNDSCHRAUBE	M16X 35-F=7	COACH BOLT	VIS A TETE BOMBEE	4	
15	00 0234 367 0	UNTERLEGSCHEIBE	17X42X4	WASHER	RONDELLE	4	
16	00 0238 047 0	SICHERUNGSMUTTER	M16	LOCK NUT	ÉCROU INDESSERRABLE	4	
17	00 0238 132 0	SICHERUNGSMUTTER	M8	LOCK NUT	ÉCROU INDESSERRABLE	11	
18	00 0239 387 0	CONTACT-SCHEIBE	A8 -8,2X18X1,4	CONTACT WASHER	RONDELLE CONTACT	19	
19	00 1392 016 2	KOTFLUEGEL		MUD GUARD	GARDE-BOUE	1	
20	00 0238 015 0	6KT-SCHRAUBE	M08X90	HEX.HEAD BOLT	BOULON A TETE HEX	4	
21	00 0216 021 0	FLACHRUNDSCHRAUBE	M 8X16X12-F=2	COACH BOLT	VIS A TETE BOMBEE	6	
22	00 1392 018 3	KOTFLUEGEL	ACHSABSTAND 1810	MUD GUARD	GARDE-BOUE	1	2)
22	00 1392 017 3	KOTFLUEGEL	ACHSABSTAND 1525	MUD GUARD	GARDE-BOUE	1	3)
23	00 1392 015 2	KOTFLUEGEL		MUD GUARD	GARDE-BOUE	1	

200 KOTFLÜGEL GEZOGENES FAHRZEUG 1)
200 TRAILED VEHICLE MUD GUARDS 1)
200 AILE SUR VÉHICULE TRAÎNÉ 1)

Pos	Teilenummer	Bezeichnung	Abmessung	Description	Désignation	Menge	Bedingung
24	00 1392 141 5	HALTER	6X390X 589	SUPPORT	SUPPORT	1	
25	00 1392 049 3	PLATTE		PLATE	PLAQUE	1	
26	00 1392 170 1	ADAPTER	2X105X1028	ADAPTER	ADAPTATEUR	2	
27	00 1392 171 1	ADAPTER	2X105X 428	ADAPTER	ADAPTATEUR	1	
28	00 1399 823 1	VERSTAERKUNG	3X 39X 261	REINFORCING PLATE	TÔLE DE RENFORCEMENT	1	
29	00 0235 365 1	FLACHRUNDSCHRAUBE	M 8X 75	COACH BOLT	VIS A TETE BOMBEE	5	
30	00 0236 170 0	SECHSKANTMUTTER	M8	HEXAGONAL NUT	ECROU SIX PANS	5	
31	00 0236 200 0	SECHSKANTSCHRAUBE	M8X20	HEXAGON HEAD BOLT	VIS SIX PANS	1	
32	00 0215 913 0	EINNIETMUTTER	M 8X20, 5-SW11-KL=3-5, 5	RIVETING NUT	ÉCROU À RIVER	1	
33	00 1392 479 0	PLATTE	1X 59X 152	PLATE	PLAQUE	3	
34	00 0233 177 0	SCHEIBE	11X40X4	WASHER	RONDELLE	4	
35	00 0239 393 1	CONTACT-SCHEIBE	B8 -8,2X22X1,9	CONTACT WASHER	RONDELLE CONTACT	2	
36	00 0234 953 0	FLACHRUNDSCHRAUBE	M8X20X13	COACH BOLT	VIS A TETE BOMBEE	1	
37	00 0242 044 0	ZYLINDERSCHRAUBE	M 5X16	SOCKET HEAD SCREW	VIS CYLINDRIQUE	1	
38	00 0212 231 0	RUECKSTRAHLER		REAR REFLECTOR	CATAPHOTE	1	
39	00 0217 014 0	CONTACT-SCHEIBE	A5 -5,1X12X1,1	CONTACT WASHER	RONDELLE CONTACT	1	
40	00 0233 599 0	SICHERUNGSMUTTER	M05	LOCK NUT	ÉCROU INDESSERRABLE	3	
41	00 1392 099 0	AUFKLEBER		STICKER	ETIQUETTE	1	
42	00 0233 325 0	UNTERLEGSCHEIBE	17X50X4	WASHER	RONDELLE	4	

1)	**Ausrüstung**		
		LW_N16_0030	Kotflügel schräg bei Außenbreite >2,55 m, Tandemachse 18 t
	Ausrüstung		
		LW_N16_0040	Kotflügel schräg bei Außenbreite >2,55 m, Tandemachse 20 t
2)	**Ausrüstung**		
		LW_N16_0040	Kotflügel schräg bei Außenbreite >2,55 m, Tandemachse 20 t
3)	**Ausrüstung**		
		LW_N16_0030	Kotflügel schräg bei Außenbreite >2,55 m, Tandemachse 18 t

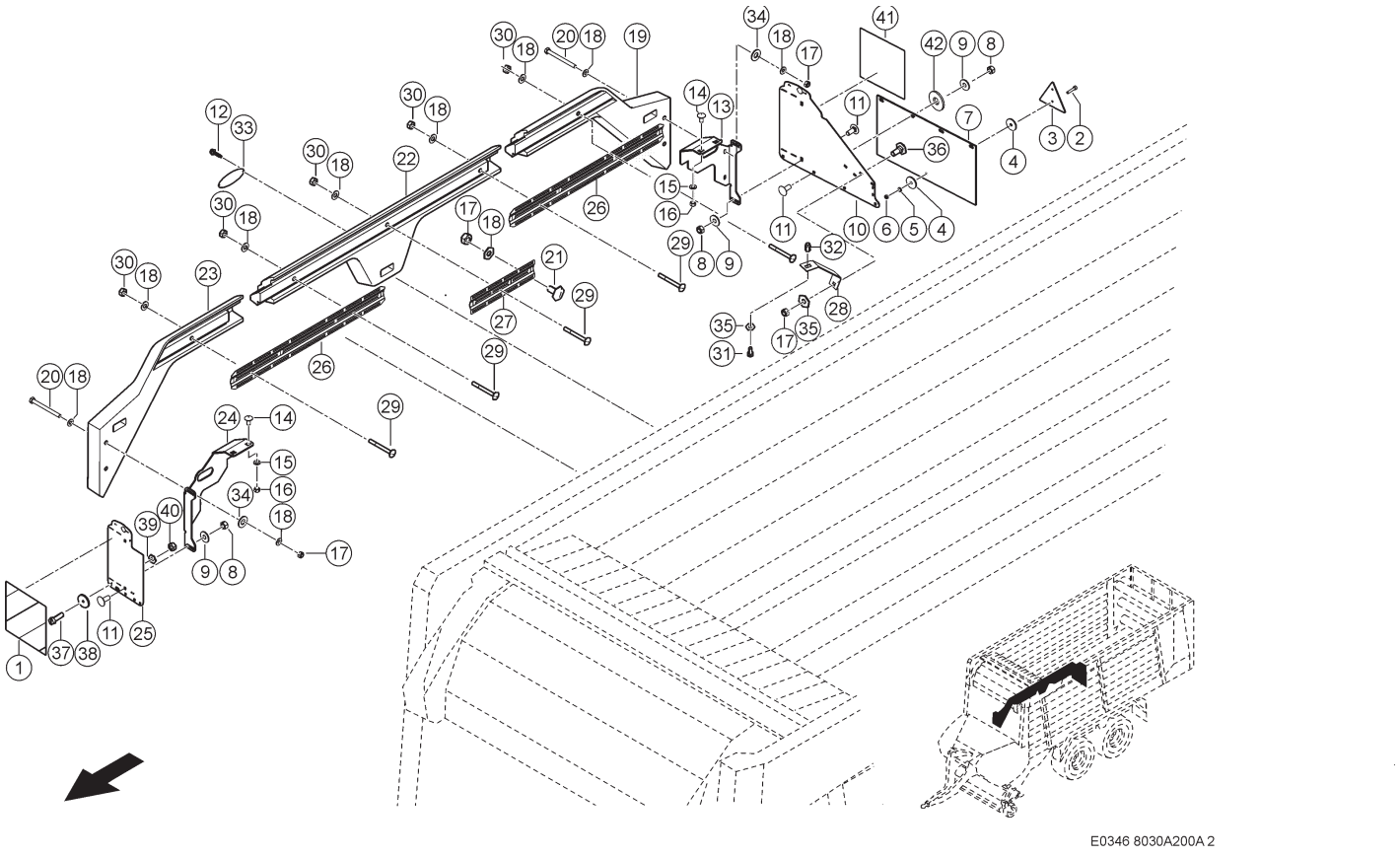

200 KOTFLÜGEL GEZOGENES FAHRZEUG 1)
200 TRAILED VEHICLE MUD GUARDS 1)
200 AILE SUR VÉHICULE TRAÎNÉ 1)

Pos	Teilenummer	Bezeichnung	Abmessung	Description	Désignation	Menge	Bedingung
1	00 1392 032 0	AUFKLEBER		STICKER	ETIQUETTE	1	
2	00 0216 297 0	ZYLINDERSCHRAUBE	M05X25	SOCKET HEAD SCREW	VIS CYLINDRIQUE	2	
3	00 0811 015 0	RUECKSTRAHLER		REAR REFLECTOR	CATAPHOTE	1	
4	00 0236 823 0	UNTERLEGSCHEIBE	6,5X30X3	WASHER	RONDELLE	4	
5	00 0215 031 0	FAECHERSCHEIBE	A 5,3	SERRATED L.WASHER	ROND. DENT. EVENT	2	
6	00 0233 599 0	SICHERUNGSMUTTER	M05	LOCK NUT	ÉCROU INDESSERRABLE	2	
7	00 1316 434 2	GUMMISTREIFEN		RUBBER STRIP	BANDE EN CAOUTCH.	1	
8	00 0237 947 0	SECHSKANTMUTTER	M10	HEXAGONAL NUT	ECROU SIX PANS	8	
9	00 0239 394 1	CONTACT-SCHEIBE	B10 -10,2X27X2,4	CONTACT WASHER	RONDELLE CONTACT	8	
10	00 1392 048 4	PLATTE		PLATE	PLAQUE	1	
11	00 0502 511 0	FLACHRUNDSCHRAUBE	M10X25X20-F=3	COACH BOLT	VIS A TETE BOMBEE	8	
12	00 0217 630 0	SECHSKANTBLECHSCHRAUBE	ST3,5 X 16 WITH DRILLING	HEXAGON SHEET METAL SCREW	VIS À TÔLE À TÊTE HEXAGONALE	6	
13	00 1392 141 5	HALTER	6X390X 589	SUPPORT	SUPPORT	1	
14	00 0212 575 0	FLACHRUNDSCHRAUBE	M16X 35-F=7	COACH BOLT	VIS A TETE BOMBEE	4	
15	00 0234 367 0	UNTERLEGSCHEIBE	17X42X4	WASHER	RONDELLE	4	
16	00 0238 047 0	SICHERUNGSMUTTER	M16	LOCK NUT	ÉCROU INDESSERRABLE	4	
17	00 0238 132 0	SICHERUNGSMUTTER	M8	LOCK NUT	ÉCROU INDESSERRABLE	11	
18	00 0239 387 0	CONTACT-SCHEIBE	A8 -8,2X18X1,4	CONTACT WASHER	RONDELLE CONTACT	19	
19	00 1392 015 2	KOTFLUEGEL		MUD GUARD	GARDE-BOUE	1	
20	00 0238 015 0	6KT-SCHRAUBE	M08X90	HEX.HEAD BOLT	BOULON A TETE HEX	4	
21	00 0216 021 0	FLACHRUNDSCHRAUBE	M 8X16X12-F=2	COACH BOLT	VIS A TETE BOMBEE	6	
22	00 1392 018 3	KOTFLUEGEL	ACHSABSTAND 1810	MUD GUARD	GARDE-BOUE	1	2)
22	00 1392 017 3	KOTFLUEGEL	ACHSABSTAND 1525	MUD GUARD	GARDE-BOUE	1	3)
23	00 1392 016 2	KOTFLUEGEL		MUD GUARD	GARDE-BOUE	1	
24	00 1392 142 5	HALTER	6X390X 589	SUPPORT	SUPPORT	1	
25	00 1392 049 3	PLATTE		PLATE	PLAQUE	1	

200 KOTFLÜGEL GEZOGENES FAHRZEUG 1)
200 TRAILED VEHICLE MUD GUARDS 1)
200 AILE SUR VÉHICULE TRAÎNÉ 1)

Pos	Teilenummer	Bezeichnung	Abmessung	Description	Désignation	Menge	Bedingung
26	00 1392 170 1	ADAPTER	2X105X1028	ADAPTER	ADAPTATEUR	2	
27	00 1392 171 1	ADAPTER	2X105X 428	ADAPTER	ADAPTATEUR	1	
28	00 1399 823 1	VERSTAERKUNG	3X 39X 261	REINFORCING PLATE	TÔLE DE RENFORCEMENT	1	
29	00 0235 365 1	FLACHRUNDSCHRAUBE	M 8X 75	COACH BOLT	VIS A TETE BOMBEE	5	
30	00 0236 170 0	SECHSKANTMUTTER	M8	HEXAGONAL NUT	ECROU SIX PANS	5	
31	00 0236 200 0	SECHSKANTSCHRAUBE	M8X20	HEXAGON HEAD BOLT	VIS SIX PANS	1	
32	00 0215 913 0	EINNIETMUTTER	M 8X20, 5-SW11-KL=3-5, 5	RIVETING NUT	ÉCROU À RIVER	1	
33	00 1392 479 0	PLATTE	1X 59X 152	PLATE	PLAQUE	3	
34	00 0233 177 0	SCHEIBE	11X40X4	WASHER	RONDELLE	4	
35	00 0239 393 1	CONTACT-SCHEIBE	B8 -8,2X22X1,9	CONTACT WASHER	RONDELLE CONTACT	2	
36	00 0234 953 0	FLACHRUNDSCHRAUBE	M8X20X13	COACH BOLT	VIS A TETE BOMBEE	1	
37	00 0242 044 0	ZYLINDERSCHRAUBE	M 5X16	SOCKET HEAD SCREW	VIS CYLINDRIQUE	1	
38	00 0212 231 0	RUECKSTRAHLER		REAR REFLECTOR	CATAPHOTE	1	
39	00 0217 014 0	CONTACT-SCHEIBE	A5 -5,1X12X1,1	CONTACT WASHER	RONDELLE CONTACT	1	
40	00 0233 599 0	SICHERUNGSMUTTER	M05	LOCK NUT	ÉCROU INDESSERRABLE	3	
41	00 1392 099 0	AUFKLEBER		STICKER	ETIQUETTE	1	
42	00 0233 325 0	UNTERLEGSCHEIBE	17X50X4	WASHER	RONDELLE	4	

1)	**Ausrüstung**		
		LW_N16_0030	Kotflügel schräg bei Außenbreite >2,55 m, Tandemachse 18 t
	Ausrüstung		
		LW_N16_0040	Kotflügel schräg bei Außenbreite >2,55 m, Tandemachse 20 t
2)	**Ausrüstung**		
		LW_N16_0040	Kotflügel schräg bei Außenbreite >2,55 m, Tandemachse 20 t
3)	**Ausrüstung**		
		LW_N16_0030	Kotflügel schräg bei Außenbreite >2,55 m, Tandemachse 18 t

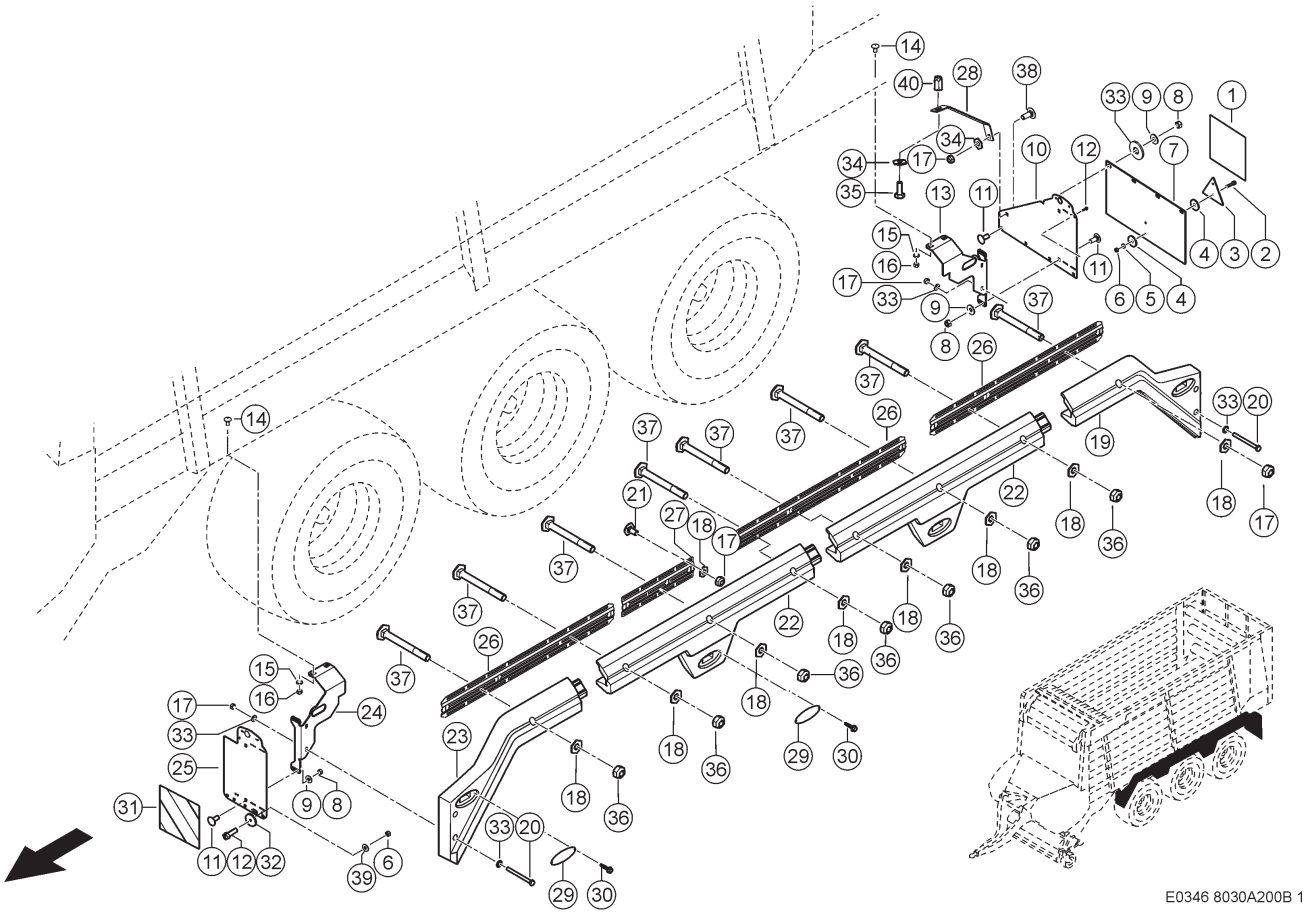

200 KOTFLÜGEL GEZOGENES FAHRZEUG 1)
200 TRAILED VEHICLE MUD GUARDS 1)
200 AILE SUR VÉHICULE TRAÎNÉ 1)

Pos	Teilenummer	Bezeichnung	Abmessung	Description	Désignation	Menge	Bedingung
1	00 1392 032 0	AUFKLEBER		STICKER	ETIQUETTE	1	
2	00 0216 297 0	ZYLINDERSCHRAUBE	M05X25	SOCKET HEAD SCREW	VIS CYLINDRIQUE	2	
3	00 0811 015 0	RUECKSTRAHLER		REAR REFLECTOR	CATAPHOTE	1	
4	00 0236 823 0	UNTERLEGSCHEIBE	6,5X30X3	WASHER	RONDELLE	4	
5	00 0215 031 0	FAECHERSCHEIBE	A 5,3	SERRATED L.WASHER	ROND. DENT. EVENT	2	
6	00 0233 599 0	SICHERUNGSMUTTER	M05	LOCK NUT	ÉCROU INDESSERRABLE	3	
7	00 1316 434 2	GUMMISTREIFEN		RUBBER STRIP	BANDE EN CAOUTCH.	1	
8	00 0237 947 0	SECHSKANTMUTTER	M10	HEXAGONAL NUT	ECROU SIX PANS	8	
9	00 0239 394 1	CONTACT-SCHEIBE	B10 -10,2X27X2,4	CONTACT WASHER	RONDELLE CONTACT	8	
10	00 1392 048 4	PLATTE		PLATE	PLAQUE	1	
11	00 0502 511 0	FLACHRUNDSCHRAUBE	M10X25X20-F=3	COACH BOLT	VIS A TETE BOMBEE	8	
12	00 0242 044 0	ZYLINDERSCHRAUBE	M 5X16	SOCKET HEAD SCREW	VIS CYLINDRIQUE	1	
13	00 1392 142 5	HALTER	6X390X 589	SUPPORT	SUPPORT	1	
14	00 0212 575 0	FLACHRUNDSCHRAUBE	M16X 35-F=7	COACH BOLT	VIS A TETE BOMBEE	4	
15	00 0234 367 0	UNTERLEGSCHEIBE	17X42X4	WASHER	RONDELLE	4	
16	00 0238 047 0	SICHERUNGSMUTTER	M16	LOCK NUT	ÉCROU INDESSERRABLE	4	
17	00 0238 132 0	SICHERUNGSMUTTER	M8	LOCK NUT	ÉCROU INDESSERRABLE	13	
18	00 0239 387 0	CONTACT-SCHEIBE	A8 -8,2X18X1,4	CONTACT WASHER	RONDELLE CONTACT	24	
19	00 1392 016 2	KOTFLUEGEL		MUD GUARD	GARDE-BOUE	1	
20	00 0238 015 0	6KT-SCHRAUBE	M08X90	HEX.HEAD BOLT	BOULON A TETE HEX	4	
21	00 0216 021 0	FLACHRUNDSCHRAUBE	M 8X16X12-F=2	COACH BOLT	VIS A TETE BOMBEE	8	
22	00 1392 017 3	KOTFLUEGEL	ACHSABSTAND 1525	MUD GUARD	GARDE-BOUE	2	2)
22	00 1392 018 3	KOTFLUEGEL	ACHSABSTAND 1810	MUD GUARD	GARDE-BOUE	2	3)
23	00 1392 015 2	KOTFLUEGEL		MUD GUARD	GARDE-BOUE	1	

200 KOTFLÜGEL GEZOGENES FAHRZEUG 1)
200 TRAILED VEHICLE MUD GUARDS 1)
200 AILE SUR VÉHICULE TRAÎNÉ 1)

Pos	Teilenummer	Bezeichnung	Abmessung	Description	Désignation	Menge	Bedingung
24	00 1392 141 5	HALTER	6X390X 589	SUPPORT	SUPPORT	1	
25	00 1392 049 3	PLATTE		PLATE	PLAQUE	1	
26	00 1392 170 1	ADAPTER	2X105X1028	ADAPTER	ADAPTATEUR	3	2)
26	00 1392 170 1	ADAPTER	2X105X1028	ADAPTER	ADAPTATEUR	4	3)
27	00 1392 171 1	ADAPTER	2X105X 428	ADAPTER	ADAPTATEUR	1	2)
28	00 1399 823 1	VERSTAERKUNG	3X 39X 261	REINFORCING PLATE	TÔLE DE RENFORCEMENT	1	
29	00 1392 479 0	PLATTE	1X 59X 152	PLATE	PLAQUE	4	
30	00 0217 630 0	SECHSKANTBLECHSCHRAUBE	ST3,5 X 16 WITH DRILLING	HEXAGON SHEET METAL SCREW	VIS À TÔLE À TÊTE HEXAGONALE	8	
31	00 1392 099 0	AUFKLEBER		STICKER	ETIQUETTE	1	
32	00 0212 231 0	RUECKSTRAHLER		REAR REFLECTOR	CATAPHOTE	1	
33	00 0233 177 0	SCHEIBE	11X40X4	WASHER	RONDELLE	8	
34	00 0239 393 1	CONTACT-SCHEIBE	B8 -8,2X22X1,9	CONTACT WASHER	RONDELLE CONTACT	4	
35	00 0236 200 0	SECHSKANTSCHRAUBE	M8X20	HEXAGON HEAD BOLT	VIS SIX PANS	1	
36	00 0236 170 0	SECHSKANTMUTTER	M8	HEXAGONAL NUT	ECROU SIX PANS	8	
37	00 0235 365 1	FLACHRUNDSCHRAUBE	M 8X 75	COACH BOLT	VIS A TETE BOMBEE	8	
38	00 0234 953 0	FLACHRUNDSCHRAUBE	M8X20X13	COACH BOLT	VIS A TETE BOMBEE	1	
39	00 0217 014 0	CONTACT-SCHEIBE	A5 -5,1X12X1,1	CONTACT WASHER	RONDELLE CONTACT	1	
40	00 0215 913 0	EINNIETMUTTER	M 8X20, 5-SW11-KL=3-5, 5	RIVETING NUT	ÉCROU À RIVER	1	

1)	**Ausrüstung**		
		LW_N16_0070	Kotflügel schräg bei Außenbreite >2,55 m, Tridemachse 27 t
		LW_N16_0080	Kotflügel schräg bei Außenbreite >2,55 m, Tridemachse 30 t
2)	**Ausrüstung**		
		LW_N16_0070	Kotflügel schräg bei Außenbreite >2,55 m, Tridemachse 27 t
3)	**Ausrüstung**		
		LW_N16_0080	Kotflügel schräg bei Außenbreite >2,55 m, Tridemachse 30 t

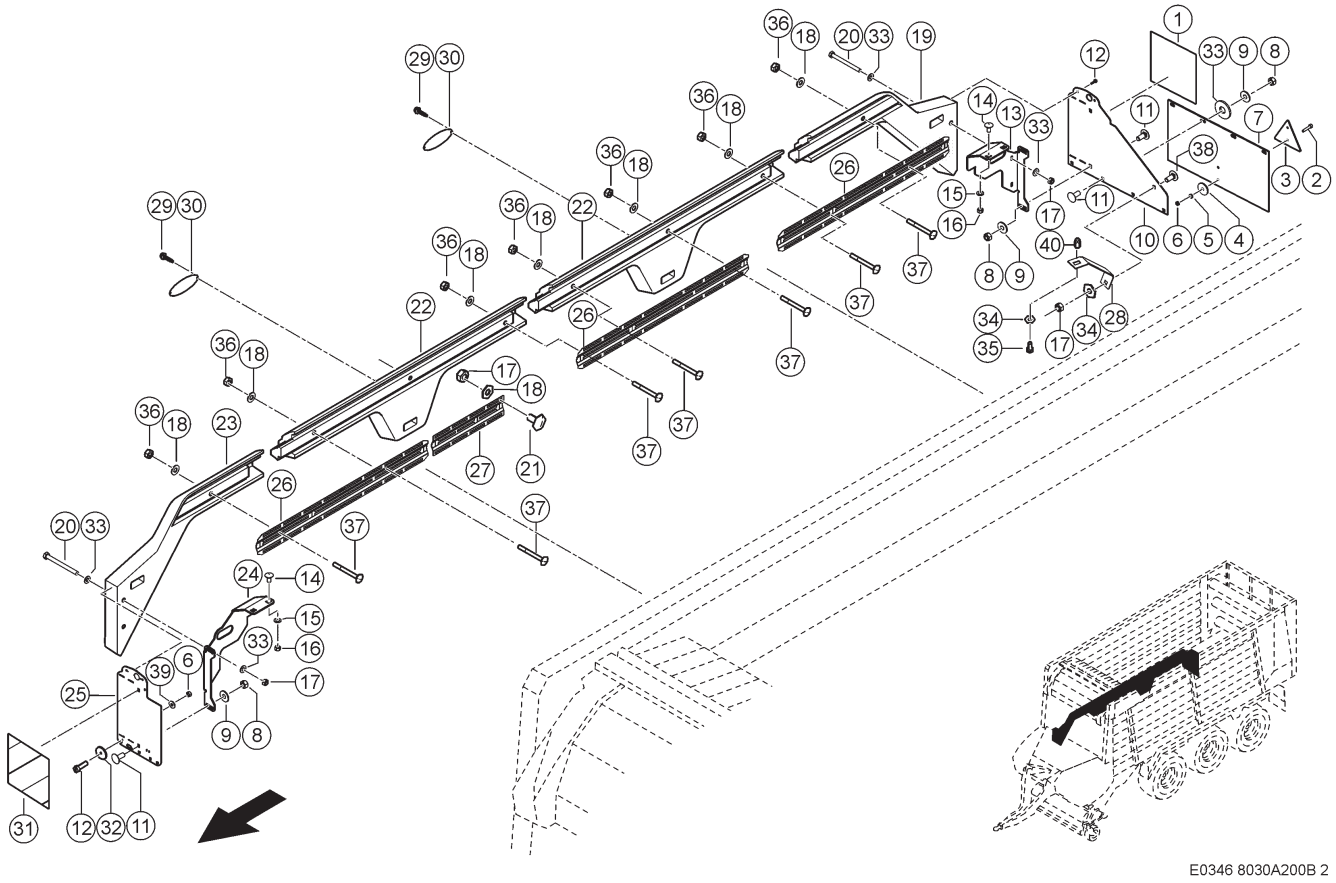

200 KOTFLÜGEL GEZOGENES FAHRZEUG 1)
200 TRAILED VEHICLE MUD GUARDS 1)
200 AILE SUR VÉHICULE TRAÎNÉ 1)

Pos	Teilenummer	Bezeichnung	Abmessung	Description	Désignation	Menge	Bedingung
1	00 1392 099 0	AUFKLEBER		STICKER	ETIQUETTE	1	
2	00 0216 297 0	ZYLINDERSCHRAUBE	M05X25	SOCKET HEAD SCREW	VIS CYLINDRIQUE	2	
3	00 0811 015 0	RUECKSTRAHLER		REAR REFLECTOR	CATAPHOTE	1	
4	00 0236 823 0	UNTERLEGSCHEIBE	6,5X30X3	WASHER	RONDELLE	4	
5	00 0215 031 0	FAECHERSCHEIBE	A 5,3	SERRATED L.WASHER	ROND. DENT. EVENT	2	
6	00 0233 599 0	SICHERUNGSMUTTER	M05	LOCK NUT	ÉCROU INDESSERRABLE	2	
7	00 1316 434 2	GUMMISTREIFEN		RUBBER STRIP	BANDE EN CAOUTCH.	1	
8	00 0237 947 0	SECHSKANTMUTTER	M10	HEXAGONAL NUT	ECROU SIX PANS	8	
9	00 0239 394 1	CONTACT-SCHEIBE	B10 -10,2X27X2,4	CONTACT WASHER	RONDELLE CONTACT	8	
10	00 1392 048 4	PLATTE		PLATE	PLAQUE	1	
11	00 0502 511 0	FLACHRUNDSCHRAUBE	M10X25X20-F=3	COACH BOLT	VIS A TETE BOMBEE	8	
12	00 0242 044 0	ZYLINDERSCHRAUBE	M 5X16	SOCKET HEAD SCREW	VIS CYLINDRIQUE	1	
13	00 1392 142 5	HALTER	6X390X 589	SUPPORT	SUPPORT	1	
14	00 0212 575 0	FLACHRUNDSCHRAUBE	M16X 35-F=7	COACH BOLT	VIS A TETE BOMBEE	4	
15	00 0234 367 0	UNTERLEGSCHEIBE	17X42X4	WASHER	RONDELLE	4	
16	00 0238 047 0	SICHERUNGSMUTTER	M16	LOCK NUT	ÉCROU INDESSERRABLE	4	
17	00 0238 132 0	SICHERUNGSMUTTER	M8	LOCK NUT	ÉCROU INDESSERRABLE	13	
18	00 0239 387 0	CONTACT-SCHEIBE	A8 -8,2X18X1,4	CONTACT WASHER	RONDELLE CONTACT	24	
19	00 1392 015 2	KOTFLUEGEL		MUD GUARD	GARDE-BOUE	1	
20	00 0238 015 0	6KT-SCHRAUBE	M08X90	HEX.HEAD BOLT	BOULON A TETE HEX	4	
21	00 0216 021 0	FLACHRUNDSCHRAUBE	M 8X16X12-F=2	COACH BOLT	VIS A TETE BOMBEE	8	
22	00 1392 017 3	KOTFLUEGEL	ACHSABSTAND 1525	MUD GUARD	GARDE-BOUE	2	2)
22	00 1392 018 3	KOTFLUEGEL	ACHSABSTAND 1810	MUD GUARD	GARDE-BOUE	2	3)
23	00 1392 016 2	KOTFLUEGEL		MUD GUARD	GARDE-BOUE	1	

200 KOTFLÜGEL GEZOGENES FAHRZEUG 1)
200 TRAILED VEHICLE MUD GUARDS 1)
200 AILE SUR VÉHICULE TRAÎNÉ 1)

Pos	Teilenummer	Bezeichnung	Abmessung	Description	Désignation	Menge	Bedingung
24	00 1392 141 5	HALTER	6X390X 589	SUPPORT	SUPPORT	1	
25	00 1392 049 3	PLATTE		PLATE	PLAQUE	1	
26	00 1392 170 1	ADAPTER	2X105X1028	ADAPTER	ADAPTATEUR	3	2)
26	00 1392 170 1	ADAPTER	2X105X1028	ADAPTER	ADAPTATEUR	4	3)
27	00 1392 171 1	ADAPTER	2X105X 428	ADAPTER	ADAPTATEUR	1	2)
28	00 1399 823 1	VERSTAERKUNG	3X 39X 261	REINFORCING PLATE	TÔLE DE RENFORCEMENT	1	
29	00 0217 630 0	SECHSKANTBLECHSCHRAUBE	ST3,5 X 16 WITH DRILLING	HEXAGON SHEET METAL SCREW	VIS À TÔLE À TÊTE HEXAGONALE	8	
30	00 1392 479 0	PLATTE	1X 59X 152	PLATE	PLAQUE	4	
31	00 1392 032 0	AUFKLEBER		STICKER	ETIQUETTE	1	
32	00 0212 231 0	RUECKSTRAHLER		REAR REFLECTOR	CATAPHOTE	1	
33	00 0233 177 0	SCHEIBE	11X40X4	WASHER	RONDELLE	8	
34	00 0239 393 1	CONTACT-SCHEIBE	B8 -8,2X22X1,9	CONTACT WASHER	RONDELLE CONTACT	4	
35	00 0236 200 0	SECHSKANTSCHRAUBE	M8X20	HEXAGON HEAD BOLT	VIS SIX PANS	1	
36	00 0236 170 0	SECHSKANTMUTTER	M8	HEXAGONAL NUT	ECROU SIX PANS	8	
37	00 0235 365 1	FLACHRUNDSCHRAUBE	M 8X 75	COACH BOLT	VIS A TETE BOMBEE	8	
38	00 0234 953 0	FLACHRUNDSCHRAUBE	M8X20X13	COACH BOLT	VIS A TETE BOMBEE	1	
39	00 0217 014 0	CONTACT-SCHEIBE	A5 -5,1X12X1,1	CONTACT WASHER	RONDELLE CONTACT	1	
40	00 0215 913 0	EINNIETMUTTER	M 8X20, 5-SW11-KL=3-5, 5	RIVETING NUT	ÉCROU À RIVER	1	

1)	**Ausrüstung**		
	LW_N16_0070	Kotflügel schräg bei Außenbreite >2,55 m, Tridemachse 27 t	
	LW_N16_0080	Kotflügel schräg bei Außenbreite >2,55 m, Tridemachse 30 t	
2)	**Ausrüstung**		
	LW_N16_0070	Kotflügel schräg bei Außenbreite >2,55 m, Tridemachse 27 t	
3)	**Ausrüstung**		
	LW_N16_0080	Kotflügel schräg bei Außenbreite >2,55 m, Tridemachse 30 t	

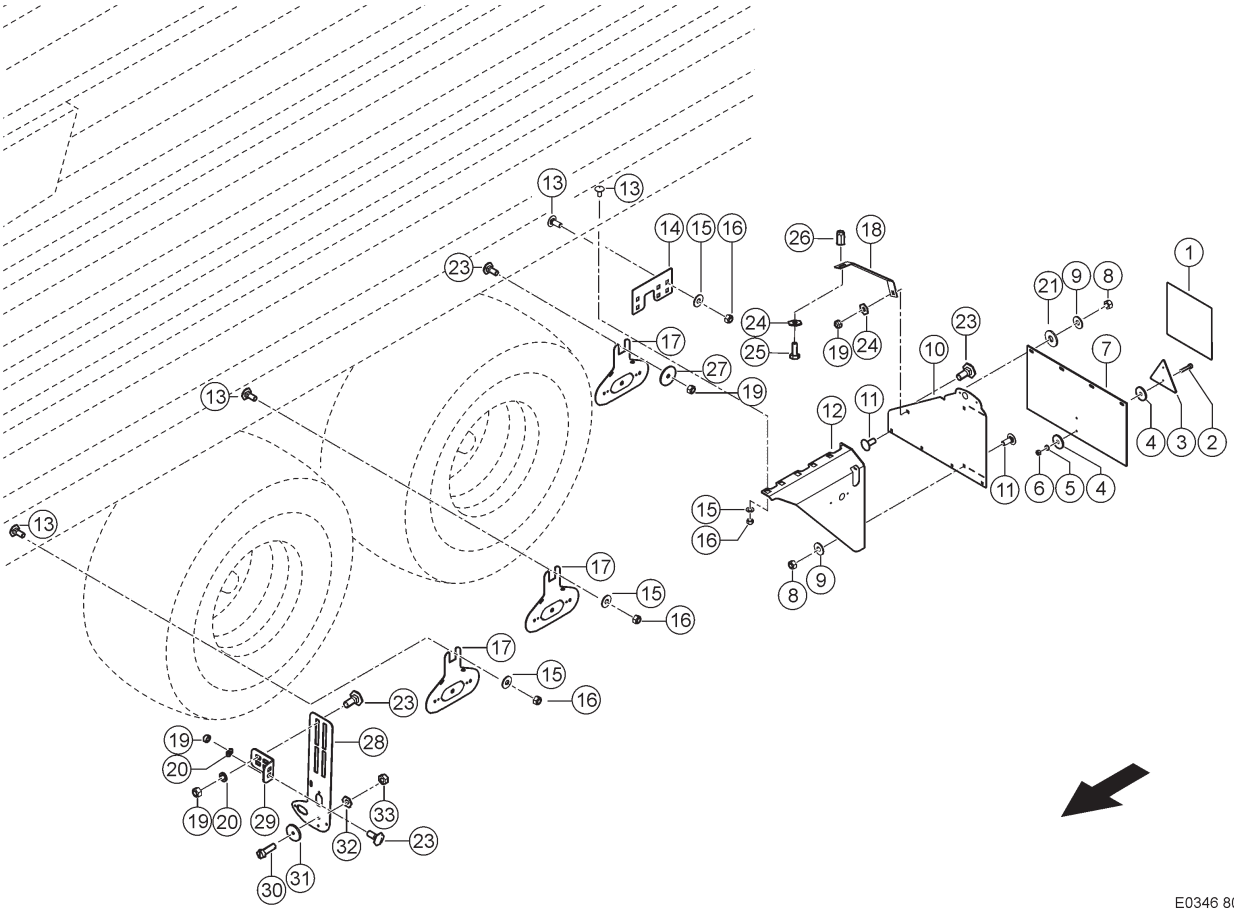

200 KOTFLÜGEL GEZOGENES FAHRZEUG 1)
200 TRAILED VEHICLE MUD GUARDS 1)
200 AILE SUR VÉHICULE TRAÎNÉ 1)

Pos	Teilenummer	Bezeichnung	Abmessung	Description	Désignation	Menge	Bedingung
1	00 1392 032 0	AUFKLEBER		STICKER	ETIQUETTE	1	
2	00 0216 297 0	ZYLINDERSCHRAUBE	M05X25	SOCKET HEAD SCREW	VIS CYLINDRIQUE	2	
3	00 0811 015 0	RUECKSTRAHLER		REAR REFLECTOR	CATAPHOTE	1	
4	00 0236 823 0	UNTERLEGSCHEIBE	6,5X30X3	WASHER	RONDELLE	4	
5	00 0215 031 0	FAECHERSCHEIBE	A 5,3	SERRATED L.WASHER	ROND. DENT. EVENT	2	
6	00 0233 599 0	SICHERUNGSMUTTER	M05	LOCK NUT	ÉCROU INDESSERRABLE	3	
7	00 1316 434 2	GUMMISTREIFEN		RUBBER STRIP	BANDE EN CAOUTCH.	1	
8	00 0237 947 0	SECHSKANTMUTTER	M10	HEXAGONAL NUT	ECROU SIX PANS	6	
9	00 0239 394 1	CONTACT-SCHEIBE	B10 -10,2X27X2,4	CONTACT WASHER	RONDELLE CONTACT	6	
10	00 1392 048 4	PLATTE		PLATE	PLAQUE	1	
11	00 0502 511 0	FLACHRUNDSCHRAUBE	M10X25X20-F=3	COACH BOLT	VIS A TETE BOMBEE	6	
12	00 1392 271 3	HALTER LI		SUPPORTL.H.	SUPPORT GAUCHE	1	
13	00 0212 575 0	FLACHRUNDSCHRAUBE	M16X 35-F=7	COACH BOLT	VIS A TETE BOMBEE	9	
14	00 1392 273 1	PLATTE	4X131X 190	PLATE	PLAQUE	1	
15	00 0239 391 0	CONTACT-SCHEIBE	A16 -16,4X32X2,8	CONTACT WASHER	RONDELLE CONTACT	6	
16	00 0238 047 0	SICHERUNGSMUTTER	M16	LOCK NUT	ÉCROU INDESSERRABLE	9	
17	00 1391 791 4	WINKEL	2X155X 191	ANGLE	ANGLE	3	
18	00 1399 823 1	VERSTAERKUNG	3X 39X 261	REINFORCING PLATE	TÖLE DE RENFORCEMENT	1	
19	00 0238 132 0	SICHERUNGSMUTTER	M8	LOCK NUT	ÉCROU INDESSERRABLE	5	
20	00 0239 387 0	CONTACT-SCHEIBE	A8 -8,2X18X1,4	CONTACT WASHER	RONDELLE CONTACT	3	
21	00 0233 325 0	UNTERLEGSCHEIBE	17X50X4	WASHER	RONDELLE	4	
22	00 0234 367 0	UNTERLEGSCHEIBE	17X42X4	WASHER	RONDELLE	3	
23	00 0234 953 0	FLACHRUNDSCHRAUBE	M8X20X13	COACH BOLT	VIS A TETE BOMBEE	5	
24	00 0239 393 1	CONTACT-SCHEIBE	B8 -8,2X22X1,9	CONTACT WASHER	RONDELLE CONTACT	2	
25	00 0236 200 0	SECHSKANTSCHRAUBE	M8X20	HEXAGON HEAD BOLT	VIS SIX PANS	1	

200 KOTFLÜGEL GEZOGENES FAHRZEUG 1)
200 TRAILED VEHICLE MUD GUARDS 1)
200 AILE SUR VÉHICULE TRAÎNÉ 1)

Pos	Teilenummer	Bezeichnung	Abmessung	Description	Désignation	Menge	Bedingung
26	00 0215 913 0	EINNIETMUTTER	M 8X20, 5-SW11-KL=3-5, 5	RIVETING NUT	ÉCROU À RIVER	1	
27	00 0236 829 0	UNTERLEGSCHEIBE	8,5X40X3	WASHER	RONDELLE	1	
28	00 2738 909 0	HALTER		SUPPORT	SUPPORT	1	
29	00 2738 847 0	HALTER		SUPPORT	SUPPORT	1	
30	00 0242 044 0	ZYLINDERSCHRAUBE	M 5X16	SOCKET HEAD SCREW	VIS CYLINDRIQUE	1	
31	00 0212 231 0	RUECKSTRAHLER		REAR REFLECTOR	CATAPHOTE	1	
32	00 0217 014 0	CONTACT-SCHEIBE	A5 -5,1X12X1,1	CONTACT WASHER	RONDELLE CONTACT	1	

1) Ausrüstung

LW_N16_0010	Radabdeckungen bei Außenbreite 2,55 m
LW_N16_0050	Radabdeckungen

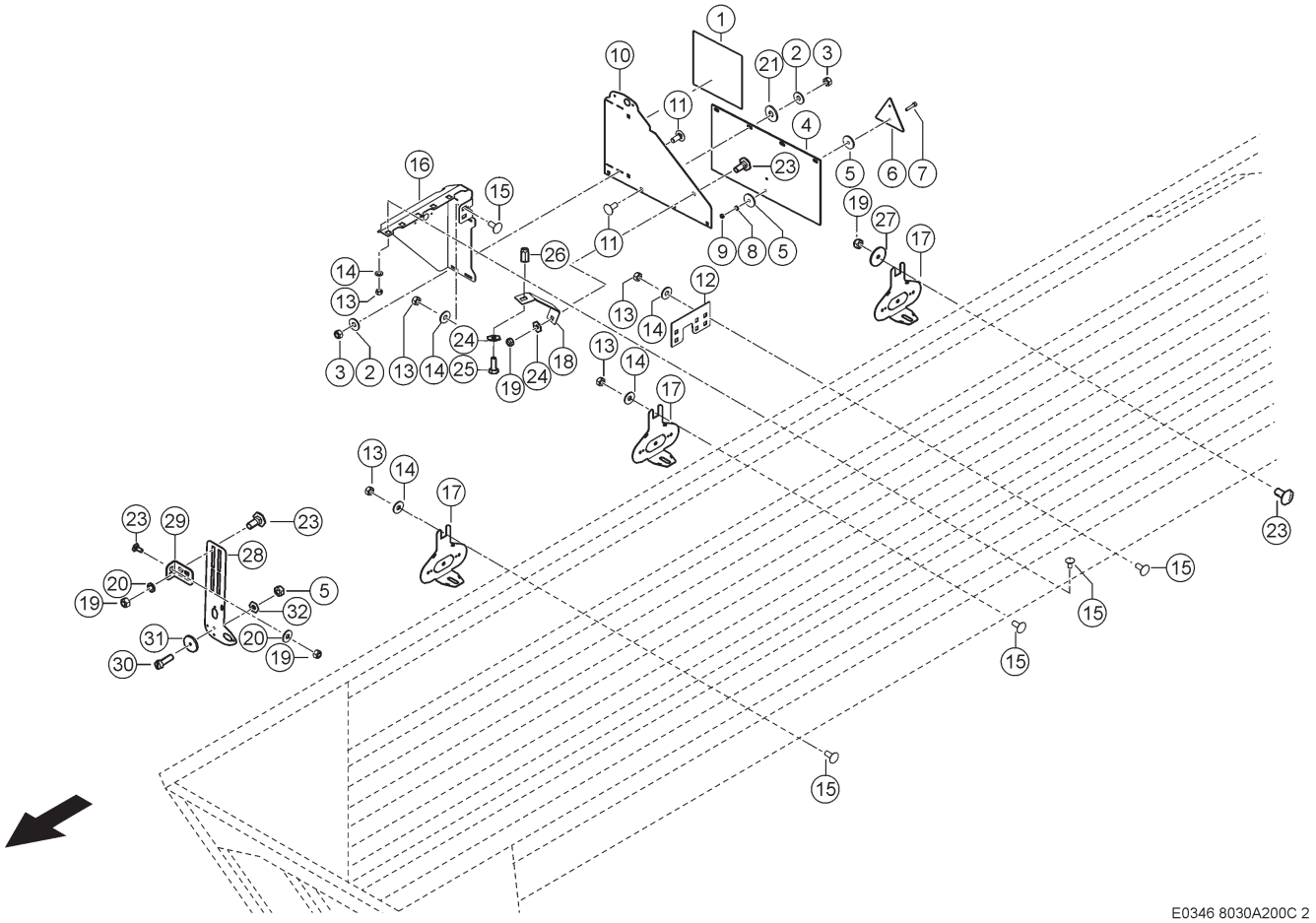

200 KOTFLÜGEL GEZOGENES FAHRZEUG 1)
200 TRAILED VEHICLE MUD GUARDS 1)
200 AILE SUR VÉHICULE TRAÎNÉ 1)

Pos	Teilenummer	Bezeichnung	Abmessung	Description	Désignation	Menge	Bedingung
1	00 1392 032 0	AUFKLEBER		STICKER	ETIQUETTE	1	
2	00 0239 394 1	CONTACT-SCHEIBE	B10 -10,2X27X2,4	CONTACT WASHER	RONDELLE CONTACT	6	
3	00 0237 947 0	SECHSKANTMUTTER	M10	HEXAGONAL NUT	ECROU SIX PANS	6	
4	00 1316 434 2	GUMMISTREIFEN		RUBBER STRIP	BANDE EN CAOUTCH.	11	
5	00 0236 823 0	UNTERLEGSCHEIBE	6,5X30X3	WASHER	RONDELLE	4	
6	00 0811 015 0	RUECKSTRAHLER		REAR REFLECTOR	CATAPHOTE	1	
7	00 0216 297 0	ZYLINDERSCHRAUBE	M05X25	SOCKET HEAD SCREW	VIS CYLINDRIQUE	2	
8	00 0215 031 0	FAECHERSCHEIBE	A 5,3	SERRATED L.WASHER	ROND. DENT. EVENT	2	
9	00 0233 599 0	SICHERUNGSMUTTER	M05	LOCK NUT	ÉCROU INDESSERRABLE	3	
10	00 1392 048 4	PLATTE		PLATE	PLAQUE	1	
11	00 0502 511 0	FLACHRUNDSCHRAUBE	M10X25X20-F=3	COACH BOLT	VIS A TETE BOMBEE	6	
12	00 1392 273 1	PLATTE	4X131X 190	PLATE	PLAQUE	1	
13	00 0238 047 0	SICHERUNGSMUTTER	M16	LOCK NUT	ÉCROU INDESSERRABLE	9	
14	00 0239 391 0	CONTACT-SCHEIBE	A16 -16,4X32X2,8	CONTACT WASHER	RONDELLE CONTACT	6	
15	00 0212 575 0	FLACHRUNDSCHRAUBE	M16X 35-F=7	COACH BOLT	VIS A TETE BOMBEE	9	
16	00 1392 272 3	HALTER RE		BRACKET RH	SUPPORT DROITE	1	
17	00 1391 791 4	WINKEL	2X155X 191	ANGLE	ANGLE	3	
18	00 1399 823 1	VERSTAERKUNG	3X 39X 261	REINFORCING PLATE	TÔLE DE RENFORCEMENT	1	
19	00 0238 132 0	SICHERUNGSMUTTER	M8	LOCK NUT	ÉCROU INDESSERRABLE	5	
20	00 0239 387 0	CONTACT-SCHEIBE	A8 -8,2X18X1,4	CONTACT WASHER	RONDELLE CONTACT	3	
21	00 0233 325 0	UNTERLEGSCHEIBE	17X50X4	WASHER	RONDELLE	4	
22	00 0234 367 0	UNTERLEGSCHEIBE	17X42X4	WASHER	RONDELLE	3	
23	00 0234 953 0	FLACHRUNDSCHRAUBE	M8X20X13	COACH BOLT	VIS A TETE BOMBEE	5	
24	00 0239 393 1	CONTACT-SCHEIBE	B8 -8,2X22X1,9	CONTACT WASHER	RONDELLE CONTACT	2	
25	00 0236 200 0	SECHSKANTSCHRAUBE	M8X20	HEXAGON HEAD BOLT	VIS SIX PANS	1	

200 KOTFLÜGEL GEZOGENES FAHRZEUG 1)
200 TRAILED VEHICLE MUD GUARDS 1)
200 AILE SUR VÉHICULE TRAÎNÉ 1)

Pos	Teilenummer	Bezeichnung	Abmessung	Description	Désignation	Menge	Bedingung
26	00 0215 913 0	EINNIETMUTTER	M 8X20, 5-SW11-KL=3-5, 5	RIVETING NUT	ÉCROU À RIVER	1	
27	00 0236 829 0	UNTERLEGSCHEIBE	8,5X40X3	WASHER	RONDELLE	1	
28	00 2738 909 0	HALTER		SUPPORT	SUPPORT	1	
29	00 2738 847 0	HALTER		SUPPORT	SUPPORT	1	
30	00 0242 044 0	ZYLINDERSCHRAUBE	M 5X16	SOCKET HEAD SCREW	VIS CYLINDRIQUE	1	
31	00 0212 231 0	RUECKSTRAHLER		REAR REFLECTOR	CATAPHOTE	1	
32	00 0217 014 0	CONTACT-SCHEIBE	A5 -5,1X12X1,1	CONTACT WASHER	RONDELLE CONTACT	1	

1) Ausrüstung

LW_N16_0010	Radabdeckungen bei Außenbreite 2,55 m
LW_N16_0050	Radabdeckungen

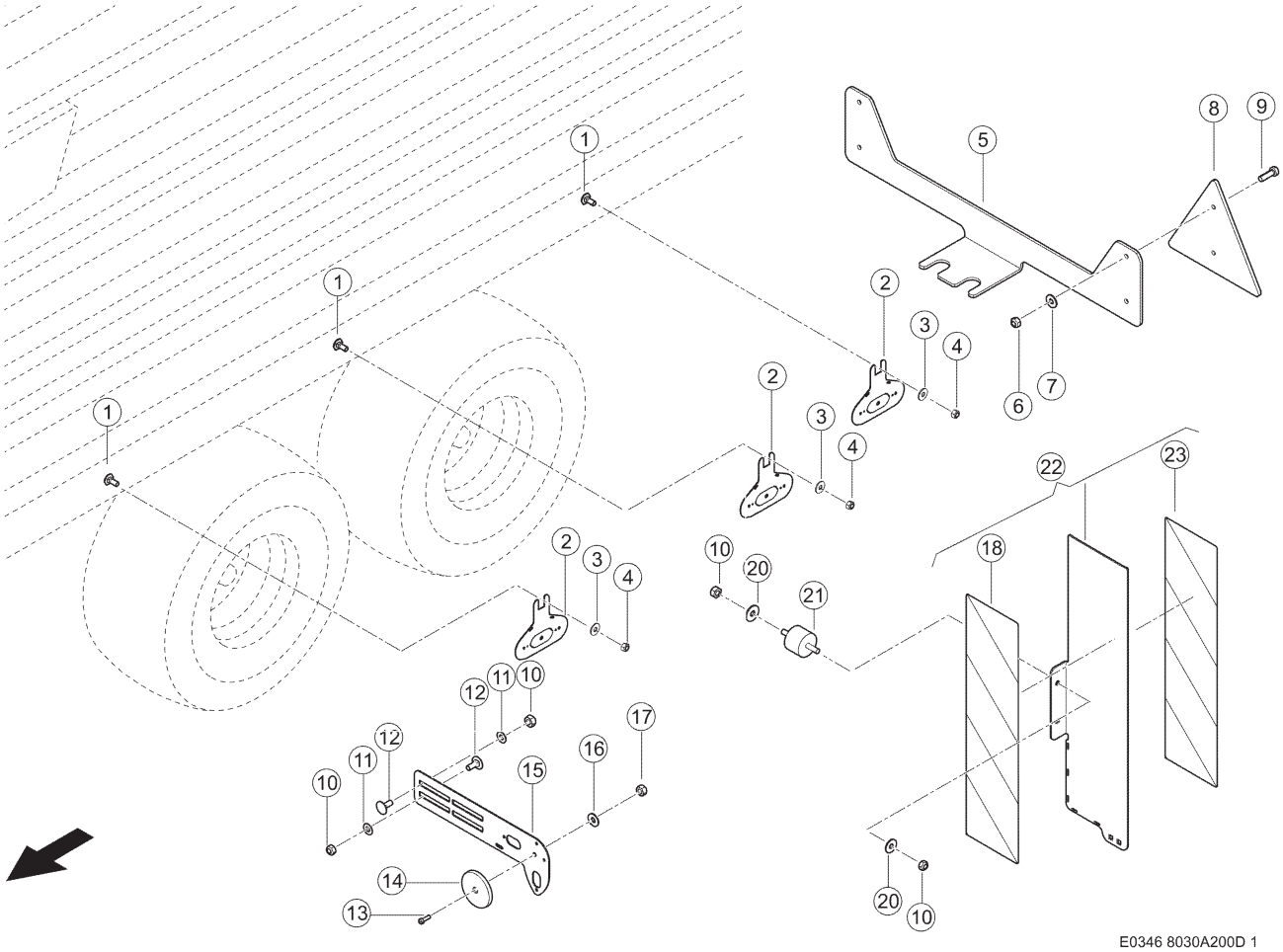

200 KOTFLÜGEL GEZOGENES FAHRZEUG 1)
200 TRAILED VEHICLE MUD GUARDS 1)
200 AILE SUR VÉHICULE TRAÎNÉ 1)

Pos	Teilenummer	Bezeichnung	Abmessung	Description	Désignation	Menge	Bedingung
1	00 0212 575 0	FLACHRUNDSCHRAUBE	M16X 35-F=7	COACH BOLT	VIS A TETE BOMBEE	3	
2	00 1391 791 4	WINKEL	2X155X 191	ANGLE	ANGLE	3	
3	00 0239 391 0	CONTACT-SCHEIBE	A16 -16,4X32X2,8	CONTACT WASHER	RONDELLE CONTACT	3	
4	00 0238 047 0	SICHERUNGSMUTTER	M16	LOCK NUT	ÉCROU INDESSERRABLE	3	
5	00 0237 572 0	SECHSKANTSCHRAUBE	M12X35	HEXAGON HEAD BOLT	VIS SIX PANS	1	
6	00 0233 599 0	SICHERUNGSMUTTER	M05	LOCK NUT	ÉCROU INDESSERRABLE	2	
7	00 0217 014 0	CONTACT-SCHEIBE	A5 -5,1X12X1,1	CONTACT WASHER	RONDELLE CONTACT	2	
8	00 0811 015 0	RUECKSTRAHLER		REAR REFLECTOR	CATAPHOTE	1	
9	00 0242 044 0	ZYLINDERSCHRAUBE	M 5X16	SOCKET HEAD SCREW	VIS CYLINDRIQUE	2	
10	00 0238 132 0	SICHERUNGSMUTTER	M8	LOCK NUT	ÉCROU INDESSERRABLE	6	
11	00 0239 387 0	CONTACT-SCHEIBE	A8 -8,2X18X1,4	CONTACT WASHER	RONDELLE CONTACT	2	
12	00 0234 953 0	FLACHRUNDSCHRAUBE	M8X20X13	COACH BOLT	VIS A TETE BOMBEE	2	
13	00 0242 044 0	ZYLINDERSCHRAUBE	M 5X16	SOCKET HEAD SCREW	VIS CYLINDRIQUE	1	
14	00 0212 231 0	RUECKSTRAHLER		REAR REFLECTOR	CATAPHOTE	1	
15	00 2738 909 0	HALTER		SUPPORT	SUPPORT	1	
16	00 0217 014 0	CONTACT-SCHEIBE	A5 -5,1X12X1,1	CONTACT WASHER	RONDELLE CONTACT	1	
17	00 0233 599 0	SICHERUNGSMUTTER	M05	LOCK NUT	ÉCROU INDESSERRABLE	1	
18	00 2716 002 0	SICHERHEITSAUFKLEBER		SAFETY STICKER	AUTOCOLLANTS DE SÉCURITÉ	1	
20	00 0239 393 1	CONTACT-SCHEIBE	B8 -8,2X22X1,9	CONTACT WASHER	RONDELLE CONTACT	4	
21	00 0668 114 1	METALLPUFFER	M 8 D40X 30	SILENT BLOCK	ECHAPPEMENT	2	
22	00 2740 477 0	WARNTAFEL	564 X 141	MARKER BOARD	TABLEAU D'AVERTIS	1	
23	00 2716 001 0	SICHERHEITSAUFKLEBER		SAFETY STICKER	AUTOCOLLANTS DE SÉCURITÉ	1	

200 KOTFLÜGEL GEZOGENES FAHRZEUG 1)
200 TRAILED VEHICLE MUD GUARDS 1)
200 AILE SUR VÉHICULE TRAÎNÉ 1)

1)	**Ausrüstung**		
		LW_N16_0210	Ohne Kotflügel / Radabdeckungen

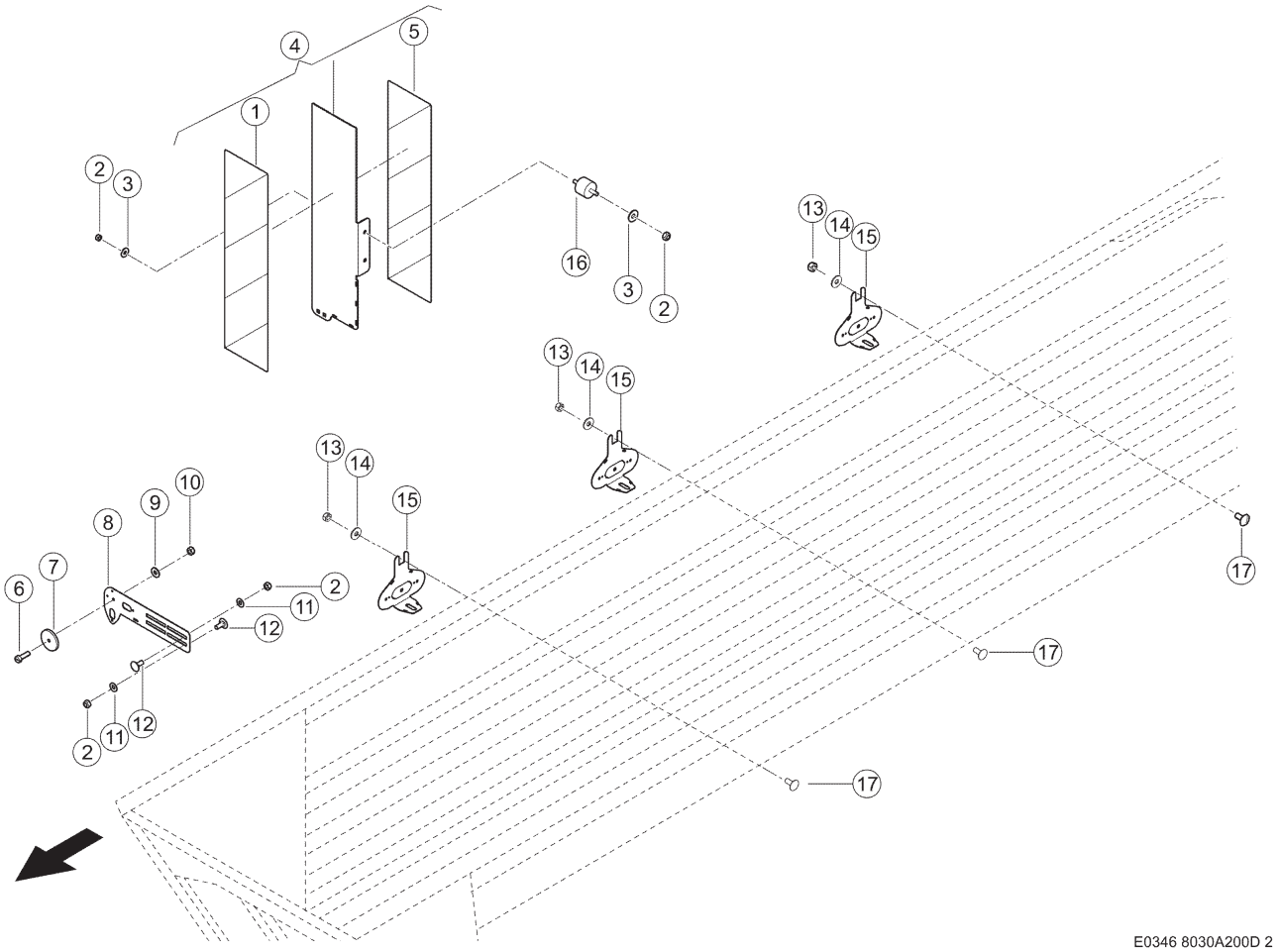

200 KOTFLÜGEL GEZOGENES FAHRZEUG 1)
200 TRAILED VEHICLE MUD GUARDS 1)
200 AILE SUR VÉHICULE TRAÎNÉ 1)

Pos	Teilenummer	Bezeichnung	Abmessung	Description	Désignation	Menge	Bedingung
1	00 2716 001 0	SICHERHEITSAUFKLEBER		SAFETY STICKER	AUTOCOLLANTS DE SÉCURITÉ	1	
2	00 0238 132 0	SICHERUNGSMUTTER	M8	LOCK NUT	ÉCROU INDESSERRABLE	6	
3	00 0239 393 1	CONTACT-SCHEIBE	B8 -8,2X22X1,9	CONTACT WASHER	RONDELLE CONTACT	4	
4	00 2740 477 0	WARNTAFEL	564 X 141	MARKER BOARD	TABLEAU D'AVERTIS	1	
5	00 2716 002 0	SICHERHEITSAUFKLEBER		SAFETY STICKER	AUTOCOLLANTS DE SÉCURITÉ	1	
6	00 0242 044 0	ZYLINDERSCHRAUBE	M 5X16	SOCKET HEAD SCREW	VIS CYLINDRIQUE	1	
7	00 0212 231 0	RUECKSTRAHLER		REAR REFLECTOR	CATAPHOTE	1	
8	00 2738 909 0	HALTER		SUPPORT	SUPPORT	1	
9	00 0217 014 0	CONTACT-SCHEIBE	A5 -5,1X12X1,1	CONTACT WASHER	RONDELLE CONTACT	1	
10	00 0233 599 0	SICHERUNGSMUTTER	M05	LOCK NUT	ÉCROU INDESSERRABLE	1	
11	00 0239 387 0	CONTACT-SCHEIBE	A8 -8,2X18X1,4	CONTACT WASHER	RONDELLE CONTACT	2	
12	00 0234 953 0	FLACHRUNDSCHRAUBE	M8X20X13	COACH BOLT	VIS A TETE BOMBEE	2	
13	00 0238 047 0	SICHERUNGSMUTTER	M16	LOCK NUT	ÉCROU INDESSERRABLE	3	
14	00 0239 391 0	CONTACT-SCHEIBE	A16 -16,4X32X2,8	CONTACT WASHER	RONDELLE CONTACT	3	
15	00 1391 791 4	WINKEL	2X155X 191	ANGLE	ANGLE	3	
16	00 0668 114 1	METALLPUFFER	M 8 D40X 30	SILENT BLOCK	ECHAPPEMENT	2	
17	00 0212 575 0	FLACHRUNDSCHRAUBE	M16X 35-F=7	COACH BOLT	VIS A TETE BOMBEE	3	

1) Ausrüstung

LW_N16_0210	Ohne Kotflügel / Radabdeckungen

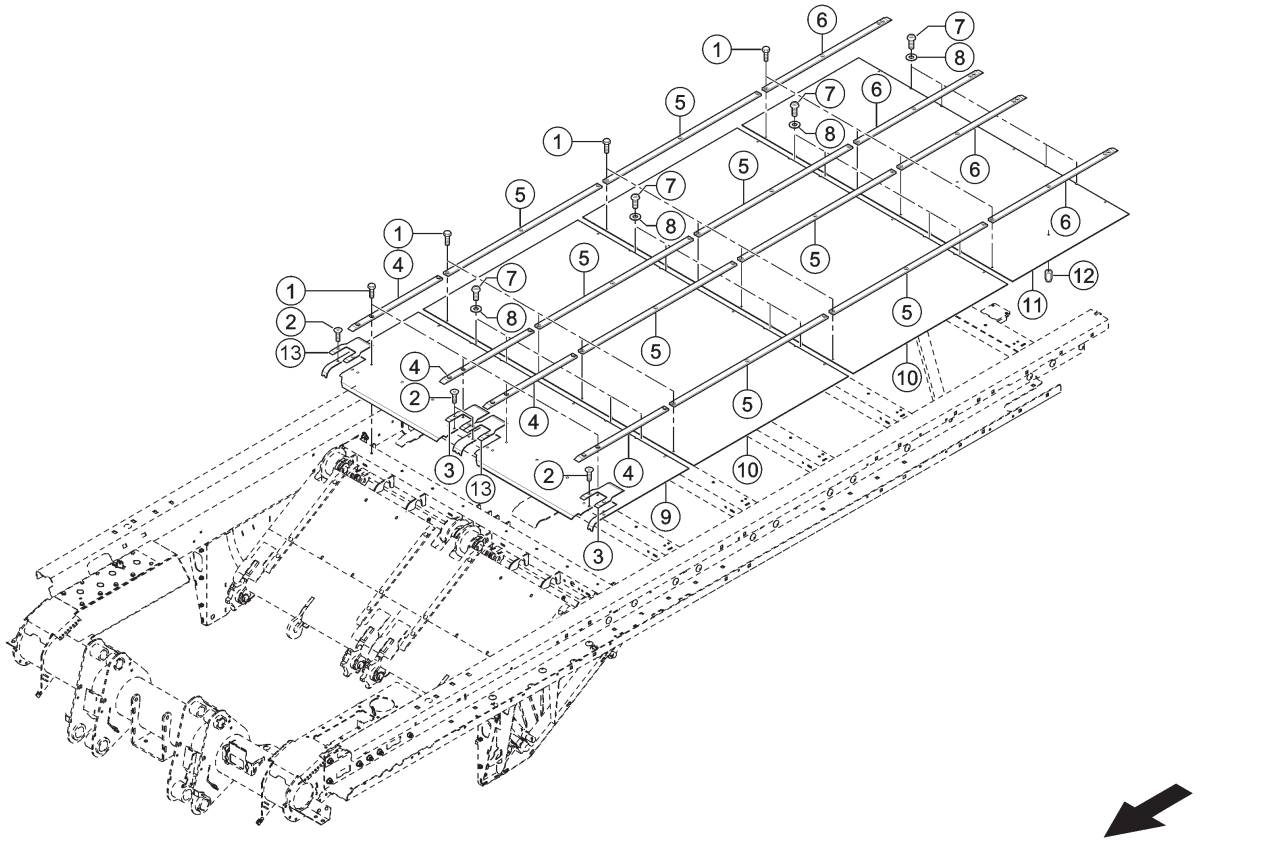

E0346 8040A100A 1

100 WAGENBODEN 1)
100 VEHICLE FLOOR 1)
100 FOND DE REMORQUE 1)

Pos	Teilenummer	Bezeichnung	Abmessung	Description	Désignation	Menge	Bedingung
1	00 0233 243 0	SECHSKANTSCHRAUBE	M08X25-MKL	HEXAGON HEAD BOLT	VIS SIX PANS	52	
2	00 0236 330 0	SENKSCHRAUBE	M 8X 25	COUNTERSUNK BOLT	VIS TETE FRAISEE	8	
3	00 1391 580 1	SCHUTZ	6X132X 208	GUARD	GARANT	2	
4	00 1391 309 1	FUEHRUNGSLEISTE	10X 35X 666	GUIDE BAR	LISTON DE GUIDAGE	4	
5	00 1316 229 2	FUEHRUNGSLEISTE	10X 35X 1139	GUIDE BAR	LISTON DE GUIDAGE	8	
6	00 1316 228 2	FUEHRUNGSLEISTE	10X 35X 925	GUIDE BAR	LISTON DE GUIDAGE	4	
7	00 0233 079 0	FLACHKOPFSCHRAUBE	M10X 25-MKL	FLAT HEAD BOLT	VIS	20	
8	00 0239 388 0	CONTACT-SCHEIBE	A 10 -10, 2X22X1,6	CONTACT WASHER	RONDELLE CONTACT	20	
9	00 1391 307 4	ABDECKBLECH		COVER PLATE	TÔLE-RECOUVREMENT	1	
10	00 1316 226 1	BODENBLECH		FLOOR PLATE	TOLE DE FOND	2	
11	00 1316 225 2	BODENBLECH		FLOOR PLATE	TOLE DE FOND	1	
12	00 0215 913 0	EINNIETMUTTER	M 8X20, 5-SW11-KL=3-5, 5	RIVETING NUT	ÉCROU À RIVER	4	
13	00 1399 826 0	SCHUTZ	6X132X 208	GUARD	GARANT	2	

1) Ausrüstung

LW_B02_0710 CARGOS 8300

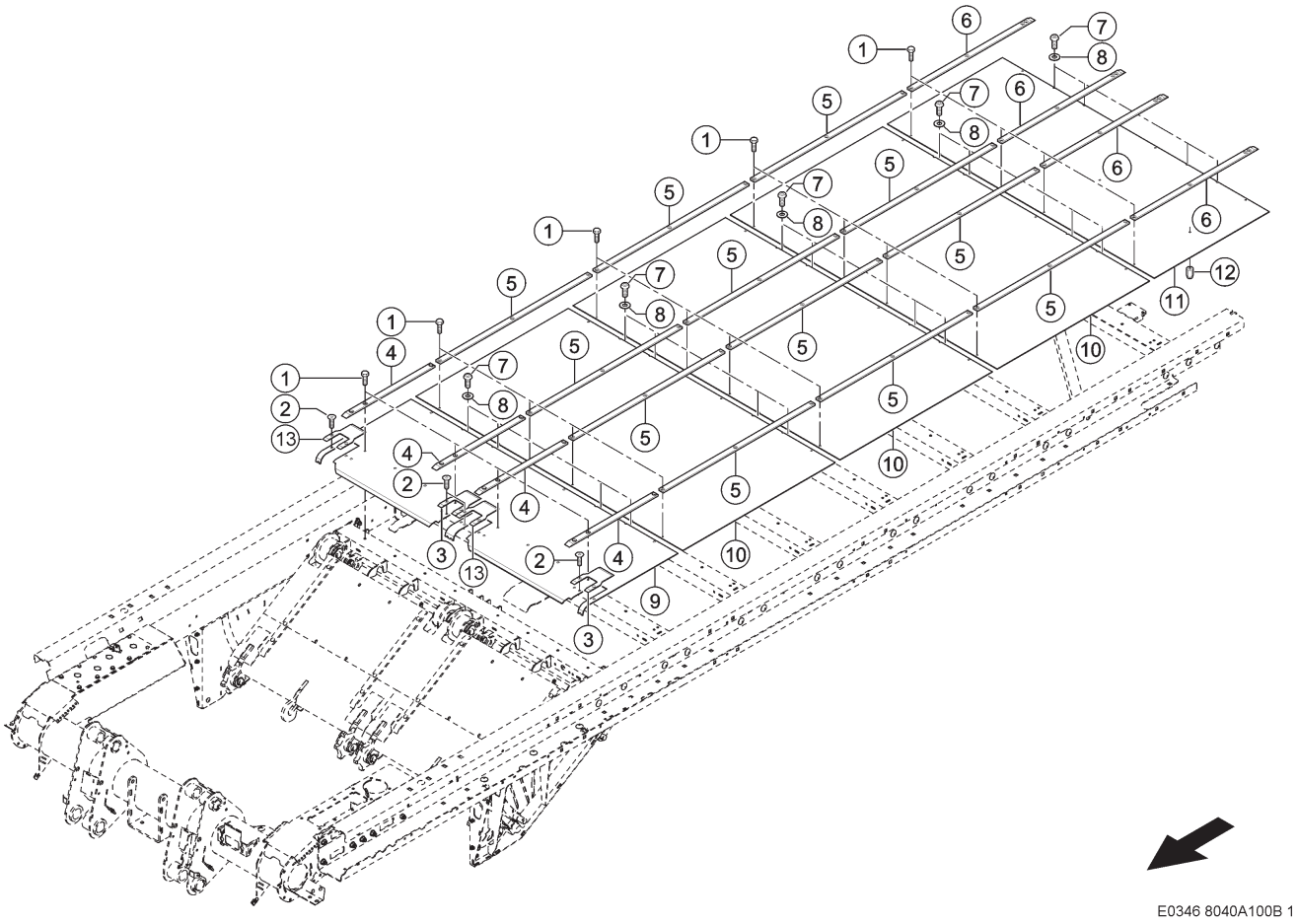

100 WAGENBODEN 1)
100 VEHICLE FLOOR 1)
100 FOND DE REMORQUE 1)

Pos	Teilenummer	Bezeichnung	Abmessung	Description	Désignation	Menge	Bedingung
1	00 0233 243 0	SECHSKANTSCHRAUBE	M08X25-MKL	HEXAGON HEAD BOLT	VIS SIX PANS	64	
2	00 0236 330 0	SENKSCHRAUBE	M 8X 25	COUNTERSUNK BOLT	VIS TETE FRAISEE	8	
3	00 1391 580 1	SCHUTZ	6X132X 208	GUARD	GARANT	2	
4	00 1391 309 1	FUEHRUNGSLEISTE	10X 35X 666	GUIDE BAR	LISTON DE GUIDAGE	4	
5	00 1316 229 2	FUEHRUNGSLEISTE	10X 35X 1139	GUIDE BAR	LISTON DE GUIDAGE	12	
6	00 1316 228 2	FUEHRUNGSLEISTE	10X 35X 925	GUIDE BAR	LISTON DE GUIDAGE	4	
7	00 0233 079 0	FLACHKOPFSCHRAUBE	M10X 25-MKL	FLAT HEAD BOLT	VIS	24	
8	00 0239 388 0	CONTACT-SCHEIBE	A 10 -10, 2X22X1,6	CONTACT WASHER	RONDELLE CONTACT	24	
9	00 1391 307 4	ABDECKBLECH		COVER PLATE	TÔLE-RECOUVREMENT	1	
10	00 1316 226 1	BODENBLECH		FLOOR PLATE	TOLE DE FOND	3	
11	00 1316 225 2	BODENBLECH		FLOOR PLATE	TOLE DE FOND	1	
12	00 0215 913 0	EINNIETMUTTER	M 8X20, 5-SW11-KL=3-5, 5	RIVETING NUT	ÉCROU À RIVER	4	
13	00 1399 826 0	SCHUTZ	6X132X 208	GUARD	GARANT	1	

1) Ausrüstung

LW_B02_0720 CARGOS 8400

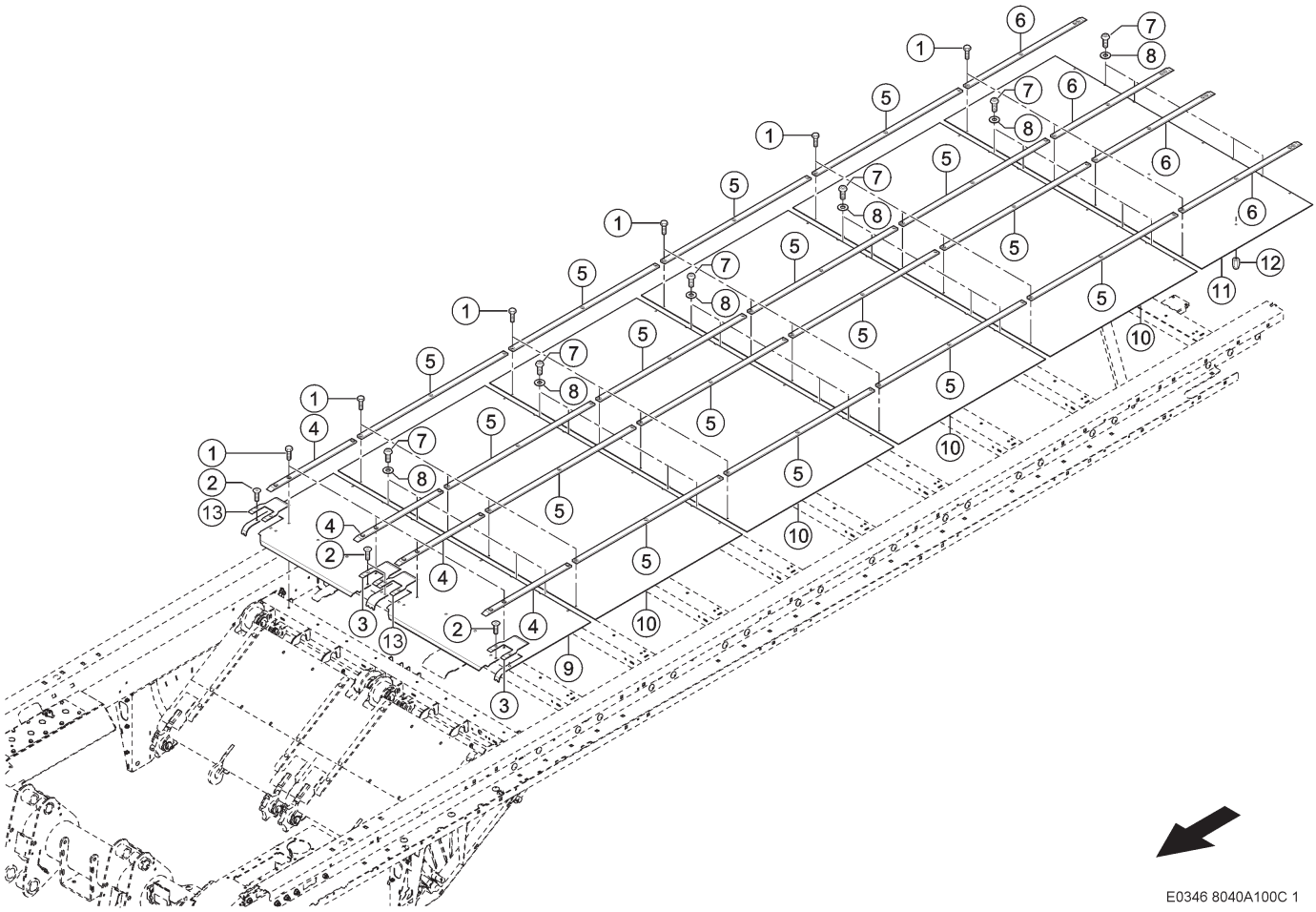

100 WAGENBODEN 1)
100 VEHICLE FLOOR 1)
100 FOND DE REMORQUE 1)

Pos	Teilenummer	Bezeichnung	Abmessung	Description	Désignation	Menge	Bedingung
1	00 0233 243 0	SECHSKANTSCHRAUBE	M08X25-MKL	HEXAGON HEAD BOLT	VIS SIX PANS	76	
2	00 0236 330 0	SENKSCHRAUBE	M 8X 25	COUNTERSUNK BOLT	VIS TETE FRAISEE	8	
3	00 1391 580 1	SCHUTZ	6X132X 208	GUARD	GARANT	2	
4	00 1391 309 1	FUEHRUNGSLEISTE	10X 35X 666	GUIDE BAR	LISTON DE GUIDAGE	4	
5	00 1316 229 2	FUEHRUNGSLEISTE	10X 35X 1139	GUIDE BAR	LISTON DE GUIDAGE	16	
6	00 1316 228 2	FUEHRUNGSLEISTE	10X 35X 925	GUIDE BAR	LISTON DE GUIDAGE	4	
7	00 0233 079 0	FLACHKOPFSCHRAUBE	M10X 25-MKL	FLAT HEAD BOLT	VIS	28	
8	00 0239 388 0	CONTACT-SCHEIBE	A 10 -10, 2X22X1,6	CONTACT WASHER	RONDELLE CONTACT	28	
9	00 1391 307 4	ABDECKBLECH		COVER PLATE	TÔLE-RECOUVREMENT	1	
10	00 1316 226 1	BODENBLECH		FLOOR PLATE	TOLE DE FOND	4	
11	00 1316 225 2	BODENBLECH		FLOOR PLATE	TOLE DE FOND	1	
12	00 0215 913 0	EINNIETMUTTER	M 8X20, 5-SW11-KL=3-5, 5	RIVETING NUT	ÉCROU À RIVER	4	
13	00 1399 826 0	SCHUTZ	6X132X 208	GUARD	GARANT	2	

1) Ausrüstung

LW_B02_0730	CARGOS 8500
LW_B02_0660	CARGOS 9500

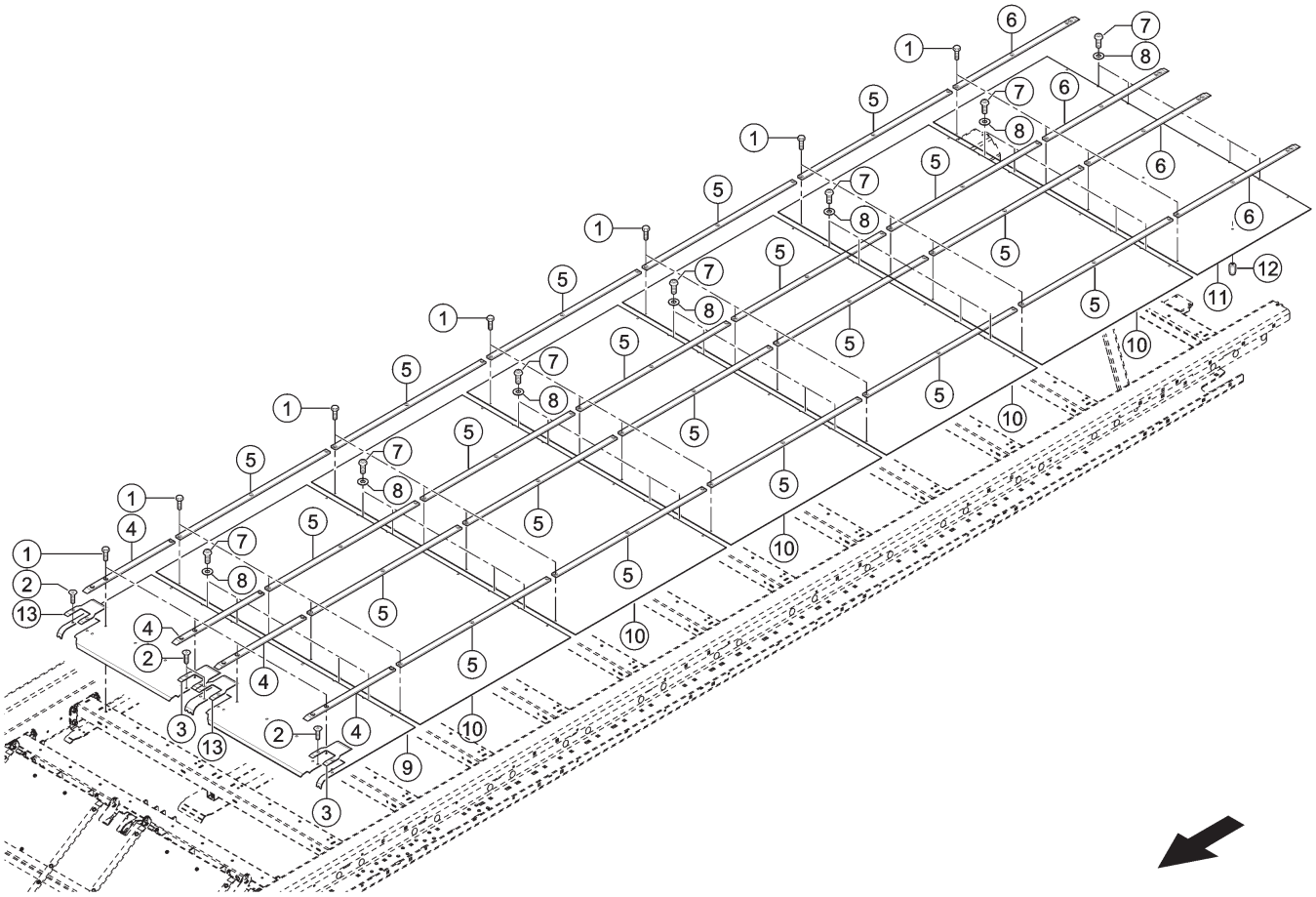

E0448 8040A100C 1

100 WAGENBODEN 1)
100 VEHICLE FLOOR 1)
100 FOND DE REMORQUE 1)

Pos	Teilenummer	Bezeichnung	Abmessung	Description	Désignation	Menge	Bedingung
1	00 0233 243 0	SECHSKANTSCHRAUBE	M08X25-MKL	HEXAGON HEAD BOLT	VIS SIX PANS	88	
2	00 0236 330 0	SENKSCHRAUBE	M 8X 25	COUNTERSUNK BOLT	VIS TETE FRAISEE	8	
3	00 1391 580 1	SCHUTZ	6X132X 208	GUARD	GARANT	2	
4	00 1391 309 1	FUEHRUNGSLEISTE	10X 35X 666	GUIDE BAR	LISTON DE GUIDAGE	4	
5	00 1316 229 2	FUEHRUNGSLEISTE	10X 35X 1139	GUIDE BAR	LISTON DE GUIDAGE	20	
6	00 1316 228 2	FUEHRUNGSLEISTE	10X 35X 925	GUIDE BAR	LISTON DE GUIDAGE	4	
7	00 0233 079 0	FLACHKOPFSCHRAUBE	M10X 25-MKL	FLAT HEAD BOLT	VIS	32	
8	00 0239 388 0	CONTACT-SCHEIBE	A 10 -10, 2X22X1,6	CONTACT WASHER	RONDELLE CONTACT	32	
9	00 1391 307 4	ABDECKBLECH		COVER PLATE	TÔLE-RECOUVREMENT	1	
10	00 1316 226 1	BODENBLECH		FLOOR PLATE	TOLE DE FOND	5	
11	00 1316 225 2	BODENBLECH		FLOOR PLATE	TOLE DE FOND	1	
12	00 0215 913 0	EINNIETMUTTER	M 8X20, 5-SW11-KL=3-5, 5	RIVETING NUT	ÉCROU À RIVER	4	
13	00 1399 826 0	SCHUTZ	6X132X 208	GUARD	GARANT	2	

1) Ausrüstung

LW_B02_0670 CARGOS 9600

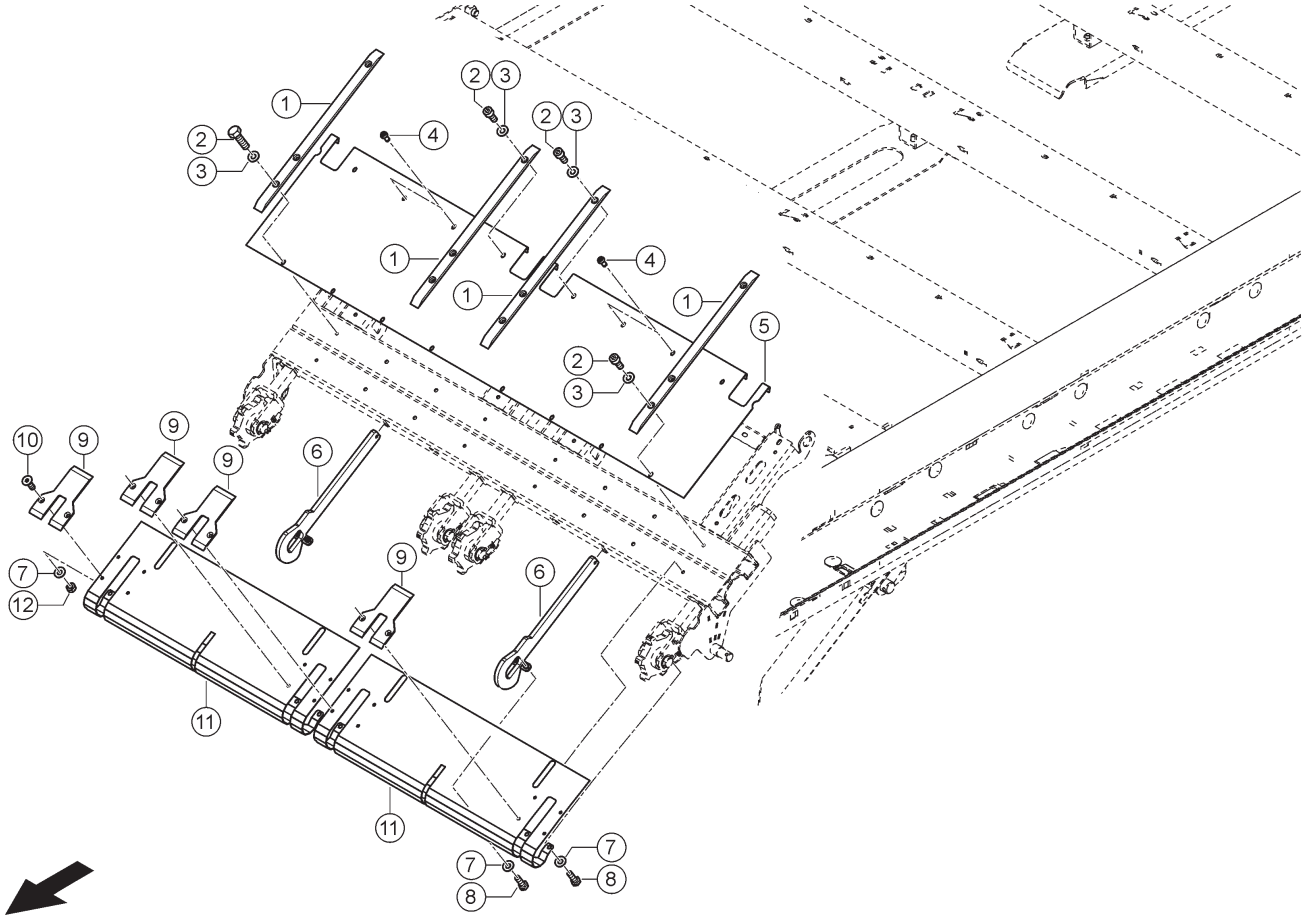

140 ROLLBODEN VORNE
140 FRONT FLOOR CONVEYOR
140 FOND DE CONVOYEUR AVANT

Pos	Teilenummer	Bezeichnung	Abmessung	Description	Désignation	Menge	Bedingung
1	00 1391 310 0	FUEHRUNGSLEISTE		GUIDE BAR	LISTON DE GUIDAGE	4	
2	00 0233 243 0	SECHSKANTSCHRAUBE	M08X25-MKL	HEXAGON HEAD BOLT	VIS SIX PANS	12	
3	00 0106 395 0	SCHEIBE	8,4	WASHER	RONDELLE	4	
4	00 0233 079 0	FLACHKOPFSCHRAUBE	M10X 25-MKL	FLAT HEAD BOLT	VIS	8	
5	00 1391 308 3	ABDECKBLECH	3X477X1985	COVER PLATE	TÔLE-RECOUVREMENT	1	
6	00 1391 153 1	HALTER		SUPPORT	SUPPORT	2	
7	00 0239 387 0	CONTACT-SCHEIBE	A8 -8,2X18X1,4	CONTACT WASHER	RONDELLE CONTACT	24	
8	00 0237 442 0	SECHSKANTSCHRAUBE	M8X25	HEXAGON HEAD BOLT	VIS SIX PANS	12	
9	00 1399 824 0	SCHUTZ	6X143X 208	GUARD	GARANT	4	
10	00 0236 330 0	SENKSCHRAUBE	M 8X 25	COUNTERSUNK BOLT	VIS TETE FRAISEE	8	
11	00 1391 154 4	ABDECKUNG		COVERING	COUVERCLE DE PROTEC.	2	
12	00 0238 132 0	SICHERUNGSMUTTER	M8	LOCK NUT	ÉCROU INDESSERRABLE	8	

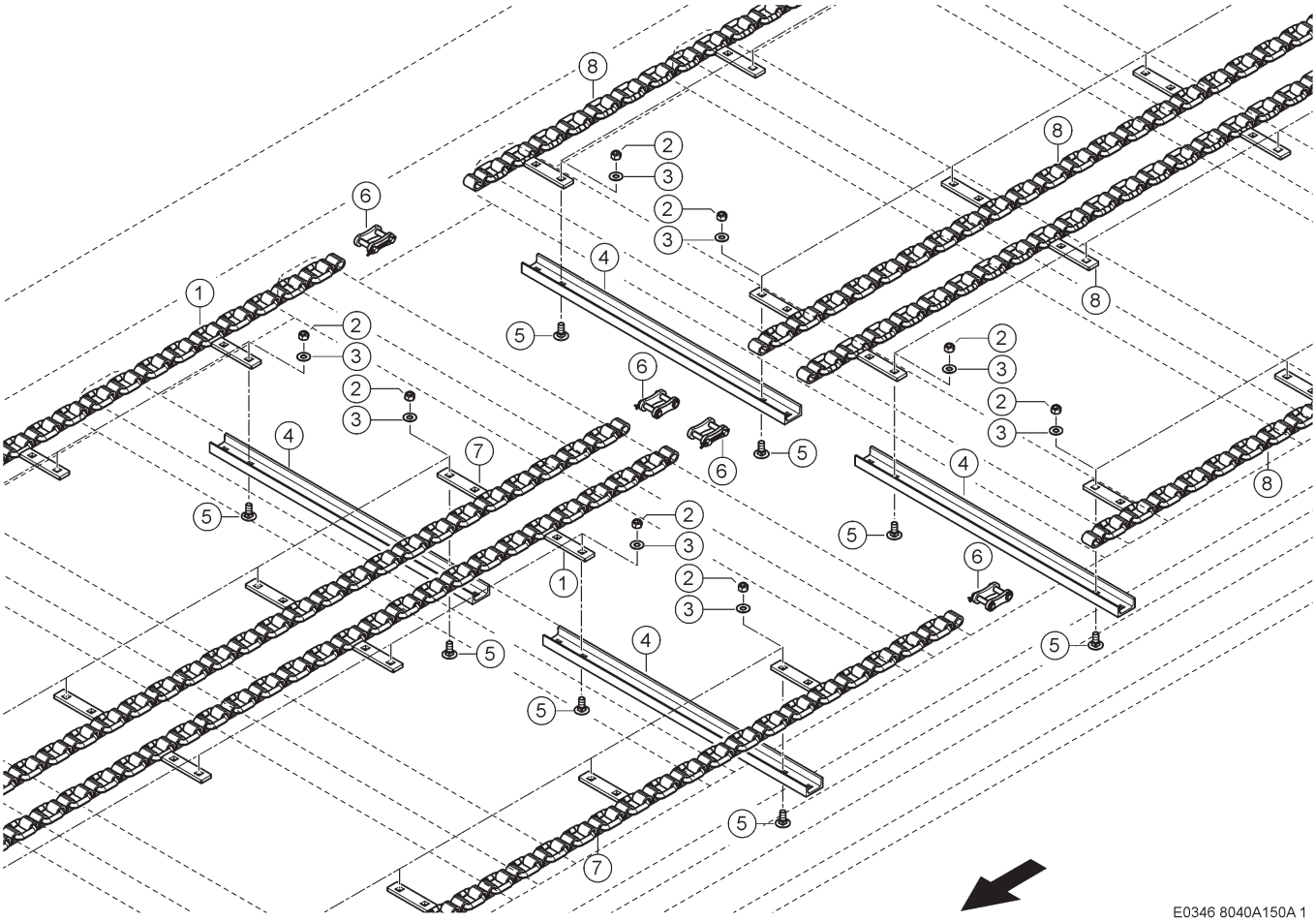

150 ROLLBODEN 1)
150 ENDLESS FLOOR 1)
150 FOND MOUVANT 1)

Pos	Teilenummer	Bezeichnung	Abmessung	Description	Désignation	Menge	Bedingung
1	00 1391 158 0	KETTE	VERLÄNGERRUNG FUER 8300	CHAIN	CHAINE	2	
2	00 0238 234 0	SICHERUNGSMUTTER	M12	LOCK NUT	ÉCROU INDESSERRABLE	144	
3	00 0239 389 0	CONTACT-SCHEIBE	A12 -12,4X27X1,8	CONTACT WASHER	RONDELLE CONTACT	144	
4	00 1317 129 0	FOERDERLEISTE		CONVEYOR BAR	BARRETTE-CONVOY.	36	
5	00 0233 455 0	FLACHRUNDSCHRAUBE	M12X30	COACH BOLT	VIS A TETE BOMBEE	144	
6	00 1322 468 1	VERSCHLUSS		LOCK	FERMETURE	8	
7	00 1391 157 0	KETTE	VERLÄNGERRUNG FUER 8300	CHAIN	CHAINE	2	
8	00 1317 259 0	KETTE		CHAIN	CHAINE	4	

1) Ausrüstung

LW_B02_0710 CARGOS 8300

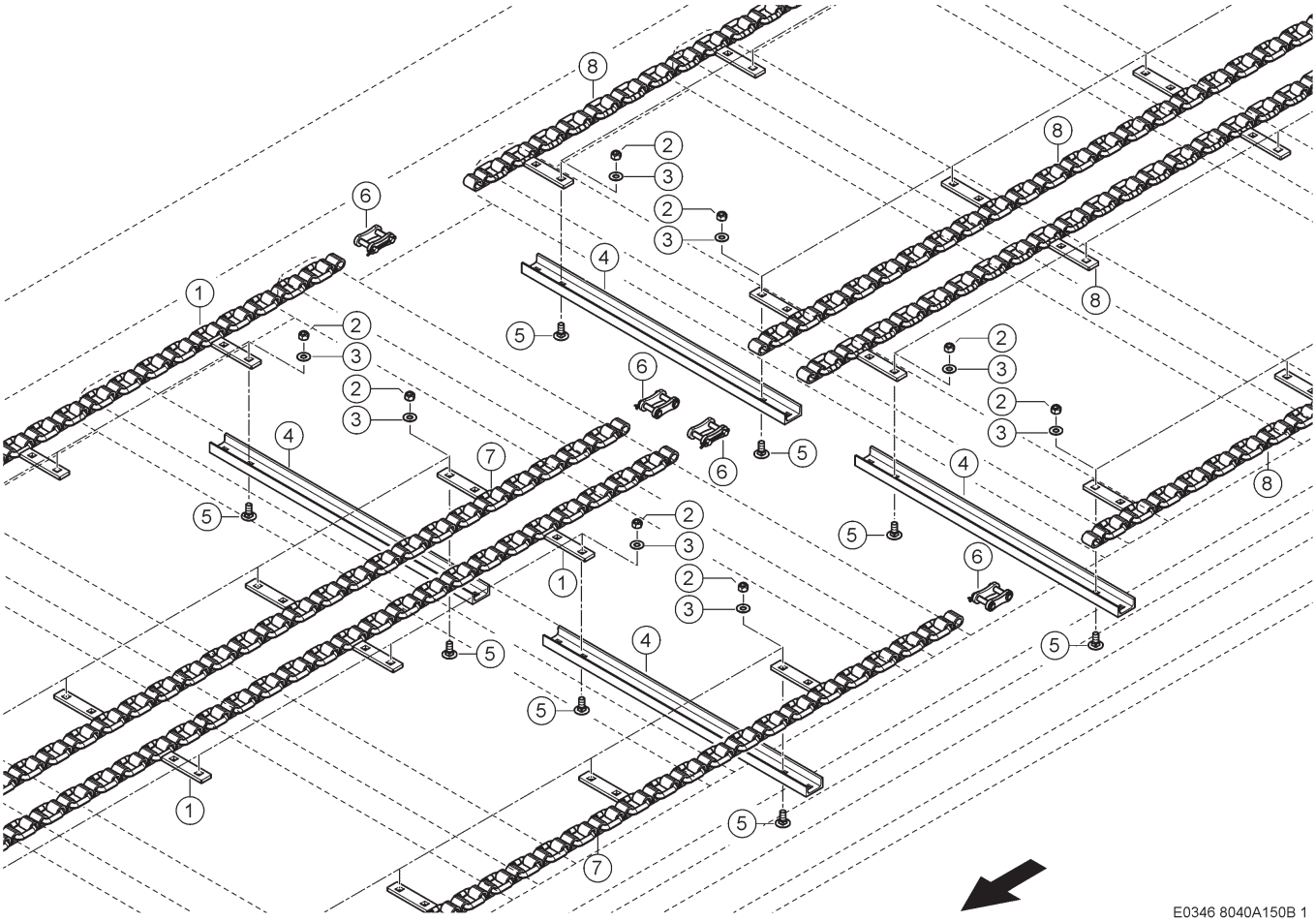

150 ROLLBODEN 1)
150 ENDLESS FLOOR 1)
150 FOND MOUVANT 1)

Pos	Teilenummer	Bezeichnung	Abmessung	Description	Désignation	Menge	Bedingung
1	00 1391 767 0	KETTE	VERLÄNGERRUNG FUER 8400	CHAIN	CHAINE	2	
2	00 0238 234 0	SICHERUNGSMUTTER	M12	LOCK NUT	ÉCROU INDESSERRABLE	176	
3	00 0239 389 0	CONTACT-SCHEIBE	A12 -12,4X27X1,8	CONTACT WASHER	RONDELLE CONTACT	176	
4	00 1317 129 0	FOERDERLEISTE		CONVEYOR BAR	BARRETTE-CONVOY.	44	
5	00 0233 455 0	FLACHRUNDSCHRAUBE	M12X30	COACH BOLT	VIS A TETE BOMBEE	176	
6	00 1322 468 1	VERSCHLUSS		LOCK	FERMETURE	8	
7	00 1391 766 0	KETTE	VERLÄNGERRUNG FUER 8400	CHAIN	CHAINE	2	
8	00 1317 259 0	KETTE		CHAIN	CHAINE	4	

1) Ausrüstung

LW_B02_0720 CARGOS 8400

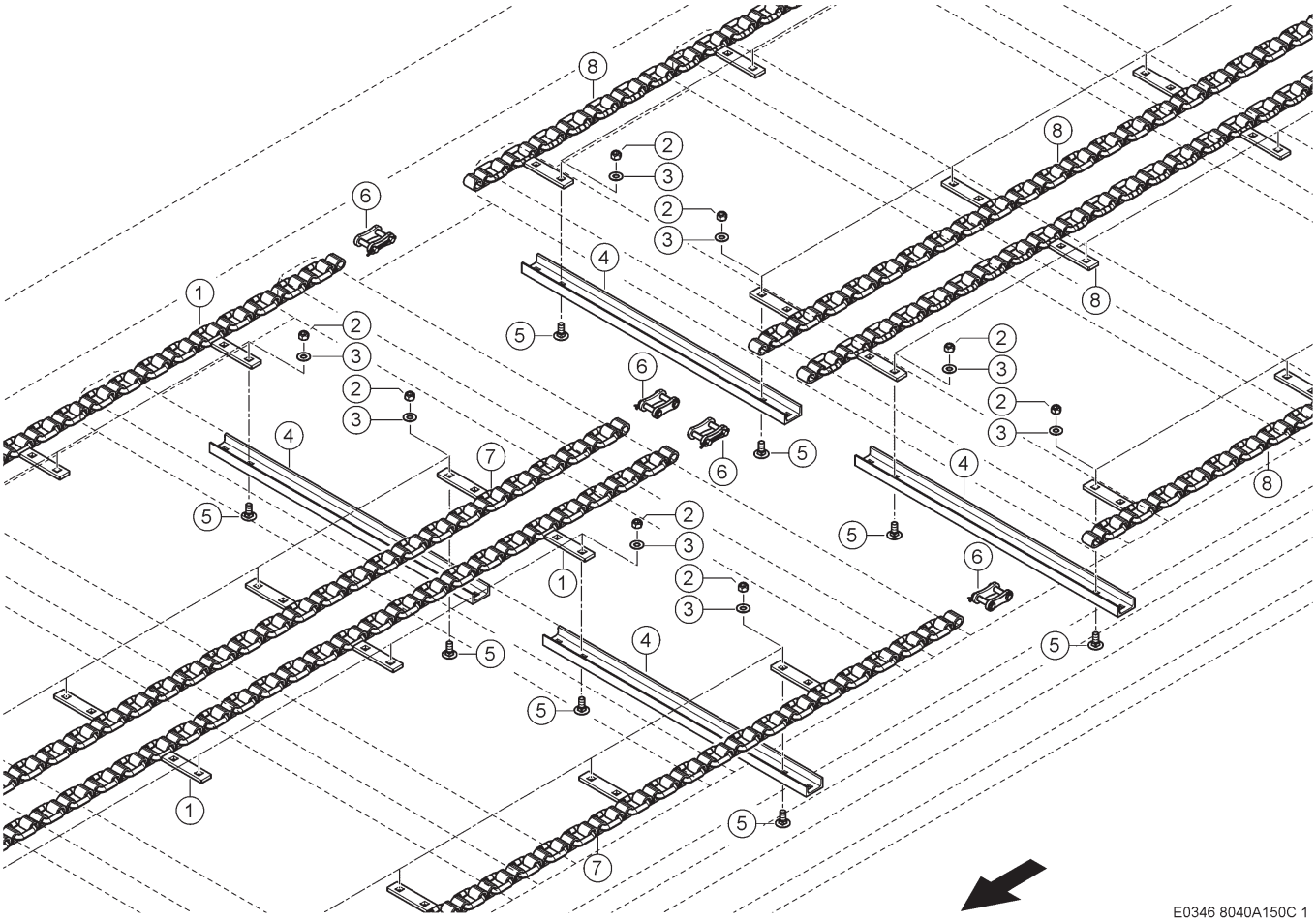

150 ROLLBODEN 1)
150 ENDLESS FLOOR 1)
150 FOND MOUVANT 1)

Pos	Teilenummer	Bezeichnung	Abmessung	Description	Désignation	Menge	Bedingung
1	00 1391 795 0	KETTE	VERLÄNGERRUNG FUER 8500	CHAIN	CHAINE	2	
2	00 0238 234 0	SICHERUNGSMUTTER	M12	LOCK NUT	ÉCROU INDESSERRABLE	208	
3	00 0239 389 0	CONTACT-SCHEIBE	A12 -12,4X27X1,8	CONTACT WASHER	RONDELLE CONTACT	208	
4	00 1317 129 0	FOERDERLEISTE		CONVEYOR BAR	BARRETTE-CONVOY.	52	
5	00 0233 455 0	FLACHRUNDSCHRAUBE	M12X30	COACH BOLT	VIS A TETE BOMBEE	208	
6	00 1322 468 1	VERSCHLUSS		LOCK	FERMETURE	8	
7	00 1391 794 0	KETTE	VERLÄNGERRUNG FUER 8500	CHAIN	CHAINE	2	
8	00 1317 259 0	KETTE		CHAIN	CHAINE	4	

1) Ausrüstung

LW_B02_0730 CARGOS 8500

LW_B02_0660 CARGOS 9500

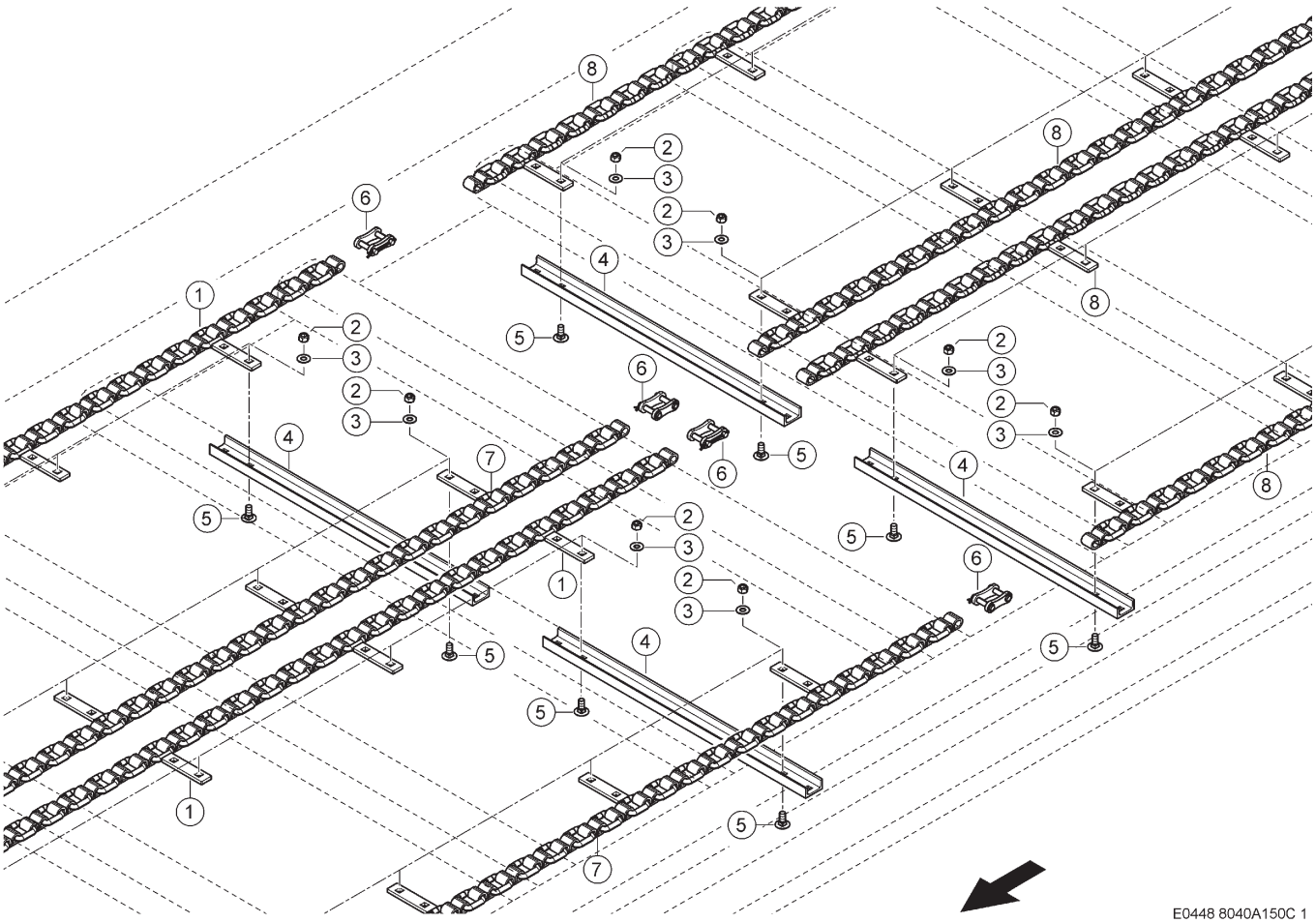

150 ROLLBODEN 1)
150 ENDLESS FLOOR 1)
150 FOND MOUVANT 1)

Pos	Teilenummer	Bezeichnung	Abmessung	Description	Désignation	Menge	Bedingung
1	00 1392 380 1	KETTE	DBD 80/12/X	CHAIN	CHAINE	2	
2	00 0238 234 0	SICHERUNGSMUTTER	M12	LOCK NUT	ÉCROU INDESSERRABLE	240	
3	00 0239 389 0	CONTACT-SCHEIBE	A12 -12,4X27X1,8	CONTACT WASHER	RONDELLE CONTACT	240	
4	00 1317 129 0	FOERDERLEISTE		CONVEYOR BAR	BARRETTE-CONVOY.	60	
5	00 0233 455 0	FLACHRUNDSCHRAUBE	M12X30	COACH BOLT	VIS A TETE BOMBEE	240	
6	00 1322 468 1	VERSCHLUSS		LOCK	FERMETURE	8	
7	00 1392 379 1	KETTE	DBD 80/12/X	CHAIN	CHAINE	2	
8	00 1317 259 0	KETTE		CHAIN	CHAINE	4	

1) Ausrüstung

LW_B02_0670 CARGOS 9600

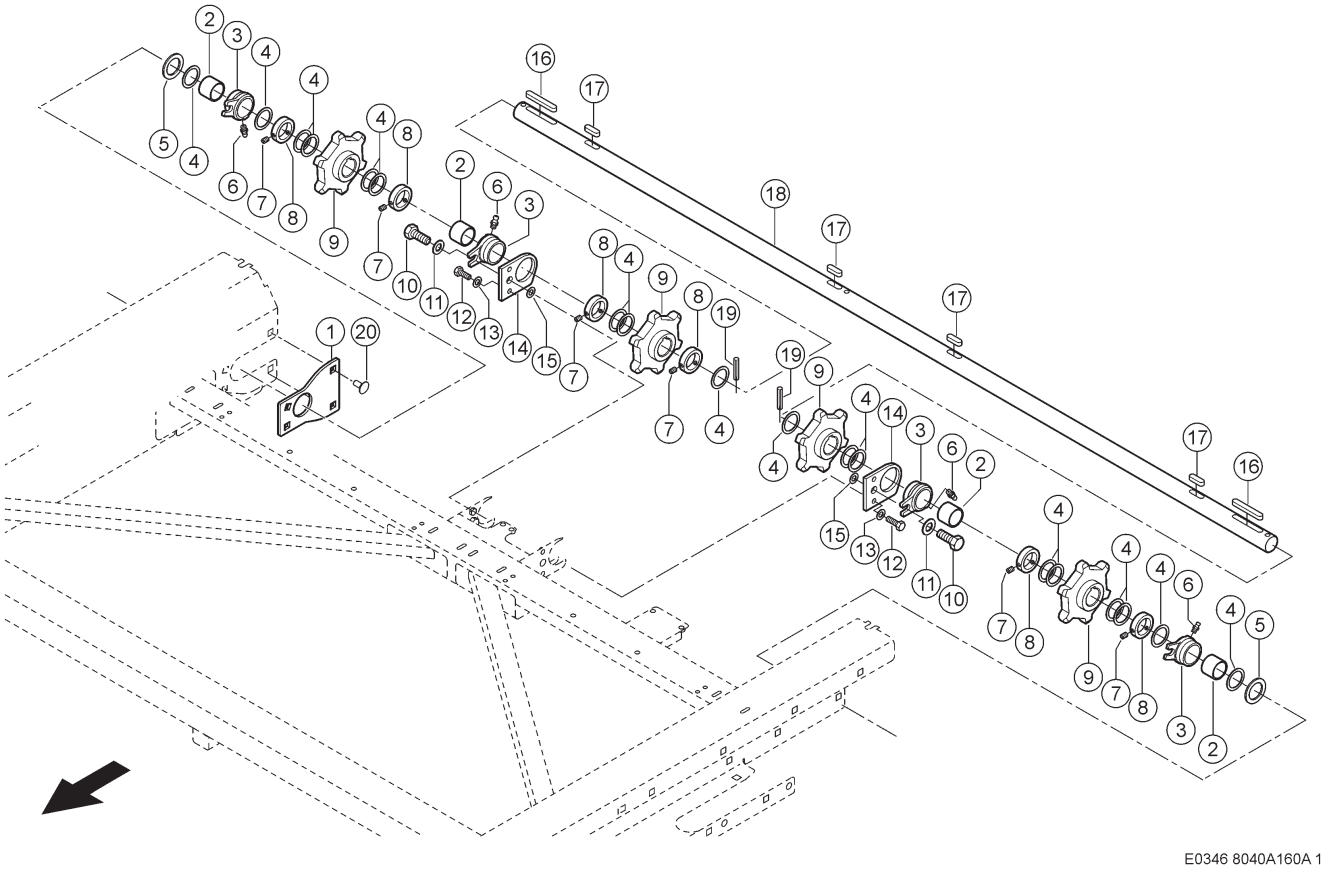

160 ROLLBODENLAGERUNG
160 FLOOR CONVEYOR MOUNTING
160 SUPPORT DU FOND CONVOYEUR

Pos	Teilenummer	Bezeichnung	Abmessung	Description	Désignation	Menge	Bedingung
1	00 1325 634 1	PLATTE	8X157X 210	PLATE	PLAQUE	1	
2	00 0972 950 0	LAGERBUCHSE	45X 50X 40	BEARING BUSH	COUSSINET-PALIER	4	
3	00 1325 254 1	STECKLAGER		PLUG BEARING	PALIER FERME	4	
3	00 0972 906 1	STECKLAGER KPL.		PLUG BEARING CPL.	PALIER	4	
4	00 0958 003 6	PASSSCHEIBE	45X55X1,0	SHIM	RONDELLE-AJUSTAGE	28	
5	00 0234 356 0	SCHEIBE	46 X 62 X 3	WASHER	RONDELLE	2	
6	00 0179 838 0	SCHMIERNIPPEL	A M8X1	GREASE NIPPLE	GRAISSEUR	4	
7	00 0236 552 0	GEWINDESTIFT	M10X 8	THREADED PIN	GOUPILLE FILETEE	16	
8	00 0571 812 1	STELLRING	E45E8X60X15M 10	ADJUSTING RING	BAGUE D'ARRET	8	
9	00 1317 270 2	KETTENRAD	HINTEN	SPROCKET	BARBOTIN	4	
10	00 0235 821 0	SECHSKANTSCHRAUBE	M16X40	HEXAGON HEAD BOLT	VIS SIX PANS	2	
11	00 0239 391 0	CONTACT-SCHEIBE	A16 -16,4X32X2, 8	CONTACT WASHER	RONDELLE CONTACT	2	
12	00 0237 453 0	SECHSKANTSCHRAUBE	M10X30	HEXAGON HEAD BOLT	VIS SIX PANS	4	
13	00 0239 388 0	CONTACT-SCHEIBE	A 10 -10, 2X22X1,6	CONTACT WASHER	RONDELLE CONTACT	4	
14	00 1315 653 1	PLATTE	8X 95X 120	PLATE	PLAQUE	2	
15	00 0236 950 0	UNTERLEGSCHEIBE	16,5X33X1,5	WASHER	RONDELLE	2	
16	00 0954 009 9	PASSFEDER	A 14X9X100	PARALLEL KEY	CLAVETTE NOYEE	2	
17	00 0234 907 0	PASSFEDER	A 14X9X45	PARALLEL KEY	CLAVETTE NOYEE	4	
18	00 1325 630 1	WELLE	45X2217	SHAFT	ARBRE	1	
19	00 0237 613 2	SPANNSTIFT	10X 60	SPRING PIN	GOUPILLE SERRAGE	2	
20	00 0215 814 0	FLACHRUNDSCHRAUBE	M16X40-F=7	COACH BOLT	VIS A TETE BOMBEE	4	

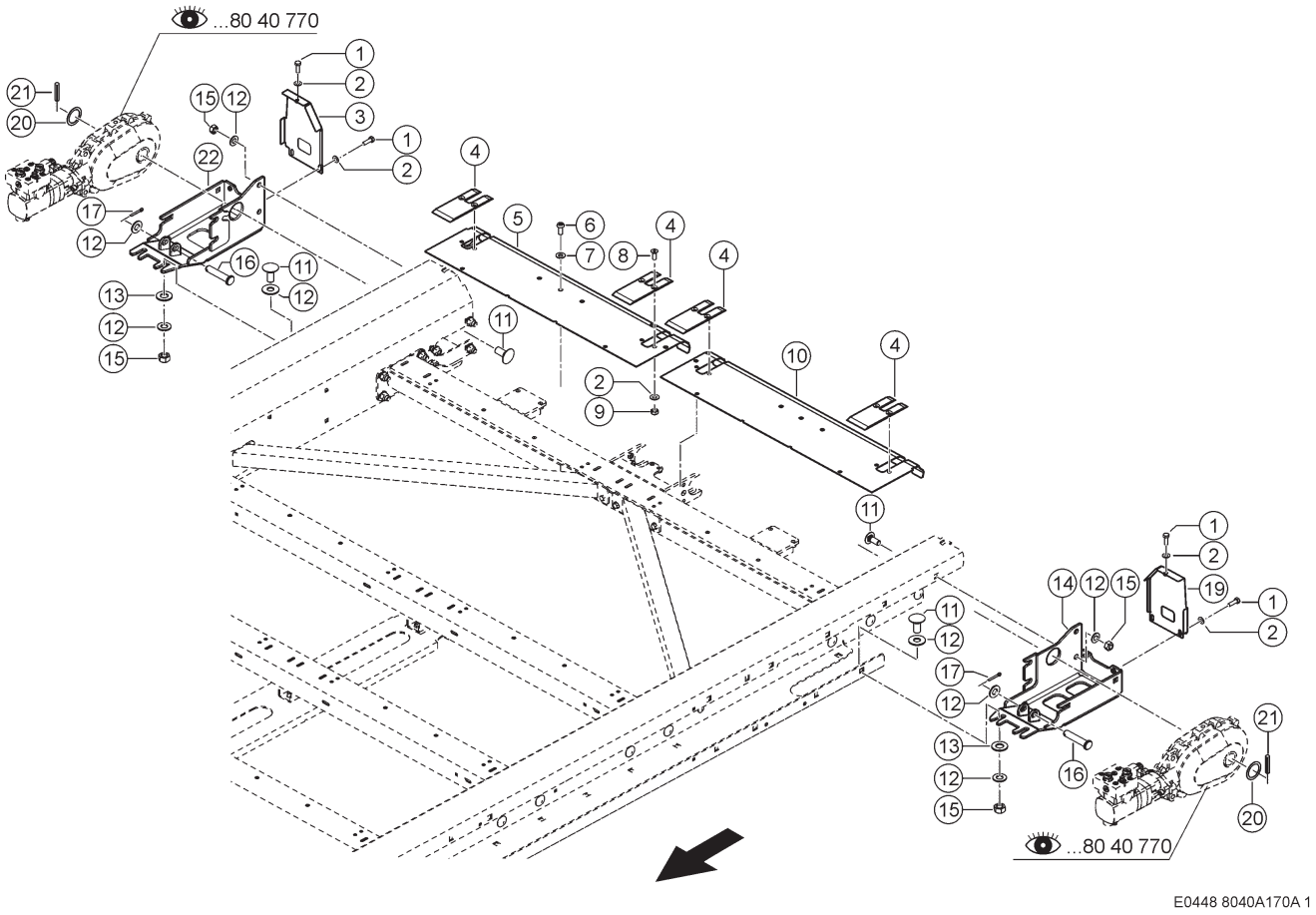

E0448 8040A170A 1

170 ROLLBODEN HINTEN
170 REAR FLOOR CONVEYOR
170 FOND DE CONVOYEUR ARRIÈRE

Pos	Teilenummer	Bezeichnung	Abmessung	Description	Désignation	Menge	Bedingung
1	00 0237 442 0	SECHSKANTSCHRAUBE	M8X25	HEXAGON HEAD BOLT	VIS SIX PANS	6	
2	00 0239 387 0	CONTACT-SCHEIBE	A8 -8,2X18X1,4	CONTACT WASHER	RONDELLE CONTACT	8	
3	00 1316 051 2	DECKEL RECHTS	RECHTS	COVER R.H.	COUVERCLE DR.	1	
4	00 1316 013 1	SCHUTZ HINTEN	6X 85X 202	GUARD REAR	GARANT	4	
5	00 1316 054 3	ABDECKUNG		COVERING	COUVERCLE DE PROTEC.	1	
6	00 0217 078 1	FLACHKOPFSCHRAUBE	M10X25-IN-6RD 45-ISO1066	FLAT HEAD BOLT	VIS	6	
7	00 0239 388 0	CONTACT-SCHEIBE	A 10 -10, 2X22X1,6	CONTACT WASHER	RONDELLE CONTACT	6	
8	00 0236 330 0	SENKSCHRAUBE	M 8X 25	COUNTERSUNK BOLT	VIS TETE FRAISEE	8	
9	00 0238 132 0	SICHERUNGSMUTTER	M8	LOCK NUT	ÉCROU INDESSERRABLE	8	
10	00 1316 053 3	ABDECKUNG		COVERING	COUVERCLE DE PROTEC.	1	
11	00 0215 814 0	FLACHRUNDSCHRAUBE	M16X40-F=7	COACH BOLT	VIS A TETE BOMBEE	4	
12	00 0239 391 0	CONTACT-SCHEIBE	A16 -16,4X32X2, 8	CONTACT WASHER	RONDELLE CONTACT	12	
13	00 0238 011 0	UNTERLEGSCHEIBE	16,5X40X3	WASHER	RONDELLE	4	
14	00 1315 655 1	LAGERPLATTE LINKS	LINKS	BEARING PLATE L.H	PLAQUE D'APPUI GA	1	
15	00 0238 047 0	SICHERUNGSMUTTER	M16	LOCK NUT	ÉCROU INDESSERRABLE	4	
16	00 0212 603 0	BOLZEN	B16H11X 75X 5	PIN	BOULON	1	
17	00 0236 096 0	SPLINT	5 X 28	SPLIT PIN	GOUPILLE FENDUE	2	
18	00 0234 263 0	UNTERLEGSCHEIBE	23X37X1,5	WASHER	RONDELLE	2	
19	00 1316 048 2	DECKEL LINKS	LINKS	COVER L.H.	COUVERCLE GAU.	1	
20	00 0234 356 0	SCHEIBE	46 X 62 X 3	WASHER	RONDELLE	2	
21	00 0237 613 2	SPANNSTIFT	10X 60	SPRING PIN	GOUPILLE SERRAGE	2	
22	00 1315 663 1	LAGERPLATTE RE.	RECHTS	BEARING PLATE R.H	PLAQUE D'APPUI DR	1	

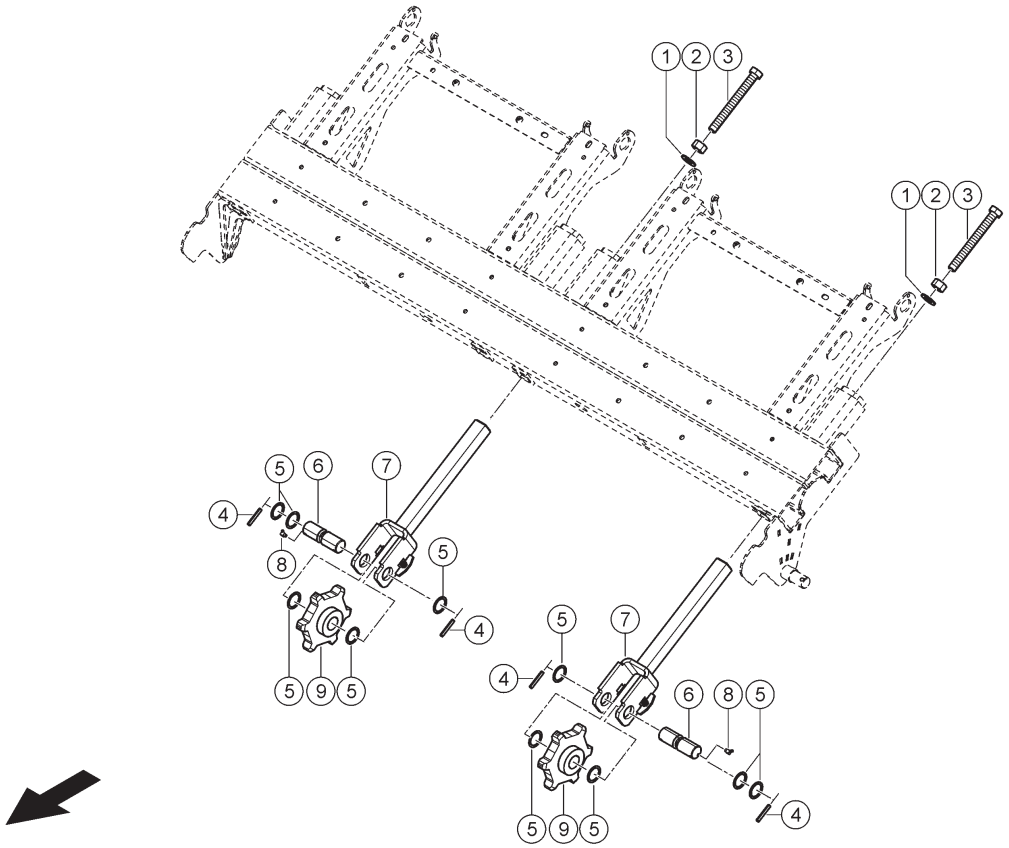

E0346 8040A200A 1

200 KETTENSPANNER ROLLBODEN
200 ENDLESS FLOOR CHAIN TENSIONER
200 TENDEUR DE CHAÎNES DU FOND MOUVANT

Pos	Teilenummer	Bezeichnung	Abmessung	Description	Désignation	Menge	Bedingung
1	00 0212 191 0	CONTACT-SCHEIBE	A20 -20,5X40, 5X3,2	CONTACT WASHER	RONDELLE CONTACT	4	
2	00 0237 521 0	6KT-MUTTER	M20	HEX.NUT	ECROU SIXPANS	4	
3	00 0217 065 0	6KT-SCHRAUBE	M20X180	HEX.HEAD BOLT	BOULON A TETE HEX	4	
4	00 0235 681 2	SPANNSTIFT	8X50-N	SPRING PIN	GOUPILLE SERRAGE	8	
5	00 0234 431 0	PASSSCHEIBE	35X45X1	SHIM	RONDELLE-AJUSTAGE	24	
6	00 1315 687 0	LAGERBOLZEN	35X 118	BEARING BOLT	BOULON-PALIER	4	
7	00 1391 566 2	SPANNER		TENSIONER	TENDEUR	4	
8	00 0244 946 0	SCHMIERNIPPEL	B M8X1	GREASE NIPPLE	GRAISSEUR	4	
9	00 1317 267 1	KETTENRAD	VORNE	SPROCKET	BARBOTIN	4	

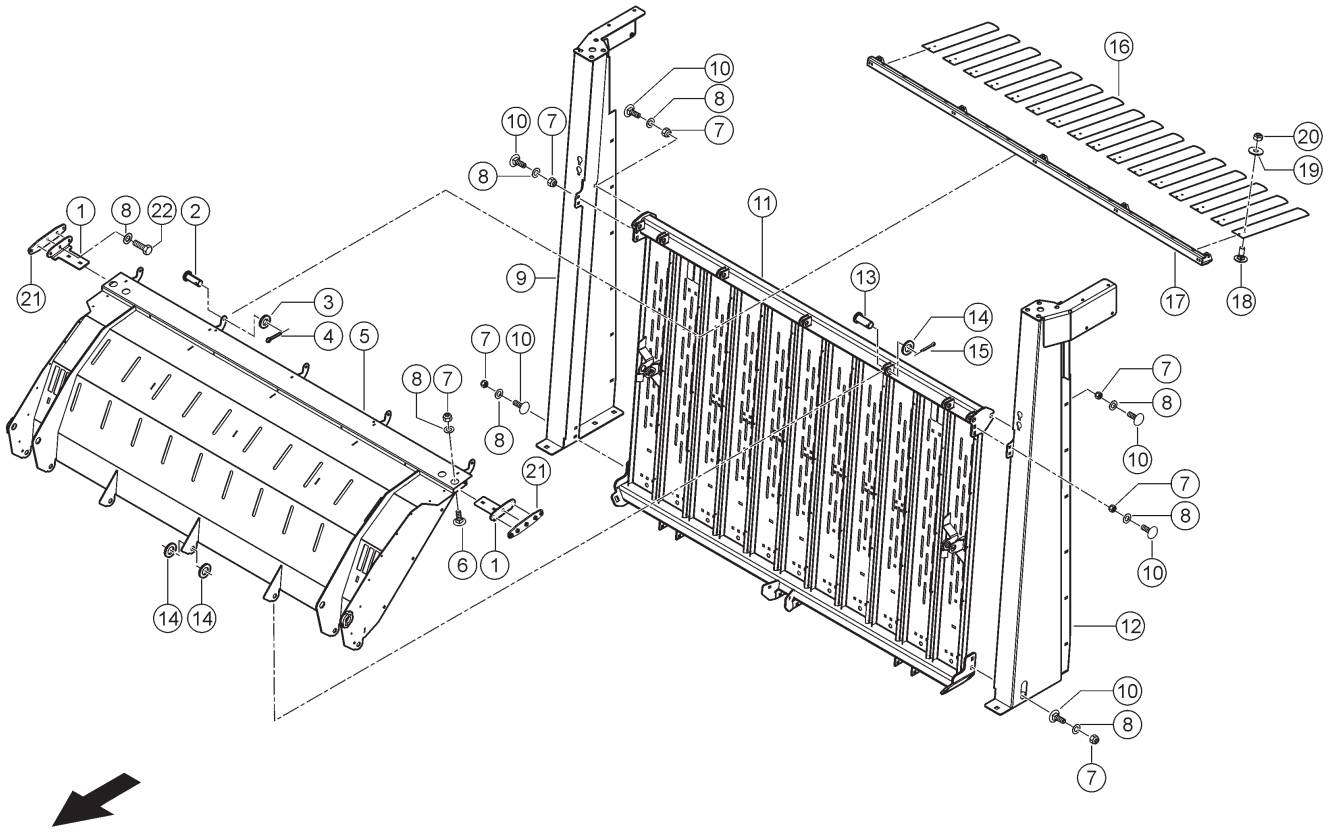

220 AUFBAU VORNE
220 FRONT BODY
220 REHAUSSE AVANT

Pos	Teilenummer	Bezeichnung	Abmessung	Description	Désignation	Menge	Bedingung
1	00 1325 829 1	WINKEL		ANGLE	CORNIERE	2	1)
2	00 0632 133 0	BOLZEN	B-10A12X28X4,5	PIN	BOULON	5	
3	00 0234 280 0	UNTERLEGSCHEIBE	11X17X2	WASHER	RONDELLE	5	
4	00 0235 088 0	SPLINT	4 X 18	SPLIT PIN	GOUPILLE FENDUE	5	
5	00 1325 825 1	BLECH	OBEN	PLATE	TOLE	1	
6	00 0502 511 0	FLACHRUNDSCHRAUBE	M10X25X20-F=3	COACH BOLT	VIS A TETE BOMBEE	4	
7	00 0237 947 0	SECHSKANTMUTTER	M10	HEXAGONAL NUT	ECROU SIX PANS	14	
8	00 0239 394 1	CONTACT-SCHEIBE	B10 -10,2X27X2, 4	CONTACT WASHER	RONDELLE CONTACT	17	
9	00 1325 818 3	RUNGE GS VR		STANCHION WD FRH	RANCHER SD AD	1	
10	00 0236 514 0	FLACHRUNDSCHRAUBE	M10X30	COACH BOLT	VIS A TETE BOMBEE	10	
11	00 1325 814 3	GATTER		GRATE	GRILLE	1	
12	00 1325 801 3	RUNGE GS VL		STANCHION WD FL	RANCHER SD AG	1	
13	00 0967 614 0	BOLZEN	20H11X 45X 35	PIN	BOULON	7	
14	00 0238 060 0	SCHEIBE	21X35X4	WASHER	RONDELLE	9	
15	00 0237 026 0	SPLINT	5X32	SPLIT PIN	GOUPILLE FENDUE	7	
16	00 0485 552 0	BLATTFEDER		FLAT SPRING	RESSORT A LAMES	16	
17	00 1317 830 1	LEITBLECH		GUIDE PLATE	TOLE DE GUIDAGE	1	
18	00 0236 475 0	FLACHRUNDSCHRAUBE	M6X 16X10	COACH BOLT	VIS A TETE BOMBEE	32	
19	00 0239 392 0	CONTACT-SCHEIBE	B6 -6,1X18X1,4	CONTACT WASHER	RONDELLE CONTACT	32	
20	00 0237 983 0	SECHSKANTMUTTER	M6	HEXAGONAL NUT	ECROU SIX PANS	32	
21	00 1399 675 0	PLATTE		PLATE	PLAQUE	2	1)
22	00 0237 453 0	SECHSKANTSCHRAUBE	M10X30	HEXAGON HEAD BOLT	VIS SIX PANS	6	

1) Ausrüstung

	LW_F06_0010	Frontklappe oben, starr

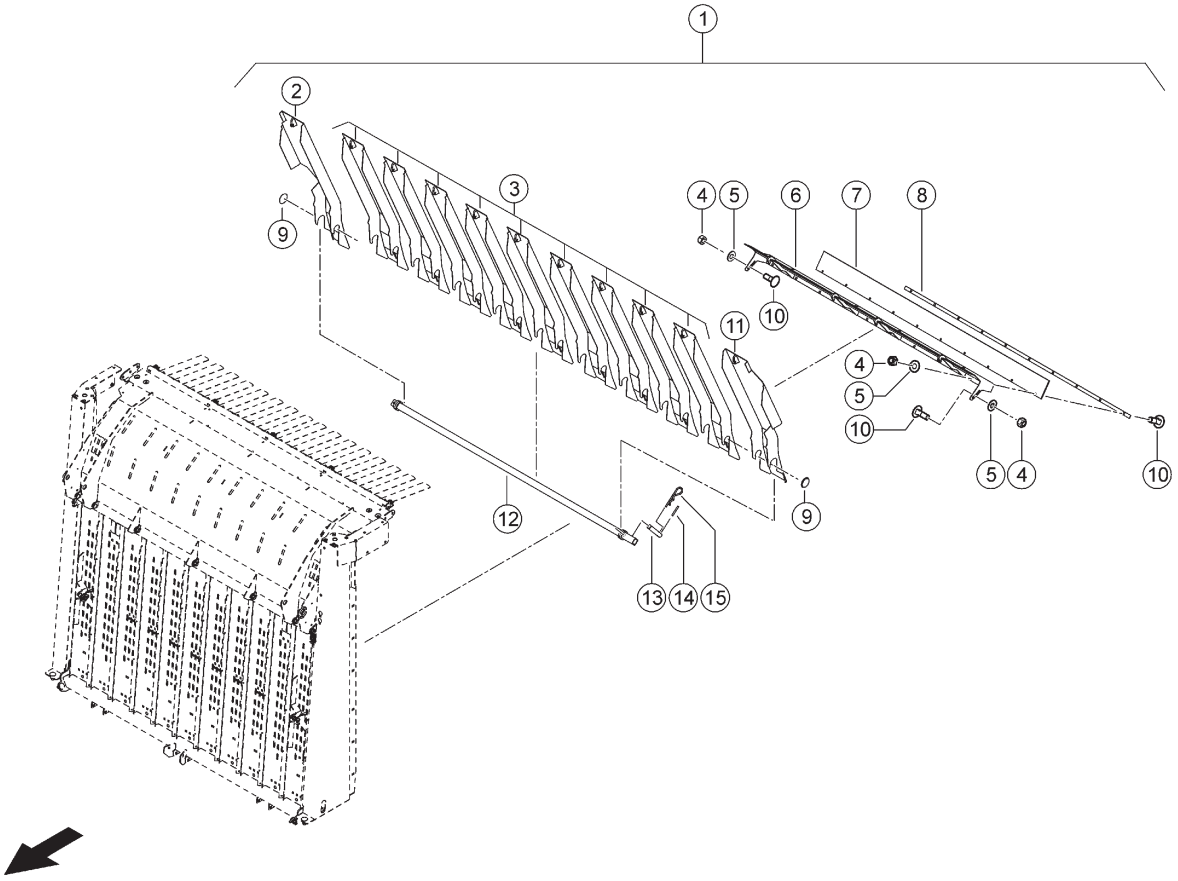

E0346 8040A220A 2

220 AUFBAU VORNE
220 FRONT BODY
220 REHAUSSE AVANT

Pos	Teilenummer	Bezeichnung	Abmessung	Description	Désignation	Menge	Bedingung
1	00 1392 320 0	KANALABDECKUNG		CHANNEL COVER	CARTER	1	1)
2	00 1392 325 1	ABDECKBLECH RE.		COVER PLATE R.H.	TOLE RECOUVREM DR	1	
3	00 1392 321 1	ABDECKBLECH		COVER PLATE	TÔLE-RECOUVREMENT	9	
4	00 0237 947 0	SECHSKANTMUTTER	M10	HEXAGONAL NUT	ECROU SIX PANS	4	
5	00 0239 388 0	CONTACT-SCHEIBE	A 10 -10, 2X22X1,6	CONTACT WASHER	RONDELLE CONTACT	12	
6	00 1392 352 1	ABDECKBLECH		COVER PLATE	TÔLE-RECOUVREMENT	1	
7	00 1598 098 0	GUMMILEISTE	8X126X1998	RUBBER BAR	BARETTE-CAOUTCH.	1	
8	00 1598 099 1	LEISTE		LEDGE	BARRETTE	1	
9	00 0658 283 0	ABDECKUNG	D61/62X4/5,8	COVERING	COUVERCLE DE PROTEC.	2	
10	00 0236 514 0	FLACHRUNDSCHRAUBE	M10X30	COACH BOLT	VIS A TETE BOMBEE	12	
11	00 1392 323 1	ABDECKBLECH LINKS		COVER PLATE L.H.	TOLE RECOUVREM GA	1	
12	00 1392 340 0	ABSTUETZUNG		SUPPORT	SUPPORT	1	
13	00 1392 319 0	BOLZEN		PIN	BOULON	1	
14	00 0235 651 2	SPANNSTIFT	5 X 40	SPRING PIN	GOUPILLE SERRAGE	1	
15	00 0673 749 0	FEDERSTECKER	4,5X90	SPRING CLIP	GOUPILLE ELASTIQUE	1	

1) Ausrüstung

LW_R03_0190 Schachtabdeckung

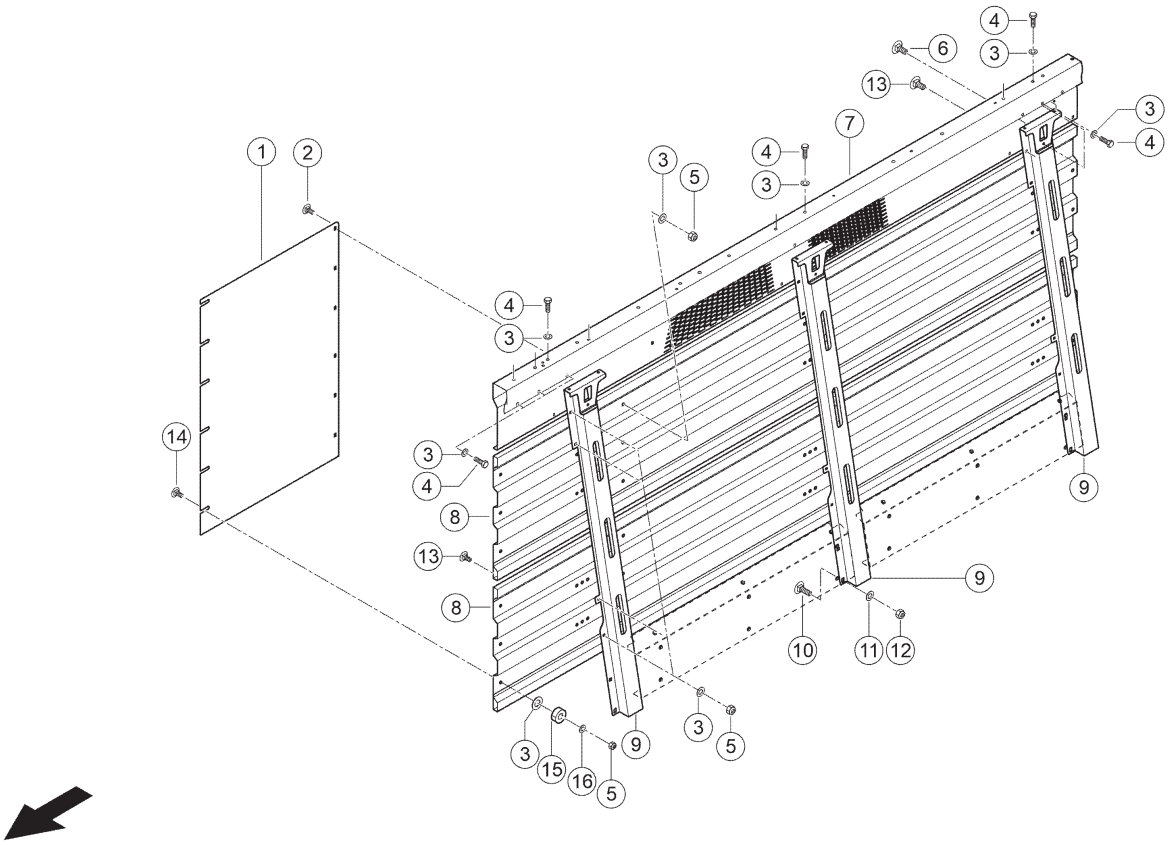

E0346 8040A230A 1

230 AUFBAU LINKS 1)
230 L/H SIDE BODY 1)
230 REHAUSSE GAUCHE 1)

Pos	Teilenummer	Bezeichnung	Abmessung	Description	Désignation	Menge	Bedingung
1	00 1325 647 0	PLATTE	1X1000X1420	PLATE	PLAQUE	1	
2	00 0215 611 0	FLACHRUNDSCHRAUBE	M10X16-F=3	COACH BOLT	VIS A TETE BOMBEE	6	
3	00 0239 394 1	CONTACT-SCHEIBE	B10 -10,2X27X2, 4	CONTACT WASHER	RONDELLE CONTACT	49	
4	00 0237 453 0	SECHSKANTSCHRAUBE	M10X30	HEXAGON HEAD BOLT	VIS SIX PANS	13	
5	00 0237 947 0	SECHSKANTMUTTER	M10	HEXAGONAL NUT	ECROU SIX PANS	36	
6	00 0502 511 0	FLACHRUNDSCHRAUBE	M10X25X20-F=3	COACH BOLT	VIS A TETE BOMBEE	4	
7	00 1325 729 5	LAENGSTRAEGER LI.	LINKS OBEN - CARGOS 830	SUPPORT L.H.	SUPPORT LONGITUD.	1	
8	00 1325 731 2	SEITENWAND	1,3X800X4350	SIDE WALL	PAROI LATERALE	2	
9	00 1325 635 1	RUNGE	LINKS	STANCHION	RANCHER	3	
10	00 0212 575 0	FLACHRUNDSCHRAUBE	M16X 35-F=7	COACH BOLT	VIS A TETE BOMBEE	12	
11	00 0239 391 0	CONTACT-SCHEIBE	A16 -16,4X32X2, 8	CONTACT WASHER	RONDELLE CONTACT	12	
12	00 0238 047 0	SICHERUNGSMUTTER	M16	LOCK NUT	ÉCROU INDESSERRABLE	12	
13	00 0236 510 0	FLACHRUNDSCHRAUBE	M10X 20X12	COACH BOLT	VIS A TETE BOMBEE	20	
14	00 0505 759 0	FLACHRUNDSCHRAUBE	M10X40	COACH BOLT	VIS A TETE BOMBEE	6	
15	00 0914 976 0	BUCHSE		BUSHING	DOUILLE	6	
16	00 0239 388 0	CONTACT-SCHEIBE	A 10 -10, 2X22X1,6	CONTACT WASHER	RONDELLE CONTACT	6	

1) Ausrüstung

LW_B02_0710 CARGOS 8300

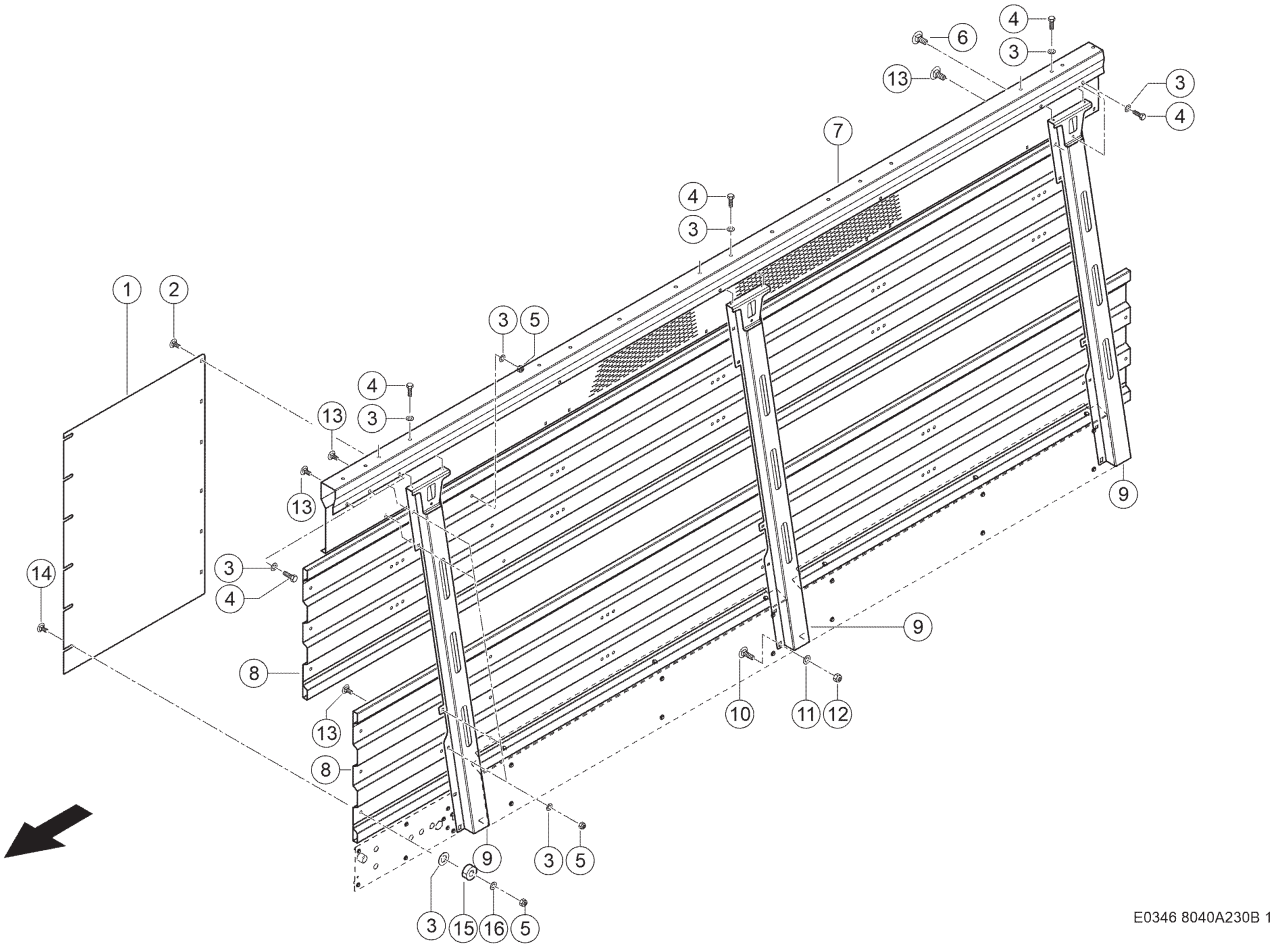

230 AUFBAU LINKS 1)
230 L/H SIDE BODY 1)
230 REHAUSSE GAUCHE 1)

Pos	Teilenummer	Bezeichnung	Abmessung	Description	Désignation	Menge	Bedingung
1	00 1325 647 0	PLATTE	1X1000X1420	PLATE	PLAQUE	1	
2	00 0215 611 0	FLACHRUNDSCHRAUBE	M10X16-F=3	COACH BOLT	VIS A TETE BOMBEE	6	
3	00 0239 394 1	CONTACT-SCHEIBE	B10 -10,2X27X2, 4	CONTACT WASHER	RONDELLE CONTACT	49	
4	00 0237 453 0	SECHSKANTSCHRAUBE	M10X30	HEXAGON HEAD BOLT	VIS SIX PANS	13	
5	00 0237 947 0	SECHSKANTMUTTER	M10	HEXAGONAL NUT	ECROU SIX PANS	36	
6	00 0502 511 0	FLACHRUNDSCHRAUBE	M10X25X20-F=3	COACH BOLT	VIS A TETE BOMBEE	4	
7	00 1325 777 5	LAENGSTRAEGER LI.	LINKS OBEN - CARGOS 840	SUPPORT L.H.	SUPPORT LONGITUD.	1	
8	00 1325 776 1	SEITENWAND	1,3X800X5490	SIDE WALL	PAROI LATERALE	2	
9	00 1325 635 1	RUNGE	LINKS	STANCHION	RANCHER	3	
10	00 0212 575 0	FLACHRUNDSCHRAUBE	M16X 35-F=7	COACH BOLT	VIS A TETE BOMBEE	12	
11	00 0239 391 0	CONTACT-SCHEIBE	A16 -16,4X32X2, 8	CONTACT WASHER	RONDELLE CONTACT	12	
12	00 0238 047 0	SICHERUNGSMUTTER	M16	LOCK NUT	ÉCROU INDESSERRABLE	12	
13	00 0236 510 0	FLACHRUNDSCHRAUBE	M10X 20X12	COACH BOLT	VIS A TETE BOMBEE	20	
14	00 0505 759 0	FLACHRUNDSCHRAUBE	M10X40	COACH BOLT	VIS A TETE BOMBEE	6	
15	00 0914 976 0	BUCHSE		BUSHING	DOUILLE	6	
16	00 0239 388 0	CONTACT-SCHEIBE	A 10 -10, 2X22X1,6	CONTACT WASHER	RONDELLE CONTACT	6	

1) Ausrüstung

LW_B02_0720 CARGOS 8400

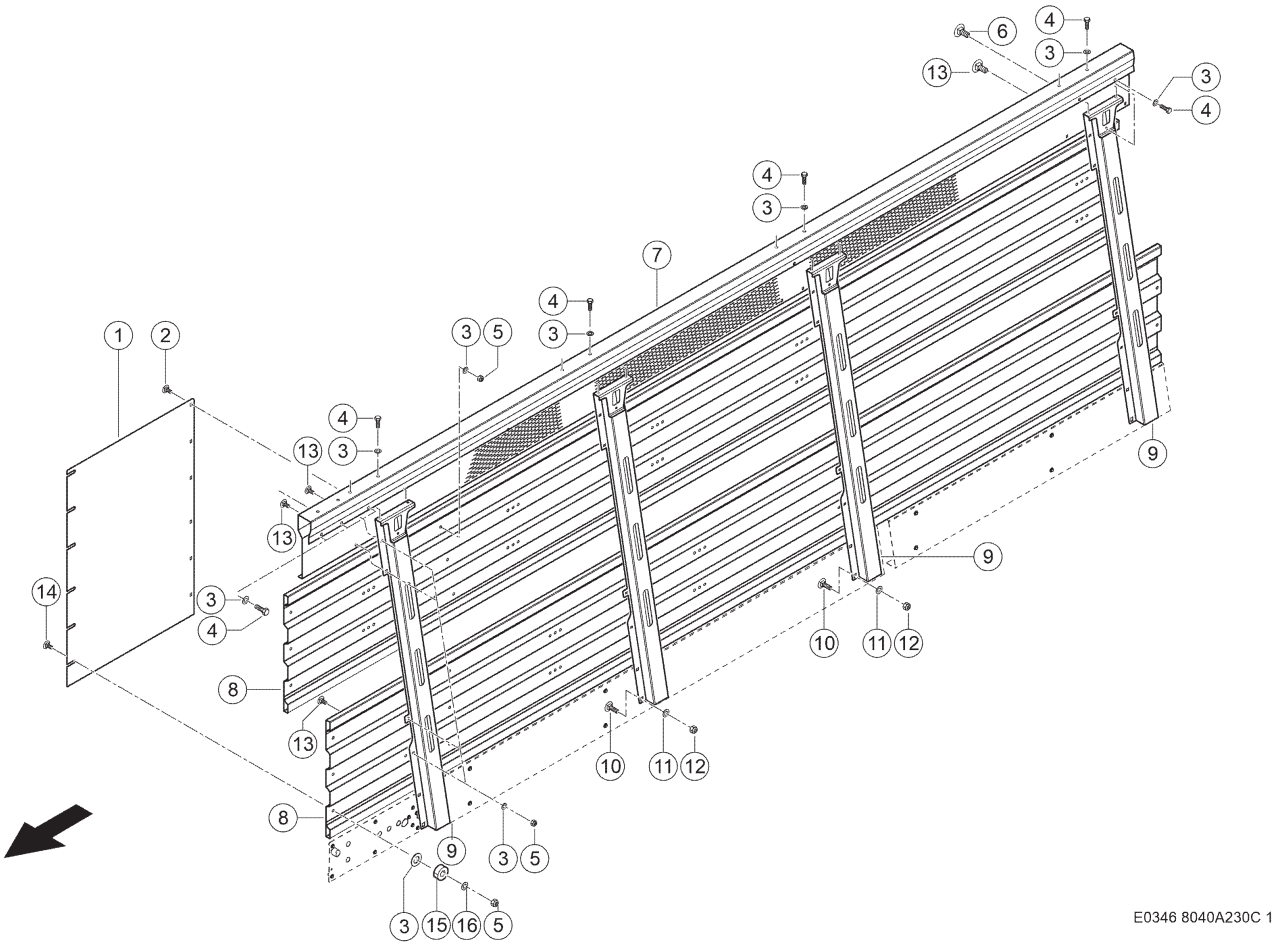

230 AUFBAU LINKS 1)
230 L/H SIDE BODY 1)
230 REHAUSSE GAUCHE 1)

Pos	Teilenummer	Bezeichnung	Abmessung	Description	Désignation	Menge	Bedingung
1	00 1325 647 0	PLATTE	1X1000X1420	PLATE	PLAQUE	1	
2	00 0215 611 0	FLACHRUNDSCHRAUBE	M10X16-F=3	COACH BOLT	VIS A TETE BOMBEE	6	
3	00 0239 394 1	CONTACT-SCHEIBE	B10 -10,2X27X2, 4	CONTACT WASHER	RONDELLE CONTACT	60	
4	00 0237 453 0	SECHSKANTSCHRAUBE	M10X30	HEXAGON HEAD BOLT	VIS SIX PANS	16	
5	00 0237 947 0	SECHSKANTMUTTER	M10	HEXAGONAL NUT	ECROU SIX PANS	44	
6	00 0502 511 0	FLACHRUNDSCHRAUBE	M10X25X20-F=3	COACH BOLT	VIS A TETE BOMBEE	4	
7	00 1391 217 4	LAENGSTRAEGER LI.	LINKS OBEN - CARGOS 850	SUPPORT L.H.	SUPPORT LONGITUD.	1	
8	00 1391 219 1	SEITENWAND	1,3X800X6630	SIDE WALL	PAROI LATERALE	2	
9	00 1325 635 1	RUNGE	LINKS	STANCHION	RANCHER	4	
10	00 0212 575 0	FLACHRUNDSCHRAUBE	M16X 35-F=7	COACH BOLT	VIS A TETE BOMBEE	16	
11	00 0239 391 0	CONTACT-SCHEIBE	A16 -16,4X32X2, 8	CONTACT WASHER	RONDELLE CONTACT	16	
12	00 0238 047 0	SICHERUNGSMUTTER	M16	LOCK NUT	ÉCROU INDESSERRABLE	16	
13	00 0236 510 0	FLACHRUNDSCHRAUBE	M10X 20X12	COACH BOLT	VIS A TETE BOMBEE	28	
14	00 0505 759 0	FLACHRUNDSCHRAUBE	M10X40	COACH BOLT	VIS A TETE BOMBEE	6	
15	00 0914 976 0	BUCHSE		BUSHING	DOUILLE	6	
16	00 0239 388 0	CONTACT-SCHEIBE	A 10 -10, 2X22X1,6	CONTACT WASHER	RONDELLE CONTACT	6	

1) Ausrüstung

LW_B02_0730 CARGOS 8500

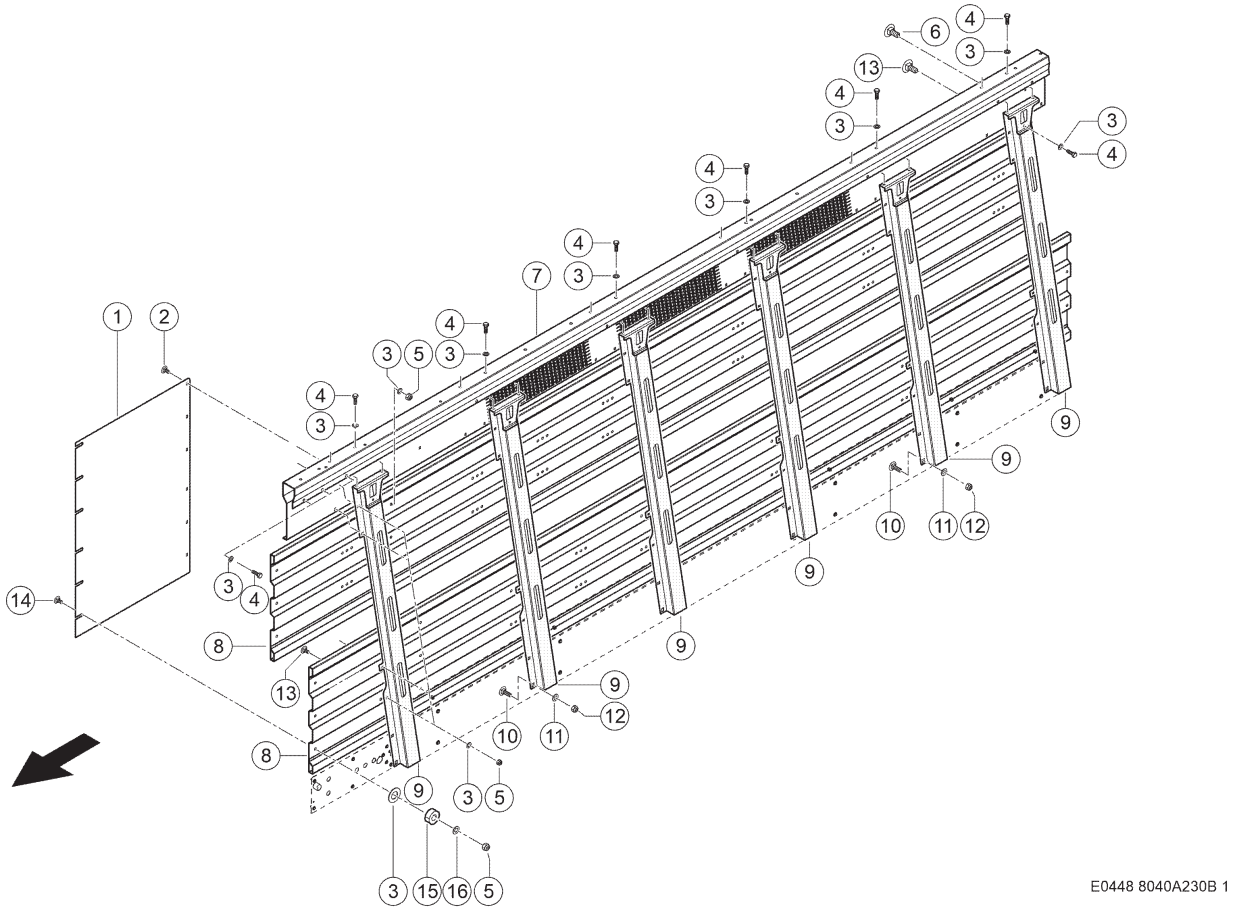

230 AUFBAU LINKS 1)
230 L/H SIDE BODY 1)
230 REHAUSSE GAUCHE 1)

Pos	Teilenummer	Bezeichnung	Abmessung	Description	Désignation	Menge	Bedingung
1	00 1325 647 0	PLATTE	1X1000X1420	PLATE	PLAQUE	1	
2	00 0215 611 0	FLACHRUNDSCHRAUBE	M10X16-F=3	COACH BOLT	VIS A TETE BOMBEE	6	
3	00 0239 394 1	CONTACT-SCHEIBE	B10 -10,2X27X2, 4	CONTACT WASHER	RONDELLE CONTACT	82	
4	00 0237 453 0	SECHSKANTSCHRAUBE	M10X30	HEXAGON HEAD BOLT	VIS SIX PANS	22	
5	00 0237 947 0	SECHSKANTMUTTER	M10	HEXAGONAL NUT	ECROU SIX PANS	60	
6	00 0502 511 0	FLACHRUNDSCHRAUBE	M10X25X20-F=3	COACH BOLT	VIS A TETE BOMBEE	4	
7	00 1391 868 3	LAENGSTRAEGER LI.	LINKS OBEN - CARGOS 950	SUPPORT L.H.	SUPPORT LONGITUD.	1	
8	00 1391 219 1	SEITENWAND	1,3X800X6630	SIDE WALL	PAROI LATERALE	2	
9	00 1325 635 1	RUNGE	LINKS	STANCHION	RANCHER	6	
10	00 0212 575 0	FLACHRUNDSCHRAUBE	M16X 35-F=7	COACH BOLT	VIS A TETE BOMBEE	24	
11	00 0239 391 0	CONTACT-SCHEIBE	A16 -16,4X32X2, 8	CONTACT WASHER	RONDELLE CONTACT	24	
12	00 0238 047 0	SICHERUNGSMUTTER	M16	LOCK NUT	ÉCROU INDESSERRABLE	24	
13	00 0236 510 0	FLACHRUNDSCHRAUBE	M10X 20X12	COACH BOLT	VIS A TETE BOMBEE	44	
14	00 0505 759 0	FLACHRUNDSCHRAUBE	M10X40	COACH BOLT	VIS A TETE BOMBEE	6	
15	00 0914 976 0	BUCHSE		BUSHING	DOUILLE	6	
16	00 0239 388 0	CONTACT-SCHEIBE	A 10 -10, 2X22X1,6	CONTACT WASHER	RONDELLE CONTACT	6	

1) Ausrüstung

LW_B02_0660 CARGOS 9500

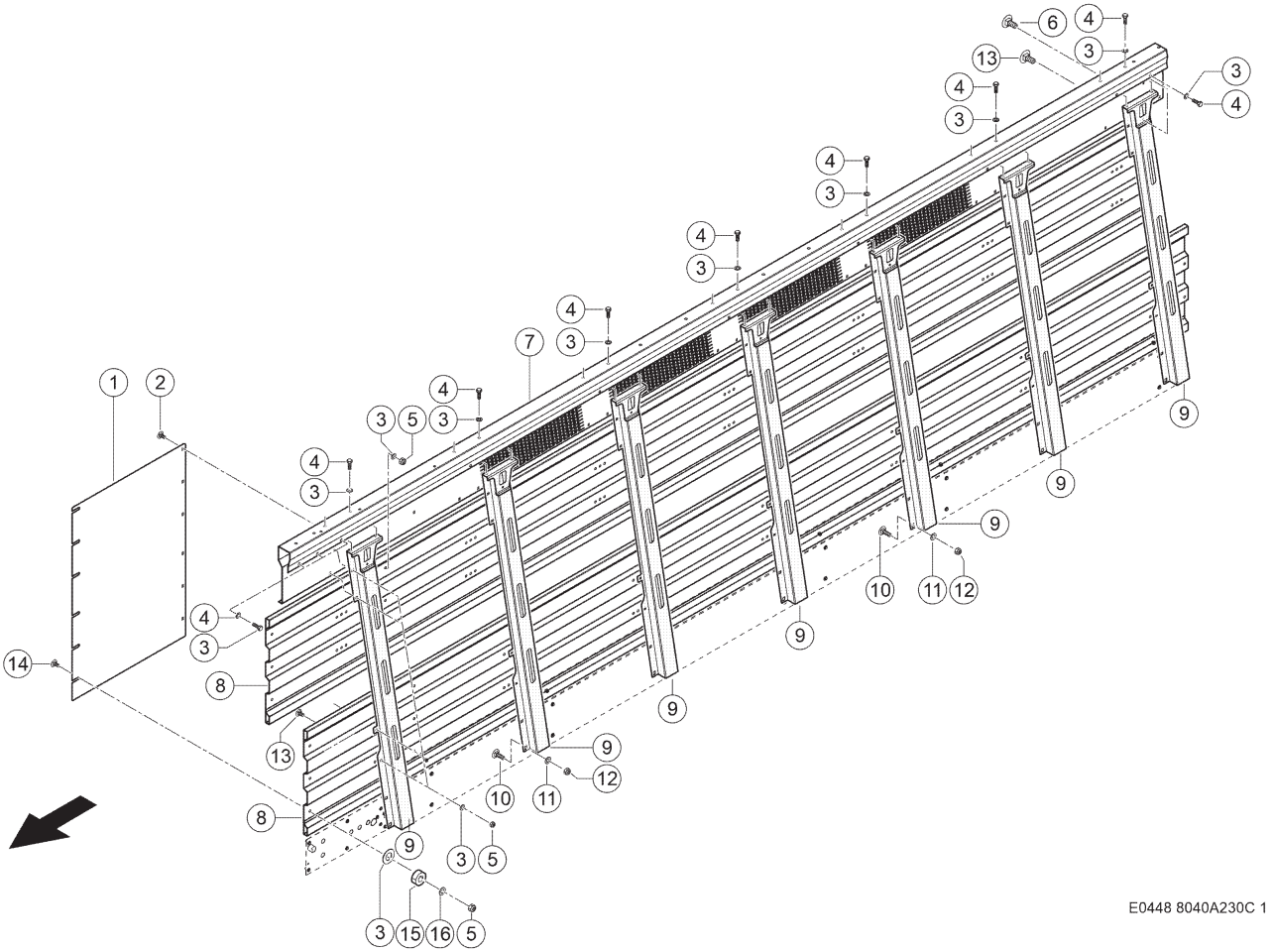

230 AUFBAU LINKS 1)
230 L/H SIDE BODY 1)
230 REHAUSSE GAUCHE 1)

Pos	Teilenummer	Bezeichnung	Abmessung	Description	Désignation	Menge	Bedingung
1	00 1325 647 0	PLATTE	1X1000X1420	PLATE	PLAQUE	1	
2	00 0215 611 0	FLACHRUNDSCHRAUBE	M10X16-F=3	COACH BOLT	VIS A TETE BOMBEE	6	
3	00 0239 394 1	CONTACT-SCHEIBE	B10 -10,2X27X2, 4	CONTACT WASHER	RONDELLE CONTACT	99	
4	00 0237 453 0	SECHSKANTSCHRAUBE	M10X30	HEXAGON HEAD BOLT	VIS SIX PANS	25	
5	00 0237 947 0	SECHSKANTMUTTER	M10	HEXAGONAL NUT	ECROU SIX PANS	68	
6	00 0502 511 0	FLACHRUNDSCHRAUBE	M10X25X20-F=3	COACH BOLT	VIS A TETE BOMBEE	4	
7	00 1391 870 2	LAENGSTRAEGER LI.	LINKS OBEN - CARGOS 960	SUPPORT L.H.	SUPPORT LONGITUD.	1	
8	00 1391 867 0	SEITENWAND	1,3X800X7770	SIDE WALL	PAROI LATERALE	2	
9	00 1325 635 1	RUNGE	LINKS	STANCHION	RANCHER	7	
10	00 0212 575 0	FLACHRUNDSCHRAUBE	M16X 35-F=7	COACH BOLT	VIS A TETE BOMBEE	28	
11	00 0239 391 0	CONTACT-SCHEIBE	A16 -16,4X32X2, 8	CONTACT WASHER	RONDELLE CONTACT	28	
12	00 0238 047 0	SICHERUNGSMUTTER	M16	LOCK NUT	ÉCROU INDESSERRABLE	28	
13	00 0236 510 0	FLACHRUNDSCHRAUBE	M10X 20X12	COACH BOLT	VIS A TETE BOMBEE	52	
14	00 0505 759 0	FLACHRUNDSCHRAUBE	M10X40	COACH BOLT	VIS A TETE BOMBEE	6	
15	00 0914 976 0	BUCHSE		BUSHING	DOUILLE	6	
16	00 0239 388 0	CONTACT-SCHEIBE	A 10 -10, 2X22X1,6	CONTACT WASHER	RONDELLE CONTACT	6	

1) Ausrüstung

LW_B02_0670 CARGOS 9600

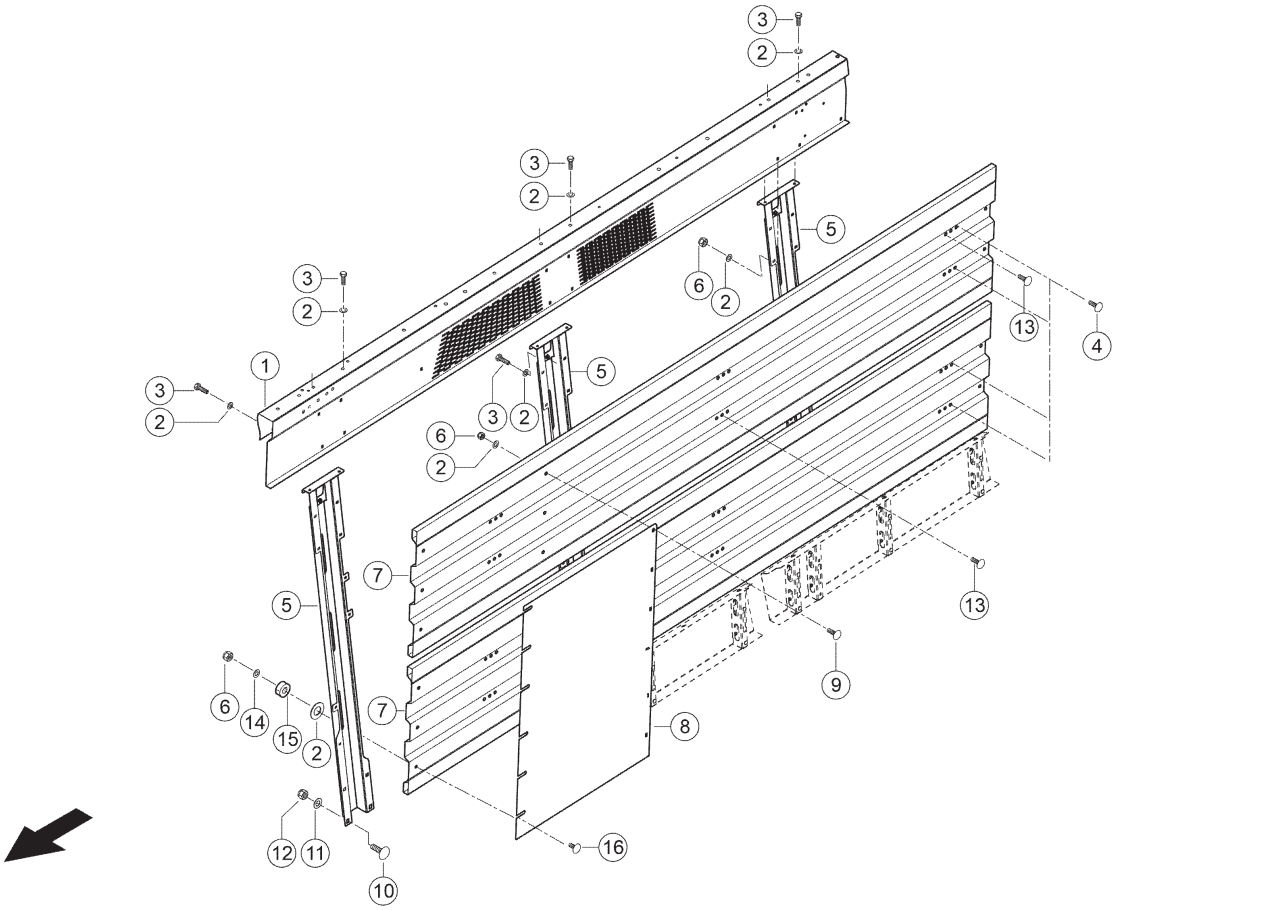

235 AUFBAU RECHTS 1)
235 R/H SIDE BODY 1)
235 REHAUSSE DROITE 1)

Pos	Teilenummer	Bezeichnung	Abmessung	Description	Désignation	Menge	Bedingung
1	00 1325 730 5	LAENGSTRAEGER RE.	RECHTS OBEN - CARGOS 830	SUPPORT R.H.	SUPPORT LONGITUD.	1	
2	00 0239 394 1	CONTACT-SCHEIBE	B10 -10,2X27X2, 4	CONTACT WASHER	RONDELLE CONTACT	49	
3	00 0237 453 0	SECHSKANTSCHRAUBE	M10X30	HEXAGON HEAD BOLT	VIS SIX PANS	13	
4	00 0502 511 0	FLACHRUNDSCHRAUBE	M10X25X20-F=3	COACH BOLT	VIS A TETE BOMBEE	4	
5	00 1325 638 1	RUNGE RECHTS	RECHTS	STAKE R.H.	RANCHER DR.	3	
6	00 0237 947 0	SECHSKANTMUTTER	M10	HEXAGONAL NUT	ECROU SIX PANS	36	
7	00 1325 731 2	SEITENWAND	1,3X800X4350	SIDE WALL	PAROI LATERALE	2	
8	00 1325 647 0	PLATTE	1X1000X1420	PLATE	PLAQUE	1	
9	00 0215 611 0	FLACHRUNDSCHRAUBE	M10X16-F=3	COACH BOLT	VIS A TETE BOMBEE	6	
10	00 0212 575 0	FLACHRUNDSCHRAUBE	M16X 35-F=7	COACH BOLT	VIS A TETE BOMBEE	12	
11	00 0239 391 0	CONTACT-SCHEIBE	A16 -16,4X32X2, 8	CONTACT WASHER	RONDELLE CONTACT	12	
12	00 0238 047 0	SICHERUNGSMUTTER	M16	LOCK NUT	ÉCROU INDESSERRABLE	12	
13	00 0236 510 0	FLACHRUNDSCHRAUBE	M10X 20X12	COACH BOLT	VIS A TETE BOMBEE	20	
14	00 0239 388 0	CONTACT-SCHEIBE	A 10 -10, 2X22X1,6	CONTACT WASHER	RONDELLE CONTACT	6	
15	00 0914 976 0	BUCHSE		BUSHING	DOUILLE	6	
16	00 0505 759 0	FLACHRUNDSCHRAUBE	M10X40	COACH BOLT	VIS A TETE BOMBEE	6	

1) Ausrüstung

LW_B02_0710 CARGOS 8300

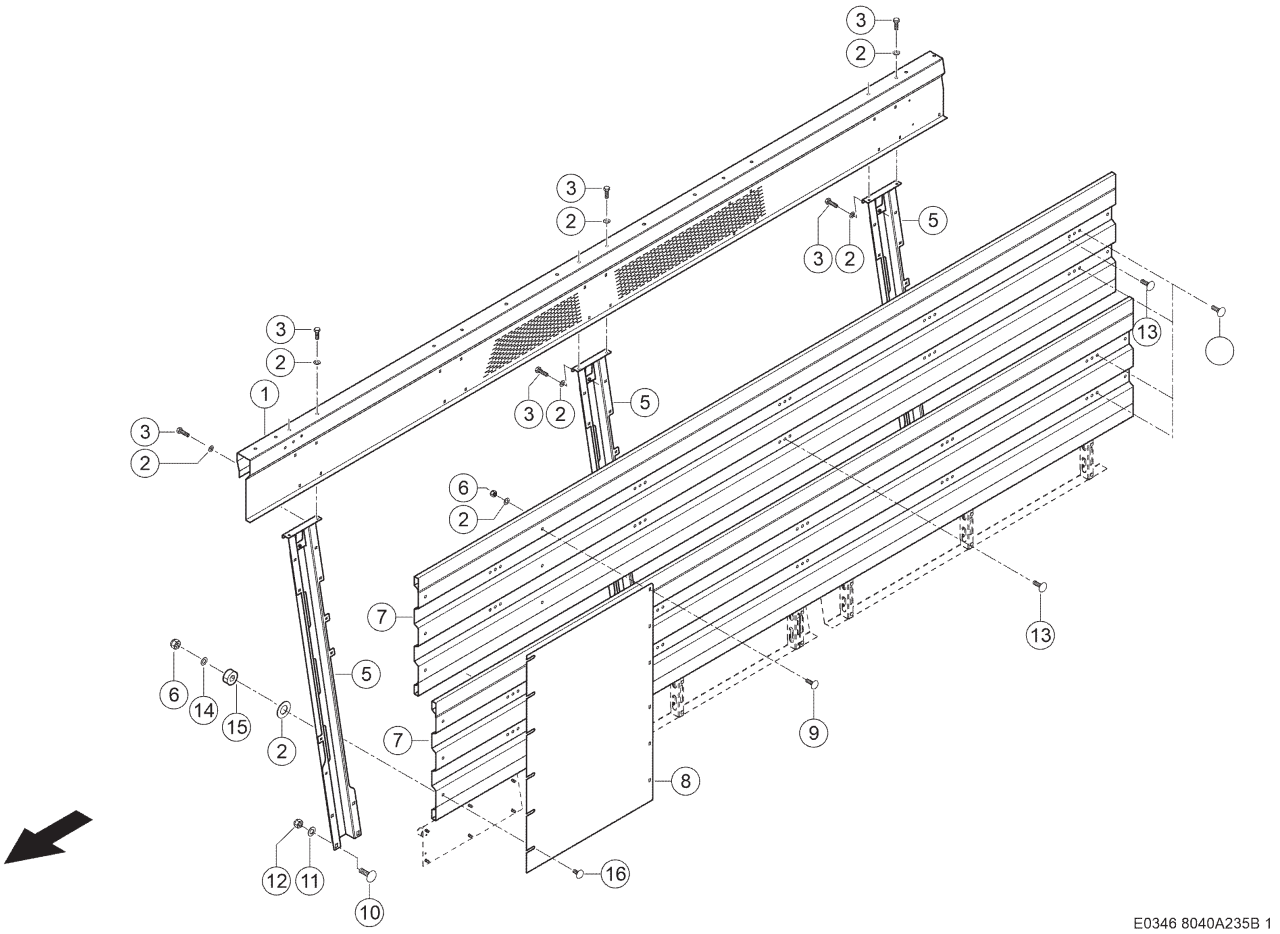

235 AUFBAU RECHTS 1)
235 R/H SIDE BODY 1)
235 REHAUSSE DROITE 1)

Pos	Teilenummer	Bezeichnung	Abmessung	Description	Désignation	Menge	Bedingung
1	00 1325 778 5	LAENGSTRAEGER RE.	RECHTS OBEN - CARGOS 840	SUPPORT R.H.	SUPPORT LONGITUD.	1	
2	00 0239 394 1	CONTACT-SCHEIBE	B10 -10,2X27X2, 4	CONTACT WASHER	RONDELLE CONTACT	49	
3	00 0237 453 0	SECHSKANTSCHRAUBE	M10X30	HEXAGON HEAD BOLT	VIS SIX PANS	13	
4	00 0502 511 0	FLACHRUNDSCHRAUBE	M10X25X20-F=3	COACH BOLT	VIS A TETE BOMBEE	4	
5	00 1325 638 1	RUNGE RECHTS	RECHTS	STAKE R.H.	RANCHER DR.	3	
6	00 0237 947 0	SECHSKANTMUTTER	M10	HEXAGONAL NUT	ECROU SIX PANS	36	
7	00 1325 776 1	SEITENWAND	1,3X800X5490	SIDE WALL	PAROI LATERALE	2	
8	00 1325 647 0	PLATTE	1X1000X1420	PLATE	PLAQUE	1	
9	00 0215 611 0	FLACHRUNDSCHRAUBE	M10X16-F=3	COACH BOLT	VIS A TETE BOMBEE	6	
10	00 0212 575 0	FLACHRUNDSCHRAUBE	M16X 35-F=7	COACH BOLT	VIS A TETE BOMBEE	12	
11	00 0239 391 0	CONTACT-SCHEIBE	A16 -16,4X32X2, 8	CONTACT WASHER	RONDELLE CONTACT	12	
12	00 0238 047 0	SICHERUNGSMUTTER	M16	LOCK NUT	ÉCROU INDESSERRABLE	12	
13	00 0236 510 0	FLACHRUNDSCHRAUBE	M10X 20X12	COACH BOLT	VIS A TETE BOMBEE	20	
14	00 0239 388 0	CONTACT-SCHEIBE	A 10 -10, 2X22X1,6	CONTACT WASHER	RONDELLE CONTACT	6	
15	00 0914 976 0	BUCHSE		BUSHING	DOUILLE	6	
16	00 0505 759 0	FLACHRUNDSCHRAUBE	M10X40	COACH BOLT	VIS A TETE BOMBEE	6	

1) Ausrüstung

LW_B02_0720 CARGOS 8400

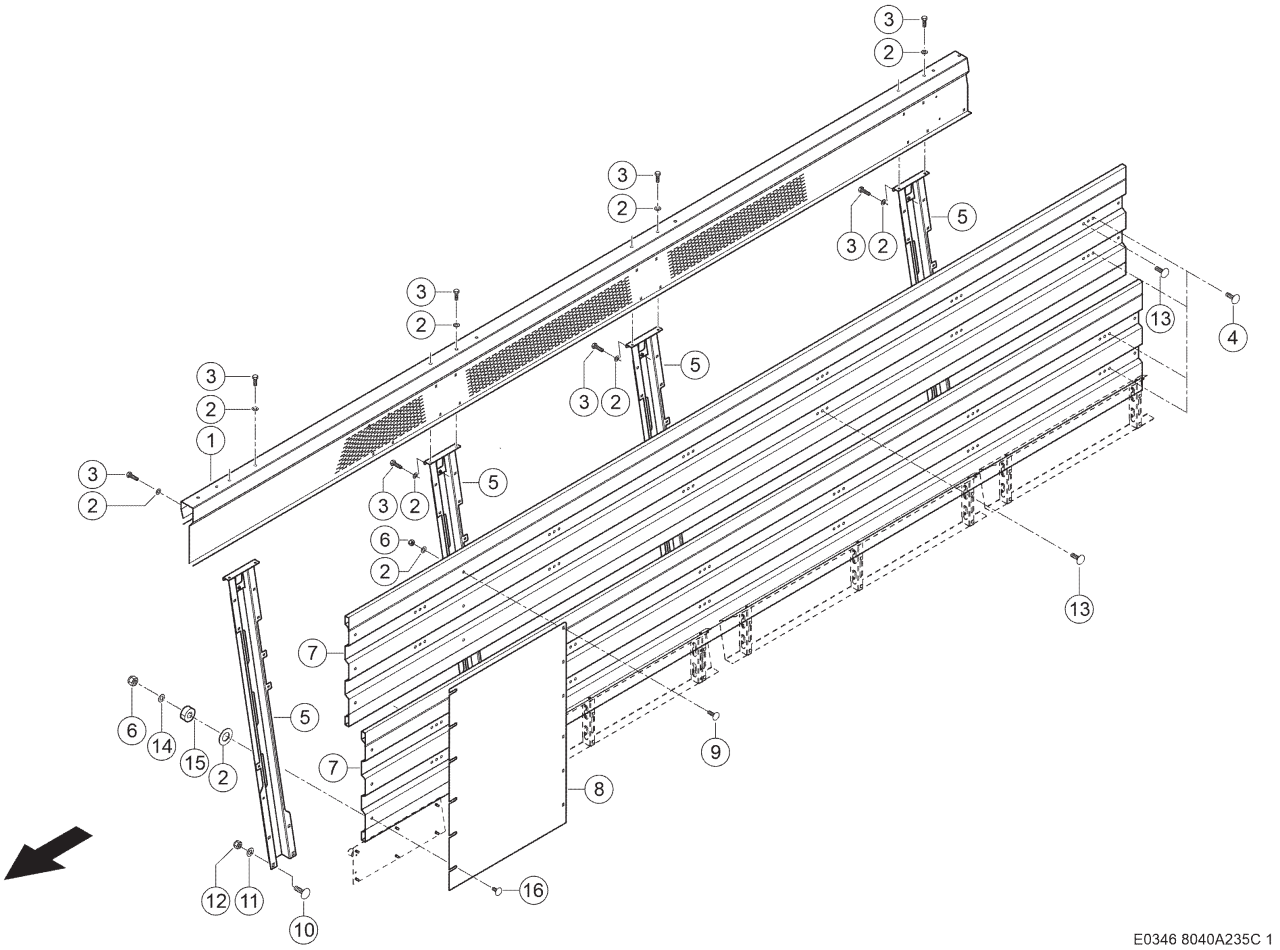

235 AUFBAU RECHTS 1)
235 R/H SIDE BODY 1)
235 REHAUSSE DROITE 1)

Pos	Teilenummer	Bezeichnung	Abmessung	Description	Désignation	Menge	Bedingung
1	00 1391 218 5	LAENGSTRAEGER RE.	RECHTS OBEN - CARGOS 850	SUPPORT R.H.	SUPPORT LONGITUD.	1	
2	00 0239 394 1	CONTACT-SCHEIBE	B10 -10,2X27X2, 4	CONTACT WASHER	RONDELLE CONTACT	60	
3	00 0237 453 0	SECHSKANTSCHRAUBE	M10X30	HEXAGON HEAD BOLT	VIS SIX PANS	16	
4	00 0502 511 0	FLACHRUNDSCHRAUBE	M10X25X20-F=3	COACH BOLT	VIS A TETE BOMBEE	4	
5	00 1325 638 1	RUNGE RECHTS	RECHTS	STAKE R.H.	RANCHER DR.	4	
6	00 0237 947 0	SECHSKANTMUTTER	M10	HEXAGONAL NUT	ECROU SIX PANS	44	
7	00 1391 219 1	SEITENWAND	1,3X800X6630	SIDE WALL	PAROI LATERALE	2	
8	00 1325 647 0	PLATTE	1X1000X1420	PLATE	PLAQUE	1	
9	00 0215 611 0	FLACHRUNDSCHRAUBE	M10X16-F=3	COACH BOLT	VIS A TETE BOMBEE	6	
10	00 0212 575 0	FLACHRUNDSCHRAUBE	M16X 35-F=7	COACH BOLT	VIS A TETE BOMBEE	16	
11	00 0239 391 0	CONTACT-SCHEIBE	A16 -16,4X32X2, 8	CONTACT WASHER	RONDELLE CONTACT	16	
12	00 0238 047 0	SICHERUNGSMUTTER	M16	LOCK NUT	ÉCROU INDESSERRABLE	16	
13	00 0236 510 0	FLACHRUNDSCHRAUBE	M10X 20X12	COACH BOLT	VIS A TETE BOMBEE	20	
14	00 0239 388 0	CONTACT-SCHEIBE	A 10 -10, 2X22X1,6	CONTACT WASHER	RONDELLE CONTACT	6	
15	00 0914 976 0	BUCHSE		BUSHING	DOUILLE	6	
16	00 0505 759 0	FLACHRUNDSCHRAUBE	M10X40	COACH BOLT	VIS A TETE BOMBEE	6	

1) Ausrüstung

LW_B02_0730 CARGOS 8500

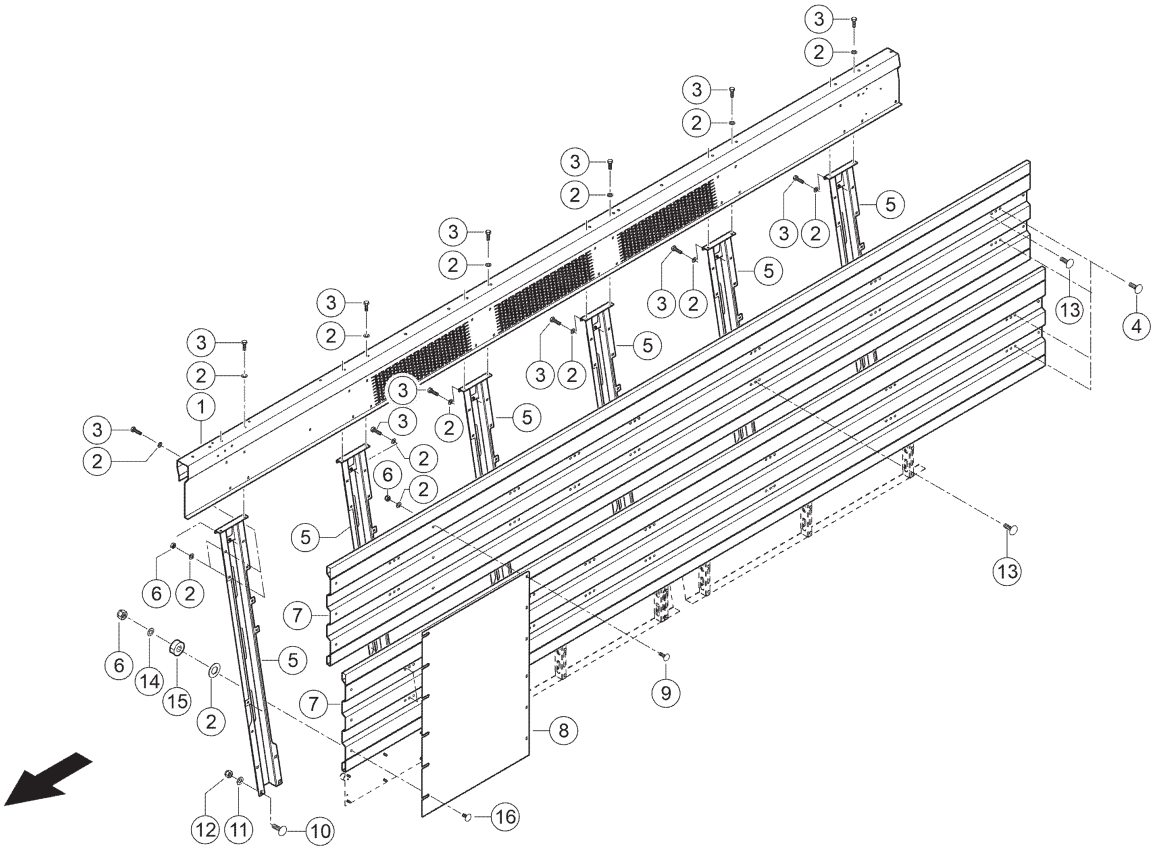

235 AUFBAU RECHTS 1)
235 R/H SIDE BODY 1)
235 REHAUSSE DROITE 1)

Pos	Teilenummer	Bezeichnung	Abmessung	Description	Désignation	Menge	Bedingung
1	00 1391 869 3	LAENGSTRAEGER RE.	RECHTS OBEN - CARGOS 950	SUPPORT R.H.	SUPPORT LONGITUD.	1	
2	00 0239 394 1	CONTACT-SCHEIBE	B10 -10,2X27X2, 4	CONTACT WASHER	RONDELLE CONTACT	82	
3	00 0237 453 0	SECHSKANTSCHRAUBE	M10X30	HEXAGON HEAD BOLT	VIS SIX PANS	22	
4	00 0502 511 0	FLACHRUNDSCHRAUBE	M10X25X20-F=3	COACH BOLT	VIS A TETE BOMBEE	4	
5	00 1325 638 1	RUNGE RECHTS	RECHTS	STAKE R.H.	RANCHER DR.	6	
6	00 0237 947 0	SECHSKANTMUTTER	M10	HEXAGONAL NUT	ECROU SIX PANS	60	
7	00 1391 219 1	SEITENWAND	1,3X800X6630	SIDE WALL	PAROI LATERALE	2	
8	00 1325 647 0	PLATTE	1X1000X1420	PLATE	PLAQUE	1	
9	00 0215 611 0	FLACHRUNDSCHRAUBE	M10X16-F=3	COACH BOLT	VIS A TETE BOMBEE	6	
10	00 0212 575 0	FLACHRUNDSCHRAUBE	M16X 35-F=7	COACH BOLT	VIS A TETE BOMBEE	24	
11	00 0239 391 0	CONTACT-SCHEIBE	A16 -16,4X32X2, 8	CONTACT WASHER	RONDELLE CONTACT	24	
12	00 0238 047 0	SICHERUNGSMUTTER	M16	LOCK NUT	ÉCROU INDESSERRABLE	24	
13	00 0236 510 0	FLACHRUNDSCHRAUBE	M10X 20X12	COACH BOLT	VIS A TETE BOMBEE	44	
14	00 0239 388 0	CONTACT-SCHEIBE	A 10 -10, 2X22X1,6	CONTACT WASHER	RONDELLE CONTACT	6	
15	00 0914 976 0	BUCHSE		BUSHING	DOUILLE	6	
16	00 0505 759 0	FLACHRUNDSCHRAUBE	M10X40	COACH BOLT	VIS A TETE BOMBEE	6	

1) Ausrüstung

LW_B02_0660 CARGOS 9500

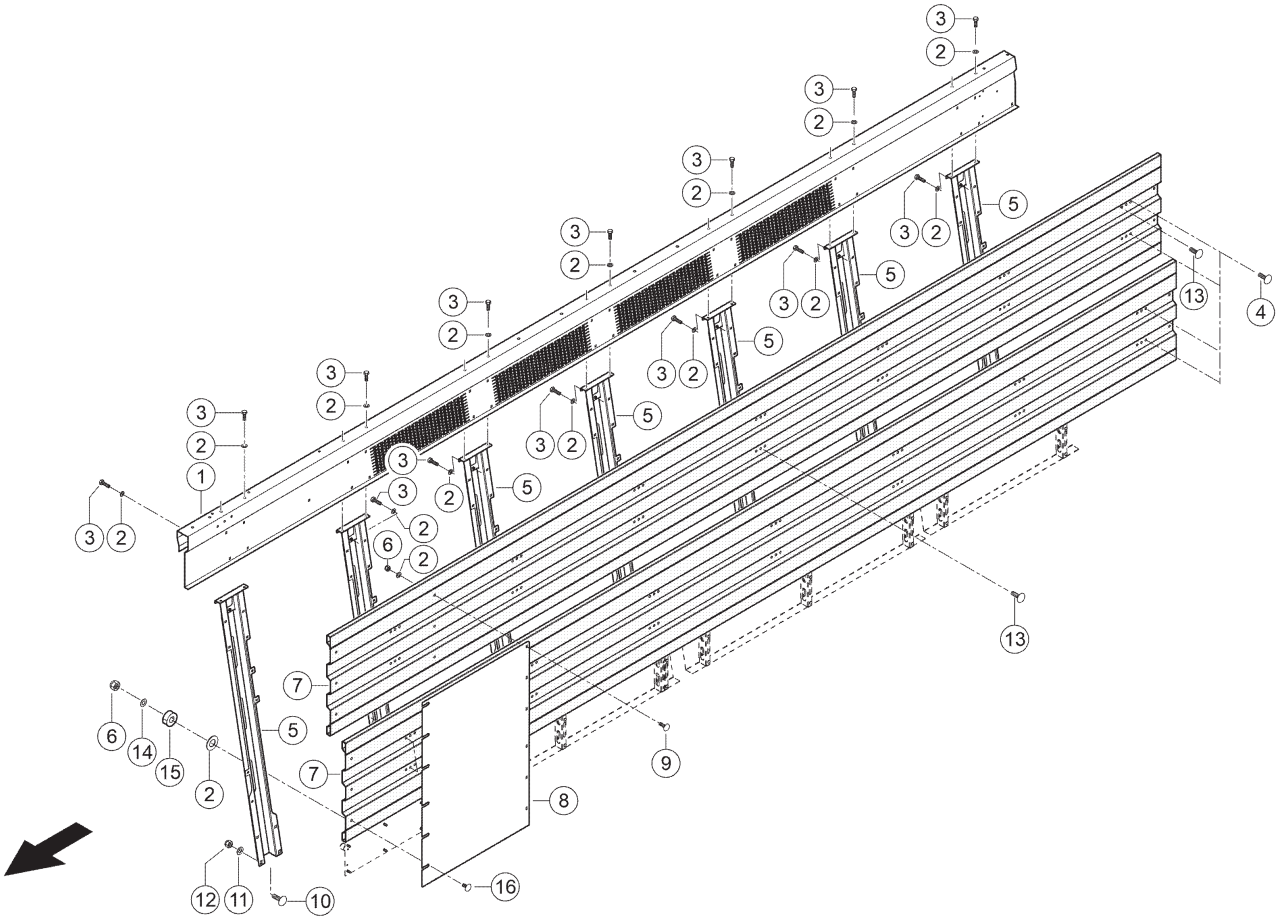

235 AUFBAU RECHTS 1)
235 R/H SIDE BODY 1)
235 REHAUSSE DROITE 1)

Pos	Teilenummer	Bezeichnung	Abmessung	Description	Désignation	Menge	Bedingung
1	00 1391 871 2	LAENGSTRAEGER RE.	RECHTS OBEN - CARGOS 960	SUPPORT R.H.	SUPPORT LONGITUD.	1	
2	00 0239 394 1	CONTACT-SCHEIBE	B10 -10,2X27X2, 4	CONTACT WASHER	RONDELLE CONTACT	93	
3	00 0237 453 0	SECHSKANTSCHRAUBE	M10X30	HEXAGON HEAD BOLT	VIS SIX PANS	25	
4	00 0502 511 0	FLACHRUNDSCHRAUBE	M10X25X20-F=3	COACH BOLT	VIS A TETE BOMBEE	4	
5	00 1325 638 1	RUNGE RECHTS	RECHTS	STAKE R.H.	RANCHER DR.	7	
6	00 0237 947 0	SECHSKANTMUTTER	M10	HEXAGONAL NUT	ECROU SIX PANS	68	
7	00 1391 867 0	SEITENWAND	1,3X800X7770	SIDE WALL	PAROI LATERALE	2	
8	00 1325 647 0	PLATTE	1X1000X1420	PLATE	PLAQUE	1	
9	00 0215 611 0	FLACHRUNDSCHRAUBE	M10X16-F=3	COACH BOLT	VIS A TETE BOMBEE	6	
10	00 0212 575 0	FLACHRUNDSCHRAUBE	M16X 35-F=7	COACH BOLT	VIS A TETE BOMBEE	28	
11	00 0239 391 0	CONTACT-SCHEIBE	A16 -16,4X32X2, 8	CONTACT WASHER	RONDELLE CONTACT	28	
12	00 0238 047 0	SICHERUNGSMUTTER	M16	LOCK NUT	ÉCROU INDESSERRABLE	28	
13	00 0236 510 0	FLACHRUNDSCHRAUBE	M10X 20X12	COACH BOLT	VIS A TETE BOMBEE	52	
14	00 0239 388 0	CONTACT-SCHEIBE	A 10 -10, 2X22X1,6	CONTACT WASHER	RONDELLE CONTACT	6	
15	00 0914 976 0	BUCHSE		BUSHING	DOUILLE	6	
16	00 0505 759 0	FLACHRUNDSCHRAUBE	M10X40	COACH BOLT	VIS A TETE BOMBEE	6	

1) Ausrüstung

LW_B02_0670 CARGOS 9600

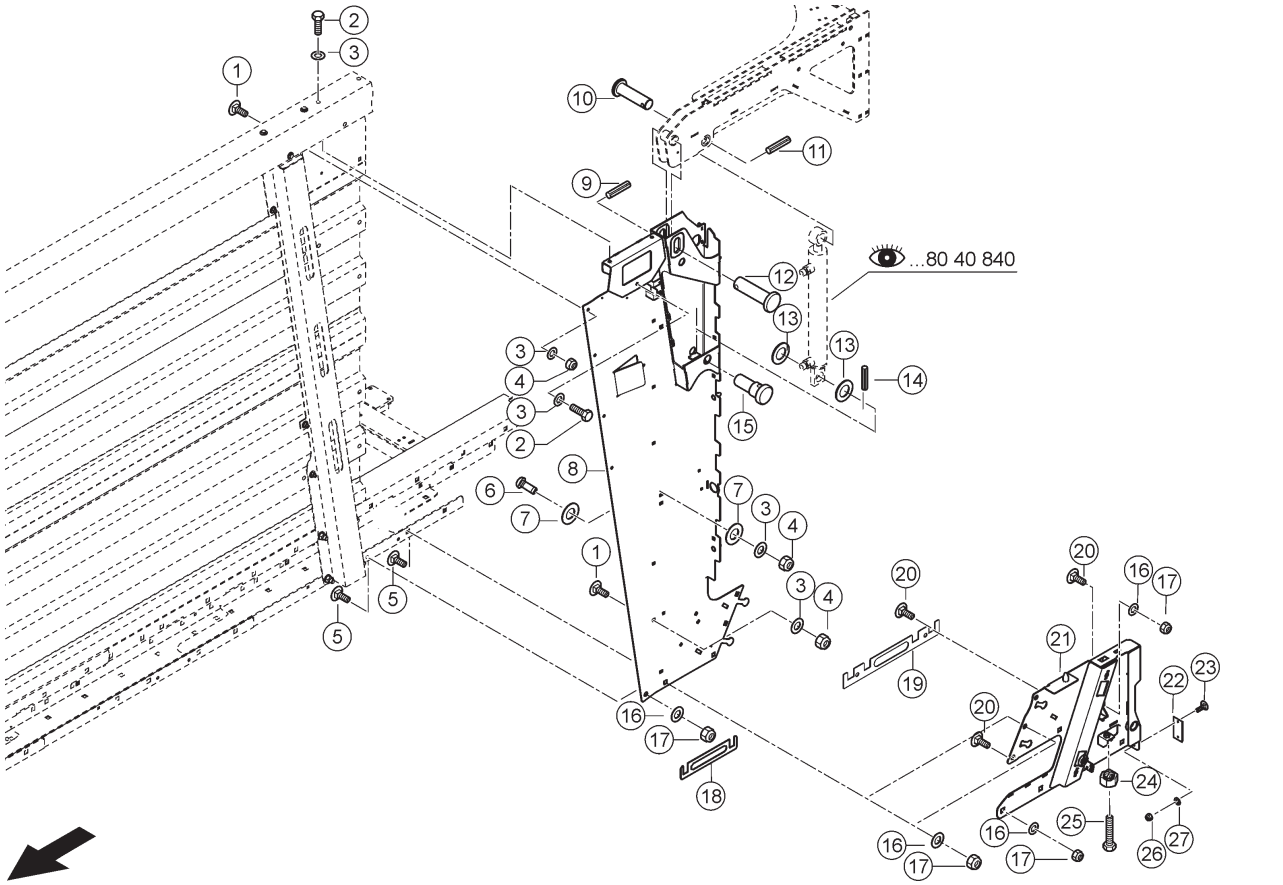

E0346 8040A240A 1

240 AUFBAU HINTEN
240 REAR BODY
240 REHAUSSE ARRIÈRE

Pos	Teilenummer	Bezeichnung	Abmessung	Description	Désignation	Menge	Bedingung
1	00 0236 510 0	FLACHRUNDSCHRAUBE	M10X 20X12	COACH BOLT	VIS A TETE BOMBEE	5	
2	00 0237 383 0	SECHSKANTSCHRAUBE	M10X25	HEXAGON HEAD BOLT	VIS SIX PANS	3	
3	00 0239 394 1	CONTACT-SCHEIBE	B10 -10,2X27X2,4	CONTACT WASHER	RONDELLE CONTACT	16	
4	00 0237 947 0	SECHSKANTMUTTER	M10	HEXAGONAL NUT	ECROU SIX PANS	18	
5	00 0215 575 0	SPRENGRING	D 95 (32012X)	SNAP RING	ANNEAU DE RETENUE	7	
6	00 0233 079 0	FLACHKOPFSCHRAUBE	M10X 25-MKL	FLAT HEAD BOLT	VIS	4	
7	00 0234 323 0	UNTERLEGSCHEIBE	11X37X3	WASHER	RONDELLE	4	
8	00 1325 649 3	SEITENWAND LINKS	OBEN	SIDE WALL L.H.	PAROI LATERALE GA	1	
9	00 0237 612 2	SPANNSTIFT	10X 50	SPRING PIN	GOUPILLE SERRAGE	1	
10	00 1317 344 1	BOLZEN		PIN	BOULON	1	
11	00 0235 681 2	SPANNSTIFT	8X50-N	SPRING PIN	GOUPILLE SERRAGE	1	
12	00 1315 817 0	BOLZEN	50X118	PIN	BOULON	1	
13	00 0236 855 0	UNTERLEGSCHEIBE	31X52X1,5	WASHER	RONDELLE	2	
14	00 0237 575 2	SPANNSTIFT	8 X 45	SPRING PIN	GOUPILLE SERRAGE	1	
15	00 1317 378 0	BOLZEN	50X 96	PIN	BOULON	1	
16	00 0239 391 0	CONTACT-SCHEIBE	A16 -16,4X32X2,8	CONTACT WASHER	RONDELLE CONTACT	11	
17	00 0238 047 0	SICHERUNGSMUTTER	M16	LOCK NUT	ÉCROU INDESSERRABLE	11	
18	00 1325 292 0	PLATTE	1X 40X 204	PLATE	PLAQUE	2	
19	00 1392 601 0	PLATTE	2X 45X 349	PLATE	PLAQUE	1	
20	00 0215 814 0	FLACHRUNDSCHRAUBE	M16X40-F=7	COACH BOLT	VIS A TETE BOMBEE	4	
21	00 1325 651 6	SEITENWAND	UNTEN	SIDE WALL	PAROI LATERALE	1	
22	00 1315 777 1	PVC-LEISTE	5X 45X 95	PVC-LEDGE	PVC-BARRETTE	1	
23	00 0440 741 1	SENKSCHRAUBE	M 5X 16	COUNTERSUNK BOLT	VIS TETE FRAISEE	2	
24	00 0236 172 0	SECHSKANTMUTTER	M12	HEXAGONAL NUT	ECROU SIX PANS	1	
25	00 0242 455 0	SECHSKANTSCHRAUBE	M12X60	HEXAGON HEAD BOLT	VIS SIX PANS	1	
26	00 0233 599 0	SICHERUNGSMUTTER	M05	LOCK NUT	ÉCROU INDESSERRABLE	2	
27	00 0217 014 0	CONTACT-SCHEIBE	A5 -5,1X12X1,1	CONTACT WASHER	RONDELLE CONTACT	2	

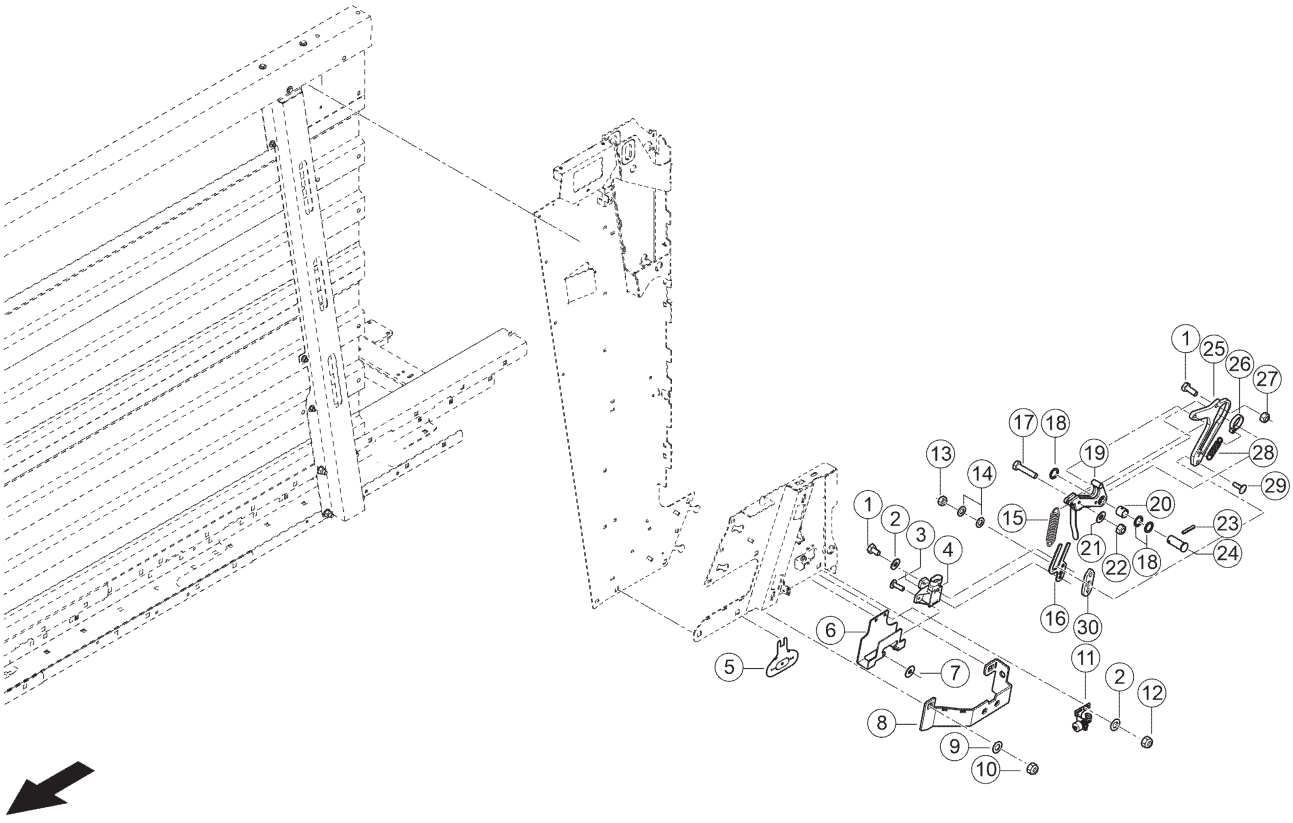

E0346 8040A240A 2

240 AUFBAU HINTEN
240 REAR BODY
240 REHAUSSE ARRIÈRE

Pos	Teilenummer	Bezeichnung	Abmessung	Description	Désignation	Menge	Bedingung
1	00 0237 383 0	SECHSKANTSCHRAUBE	M10X25	HEXAGON HEAD BOLT	VIS SIX PANS	2	
2	00 0239 392 0	CONTACT-SCHEIBE	B6 -6,1X18X1,4	CONTACT WASHER	RONDELLE CONTACT	3	
3	00 0216 541 0	SCHRAUBE	M5X16	SCREW	VIS	2	
4	00 0011 780 1	WINKELSENSOR	51,4 X 24,8	ANGLE SENSOR	BLOC DETECTEUR	1	
5	00 1391 791 4	WINKEL	2X155X 191	ANGLE	ANGLE	1	
6	00 2618 448 1	HALTER LI		RETAINER LH	SUPPORT GA	1	
7	00 0244 897 0	SCHEIBE	5-5,3X15X1,2	WASHER	RONDELLE	2	
8	00 2619 918 0	BUEGEL LINKS	5X105X 400	BRACKET L.H.	ETRIER GAU.	1	
9	00 0239 391 0	CONTACT-SCHEIBE	A16 -16,4X32X2, 8	CONTACT WASHER	RONDELLE CONTACT	2	
10	00 0238 047 0	SICHERUNGSMUTTER	M16	LOCK NUT	ÉCROU INDESSERRABLE	2	
11	00 0011 815 3	SCHALTER	BERUEHRUNGS FREI	SWITCH	INTERRUPTEUR	1	
12	00 0236 169 0	SECHSKANTMUTTER	M6	HEXAGONAL NUT	ECROU SIX PANS	2	
13	00 0238 132 0	SICHERUNGSMUTTER	M8	LOCK NUT	ÉCROU INDESSERRABLE	1	
14	00 0233 005 0	UNTERLEGSCHEIBE	8,4X17X3	WASHER	RONDELLE	2	
15	00 0970 737 0	ZUGFEDER	5X 28X154	TENSION SPRING	RESSORT TENDEUR	1	
16	00 2618 449 2	LASCHE	SENSOR HECKKLAPPE VERRIE	STRAP	PATTE	1	
17	00 0235 533 0	6KT-SCHRAUBE	M10X45	HEX.HEAD BOLT	BOULON A TETE HEX	1	
18	00 0234 306 0	UNTERLEGSCHEIBE	30,5X42X2	WASHER	RONDELLE	5	
19	00 1317 877 1	RIEGEL		LOCK	VERROU	1	
20	00 0926 648 0	LAGERBUCHSE	30X 34X 30	BEARING BUSH	COUSSINET-PALIER	1	
21	00 0239 388 0	CONTACT-SCHEIBE	A 10 -10, 2X22X1,6	CONTACT WASHER	RONDELLE CONTACT	1	
22	00 0237 947 0	SECHSKANTMUTTER	M10	HEXAGONAL NUT	ECROU SIX PANS	1	

240 AUFBAU HINTEN
240 REAR BODY
240 REHAUSSE ARRIÈRE

Pos	Teilenummer	Bezeichnung	Abmessung	Description	Désignation	Menge	Bedingung
23	00 0237 575 2	SPANNSTIFT	8 X 45	SPRING PIN	GOUPILLE SERRAGE	1	
24	00 1325 851 0	BOLZEN	D30X 78	PIN	BOULON	1	
25	00 2618 445 1	PLATTE		PLATE	PLAQUE	1	
26	00 0237 947 0	SECHSKANTMUTTER	M10	HEXAGONAL NUT	ECROU SIX PANS	1	
27	00 2618 444 0	RING		RING	BAGUE	1	
28	00 0932 839 0	ZUGFEDER	2 X 13 X 65	TENSION SPRING	RESSORT TENDEUR	1	
29	00 0233 503 0	FLACHRUNDSCHRAUBE	M 8X 25	COACH BOLT	VIS A TETE BOMBEE	1	
30	00 2964 854 0	PLATTE		PLATE	PLAQUE	2	

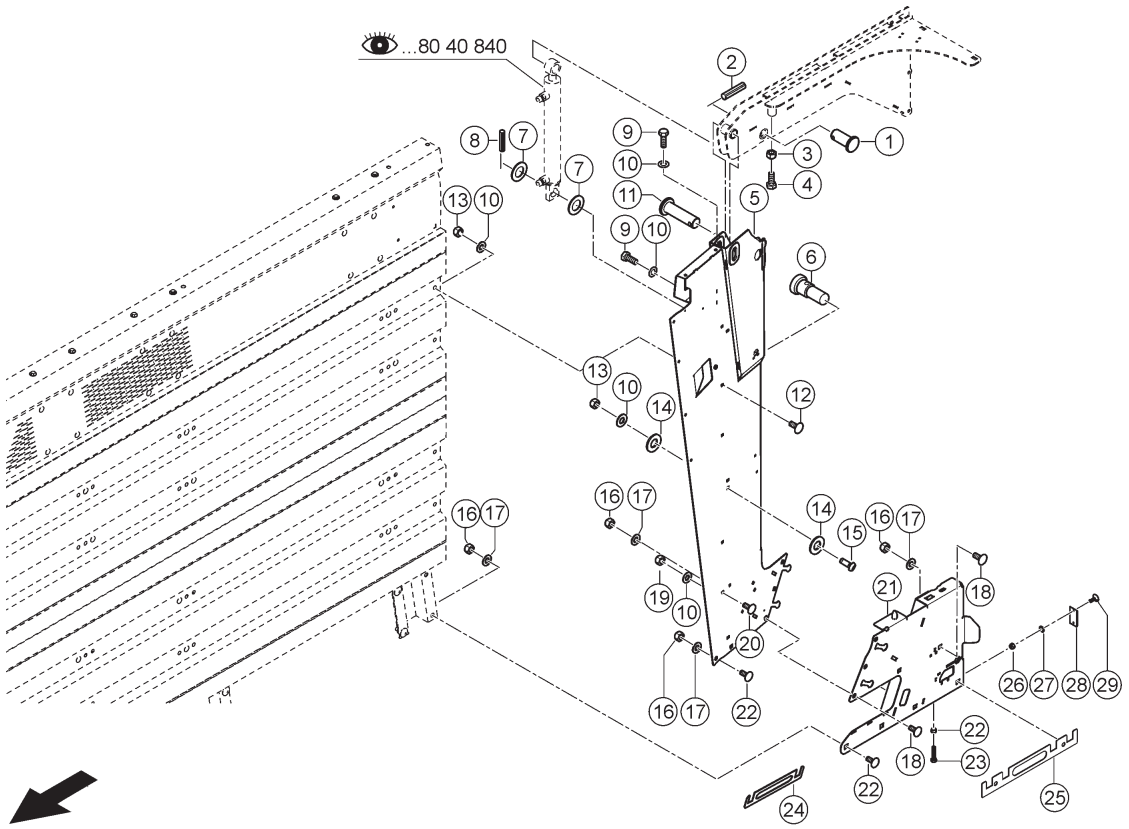

240 AUFBAU HINTEN
240 REAR BODY
240 REHAUSSE ARRIÈRE

Pos	Teilenummer	Bezeichnung	Abmessung	Description	Désignation	Menge	Bedingung
1	00 1317 344 1	BOLZEN		PIN	BOULON	1	
2	00 0235 681 2	SPANNSTIFT	8X50-N	SPRING PIN	GOUPILLE SERRAGE	1	
3	00 0236 172 0	SECHSKANTMUTTER	M12	HEXAGONAL NUT	ECROU SIX PANS	1	
4	00 0242 466 0	SECHSKANTSCHRAUBE	M16X60	HEXAGON HEAD BOLT	VIS SIX PANS	1	
5	00 1325 654 3	SEITENWAND RECHTS	OBEN	SIDE WALL R.H.	PAROI LATERALE DR	1	
6	00 1317 378 0	BOLZEN	50X 96	PIN	BOULON	1	
7	00 0236 855 0	UNTERLEGSCHEIBE	31X52X1,5	WASHER	RONDELLE	2	
8	00 0237 575 2	SPANNSTIFT	8 X 45	SPRING PIN	GOUPILLE SERRAGE	1	
9	00 0237 383 0	SECHSKANTSCHRAUBE	M10X25	HEXAGON HEAD BOLT	VIS SIX PANS	3	
10	00 0239 394 1	CONTACT-SCHEIBE	B10 -10,2X27X2, 4	CONTACT WASHER	RONDELLE CONTACT	11	
11	00 1315 817 0	BOLZEN	50X118	PIN	BOULON	1	
12	00 0236 510 0	FLACHRUNDSCHRAUBE	M10X 20X12	COACH BOLT	VIS A TETE BOMBEE	5	
13	00 0237 947 0	SECHSKANTMUTTER	M10	HEXAGONAL NUT	ECROU SIX PANS	4	
14	00 0234 277 0	UNTERLEGSCHEIBE	11X37X2	WASHER	RONDELLE	4	
15	00 0233 079 0	FLACHKOPFSCHRAUBE	M10X 25-MKL	FLAT HEAD BOLT	VIS	4	
16	00 0238 047 0	SICHERUNGSMUTTER	M16	LOCK NUT	ÉCROU INDESSERRABLE	10	
17	00 0239 391 0	CONTACT-SCHEIBE	A16 -16,4X32X2, 8	CONTACT WASHER	RONDELLE CONTACT	10	
18	00 0215 814 0	FLACHRUNDSCHRAUBE	M16X40-F=7	COACH BOLT	VIS A TETE BOMBEE	4	
19	00 0237 947 0	SECHSKANTMUTTER	M10	HEXAGONAL NUT	ECROU SIX PANS	1	
20	00 0236 510 0	FLACHRUNDSCHRAUBE	M10X 20X12	COACH BOLT	VIS A TETE BOMBEE	1	
21	00 1325 656 5	SEITENWAND	UNTEN	SIDE WALL	PAROI LATERALE	1	
22	00 0236 172 0	SECHSKANTMUTTER	M12	HEXAGONAL NUT	ECROU SIX PANS	1	
23	00 0242 455 0	SECHSKANTSCHRAUBE	M12X60	HEXAGON HEAD BOLT	VIS SIX PANS	1	
24	00 1325 292 0	PLATTE	1X 40X 204	PLATE	PLAQUE	2	
25	00 1392 601 0	PLATTE	2X 45X 349	PLATE	PLAQUE	1	

240 AUFBAU HINTEN
240 REAR BODY
240 REHAUSSE ARRIÈRE

Pos	Teilenummer	Bezeichnung	Abmessung	Description	Désignation	Menge	Bedingung
26	00 0233 599 0	SICHERUNGSMUTTER	M05	LOCK NUT	ÉCROU INDESSERRABLE	2	
27	00 0217 014 0	CONTACT-SCHEIBE	A5 -5,1X12X1,1	CONTACT WASHER	RONDELLE CONTACT	2	
28	00 1315 777 1	PVC-LEISTE	5X 45X 95	PVC-LEDGE	PVC-BARRETTE	1	
29	00 0440 741 1	SENKSCHRAUBE	M 5X 16	COUNTERSUNK BOLT	VIS TETE FRAISEE	2	

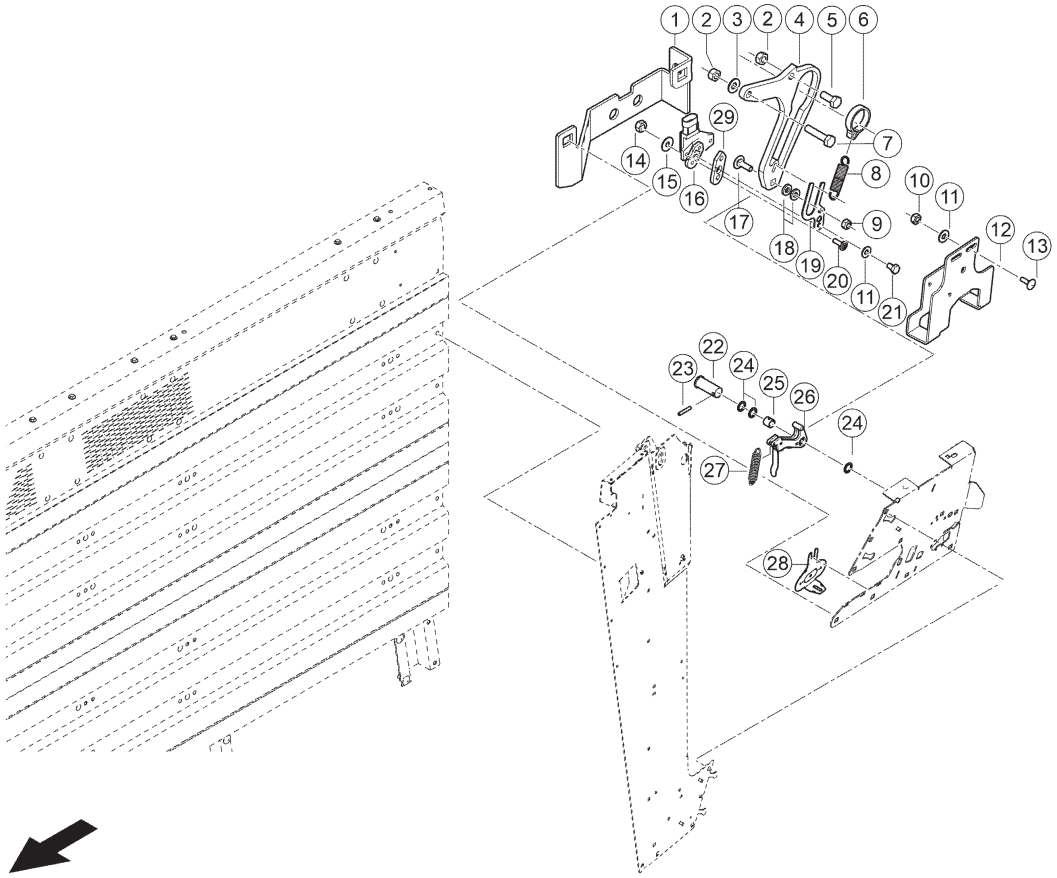

E0346 8040A240A 4

240 AUFBAU HINTEN
240 REAR BODY
240 REHAUSSE ARRIÈRE

Pos	Teilenummer	Bezeichnung	Abmessung	Description	Désignation	Menge	Bedingung
1	00 2619 919 0	BUEGEL RECHTS	5X105X 400	BRACKET R.H.	ETRIER DR.	1	1)
2	00 0237 947 0	SECHSKANTMUTTER	M10	HEXAGONAL NUT	ECROU SIX PANS	2	
3	00 0239 388 0	CONTACT-SCHEIBE	A 10 -10, 2X22X1,6	CONTACT WASHER	RONDELLE CONTACT	1	1)
4	00 2618 445 1	PLATTE		PLATE	PLAQUE	1	1)
5	00 0237 383 0	SECHSKANTSCHRAUBE	M10X25	HEXAGON HEAD BOLT	VIS SIX PANS	3	
6	00 2618 444 0	RING		RING	BAGUE	1	1)
7	00 0235 533 0	6KT-SCHRAUBE	M10X45	HEX.HEAD BOLT	BOULON A TETE HEX	1	1)
8	00 0932 839 0	ZUGFEDER	2 X 13 X 65	TENSION SPRING	RESSORT TENDEUR	1	1)
9	00 0238 132 0	SICHERUNGSMUTTER	M8	LOCK NUT	ÉCROU INDESSERRABLE	1	1)
10	00 0236 169 0	SECHSKANTMUTTER	M6	HEXAGONAL NUT	ECROU SIX PANS	2	1)
11	00 0239 392 0	CONTACT-SCHEIBE	B6 -6,1X18X1,4	CONTACT WASHER	RONDELLE CONTACT	2	1)
12	00 2618 446 1	HALTER RE		RETAINER RH	SUPPORT DR	1	1)
13	00 0236 475 0	FLACHRUNDSCHRAUBE	M6X 16X10	COACH BOLT	VIS A TETE BOMBEE	2	1)
14	00 0233 599 0	SICHERUNGSMUTTER	M05	LOCK NUT	ÉCROU INDESSERRABLE	2	
15	00 0244 897 0	SCHEIBE	5-5,3X15X1,2	WASHER	RONDELLE	1	1)
16	00 0011 780 1	WINKELSENSOR	51,4 X 24,8	ANGLE SENSOR	BLOC DETECTEUR	1	2)
17	00 0233 503 0	FLACHRUNDSCHRAUBE	M 8X 25	COACH BOLT	VIS A TETE BOMBEE	1	1)
18	00 0233 005 0	UNTERLEGSCHEIBE	8,4X17X3	WASHER	RONDELLE	2	1)
19	00 2618 449 2	LASCHE	SENSOR HECKKLAPPE VERRIE	STRAP	PATTE	1	1)
20	00 0216 541 0	SCHRAUBE	M5X16	SCREW	VIS	2	1)
21	00 0237 464 0	SECHSKANTSCHRAUBE	M06X12	HEXAGON HEAD BOLT	VIS SIX PANS	2	1)
22	00 1325 851 0	BOLZEN	D30X 78	PIN	BOULON	1	
23	00 0237 575 2	SPANNSTIFT	8 X 45	SPRING PIN	GOUPILLE SERRAGE	1	
24	00 0234 306 0	UNTERLEGSCHEIBE	30,5X42X2	WASHER	RONDELLE	3	

240 AUFBAU HINTEN
240 REAR BODY
240 REHAUSSE ARRIÈRE

Pos	Teilenummer	Bezeichnung	Abmessung	Description	Désignation	Menge	Bedingung
25	00 0926 648 0	LAGERBUCHSE	30X 34X 30	BEARING BUSH	COUSSINET-PALIER	1	
26	00 2676 271 0	HEBEL GS		LEVER	LEVIER GS	1	3)
27	00 0970 737 0	ZUGFEDER	5X 28X154	TENSION SPRING	RESSORT TENDEUR	1	
28	00 1391 791 4	WINKEL	2X155X 191	ANGLE	ANGLE	1	
29	00 2964 854 0	PLATTE		PLATE	PLAQUE	1	

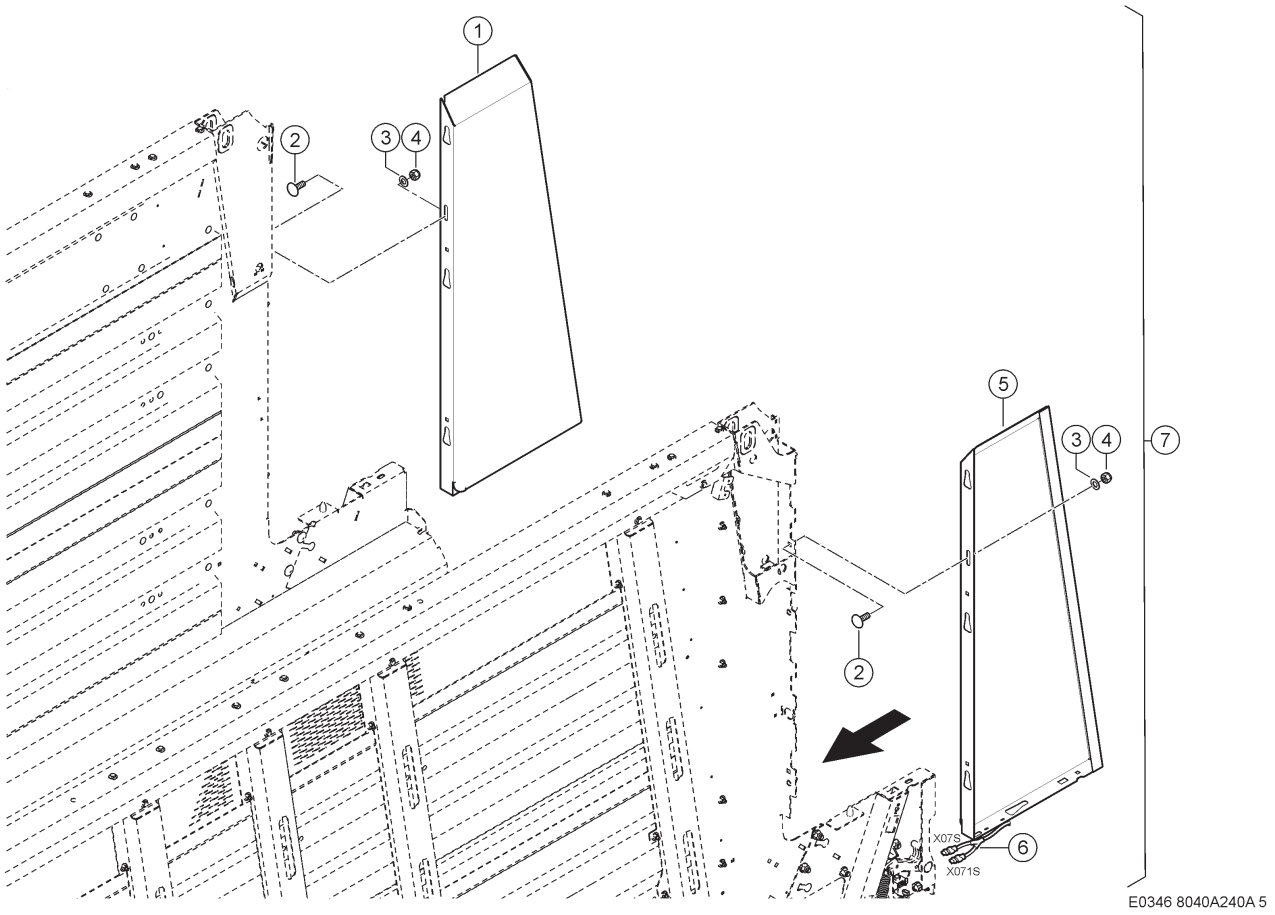

240 AUFBAU HINTEN
240 REAR BODY
240 REHAUSSE ARRIÈRE

Pos	Teilenummer	Bezeichnung	Abmessung	Description	Désignation	Menge	Bedingung
1	00 1391 756 3	SEITENWAND RE.	3X811X1775 - RECHTS	SIDE WALL R.H.	PAROI LATERALE DR	1	
2	00 0653 269 0	FLACHRUNDSCHRAUBE	M12X 28-B=20(MIN)-F=3	COACH BOLT	VIS A TETE BOMBEE	8	
3	00 0239 395 1	CONTACT-SCHEIBE	B12 -12,4X32X2, 8	CONTACT WASHER	RONDELLE CONTACT	8	
4	00 0238 234 0	SICHERUNGSMUTTER	M12	LOCK NUT	ÉCROU INDESSERRABLE	8	
5	00 1391 755 3	SEITENWAND LI.	3X811X1775 - LINKS	LEFT SIDE PANEL	PAROI LATERALE G.	1	
6	00 2619 941 0	KABELSATZ	P/S-WAGEN ERKENNUNG	WIRING LOOM	JEU DE CABLES	1	
7	00 1391 180 2	MODUL	VERPACKT	MODULE	MODULE	1	4)

1)	**Ausrüstung**	LW_F02_0110	Heckteil-Seitenwandelemente, ab Werk montiert
4)	**Ausrüstung**	LW_F03_0110	Heckteil-Seitenwandelemente, Beipack

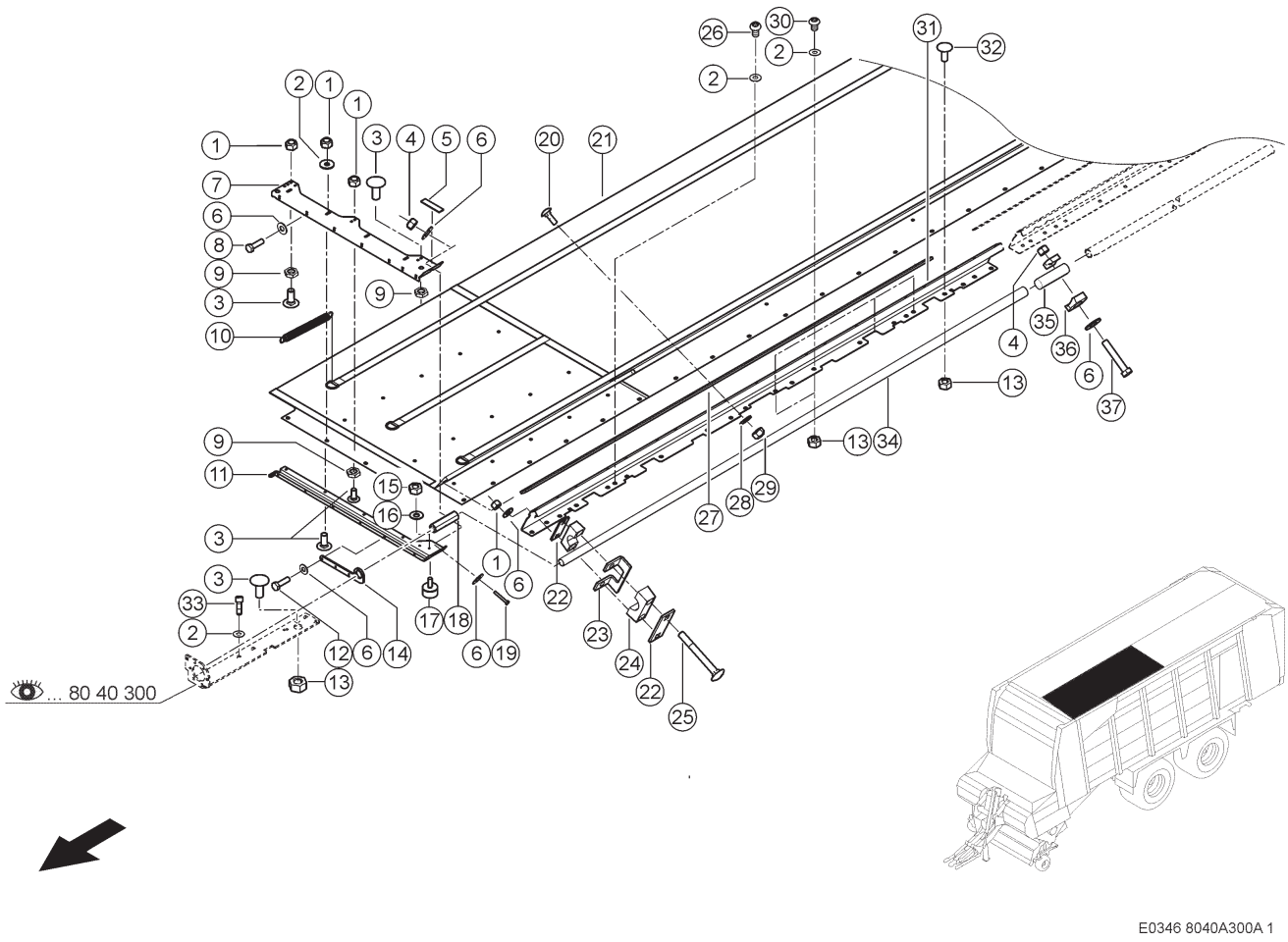

300 AUFBAU OBEN 1)
300 UPPER SUPERSTRUCTURE 1)
300 STRUCTURE EN HAUT 1)

Pos	Teilenummer	Bezeichnung	Abmessung	Description	Désignation	Menge	Bedingung
1	00 0237 947 0	SECHSKANTMUTTER	M10	HEXAGONAL NUT	ECROU SIX PANS	13	
2	00 0239 394 1	CONTACT-SCHEIBE	B10 -10,2X27X2,4	CONTACT WASHER	RONDELLE CONTACT	12	
3	00 0502 511 0	FLACHRUNDSCHRAUBE	M10X25X20-F=3	COACH BOLT	VIS A TETE BOMBEE	8	
4	00 0238 006 0	SECHSKANTMUTTER	M10	HEXAGONAL NUT	ECROU SIX PANS	4	
5	00 0206 014 1	DICHTBAND	16X3 ANTHRAZIT	SEAL BAND	BANDE ETANCHEITE	1	
6	00 0239 388 0	CONTACT-SCHEIBE	A 10 -10, 2X22X1,6	CONTACT WASHER	RONDELLE CONTACT	19	
7	00 1392 550 3	BLECH LINKS	4X176X1213	PLATE L.H.	TOLE GAUCHE	1	
8	00 0237 382 0	SECHSKANTSCHRAUBE	M10X20	HEXAGON HEAD BOLT	VIS SIX PANS	4	
9	00 0237 786 0	NIEDRIGE 6KT-MUTTER	M10	FLAT HEX NUT	ECROU 6 PANS BAS	3	
10	00 0916 232 8	ZUGFEDER	3 X 16 X180	TENSION SPRING	RESSORT TENDEUR	3	
11	00 2622 493 1	BLECH GS		PANEL ASM - STATIONARY	TOLE GS	1	
12	00 0237 874 0	SECHSKANTSCHRAUBE	M10X35	HEXAGON HEAD BOLT	VIS SIX PANS	3	
13	00 1321 178 0	SICHERUNGSMUTTER	M10-VERBUSRIPP	LOCK NUT	ÉCROU INDESSERRABLE	4	
14	00 1392 548 0	PLATTE	10X 87X 335	PLATE	PLAQUE	1	
15	00 0236 170 0	SECHSKANTMUTTER	M8	HEXAGONAL NUT	ECROU SIX PANS	1	
16	00 0239 387 0	CONTACT-SCHEIBE	A8 -8,2X18X1,4	CONTACT WASHER	RONDELLE CONTACT	1	
17	00 0984 274 0	ANSCHLAGPUFFER	B 40X35-M8X22,5	BUFFER BUMPER	BUTEE	1	
18	00 2631 242 1	MUFFE		SLEEVE	MANCHON	1	
19	00 0239 140 0	SECHSKANTSCHRAUBE	M10X70	HEXAGON HEAD BOLT	VIS SIX PANS	2	
20	00 0233 503 0	FLACHRUNDSCHRAUBE	M 8X 25	COACH BOLT	VIS A TETE BOMBEE	8	
21	00 2694 291 0	SCHUTZTUCH LI.	L=4300	GUARD CLOTH LH	TOILE GAUCHE	1	
22	00 2614 508 1	PLATTE	4X 33X 85	PLATE	PLAQUE	6	

300 AUFBAU OBEN 1)
300 UPPER SUPERSTRUCTURE 1)
300 STRUCTURE EN HAUT 1)

Pos	Teilenummer	Bezeichnung	Abmessung	Description	Désignation	Menge	Bedingung
23	00 2614 653 0	WINKELBLECH	4X 62X 85	ANGLE PLATE	CORNIERE	3	
24	00 0217 755 0	KLEMMHAELFTENPAAR	S-KP-3-G-38-PA	CLAMP	PIECE DE SERRAGE	3	
25	00 0237 810 0	FLACHRUNDSCHRAUBE	M10X 90	COACH BOLT	VIS A TETE BOMBEE	6	
26	00 0217 078 1	FLACHKOPFSCHRAUBE	M10X25-IN-6RD 45-ISO1066	FLAT HEAD BOLT	VIS	1	
27	00 2614 516 1	KLEMMLEISTE	L=1983.5	CLAMP STRIP	PIECE DE SERRAGE	1	
28	00 0239 393 1	CONTACT-SCHEIBE	B8 -8,2X22X1,9	CONTACT WASHER	RONDELLE CONTACT	8	
29	00 0238 132 0	SICHERUNGSMUTTER	M8	LOCK NUT	ÉCROU INDESSERRABLE	8	
30	00 0233 250 0	KOPFSCHRAUBE	M10X20-IN-6RD 45-ISO1066	CAP SCREW	VIS TETE-ELEVATEU	4	
31	00 2614 509 4	SEITENWAND VORN		SIDE WALL FRONT	PAROI LATERALE	1	
32	00 0219 955 0	FLACHRUNDSCHRAUBE	M10X20X16-F=3	COACH BOLT	VIS A TETE BOMBEE	1	
33	00 0219 866 1	ZYLINDERSCHRAUBE	M10X30-MKL	SOCKET HEAD SCREW	VIS CYLINDRIQUE	3	
34	00 1392 552 0	ROHR		TUBE	TUBE	1	
35	00 2614 502 0	STIFT	30X 242	PIN	GOUPILLE	1	
36	00 0909 568 2	ROHRUNTERLAGE	D 13 / R21	TUBE SADDLE	PIECE D'APPUI	4	
37	00 0215 010 0	SECHSKANTSCHRAUBE	M10X60	HEXAGON HEAD BOLT	VIS SIX PANS	2	

1) Ausrüstung

LW_F03_0430	Laderaumabdeckung

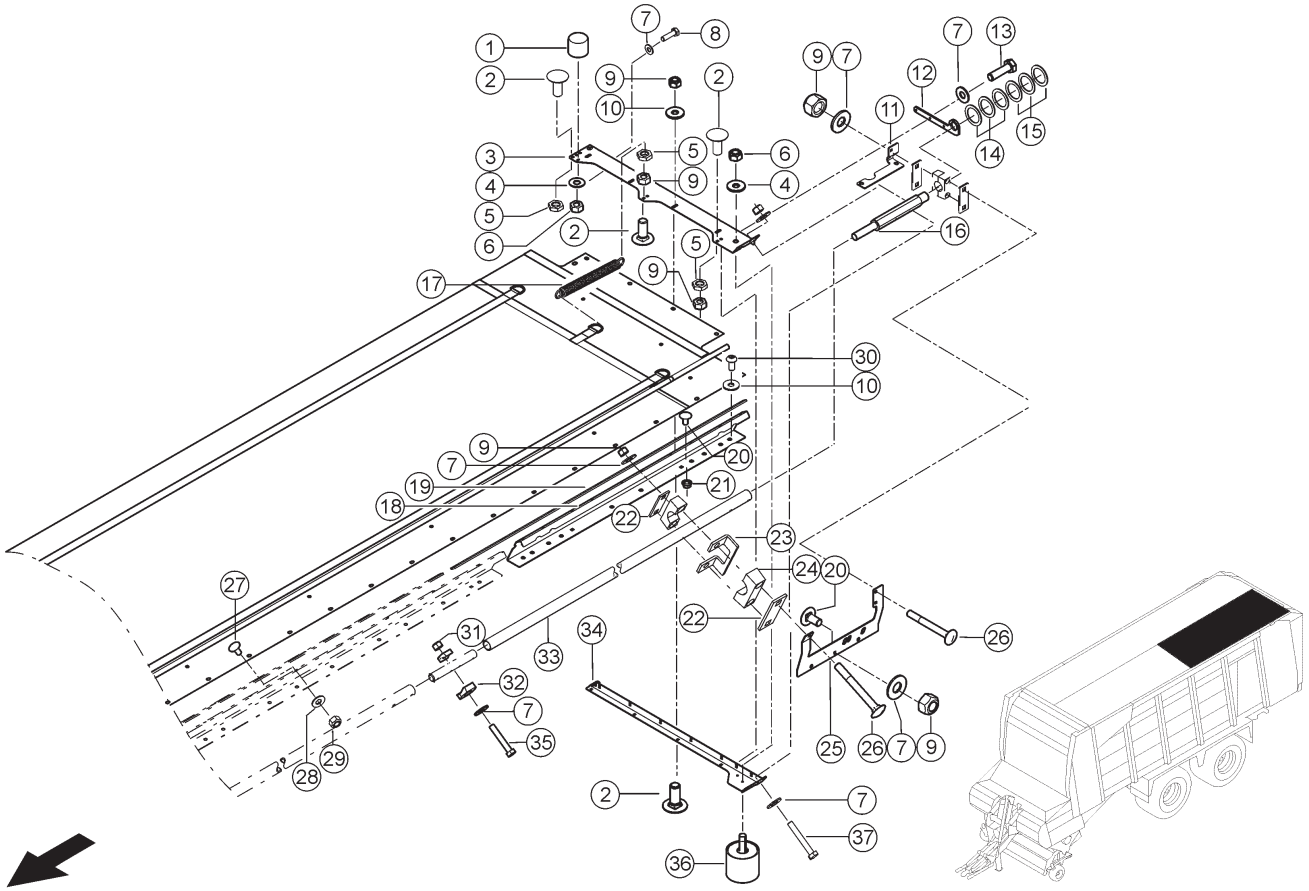

E0346 8040A300A 2

300 AUFBAU OBEN 1)
300 UPPER SUPERSTRUCTURE 1)
300 STRUCTURE EN HAUT 1)

Pos	Teilenummer	Bezeichnung	Abmessung	Description	Désignation	Menge	Bedingung
1	00 0980 464 0	ANSCHLAGPUFFER	B40X35-M8X22,5	BUFFER BUMPER	BUTEE	1	
2	00 0502 511 0	FLACHRUNDSCHRAUBE	M10X25X20-F=3	COACH BOLT	VIS A TETE BOMBEE	7	
3	00 2614 497 3	BLECH RECHTS	4X176X1213	PLATE R.H.	TOLE DROITE	1	
4	00 0239 387 0	CONTACT-SCHEIBE	A8 -8,2X18X1,4	CONTACT WASHER	RONDELLE CONTACT	2	
5	00 0237 786 0	NIEDRIGE 6KT-MUTTER	M10	FLAT HEX NUT	ECROU 6 PANS BAS	3	
6	00 0236 170 0	SECHSKANTMUTTER	M8	HEXAGONAL NUT	ECROU SIX PANS	2	
7	00 0239 388 0	CONTACT-SCHEIBE	A 10 -10, 2X22X1,6	CONTACT WASHER	RONDELLE CONTACT	20	
8	00 0237 382 0	SECHSKANTSCHRAUBE	M10X20	HEXAGON HEAD BOLT	VIS SIX PANS	4	
9	00 0237 947 0	SECHSKANTMUTTER	M10	HEXAGONAL NUT	ECROU SIX PANS	12	
10	00 0239 394 1	CONTACT-SCHEIBE	B10 -10,2X27X2, 4	CONTACT WASHER	RONDELLE CONTACT	6	
11	00 2614 506 1	BUEGEL LINKS	6X189X 250	BRACKET L.H.	ETRIER GAU.	1	
12	00 1392 548 0	PLATTE	10X 87X 335	PLATE	PLAQUE	1	
13	00 0237 874 0	SECHSKANTSCHRAUBE	M10X35	HEXAGON HEAD BOLT	VIS SIX PANS	3	
14	00 0233 626 1	PASSSCHEIBE	40X55X1	SHIM	RONDELLE-AJUSTAGE	4	
15	00 0233 627 1	PASSSCHEIBE	40X55X2	SHIM	RONDELLE-AJUSTAGE	3	
16	00 2614 503 0	WELLE	50X422	SHAFT	ARBRE	1	
17	00 0916 232 8	ZUGFEDER	3 X 16 X180	TENSION SPRING	RESSORT TENDEUR	3	
18	00 2614 512 2	SEITENWAND HINTEN	3X247X1306	SIDE WALL REAR	PAROI LATERALE	1	
19	00 2614 514 1	KLEMMLEISTE	L=1756	CLAMP STRIP	PIECE DE SERRAGE	1	
20	00 0219 955 0	FLACHRUNDSCHRAUBE	M10X20X16-F=3	COACH BOLT	VIS A TETE BOMBEE	3	
21	00 1321 178 0	SICHERUNGSMUTTER	M10-VERBUSRIPP	LOCK NUT	ÉCROU INDESSERRABLE	2	
22	00 2614 508 1	PLATTE	4X 33X 85	PLATE	PLAQUE	3	
23	00 2614 653 0	WINKELBLECH	4X 62X 85	ANGLE PLATE	CORNIERE	2	
24	00 0217 755 0	KLEMMHAELFTENPAAR	S-KP-3-G-38-PA	CLAMP	PIECE DE SERRAGE	2	

300 AUFBAU OBEN 1)
300 UPPER SUPERSTRUCTURE 1)
300 STRUCTURE EN HAUT 1)

Pos	Teilenummer	Bezeichnung	Abmessung	Description	Désignation	Menge	Bedingung
25	00 2623 028 1	VERSTAERKUNG LI.	4X272X 510	REINFORCEMENT L.H	RENFORCEMENT GAU.	1	
26	00 0237 810 0	FLACHRUNDSCHRAUBE	M10X 90	COACH BOLT	VIS A TETE BOMBEE	4	
27	00 0233 503 0	FLACHRUNDSCHRAUBE	M 8X 25	COACH BOLT	VIS A TETE BOMBEE	7	
28	00 0239 393 1	CONTACT-SCHEIBE	B8 -8,2X22X1,9	CONTACT WASHER	RONDELLE CONTACT	7	
29	00 0238 132 0	SICHERUNGSMUTTER	M8	LOCK NUT	ÉCROU INDESSERRABLE	7	
30	00 0233 250 0	KOPFSCHRAUBE	M10X20-IN-6RD 45-ISO1066	CAP SCREW	VIS TETE-ELEVATEU	2	
31	00 0238 006 0	SECHSKANTMUTTER	M10	HEXAGONAL NUT	ECROU SIX PANS	6	
32	00 0909 568 2	ROHRUNTERLAGE	D 13 / R21	TUBE SADDLE	PIECE D'APPUI	8	
33	00 2614 500 0	ROHR	38X3,6X1138	TUBE	TUBE	1	
34	00 2622 494 1	BLECH GS		PANEL ASM - STATIONARY	TOLE GS	1	
35	00 0215 010 0	SECHSKANTSCHRAUBE	M10X60	HEXAGON HEAD BOLT	VIS SIX PANS	4	
36	00 0984 274 0	ANSCHLAGPUFFER	B 40X35-M8X22, 5	BUFFER BUMPER	BUTEE	1	
37	00 0239 140 0	SECHSKANTSCHRAUBE	M10X70	HEXAGON HEAD BOLT	VIS SIX PANS	2	

1) Ausrüstung

LW_F03_0430	Laderaumabdeckung

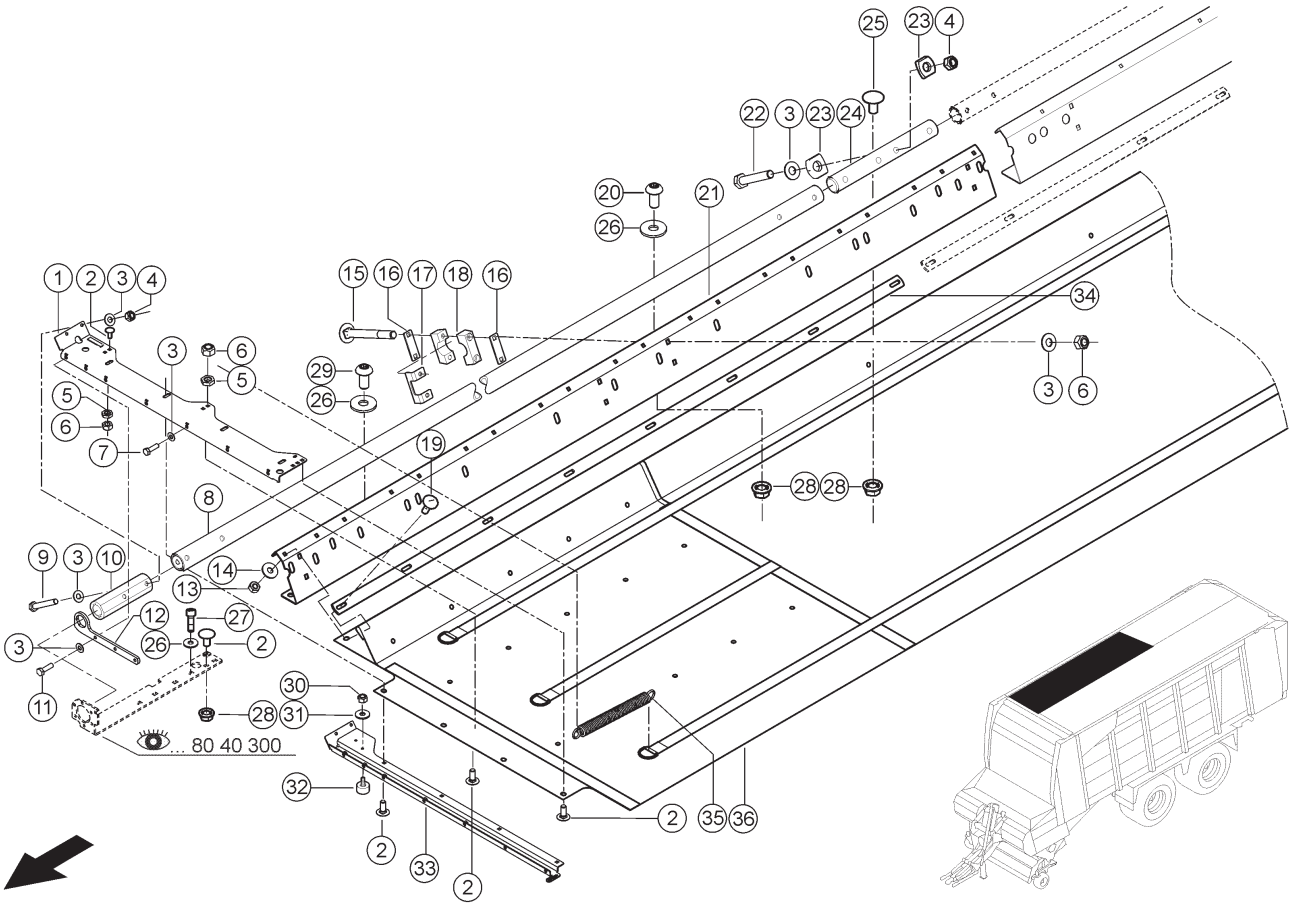

E0346 8040A300A 3

300 AUFBAU OBEN 1)
300 UPPER SUPERSTRUCTURE 1)
300 STRUCTURE EN HAUT 1)

Pos	Teilenummer	Bezeichnung	Abmessung	Description	Désignation	Menge	Bedingung
1	00 2614 497 3	BLECH RECHTS	4X176X1213	PLATE R.H.	TOLE DROITE	1	
2	00 0502 511 0	FLACHRUNDSCHRAUBE	M10X25X20-F=3	COACH BOLT	VIS A TETE BOMBEE	8	
3	00 0239 388 0	CONTACT-SCHEIBE	A 10 -10, 2X22X1,6	CONTACT WASHER	RONDELLE CONTACT	19	
4	00 0238 006 0	SECHSKANTMUTTER	M10	HEXAGONAL NUT	ECROU SIX PANS	4	
5	00 0237 786 0	NIEDRIGE 6KT-MUTTER	M10	FLAT HEX NUT	ECROU 6 PANS BAS	3	
6	00 0237 947 0	SECHSKANTMUTTER	M10	HEXAGONAL NUT	ECROU SIX PANS	13	
7	00 0237 382 0	SECHSKANTSCHRAUBE	M10X20	HEXAGON HEAD BOLT	VIS SIX PANS	4	
8	00 1392 552 0	ROHR		TUBE	TUBE	1	
9	00 0239 140 0	SECHSKANTSCHRAUBE	M10X70	HEXAGON HEAD BOLT	VIS SIX PANS	2	
10	00 2631 242 1	MUFFE		SLEEVE	MANCHON	1	
11	00 0237 874 0	SECHSKANTSCHRAUBE	M10X35	HEXAGON HEAD BOLT	VIS SIX PANS	3	
12	00 1392 548 0	PLATTE	10X 87X 335	PLATE	PLAQUE	1	
13	00 0238 132 0	SICHERUNGSMUTTER	M8	LOCK NUT	ÉCROU INDESSERRABLE	8	
14	00 0239 393 1	CONTACT-SCHEIBE	B8 -8,2X22X1,9	CONTACT WASHER	RONDELLE CONTACT	8	
15	00 0237 810 0	FLACHRUNDSCHRAUBE	M10X 90	COACH BOLT	VIS A TETE BOMBEE	6	
16	00 2614 508 1	PLATTE	4X 33X 85	PLATE	PLAQUE	6	
17	00 2614 653 0	WINKELBLECH	4X 62X 85	ANGLE PLATE	CORNIERE	3	
18	00 0217 755 0	KLEMMHAELFTENPAAR	S-KP-3-G-38-PA	CLAMP	PIECE DE SERRAGE	3	
19	00 0233 503 0	FLACHRUNDSCHRAUBE	M 8X 25	COACH BOLT	VIS A TETE BOMBEE	8	
20	00 0233 250 0	KOPFSCHRAUBE	M10X20-IN-6RD 45-ISO1066	CAP SCREW	VIS TETE-ELEVATEU	4	
21	00 2614 509 4	SEITENWAND VORN		SIDE WALL FRONT	PAROI LATERALE	1	
22	00 0215 010 0	SECHSKANTSCHRAUBE	M10X60	HEXAGON HEAD BOLT	VIS SIX PANS	2	
23	00 0909 568 2	ROHRUNTERLAGE	D 13 / R21	TUBE SADDLE	PIECE D'APPUI	4	
24	00 2614 502 0	STIFT	30X 242	PIN	GOUPILLE	1	
25	00 0219 955 0	FLACHRUNDSCHRAUBE	M10X20X16-F=3	COACH BOLT	VIS A TETE BOMBEE	1	

300 AUFBAU OBEN 1)
300 UPPER SUPERSTRUCTURE 1)
300 STRUCTURE EN HAUT 1)

Pos	Teilenummer	Bezeichnung	Abmessung	Description	Désignation	Menge	Bedingung
26	00 0239 394 1	CONTACT-SCHEIBE	B10 -10,2X27X2,4	CONTACT WASHER	RONDELLE CONTACT	12	
27	00 0219 866 1	ZYLINDERSCHRAUBE	M10X30-MKL	SOCKET HEAD SCREW	VIS CYLINDRIQUE	3	
28	00 1321 178 0	SICHERUNGSMUTTER	M10-VERBUSRIPP	LOCK NUT	ÉCROU INDESSERRABLE	4	
29	00 0217 078 1	FLACHKOPFSCHRAUBE	M10X25-IN-6RD45-ISO1066	FLAT HEAD BOLT	VIS	1	
30	00 0236 170 0	SECHSKANTMUTTER	M8	HEXAGONAL NUT	ECROU SIX PANS	1	
31	00 0239 387 0	CONTACT-SCHEIBE	A8 -8,2X18X1,4	CONTACT WASHER	RONDELLE CONTACT	1	
32	00 0984 274 0	ANSCHLAGPUFFER	B 40X35-M8X22,5	BUFFER BUMPER	BUTEE	1	
33	00 2622 494 1	BLECH GS		PANEL ASM - STATIONARY	TOLE GS	1	
34	00 2614 516 1	KLEMMLEISTE	L=1983.5	CLAMP STRIP	PIECE DE SERRAGE	1	
35	00 0916 232 8	ZUGFEDER	3 X 16 X180	TENSION SPRING	RESSORT TENDEUR	3	
36	00 2694 292 0	SCHUTZTUCH RE.	L=4300	GUARD CLOTH RH.	TOILE DROITE	1	

1) Ausrüstung

LW_F03_0430	Laderaumabdeckung	

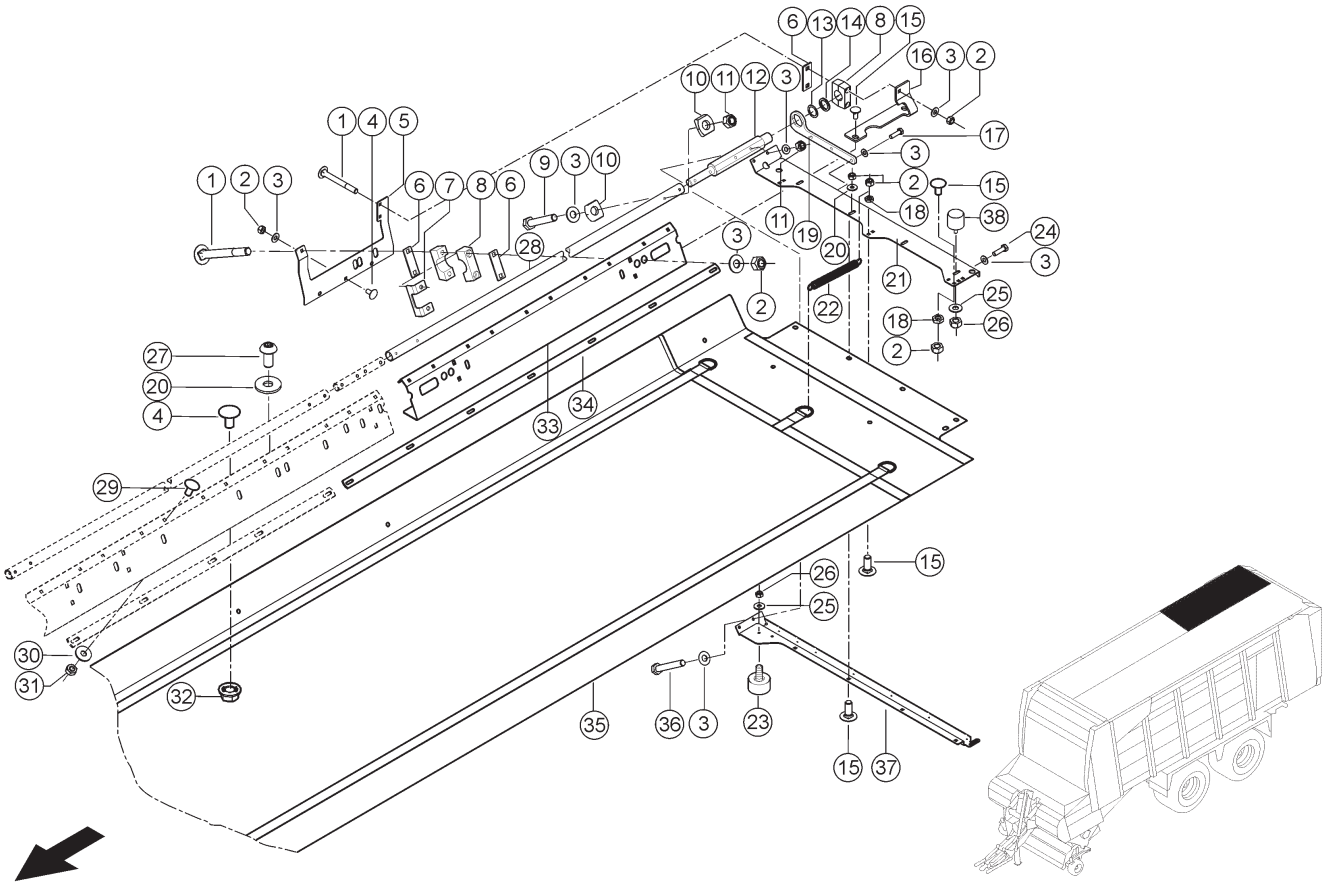

E0346 8040A300A 4

300 AUFBAU OBEN 1)
300 UPPER SUPERSTRUCTURE 1)
300 STRUCTURE EN HAUT 1)

Pos	Teilenummer	Bezeichnung	Abmessung	Description	Désignation	Menge	Bedingung
1	00 0237 810 0	FLACHRUNDSCHRAUBE	M10X 90	COACH BOLT	VIS A TETE BOMBEE	4	
2	00 0237 947 0	SECHSKANTMUTTER	M10	HEXAGONAL NUT	ECROU SIX PANS	12	
3	00 0239 388 0	CONTACT-SCHEIBE	A 10 -10, 2X22X1,6	CONTACT WASHER	RONDELLE CONTACT	20	
4	00 0219 955 0	FLACHRUNDSCHRAUBE	M10X20X16-F=3	COACH BOLT	VIS A TETE BOMBEE	3	
5	00 2623 029 1	VERSTAERKUNG RE.	4X272X 510	REINFORCEMENT R.H	RENFORCEMENT DR.	1	
6	00 2614 508 1	PLATTE	4X 33X 85	PLATE	PLAQUE	3	
7	00 2614 653 0	WINKELBLECH	4X 62X 85	ANGLE PLATE	CORNIERE	2	
8	00 0217 755 0	KLEMMHAELFTENPAAR	S-KP-3-G-38-PA	CLAMP	PIECE DE SERRAGE	2	
9	00 0215 010 0	SECHSKANTSCHRAUBE	M10X60	HEXAGON HEAD BOLT	VIS SIX PANS	4	
10	00 0909 568 2	ROHRUNTERLAGE	D 13 / R21	TUBE SADDLE	PIECE D'APPUI	8	
11	00 0238 006 0	SECHSKANTMUTTER	M10	HEXAGONAL NUT	ECROU SIX PANS	6	
12	00 2614 503 0	WELLE	50X422	SHAFT	ARBRE	1	
13	00 0233 627 1	PASSSCHEIBE	40X55X2	SHIM	RONDELLE-AJUSTAGE	3	
14	00 0233 626 1	PASSSCHEIBE	40X55X1	SHIM	RONDELLE-AJUSTAGE	4	
15	00 0502 511 0	FLACHRUNDSCHRAUBE	M10X25X20-F=3	COACH BOLT	VIS A TETE BOMBEE	7	
16	00 2614 507 1	BUEGEL RECHTS	6X189X 250	BRACKET R.H.	ETRIER DR.	1	
17	00 0237 874 0	SECHSKANTSCHRAUBE	M10X35	HEXAGON HEAD BOLT	VIS SIX PANS	3	
18	00 0237 786 0	NIEDRIGE 6KT-MUTTER	M10	FLAT HEX NUT	ECROU 6 PANS BAS	3	
19	00 1392 548 0	PLATTE	10X 87X 335	PLATE	PLAQUE	1	
20	00 0239 394 1	CONTACT-SCHEIBE	B10 -10,2X27X2, 4	CONTACT WASHER	RONDELLE CONTACT	6	
21	00 1392 550 3	BLECH LINKS	4X176X1213	PLATE L.H.	TOLE GAUCHE	1	
22	00 0916 232 8	ZUGFEDER	3 X 16 X180	TENSION SPRING	RESSORT TENDEUR	3	
23	00 0984 274 0	ANSCHLAGPUFFER	B 40X35-M8X22, 5	BUFFER BUMPER	BUTEE	1	
24	00 0237 382 0	SECHSKANTSCHRAUBE	M10X20	HEXAGON HEAD BOLT	VIS SIX PANS	4	

300 AUFBAU OBEN 1)
300 UPPER SUPERSTRUCTURE 1)
300 STRUCTURE EN HAUT 1)

Pos	Teilenummer	Bezeichnung	Abmessung	Description	Désignation	Menge	Bedingung
25	00 0239 387 0	CONTACT-SCHEIBE	A8 -8,2X18X1,4	CONTACT WASHER	RONDELLE CONTACT	2	
26	00 0236 170 0	SECHSKANTMUTTER	M8	HEXAGONAL NUT	ECROU SIX PANS	2	
27	00 0233 250 0	KOPFSCHRAUBE	M10X20-IN-6RD 45-ISO1066	CAP SCREW	VIS TETE-ELEVATEU	2	
28	00 2614 500 0	ROHR	38X3,6X1138	TUBE	TUBE	1	
29	00 0233 503 0	FLACHRUNDSCHRAUBE	M 8X 25	COACH BOLT	VIS A TETE BOMBEE	7	
30	00 0239 393 1	CONTACT-SCHEIBE	B8 -8,2X22X1,9	CONTACT WASHER	RONDELLE CONTACT	7	
31	00 0238 132 0	SICHERUNGSMUTTER	M8	LOCK NUT	ÉCROU INDESSERRABLE	7	
32	00 1321 178 0	SICHERUNGSMUTTER	M10-VERBUSRI PP	LOCK NUT	ÉCROU INDESSERRABLE	2	
33	00 2614 512 2	SEITENWAND HINTEN	3X247X1306	SIDE WALL REAR	PAROI LATERALE	1	
34	00 2614 514 1	KLEMMLEISTE	L=1756	CLAMP STRIP	PIECE DE SERRAGE	1	
35	00 2694 292 0	SCHUTZTUCH RE.	L=4300	GUARD CLOTH RH.	TOILE DROITE	1	
36	00 0239 140 0	SECHSKANTSCHRAUBE	M10X70	HEXAGON HEAD BOLT	VIS SIX PANS	2	
37	00 2622 493 1	BLECH GS		PANEL ASM - STATIONARY	TOLE GS	1	
38	00 0980 464 0	ANSCHLAGPUFFER	B40X35-M8X22,5	BUFFER BUMPER	BUTEE	1	

1) Ausrüstung

LW_F03_0430 Laderaumabdeckung

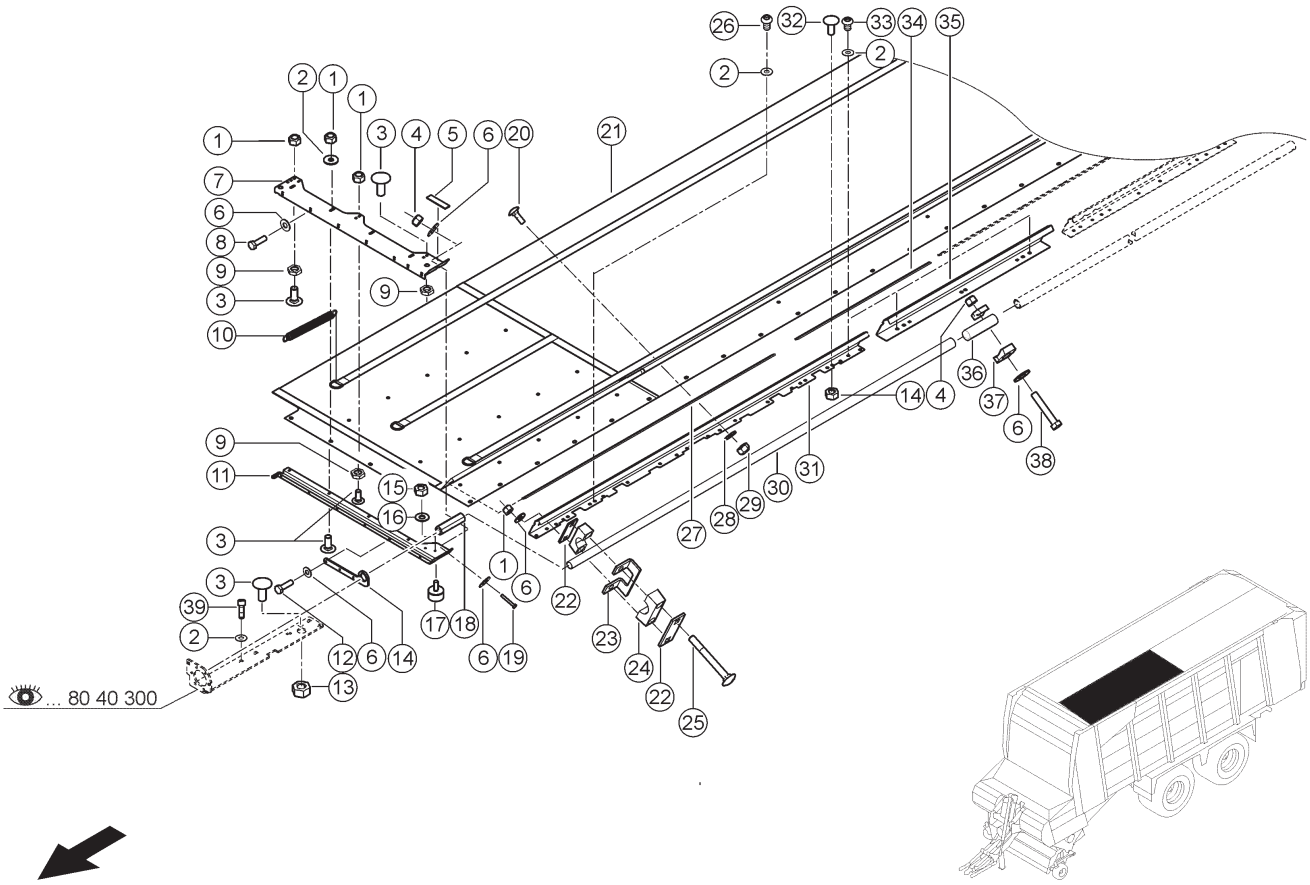

300 AUFBAU OBEN 1)
300 UPPER SUPERSTRUCTURE 1)
300 STRUCTURE EN HAUT 1)

Pos	Teilenummer	Bezeichnung	Abmessung	Description	Désignation	Menge	Bedingung
1	00 0237 947 0	SECHSKANTMUTTER	M10	HEXAGONAL NUT	ECROU SIX PANS	14	
2	00 0239 394 1	CONTACT-SCHEIBE	B10 -10,2X27X2, 4	CONTACT WASHER	RONDELLE CONTACT	14	
3	00 0502 511 0	FLACHRUNDSCHRAUBE	M10X25X20-F=3	COACH BOLT	VIS A TETE BOMBEE	8	
4	00 0238 006 0	SECHSKANTMUTTER	M10	HEXAGONAL NUT	ECROU SIX PANS	4	
5	00 0206 014 1	DICHTBAND	16X3 ANTHRAZIT	SEAL BAND	BANDE ETANCHEITE	1	
6	00 0239 388 0	CONTACT-SCHEIBE	A 10 -10, 2X22X1,6	CONTACT WASHER	RONDELLE CONTACT	19	
7	00 1392 550 3	BLECH LINKS	4X176X1213	PLATE L.H.	TOLE GAUCHE	1	
8	00 0237 382 0	SECHSKANTSCHRAUBE	M10X20	HEXAGON HEAD BOLT	VIS SIX PANS	4	
9	00 0237 786 0	NIEDRIGE 6KT-MUTTER	M10	FLAT HEX NUT	ECROU 6 PANS BAS	3	
10	00 0916 232 8	ZUGFEDER	3 X 16 X180	TENSION SPRING	RESSORT TENDEUR	3	
11	00 2622 493 1	BLECH GS		PANEL ASM - STATIONARY	TOLE GS	1	
12	00 0237 874 0	SECHSKANTSCHRAUBE	M10X35	HEXAGON HEAD BOLT	VIS SIX PANS	3	
13	00 1321 178 0	SICHERUNGSMUTTER	M10-VERBUSRIPP	LOCK NUT	ÉCROU INDESSERRABLE	7	
14	00 1392 548 0	PLATTE	10X 87X 335	PLATE	PLAQUE	1	
15	00 0236 170 0	SECHSKANTMUTTER	M8	HEXAGONAL NUT	ECROU SIX PANS	1	
16	00 0239 387 0	CONTACT-SCHEIBE	A8 -8,2X18X1,4	CONTACT WASHER	RONDELLE CONTACT	1	
17	00 0984 274 0	ANSCHLAGPUFFER	B 40X35-M8X22, 5	BUFFER BUMPER	BUTEE	1	
18	00 2631 242 1	MUFFE		SLEEVE	MANCHON	1	
19	00 0239 140 0	SECHSKANTSCHRAUBE	M10X70	HEXAGON HEAD BOLT	VIS SIX PANS	2	
20	00 0233 503 0	FLACHRUNDSCHRAUBE	M 8X 25	COACH BOLT	VIS A TETE BOMBEE	14	
21	00 2632 307 0	SCHUTZTUCH LI.	L=5440	GUARD CLOTH LH	TOILE GAUCHE	1	
22	00 2614 508 1	PLATTE	4X 33X 85	PLATE	PLAQUE	6	

300 AUFBAU OBEN 1)
300 UPPER SUPERSTRUCTURE 1)
300 STRUCTURE EN HAUT 1)

Pos	Teilenummer	Bezeichnung	Abmessung	Description	Désignation	Menge	Bedingung
23	00 2614 653 0	WINKELBLECH	4X 62X 85	ANGLE PLATE	CORNIERE	3	
24	00 0217 755 0	KLEMMHAELFTENPAAR	S-KP-3-G-38-PA	CLAMP	PIECE DE SERRAGE	3	
25	00 0237 810 0	FLACHRUNDSCHRAUBE	M10X 90	COACH BOLT	VIS A TETE BOMBEE	6	
26	00 0217 078 1	FLACHKOPFSCHRAUBE	M10X25-IN-6RD 45-ISO1066	FLAT HEAD BOLT	VIS	1	
27	00 2614 516 1	KLEMMLEISTE	L=1983.5	CLAMP STRIP	PIECE DE SERRAGE	1	
28	00 0239 393 1	CONTACT-SCHEIBE	B8 -8,2X22X1,9	CONTACT WASHER	RONDELLE CONTACT	14	
29	00 0238 132 0	SICHERUNGSMUTTER	M8	LOCK NUT	ÉCROU INDESSERRABLE	14	
30	00 1392 552 0	ROHR		TUBE	TUBE	1	
31	00 2614 509 4	SEITENWAND VORN		SIDE WALL FRONT	PAROI LATERALE	1	
32	00 0219 955 0	FLACHRUNDSCHRAUBE	M10X20X16-F=3	COACH BOLT	VIS A TETE BOMBEE	3	
33	00 0233 250 0	KOPFSCHRAUBE	M10X20-IN-6RD 45-ISO1066	CAP SCREW	VIS TETE-ELEVATEU	5	
34	00 2614 517 0	KLEMMLEISTE	6X 30X 901	CLAMP STRIP	PIECE DE SERRAGE	1	
35	00 2614 513 1	SEITENWAND MITTE	3X247X1138	SIDE COVER CENTER	PAROI LATER.CENTR	1	
36	00 2614 502 0	STIFT	30X 242	PIN	GOUPILLE	1	
37	00 0909 568 2	ROHRUNTERLAGE	D 13 / R21	TUBE SADDLE	PIECE D'APPUI	4	
38	00 0215 010 0	SECHSKANTSCHRAUBE	M10X60	HEXAGON HEAD BOLT	VIS SIX PANS	2	
39	00 0219 866 1	ZYLINDERSCHRAUBE	M10X30-MKL	SOCKET HEAD SCREW	VIS CYLINDRIQUE	3	

1) Ausrüstung

LW_F03_0440	Laderaumabdeckung (Ladevolumen 38,0 m³)	

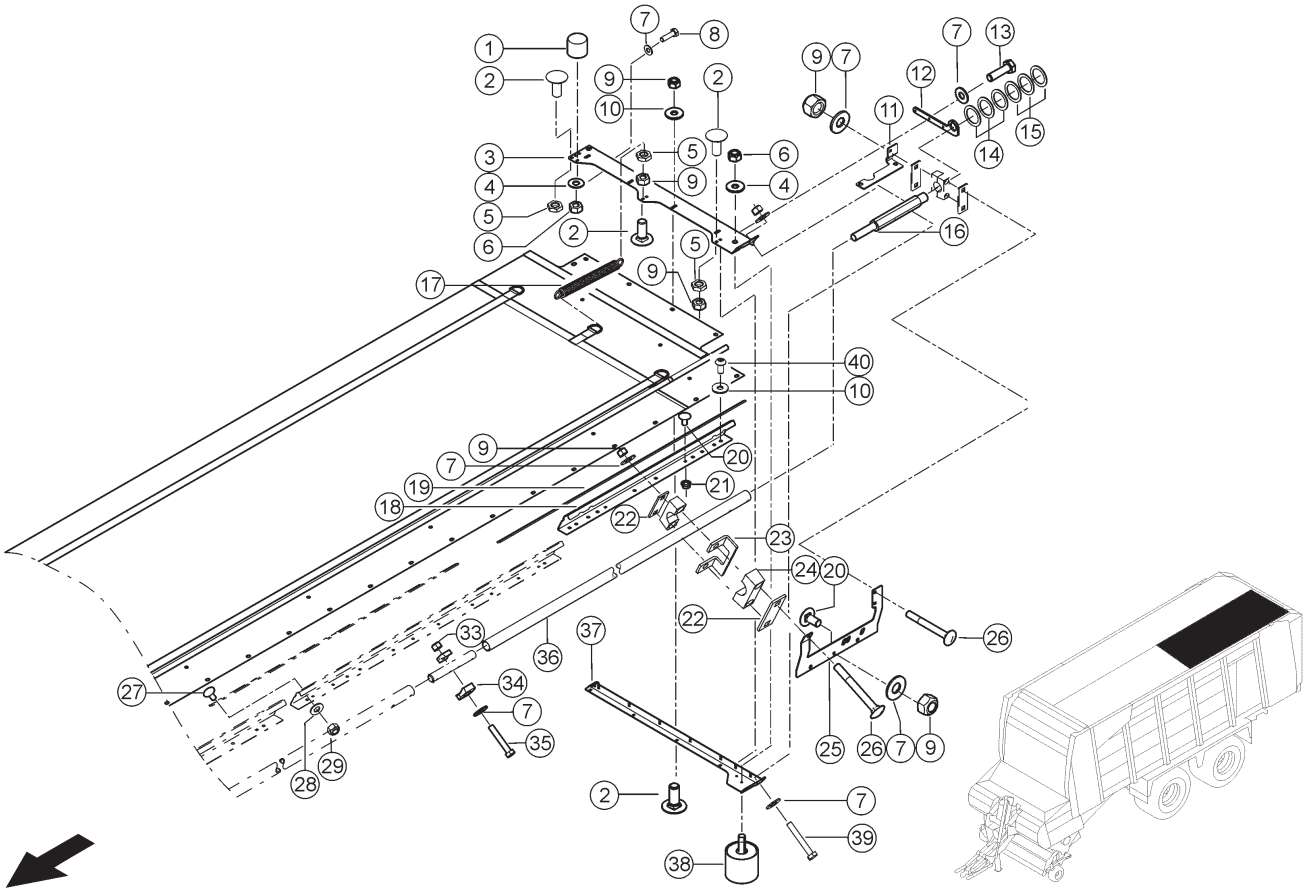

E0346 8040A300B 2

300 AUFBAU OBEN 1)
300 UPPER SUPERSTRUCTURE 1)
300 STRUCTURE EN HAUT 1)

Pos	Teilenummer	Bezeichnung	Abmessung	Description	Désignation	Menge	Bedingung
1	00 0980 464 0	ANSCHLAGPUFFER	B40X35-M8X22,5	BUFFER BUMPER	BUTEE	1	
2	00 0502 511 0	FLACHRUNDSCHRAUBE	M10X25X20-F=3	COACH BOLT	VIS A TETE BOMBEE	7	
3	00 2614 497 3	BLECH RECHTS	4X176X1213	PLATE R.H.	TOLE DROITE	1	
4	00 0239 387 0	CONTACT-SCHEIBE	A8 -8,2X18X1,4	CONTACT WASHER	RONDELLE CONTACT	2	
5	00 0237 786 0	NIEDRIGE 6KT-MUTTER	M10	FLAT HEX NUT	ECROU 6 PANS BAS	3	
6	00 0236 170 0	SECHSKANTMUTTER	M8	HEXAGONAL NUT	ECROU SIX PANS	2	
7	00 0239 388 0	CONTACT-SCHEIBE	A 10 -10, 2X22X1,6	CONTACT WASHER	RONDELLE CONTACT	22	
8	00 0237 382 0	SECHSKANTSCHRAUBE	M10X20	HEXAGON HEAD BOLT	VIS SIX PANS	4	
9	00 0237 947 0	SECHSKANTMUTTER	M10	HEXAGONAL NUT	ECROU SIX PANS	14	
10	00 0239 394 1	CONTACT-SCHEIBE	B10 -10,2X27X2, 4	CONTACT WASHER	RONDELLE CONTACT	7	
11	00 2614 506 1	BUEGEL LINKS	6X189X 250	BRACKET L.H.	ETRIER GAU.	1	
12	00 1392 548 0	PLATTE	10X 87X 335	PLATE	PLAQUE	1	
13	00 0237 874 0	SECHSKANTSCHRAUBE	M10X35	HEXAGON HEAD BOLT	VIS SIX PANS	3	
14	00 0233 627 1	PASSSCHEIBE	40X55X2	SHIM	RONDELLE-AJUSTAGE	3	
15	00 0233 626 1	PASSSCHEIBE	40X55X1	SHIM	RONDELLE-AJUSTAGE	3	
16	00 2614 503 0	WELLE	50X422	SHAFT	ARBRE	1	
17	00 0916 232 8	ZUGFEDER	3 X 16 X180	TENSION SPRING	RESSORT TENDEUR	3	
18	00 2614 512 2	SEITENWAND HINTEN	3X247X1306	SIDE WALL REAR	PAROI LATERALE	1	
19	00 2614 514 1	KLEMMLEISTE	L=1756	CLAMP STRIP	PIECE DE SERRAGE	1	
20	00 0219 955 0	FLACHRUNDSCHRAUBE	M10X20X16-F=3	COACH BOLT	VIS A TETE BOMBEE	3	
21	00 1321 178 0	SICHERUNGSMUTTER	M10-VERBUSRIPP	LOCK NUT	ÉCROU INDESSERRABLE	3	
22	00 2614 508 1	PLATTE	4X 33X 85	PLATE	PLAQUE	5	
23	00 2614 653 0	WINKELBLECH	4X 62X 85	ANGLE PLATE	CORNIERE	2	
24	00 0217 755 0	KLEMMHAELFTENPAAR	S-KP-3-G-38-PA	CLAMP	PIECE DE SERRAGE	3	

300 AUFBAU OBEN 1)
300 UPPER SUPERSTRUCTURE 1)
300 STRUCTURE EN HAUT 1)

Pos	Teilenummer	Bezeichnung	Abmessung	Description	Désignation	Menge	Bedingung
25	00 2623 028 1	VERSTAERKUNG LI.	4X272X 510	REINFORCEMENT L.H	RENFORCEMENT GAU.	1	
26	00 0237 810 0	FLACHRUNDSCHRAUBE	M10X 90	COACH BOLT	VIS A TETE BOMBEE	6	
27	00 0233 503 0	FLACHRUNDSCHRAUBE	M 8X 25	COACH BOLT	VIS A TETE BOMBEE	5	
28	00 0239 393 1	CONTACT-SCHEIBE	B8 -8,2X22X1,9	CONTACT WASHER	RONDELLE CONTACT	5	
29	00 0238 132 0	SICHERUNGSMUTTER	M8	LOCK NUT	ÉCROU INDESSERRABLE	5	
33	00 0238 006 0	SECHSKANTMUTTER	M10	HEXAGONAL NUT	ECROU SIX PANS	6	
34	00 0909 568 2	ROHRUNTERLAGE	D 13 / R21	TUBE SADDLE	PIECE D'APPUI	8	
35	00 0215 010 0	SECHSKANTSCHRAUBE	M10X60	HEXAGON HEAD BOLT	VIS SIX PANS	4	
36	00 2614 501 0	ROHR	38X3,6X2278	TUBE	TUBE	1	
37	00 2622 494 1	BLECH GS		PANEL ASM - STATIONARY	TOLE GS	1	
38	00 0984 274 0	ANSCHLAGPUFFER	B 40X35-M8X22,5	BUFFER BUMPER	BUTEE	1	
39	00 0239 140 0	SECHSKANTSCHRAUBE	M10X70	HEXAGON HEAD BOLT	VIS SIX PANS	2	
40	00 0233 250 0	KOPFSCHRAUBE	M10X20-IN-6RD 45-ISO1066	CAP SCREW	VIS TETE-ELEVATEU	3	

1) Ausrüstung

LW_F03_0440	Laderaumabdeckung (Ladevolumen 38,0 m³)

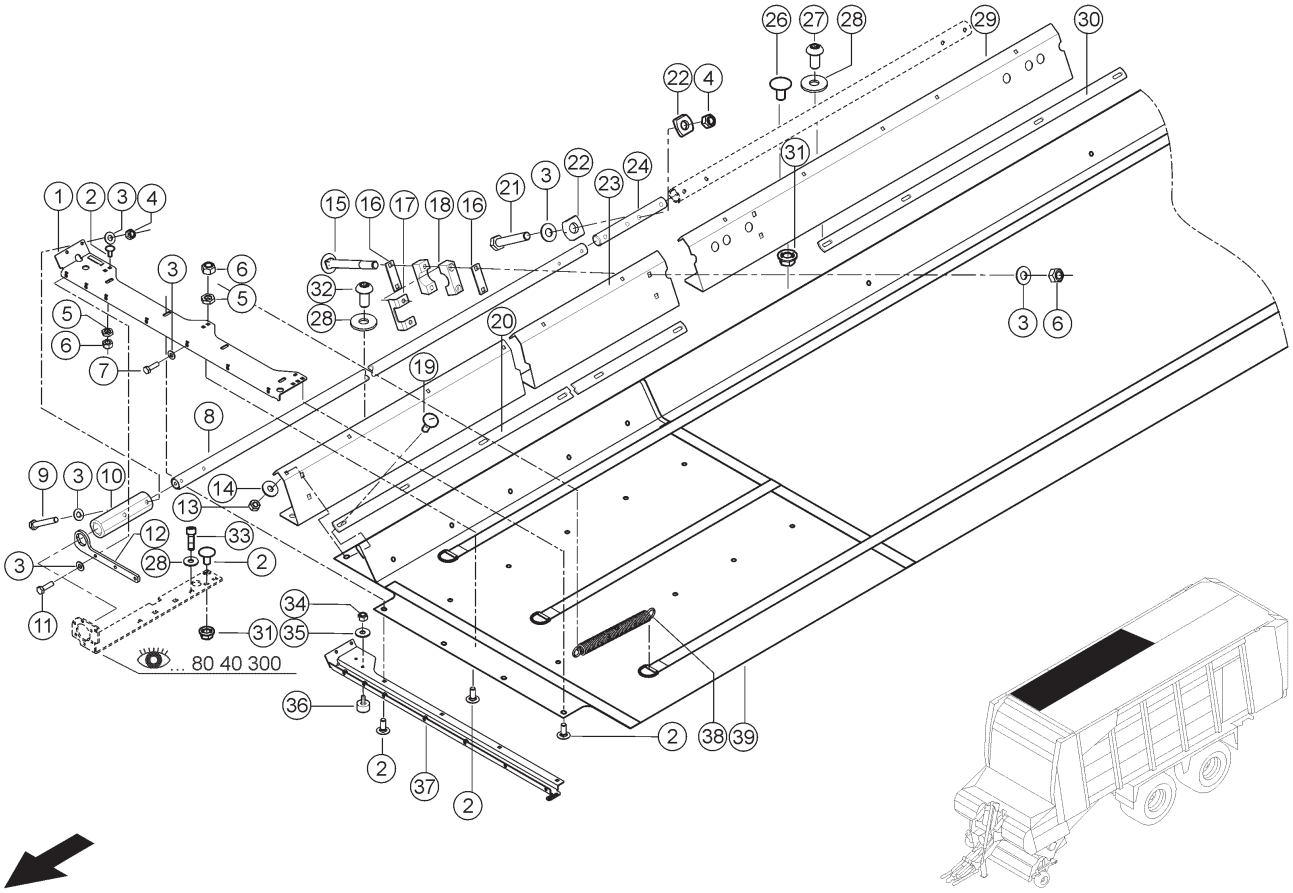

300 AUFBAU OBEN 1)
300 UPPER SUPERSTRUCTURE 1)
300 STRUCTURE EN HAUT 1)

Pos	Teilenummer	Bezeichnung	Abmessung	Description	Désignation	Menge	Bedingung
1	00 2614 497 3	BLECH RECHTS	4X176X1213	PLATE R.H.	TOLE DROITE	1	
2	00 0502 511 0	FLACHRUNDSCHRAUBE	M10X25X20-F=3	COACH BOLT	VIS A TETE BOMBEE	8	
3	00 0239 388 0	CONTACT-SCHEIBE	A 10 -10, 2X22X1,6	CONTACT WASHER	RONDELLE CONTACT	19	
4	00 0238 006 0	SECHSKANTMUTTER	M10	HEXAGONAL NUT	ECROU SIX PANS	4	
5	00 0237 786 0	NIEDRIGE 6KT-MUTTER	M10	FLAT HEX NUT	ECROU 6 PANS BAS	3	
6	00 0237 947 0	SECHSKANTMUTTER	M10	HEXAGONAL NUT	ECROU SIX PANS	9	
7	00 0237 382 0	SECHSKANTSCHRAUBE	M10X20	HEXAGON HEAD BOLT	VIS SIX PANS	4	
8	00 1392 552 0	ROHR		TUBE	TUBE	1	
9	00 0239 140 0	SECHSKANTSCHRAUBE	M10X70	HEXAGON HEAD BOLT	VIS SIX PANS	2	
10	00 2631 242 1	MUFFE		SLEEVE	MANCHON	1	
11	00 0237 874 0	SECHSKANTSCHRAUBE	M10X35	HEXAGON HEAD BOLT	VIS SIX PANS	3	
12	00 1392 548 0	PLATTE	10X 87X 335	PLATE	PLAQUE	1	
13	00 0238 132 0	SICHERUNGSMUTTER	M8	LOCK NUT	ÉCROU INDESSERRABLE	14	
14	00 0239 393 1	CONTACT-SCHEIBE	B8 -8,2X22X1,9	CONTACT WASHER	RONDELLE CONTACT	14	
15	00 0237 810 0	FLACHRUNDSCHRAUBE	M10X 90	COACH BOLT	VIS A TETE BOMBEE	6	
16	00 2614 508 1	PLATTE	4X 33X 85	PLATE	PLAQUE	6	
17	00 2614 653 0	WINKELBLECH	4X 62X 85	ANGLE PLATE	CORNIERE	3	
18	00 0217 755 0	KLEMMHAELFTENPAAR	S-KP-3-G-38-PA	CLAMP	PIECE DE SERRAGE	3	
19	00 0233 503 0	FLACHRUNDSCHRAUBE	M 8X 25	COACH BOLT	VIS A TETE BOMBEE	14	
20	00 2614 516 1	KLEMMLEISTE	L=1983.5	CLAMP STRIP	PIECE DE SERRAGE	1	
21	00 0215 010 0	SECHSKANTSCHRAUBE	M10X60	HEXAGON HEAD BOLT	VIS SIX PANS	2	
22	00 0909 568 2	ROHRUNTERLAGE	D 13 / R21	TUBE SADDLE	PIECE D'APPUI	4	
23	00 2614 509 4	SEITENWAND VORN		SIDE WALL FRONT	PAROI LATERALE	1	
24	00 2614 502 0	STIFT	30X 242	PIN	GOUPILLE	1	
26	00 0219 955 0	FLACHRUNDSCHRAUBE	M10X20X16-F=3	COACH BOLT	VIS A TETE BOMBEE	3	

300 AUFBAU OBEN 1)
300 UPPER SUPERSTRUCTURE 1)
300 STRUCTURE EN HAUT 1)

Pos	Teilenummer	Bezeichnung	Abmessung	Description	Désignation	Menge	Bedingung
27	00 0233 250 0	KOPFSCHRAUBE	M10X20-IN-6RD 45-ISO1066	CAP SCREW	VIS TETE-ELEVATEU	5	
28	00 0239 394 1	CONTACT-SCHEIBE	B10 -10,2X27X2, 4	CONTACT WASHER	RONDELLE CONTACT	7	
29	00 2614 513 1	SEITENWAND MITTE	3X247X1138	SIDE COVER CENTER	PAROI LATER.CENTR	1	
30	00 2614 517 0	KLEMMLEISTE	6X 30X 901	CLAMP STRIP	PIECE DE SERRAGE	1	
31	00 1321 178 0	SICHERUNGSMUTTER	M10-VERBUSRI PP	LOCK NUT	ÉCROU INDESSERRABLE	7	
32	00 0217 078 1	FLACHKOPFSCHRAUBE	M10X25-IN-6RD 45-ISO1066	FLAT HEAD BOLT	VIS	1	
33	00 0219 866 1	ZYLINDERSCHRAUBE	M10X30-MKL	SOCKET HEAD SCREW	VIS CYLINDRIQUE	3	
34	00 0236 170 0	SECHSKANTMUTTER	M8	HEXAGONAL NUT	ECROU SIX PANS	1	
35	00 0239 387 0	CONTACT-SCHEIBE	A8 -8,2X18X1,4	CONTACT WASHER	RONDELLE CONTACT	1	
36	00 0984 274 0	ANSCHLAGPUFFER	B 40X35-M8X22, 5	BUFFER BUMPER	BUTEE	1	
37	00 2622 494 1	BLECH GS		PANEL ASM - STATIONARY	TOLE GS	1	
38	00 0916 232 8	ZUGFEDER	3 X 16 X180	TENSION SPRING	RESSORT TENDEUR	3	
39	00 2632 308 0	SCHUTZTUCH RECHTS	L=5440	GUARD CLOTH RH	TOILE ANTI-PROJEC	1	

1)	**Ausrüstung**		
	LW_F03_0440	Laderaumabdeckung (Ladevolumen 38,0 m³)	

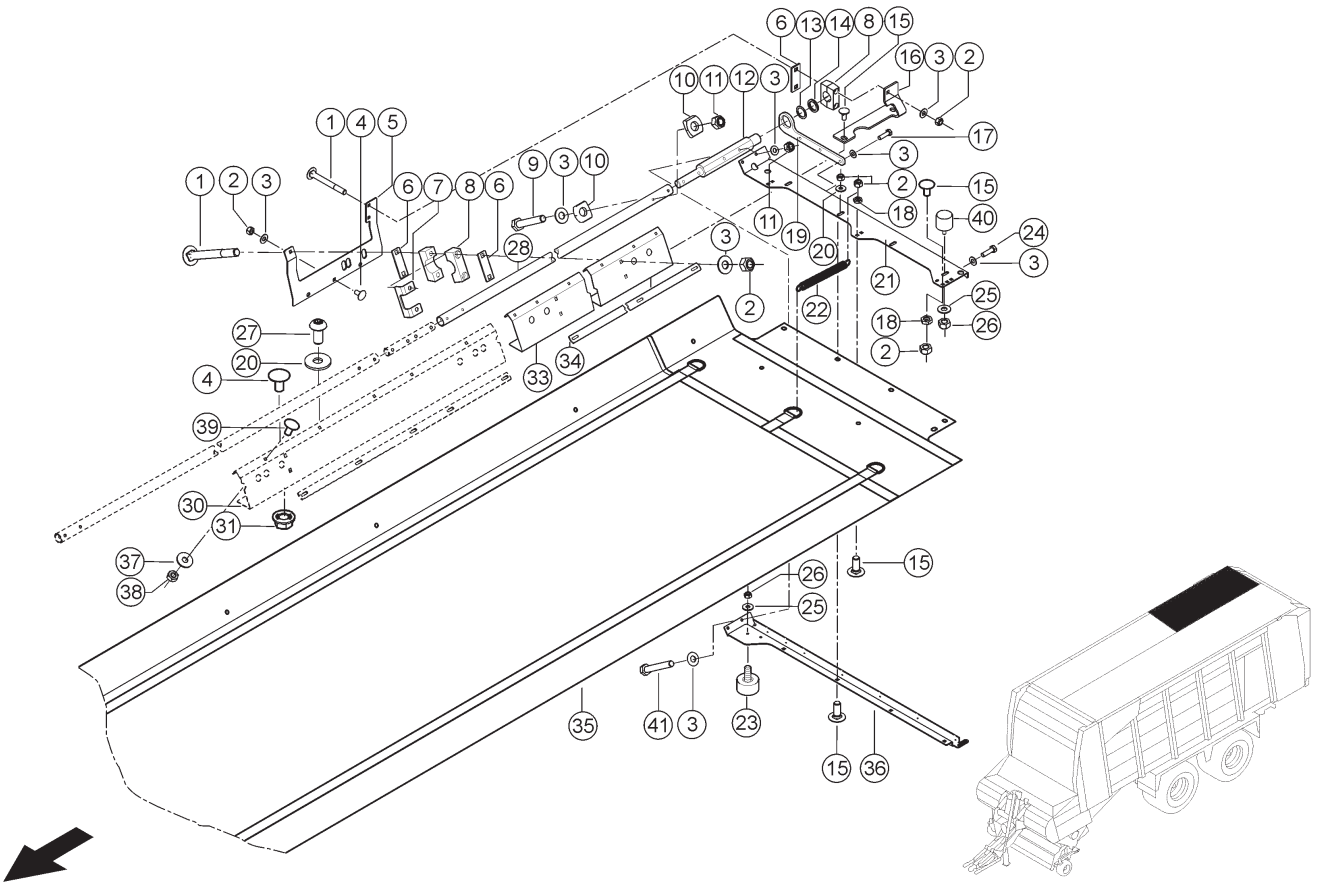

300 AUFBAU OBEN 1)
300 UPPER SUPERSTRUCTURE 1)
300 STRUCTURE EN HAUT 1)

Pos	Teilenummer	Bezeichnung	Abmessung	Description	Désignation	Menge	Bedingung
1	00 0237 810 0	FLACHRUNDSCHRAUBE	M10X 90	COACH BOLT	VIS A TETE BOMBEE	3	
2	00 0237 947 0	SECHSKANTMUTTER	M10	HEXAGONAL NUT	ECROU SIX PANS	14	
3	00 0239 388 0	CONTACT-SCHEIBE	A 10 -10, 2X22X1,6	CONTACT WASHER	RONDELLE CONTACT	22	
4	00 0219 955 0	FLACHRUNDSCHRAUBE	M10X20X16-F=3	COACH BOLT	VIS A TETE BOMBEE	3	
5	00 2623 029 1	VERSTAERKUNG RE.	4X272X 510	REINFORCEMENT R.H	RENFORCEMENT DR.	1	
6	00 2614 508 1	PLATTE	4X 33X 85	PLATE	PLAQUE	5	
7	00 2614 653 0	WINKELBLECH	4X 62X 85	ANGLE PLATE	CORNIERE	2	
8	00 0217 755 0	KLEMMHAELFTENPAAR	S-KP-3-G-38-PA	CLAMP	PIECE DE SERRAGE	3	
9	00 0215 010 0	SECHSKANTSCHRAUBE	M10X60	HEXAGON HEAD BOLT	VIS SIX PANS	4	
10	00 0909 568 2	ROHRUNTERLAGE	D 13 / R21	TUBE SADDLE	PIECE D'APPUI	8	
11	00 0238 006 0	SECHSKANTMUTTER	M10	HEXAGONAL NUT	ECROU SIX PANS	6	
12	00 2614 503 0	WELLE	50X422	SHAFT	ARBRE	1	
13	00 0233 627 1	PASSSCHEIBE	40X55X2	SHIM	RONDELLE-AJUSTAGE	3	
14	00 0233 626 1	PASSSCHEIBE	40X55X1	SHIM	RONDELLE-AJUSTAGE	4	
15	00 0502 511 0	FLACHRUNDSCHRAUBE	M10X25X20-F=3	COACH BOLT	VIS A TETE BOMBEE	7	
16	00 2614 507 1	BUEGEL RECHTS	6X189X 250	BRACKET R.H.	ETRIER DR.	1	
17	00 0237 874 0	SECHSKANTSCHRAUBE	M10X35	HEXAGON HEAD BOLT	VIS SIX PANS	3	
18	00 0237 786 0	NIEDRIGE 6KT-MUTTER	M10	FLAT HEX NUT	ECROU 6 PANS BAS	3	
19	00 1392 548 0	PLATTE	10X 87X 335	PLATE	PLAQUE	1	
20	00 0239 394 1	CONTACT-SCHEIBE	B10 -10,2X27X2, 4	CONTACT WASHER	RONDELLE CONTACT	7	
21	00 1392 550 3	BLECH LINKS	4X176X1213	PLATE L.H.	TOLE GAUCHE	1	
22	00 0916 232 8	ZUGFEDER	3 X 16 X180	TENSION SPRING	RESSORT TENDEUR	3	
23	00 0984 274 0	ANSCHLAGPUFFER	B 40X35-M8X22, 5	BUFFER BUMPER	BUTEE	1	
24	00 0237 382 0	SECHSKANTSCHRAUBE	M10X20	HEXAGON HEAD BOLT	VIS SIX PANS	4	

300 AUFBAU OBEN 1)
300 UPPER SUPERSTRUCTURE 1)
300 STRUCTURE EN HAUT 1)

Pos	Teilenummer	Bezeichnung	Abmessung	Description	Désignation	Menge	Bedingung
25	00 0239 387 0	CONTACT-SCHEIBE	A8 -8,2X18X1,4	CONTACT WASHER	RONDELLE CONTACT	2	
26	00 0236 170 0	SECHSKANTMUTTER	M8	HEXAGONAL NUT	ECROU SIX PANS	2	
27	00 0233 250 0	KOPFSCHRAUBE	M10X20-IN-6RD 45-ISO1066	CAP SCREW	VIS TETE-ELEVATEU	3	
28	00 2614 501 0	ROHR	38X3,6X2278	TUBE	TUBE	2	
29	00 2614 502 0	STIFT	30X 242	PIN	GOUPILLE	1	
31	00 1321 178 0	SICHERUNGSMUTTER	M10-VERBUSRI PP	LOCK NUT	ÉCROU INDESSERRABLE	3	
32	00 2614 514 1	KLEMMLEISTE	L=1756	CLAMP STRIP	PIECE DE SERRAGE	1	
33	00 2614 512 2	SEITENWAND HINTEN	3X247X1306	SIDE WALL REAR	PAROI LATERALE	1	
34	00 2614 514 1	KLEMMLEISTE	L=1756	CLAMP STRIP	PIECE DE SERRAGE	1	
35	00 2632 308 0	SCHUTZTUCH RECHTS	L=5440	GUARD CLOTH RH	TOILE ANTI-PROJEC	1	
36	00 2622 493 1	BLECH GS		PANEL ASM - STATIONARY	TOLE GS	1	
37	00 0239 393 1	CONTACT-SCHEIBE	B8 -8,2X22X1,9	CONTACT WASHER	RONDELLE CONTACT	5	
38	00 0238 132 0	SICHERUNGSMUTTER	M8	LOCK NUT	ÉCROU INDESSERRABLE	5	
39	00 0233 503 0	FLACHRUNDSCHRAUBE	M 8X 25	COACH BOLT	VIS A TETE BOMBEE	5	
40	00 0980 464 0	ANSCHLAGPUFFER	B40X35-M8X22,5	BUFFER BUMPER	BUTEE	1	
41	00 0239 140 0	SECHSKANTSCHRAUBE	M10X70	HEXAGON HEAD BOLT	VIS SIX PANS	2	

1) Ausrüstung

LW_F03_0440	Laderaumabdeckung (Ladevolumen 38,0 m³)

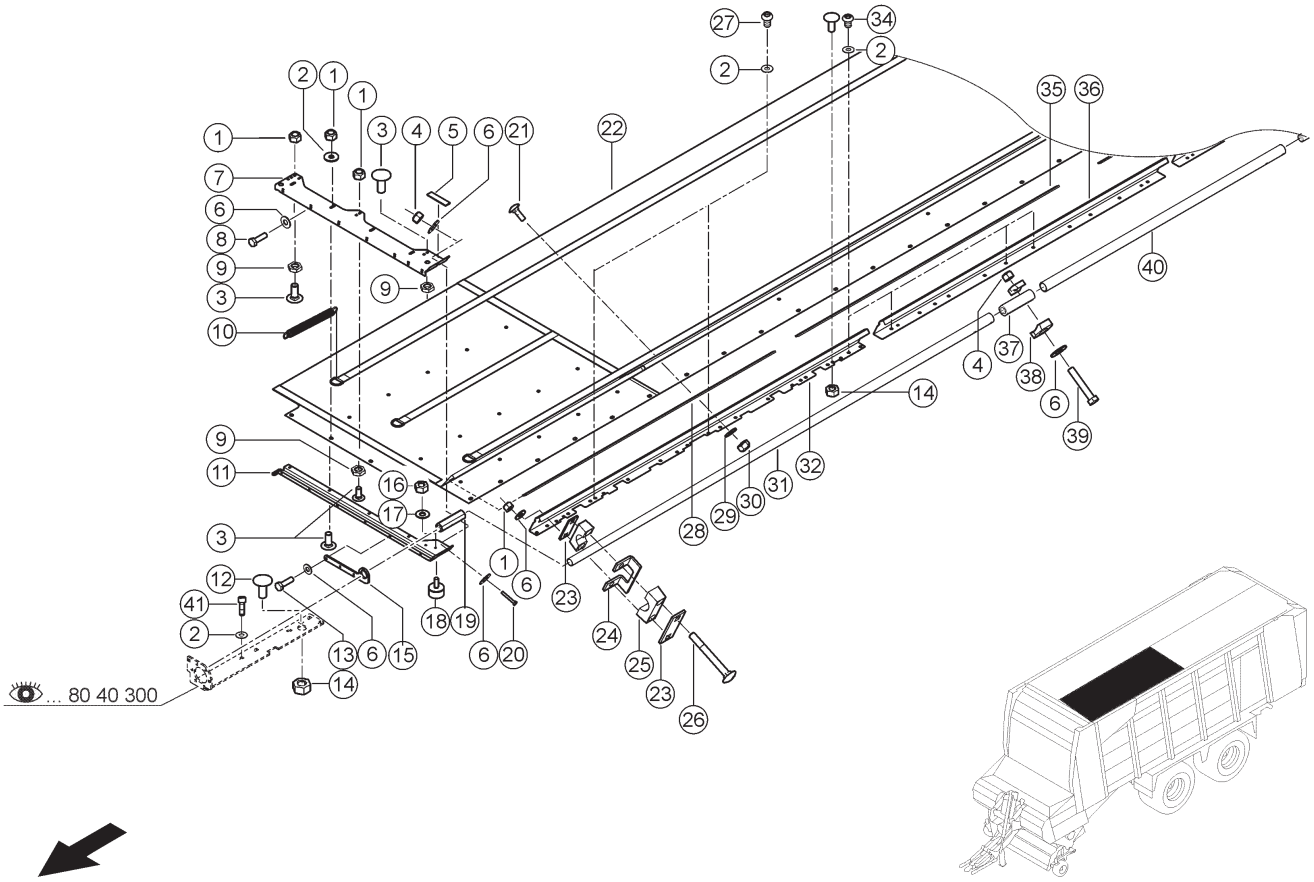

300 AUFBAU OBEN 1)
300 UPPER SUPERSTRUCTURE 1)
300 STRUCTURE EN HAUT 1)

Pos	Teilenummer	Bezeichnung	Abmessung	Description	Désignation	Menge	Bedingung
1	00 0237 947 0	SECHSKANTMUTTER	M10	HEXAGONAL NUT	ECROU SIX PANS	14	
2	00 0239 394 1	CONTACT-SCHEIBE	B10 -10,2X27X2,4	CONTACT WASHER	RONDELLE CONTACT	14	
3	00 0502 511 0	FLACHRUNDSCHRAUBE	M10X25X20-F=3	COACH BOLT	VIS A TETE BOMBEE	7	
4	00 0238 006 0	SECHSKANTMUTTER	M10	HEXAGONAL NUT	ECROU SIX PANS	6	
5	00 0206 014 1	DICHTBAND	16X3 ANTHRAZIT	SEAL BAND	BANDE ETANCHEITE	1	
6	00 0239 388 0	CONTACT-SCHEIBE	A 10 -10, 2X22X1,6	CONTACT WASHER	RONDELLE CONTACT	21	
7	00 1392 550 3	BLECH LINKS	4X176X1213	PLATE L.H.	TOLE GAUCHE	1	
8	00 0237 382 0	SECHSKANTSCHRAUBE	M10X20	HEXAGON HEAD BOLT	VIS SIX PANS	4	
9	00 0237 786 0	NIEDRIGE 6KT-MUTTER	M10	FLAT HEX NUT	ECROU 6 PANS BAS	3	
10	00 0916 232 8	ZUGFEDER	3 X 16 X180	TENSION SPRING	RESSORT TENDEUR	3	
11	00 2622 493 1	BLECH GS		PANEL ASM - STATIONARY	TOLE GS	1	
12	00 0502 511 0	FLACHRUNDSCHRAUBE	M10X25X20-F=3	COACH BOLT	VIS A TETE BOMBEE	6	
13	00 0237 874 0	SECHSKANTSCHRAUBE	M10X35	HEXAGON HEAD BOLT	VIS SIX PANS	3	
14	00 1321 178 0	SICHERUNGSMUTTER	M10-VERBUSRIPP	LOCK NUT	ÉCROU INDESSERRABLE	3	
15	00 1392 548 0	PLATTE	10X 87X 335	PLATE	PLAQUE	1	
16	00 0236 170 0	SECHSKANTMUTTER	M8	HEXAGONAL NUT	ECROU SIX PANS	1	
17	00 0239 387 0	CONTACT-SCHEIBE	A8 -8,2X18X1,4	CONTACT WASHER	RONDELLE CONTACT	1	
18	00 0984 274 0	ANSCHLAGPUFFER	B 40X35-M8X22,5	BUFFER BUMPER	BUTEE	1	
19	00 2631 242 1	MUFFE		SLEEVE	MANCHON	1	
20	00 0239 140 0	SECHSKANTSCHRAUBE	M10X70	HEXAGON HEAD BOLT	VIS SIX PANS	2	
21	00 0233 503 0	FLACHRUNDSCHRAUBE	M 8X 25	COACH BOLT	VIS A TETE BOMBEE	16	
22	00 2622 929 0	SCHUTZTUCH LINKS	L=6580	GUARD CLOTH LH.	TOILE ANTI-PROJEC	1	

300 AUFBAU OBEN 1)
300 UPPER SUPERSTRUCTURE 1)
300 STRUCTURE EN HAUT 1)

Pos	Teilenummer	Bezeichnung	Abmessung	Description	Désignation	Menge	Bedingung
23	00 2614 508 1	PLATTE	4X 33X 85	PLATE	PLAQUE	6	
24	00 2614 653 0	WINKELBLECH	4X 62X 85	ANGLE PLATE	CORNIERE	3	
25	00 0217 755 0	KLEMMHAELFTENPAAR	S-KP-3-G-38-PA	CLAMP	PIECE DE SERRAGE	3	
26	00 0237 810 0	FLACHRUNDSCHRAUBE	M10X 90	COACH BOLT	VIS A TETE BOMBEE	6	
27	00 0217 078 1	FLACHKOPFSCHRAUBE	M10X25-IN-6RD 45-ISO1066	FLAT HEAD BOLT	VIS	5	
28	00 2614 516 1	KLEMMLEISTE	L=1983.5	CLAMP STRIP	PIECE DE SERRAGE	1	
29	00 0239 393 1	CONTACT-SCHEIBE	B8 -8,2X22X1,9	CONTACT WASHER	RONDELLE CONTACT	16	
30	00 0238 132 0	SICHERUNGSMUTTER	M8	LOCK NUT	ÉCROU INDESSERRABLE	16	
31	00 1392 552 0	ROHR		TUBE	TUBE	1	
32	00 2614 509 4	SEITENWAND VORN		SIDE WALL FRONT	PAROI LATERALE	1	
33	00 0219 955 0	FLACHRUNDSCHRAUBE	M10X20X16-F=3	COACH BOLT	VIS A TETE BOMBEE	3	
34	00 0233 250 0	KOPFSCHRAUBE	M10X20-IN-6RD 45-ISO1066	CAP SCREW	VIS TETE-ELEVATEU	5	
35	00 2614 515 0	KLEMMLEISTE	6X 30X2041	CLAMP STRIP	PIECE DE SERRAGE	1	
36	00 2614 511 2	SEITENWAND MITTE	3X247X2278	SIDE COVER CENTER	PAROI LATER.CENTR	1	
37	00 2614 502 0	STIFT	30X 242	PIN	GOUPILLE	1	
38	00 0909 568 2	ROHRUNTERLAGE	D 13 / R21	TUBE SADDLE	PIECE D'APPUI	16	
39	00 0215 010 0	SECHSKANTSCHRAUBE	M10X60	HEXAGON HEAD BOLT	VIS SIX PANS	8	
40	00 2614 500 0	ROHR	38X3,6X1138	TUBE	TUBE	1	
41	00 0219 866 1	ZYLINDERSCHRAUBE	M10X30-MKL	SOCKET HEAD SCREW	VIS CYLINDRIQUE	3	

1)	**Ausrüstung**			
		LW_F03_0450	Laderaumabdeckung (Ladevolumen 44,0 m³)	

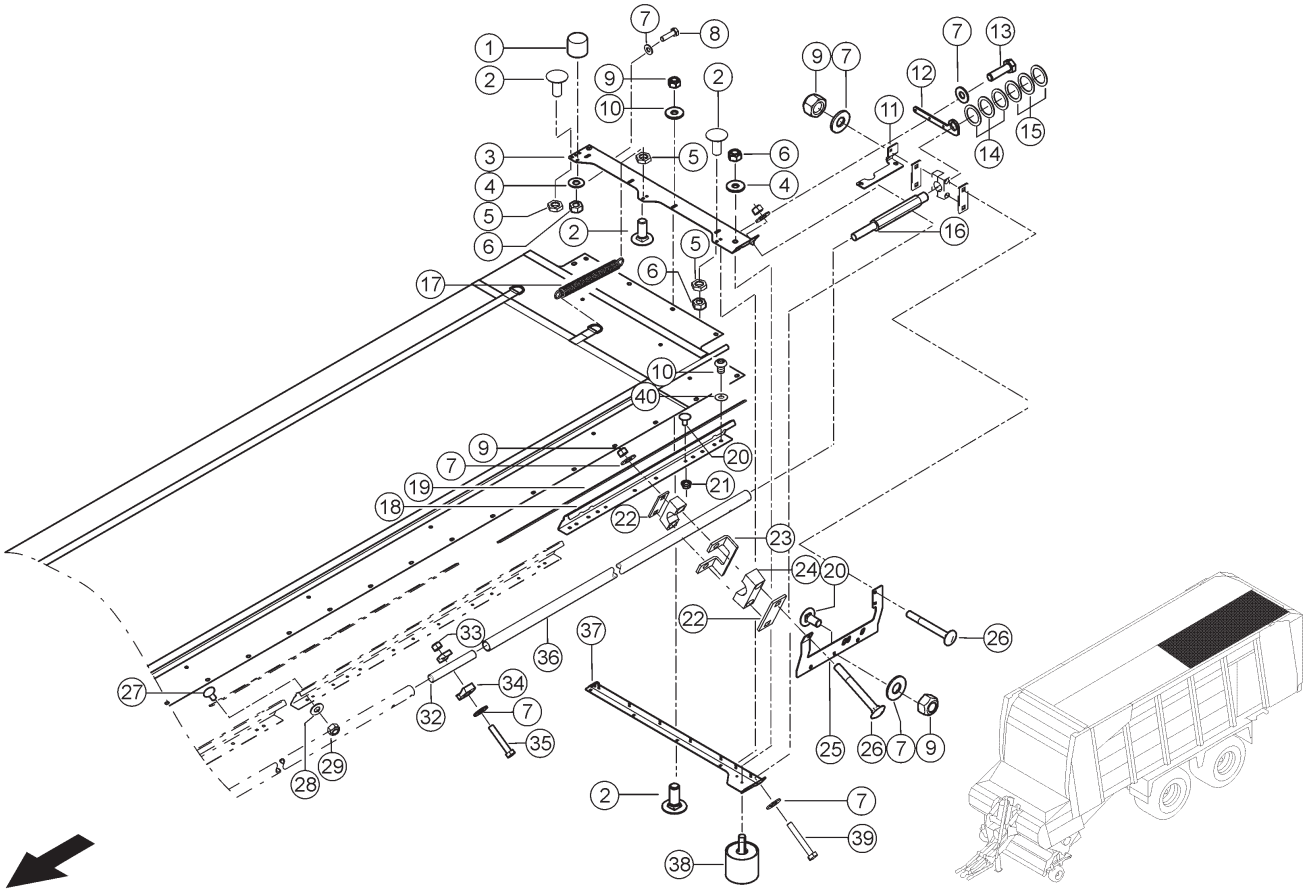

E0346 8040A300C 2

300 AUFBAU OBEN 1)
300 UPPER SUPERSTRUCTURE 1)
300 STRUCTURE EN HAUT 1)

Pos	Teilenummer	Bezeichnung	Abmessung	Description	Désignation	Menge	Bedingung
1	00 0980 464 0	ANSCHLAGPUFFER	B40X35-M8X22,5	BUFFER BUMPER	BUTEE	1	
2	00 0502 511 0	FLACHRUNDSCHRAUBE	M10X25X20-F=3	COACH BOLT	VIS A TETE BOMBEE	6	
3	00 2614 497 3	BLECH RECHTS	4X176X1213	PLATE R.H.	TOLE DROITE	1	
4	00 0239 387 0	CONTACT-SCHEIBE	A8 -8,2X18X1,4	CONTACT WASHER	RONDELLE CONTACT	2	
5	00 0237 786 0	NIEDRIGE 6KT-MUTTER	M10	FLAT HEX NUT	ECROU 6 PANS BAS	3	
6	00 0236 170 0	SECHSKANTMUTTER	M8	HEXAGONAL NUT	ECROU SIX PANS	3	
7	00 0239 388 0	CONTACT-SCHEIBE	A 10 -10, 2X22X1,6	CONTACT WASHER	RONDELLE CONTACT	22	
8	00 0237 382 0	SECHSKANTSCHRAUBE	M10X20	HEXAGON HEAD BOLT	VIS SIX PANS	4	
9	00 0237 947 0	SECHSKANTMUTTER	M10	HEXAGONAL NUT	ECROU SIX PANS	11	
10	00 0239 394 1	CONTACT-SCHEIBE	B10 -10,2X27X2, 4	CONTACT WASHER	RONDELLE CONTACT	7	
11	00 2614 506 1	BUEGEL LINKS	6X189X 250	BRACKET L.H.	ETRIER GAU.	1	
12	00 1392 548 0	PLATTE	10X 87X 335	PLATE	PLAQUE	1	
13	00 0237 874 0	SECHSKANTSCHRAUBE	M10X35	HEXAGON HEAD BOLT	VIS SIX PANS	3	
14	00 0233 627 1	PASSSCHEIBE	40X55X2	SHIM	RONDELLE-AJUSTAGE	3	
15	00 0233 626 1	PASSSCHEIBE	40X55X1	SHIM	RONDELLE-AJUSTAGE	3	
16	00 2614 503 0	WELLE	50X422	SHAFT	ARBRE	1	
17	00 0916 232 8	ZUGFEDER	3 X 16 X180	TENSION SPRING	RESSORT TENDEUR	3	
18	00 2614 512 2	SEITENWAND HINTEN	3X247X1306	SIDE WALL REAR	PAROI LATERALE	1	
19	00 2614 514 1	KLEMMLEISTE	L=1756	CLAMP STRIP	PIECE DE SERRAGE	1	
20	00 0219 955 0	FLACHRUNDSCHRAUBE	M10X20X16-F=3	COACH BOLT	VIS A TETE BOMBEE	3	
21	00 1321 178 0	SICHERUNGSMUTTER	M10-VERBUSRIPP	LOCK NUT	ÉCROU INDESSERRABLE	2	
22	00 2614 508 1	PLATTE	4X 33X 85	PLATE	PLAQUE	5	
23	00 2614 653 0	WINKELBLECH	4X 62X 85	ANGLE PLATE	CORNIERE	2	
24	00 0217 755 0	KLEMMHAELFTENPAAR	S-KP-3-G-38-PA	CLAMP	PIECE DE SERRAGE	3	

300 AUFBAU OBEN 1)
300 UPPER SUPERSTRUCTURE 1)
300 STRUCTURE EN HAUT 1)

Pos	Teilenummer	Bezeichnung	Abmessung	Description	Désignation	Menge	Bedingung
25	00 2623 028 1	VERSTAERKUNG LI.	4X272X 510	REINFORCEMENT L.H	RENFORCEMENT GAU.	1	
26	00 0237 810 0	FLACHRUNDSCHRAUBE	M10X 90	COACH BOLT	VIS A TETE BOMBEE	4	
27	00 0233 503 0	FLACHRUNDSCHRAUBE	M 8X 25	COACH BOLT	VIS A TETE BOMBEE	7	
28	00 0239 393 1	CONTACT-SCHEIBE	B8 -8,2X22X1,9	CONTACT WASHER	RONDELLE CONTACT	7	
29	00 0238 132 0	SICHERUNGSMUTTER	M8	LOCK NUT	ÉCROU INDESSERRABLE	7	
32	00 2614 502 0	STIFT	30X 242	PIN	GOUPILLE	1	
33	00 0238 006 0	SECHSKANTMUTTER	M10	HEXAGONAL NUT	ECROU SIX PANS	8	
34	00 0909 568 2	ROHRUNTERLAGE	D 13 / R21	TUBE SADDLE	PIECE D'APPUI	16	
35	00 0215 010 0	SECHSKANTSCHRAUBE	M10X60	HEXAGON HEAD BOLT	VIS SIX PANS	6	
36	00 2614 501 0	ROHR	38X3,6X2278	TUBE	TUBE	1	
37	00 2622 494 1	BLECH GS		PANEL ASM - STATIONARY	TOLE GS	1	
38	00 0984 274 0	ANSCHLAGPUFFER	B 40X35-M8X22,5	BUFFER BUMPER	BUTEE	1	
39	00 0239 140 0	SECHSKANTSCHRAUBE	M10X70	HEXAGON HEAD BOLT	VIS SIX PANS	2	
40	00 0233 250 0	KOPFSCHRAUBE	M10X20-IN-6RD 45-ISO1066	CAP SCREW	VIS TETE-ELEVATEU	3	

1) Ausrüstung

LW_F03_0450	Laderaumabdeckung (Ladevolumen 44,0 m³)

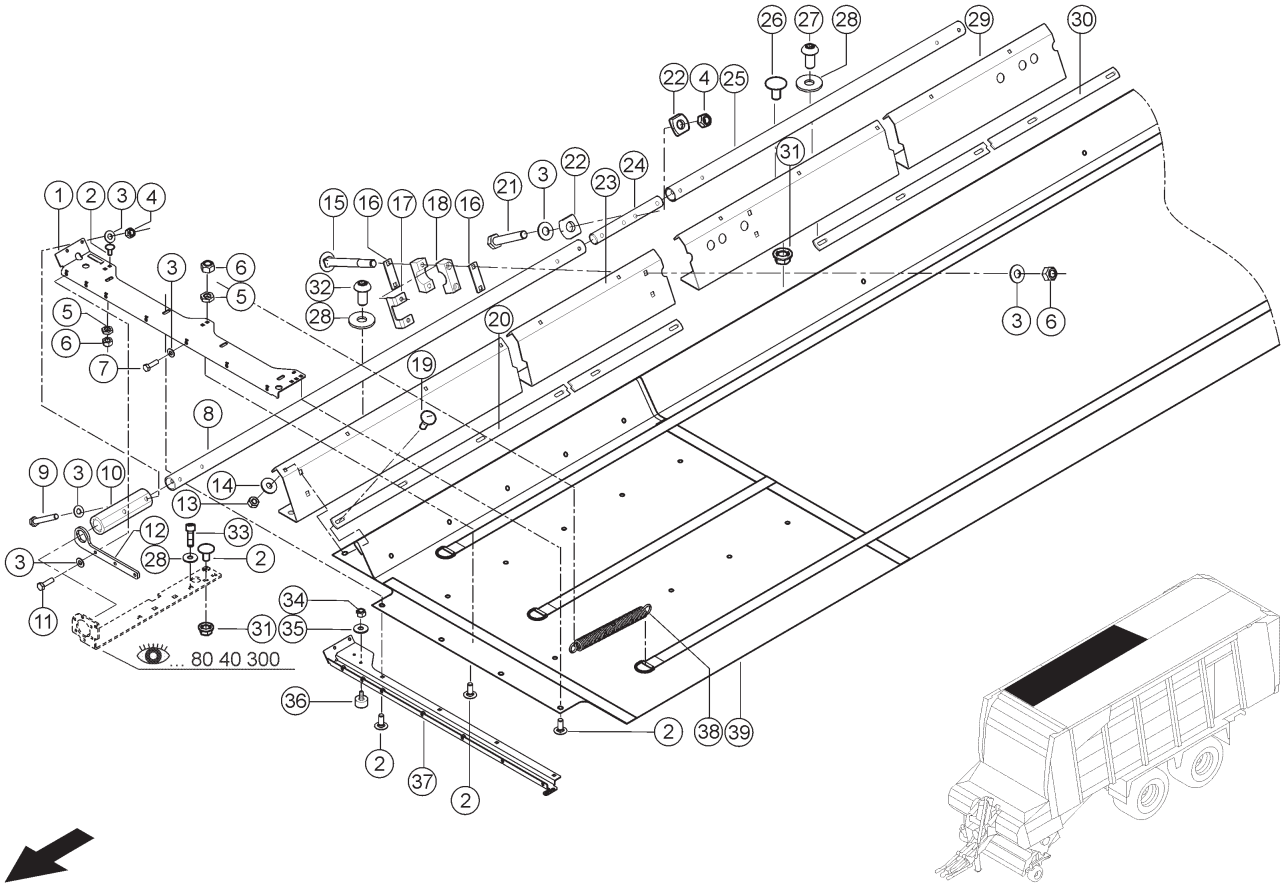

E0346 8040A300C 3

300 AUFBAU OBEN 1)
300 UPPER SUPERSTRUCTURE 1)
300 STRUCTURE EN HAUT 1)

Pos	Teilenummer	Bezeichnung	Abmessung	Description	Désignation	Menge	Bedingung
1	00 2614 497 3	BLECH RECHTS	4X176X1213	PLATE R.H.	TOLE DROITE	1	
2	00 0502 511 0	FLACHRUNDSCHRAUBE	M10X25X20-F=3	COACH BOLT	VIS A TETE BOMBEE	8	
3	00 0239 388 0	CONTACT-SCHEIBE	A 10 -10, 2X22X1,6	CONTACT WASHER	RONDELLE CONTACT	17	
4	00 0238 006 0	SECHSKANTMUTTER	M10	HEXAGONAL NUT	ECROU SIX PANS	6	
5	00 0237 786 0	NIEDRIGE 6KT-MUTTER	M10	FLAT HEX NUT	ECROU 6 PANS BAS	3	
6	00 0237 947 0	SECHSKANTMUTTER	M10	HEXAGONAL NUT	ECROU SIX PANS	8	
7	00 0237 382 0	SECHSKANTSCHRAUBE	M10X20	HEXAGON HEAD BOLT	VIS SIX PANS	4	
8	00 1392 552 0	ROHR		TUBE	TUBE	1	
9	00 0239 140 0	SECHSKANTSCHRAUBE	M10X70	HEXAGON HEAD BOLT	VIS SIX PANS	2	
10	00 2631 242 1	MUFFE		SLEEVE	MANCHON	1	
11	00 0237 874 0	SECHSKANTSCHRAUBE	M10X35	HEXAGON HEAD BOLT	VIS SIX PANS	3	
12	00 1392 548 0	PLATTE	10X 87X 335	PLATE	PLAQUE	1	
13	00 0238 132 0	SICHERUNGSMUTTER	M8	LOCK NUT	ÉCROU INDESSERRABLE	16	
14	00 0239 393 1	CONTACT-SCHEIBE	B8 -8,2X22X1,9	CONTACT WASHER	RONDELLE CONTACT	16	
15	00 0237 810 0	FLACHRUNDSCHRAUBE	M10X 90	COACH BOLT	VIS A TETE BOMBEE	6	
16	00 2614 508 1	PLATTE	4X 33X 85	PLATE	PLAQUE	6	
17	00 2614 653 0	WINKELBLECH	4X 62X 85	ANGLE PLATE	CORNIERE	3	
18	00 0217 755 0	KLEMMHAELFTENPAAR	S-KP-3-G-38-PA	CLAMP	PIECE DE SERRAGE	3	
19	00 0233 503 0	FLACHRUNDSCHRAUBE	M 8X 25	COACH BOLT	VIS A TETE BOMBEE	16	
20	00 2614 516 1	KLEMMLEISTE	L=1983.5	CLAMP STRIP	PIECE DE SERRAGE	1	
21	00 0215 010 0	SECHSKANTSCHRAUBE	M10X60	HEXAGON HEAD BOLT	VIS SIX PANS	4	
22	00 0909 568 2	ROHRUNTERLAGE	D 13 / R21	TUBE SADDLE	PIECE D'APPUI	8	
23	00 2614 509 4	SEITENWAND VORN		SIDE WALL FRONT	PAROI LATERALE	1	
24	00 2614 502 0	STIFT	30X 242	PIN	GOUPILLE	1	
25	00 2614 500 0	ROHR	38X3,6X1138	TUBE	TUBE	1	
26	00 0219 955 0	FLACHRUNDSCHRAUBE	M10X20X16-F=3	COACH BOLT	VIS A TETE BOMBEE	3	

300 AUFBAU OBEN 1)
300 UPPER SUPERSTRUCTURE 1)
300 STRUCTURE EN HAUT 1)

Pos	Teilenummer	Bezeichnung	Abmessung	Description	Désignation	Menge	Bedingung
27	00 0233 250 0	KOPFSCHRAUBE	M10X20-IN-6RD 45-ISO1066	CAP SCREW	VIS TETE-ELEVATEU	5	
28	00 0239 394 1	CONTACT-SCHEIBE	B10 -10,2X27X2, 4	CONTACT WASHER	RONDELLE CONTACT	5	
29	00 2614 511 2	SEITENWAND MITTE	3X247X2278	SIDE COVER CENTER	PAROI LATER.CENTR	1	
30	00 2614 517 0	KLEMMLEISTE	6X 30X 901	CLAMP STRIP	PIECE DE SERRAGE	1	
31	00 1321 178 0	SICHERUNGSMUTTER	M10-VERBUSRI PP	LOCK NUT	ÉCROU INDESSERRABLE	4	
32	00 0217 078 1	FLACHKOPFSCHRAUBE	M10X25-IN-6RD 45-ISO1066	FLAT HEAD BOLT	VIS	5	
33	00 0219 866 1	ZYLINDERSCHRAUBE	M10X30-MKL	SOCKET HEAD SCREW	VIS CYLINDRIQUE	3	
34	00 0236 170 0	SECHSKANTMUTTER	M8	HEXAGONAL NUT	ECROU SIX PANS	1	
35	00 0239 387 0	CONTACT-SCHEIBE	A8 -8,2X18X1,4	CONTACT WASHER	RONDELLE CONTACT	1	
36	00 0984 274 0	ANSCHLAGPUFFER	B 40X35-M8X22, 5	BUFFER BUMPER	BUTEE	1	
37	00 2622 494 1	BLECH GS		PANEL ASM - STATIONARY	TOLE GS	1	
38	00 0916 232 8	ZUGFEDER	3 X 16 X180	TENSION SPRING	RESSORT TENDEUR	3	
39	00 2622 930 0	SCHUTZTUCH RECHTS	L=6580	GUARD CLOTH RH	TOILE ANTI-PROJEC	1	

1)	**Ausrüstung**		
	LW_F03_0450	Laderaumabdeckung (Ladevolumen 44,0 m³)	

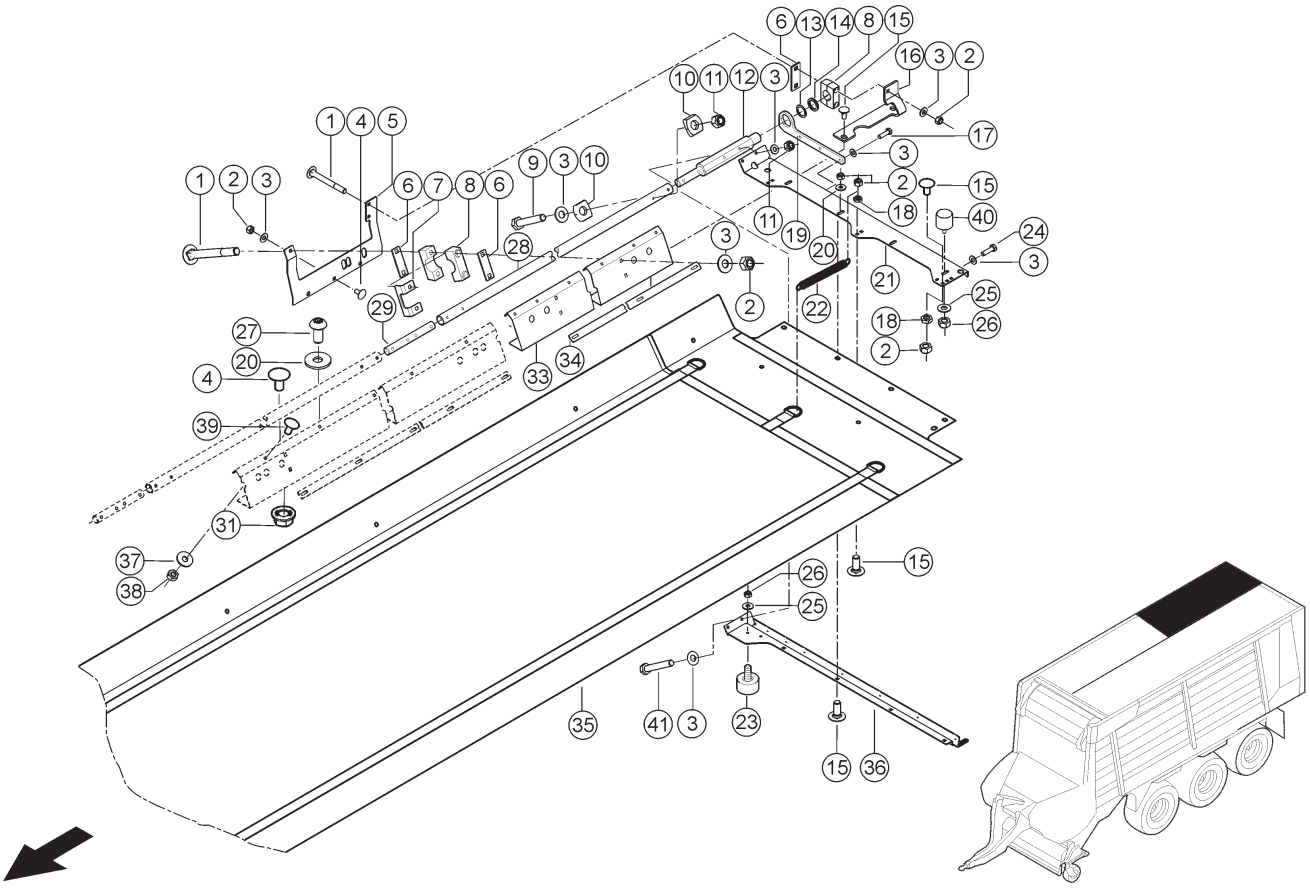

E0346 8040A300C 4

300 AUFBAU OBEN 1)
300 UPPER SUPERSTRUCTURE 1)
300 STRUCTURE EN HAUT 1)

Pos	Teilenummer	Bezeichnung	Abmessung	Description	Désignation	Menge	Bedingung
1	00 0237 810 0	FLACHRUNDSCHRAUBE	M10X 90	COACH BOLT	VIS A TETE BOMBEE	3	
2	00 0237 947 0	SECHSKANTMUTTER	M10	HEXAGONAL NUT	ECROU SIX PANS	14	
3	00 0239 388 0	CONTACT-SCHEIBE	A 10 -10, 2X22X1,6	CONTACT WASHER	RONDELLE CONTACT	26	
4	00 0219 955 0	FLACHRUNDSCHRAUBE	M10X20X16-F=3	COACH BOLT	VIS A TETE BOMBEE	3	
5	00 2623 029 1	VERSTAERKUNG RE.	4X272X 510	REINFORCEMENT R.H	RENFORCEMENT DR.	1	
6	00 2614 508 1	PLATTE	4X 33X 85	PLATE	PLAQUE	5	
7	00 2614 653 0	WINKELBLECH	4X 62X 85	ANGLE PLATE	CORNIERE	2	
8	00 0217 755 0	KLEMMHAELFTENPAAR	S-KP-3-G-38-PA	CLAMP	PIECE DE SERRAGE	3	
9	00 0215 010 0	SECHSKANTSCHRAUBE	M10X60	HEXAGON HEAD BOLT	VIS SIX PANS	6	
10	00 0909 568 2	ROHRUNTERLAGE	D 13 / R21	TUBE SADDLE	PIECE D'APPUI	12	
11	00 0238 006 0	SECHSKANTMUTTER	M10	HEXAGONAL NUT	ECROU SIX PANS	8	
12	00 2614 503 0	WELLE	50X422	SHAFT	ARBRE	1	
13	00 0233 627 1	PASSSCHEIBE	40X55X2	SHIM	RONDELLE-AJUSTAGE	3	
14	00 0233 626 1	PASSSCHEIBE	40X55X1	SHIM	RONDELLE-AJUSTAGE	4	
15	00 0502 511 0	FLACHRUNDSCHRAUBE	M10X25X20-F=3	COACH BOLT	VIS A TETE BOMBEE	7	
16	00 2614 507 1	BUEGEL RECHTS	6X189X 250	BRACKET R.H.	ETRIER DR.	1	
17	00 0237 874 0	SECHSKANTSCHRAUBE	M10X35	HEXAGON HEAD BOLT	VIS SIX PANS	3	
18	00 0237 786 0	NIEDRIGE 6KT-MUTTER	M10	FLAT HEX NUT	ECROU 6 PANS BAS	3	
19	00 1392 548 0	PLATTE	10X 87X 335	PLATE	PLAQUE	1	
20	00 0239 394 1	CONTACT-SCHEIBE	B10 -10,2X27X2, 4	CONTACT WASHER	RONDELLE CONTACT	10	
21	00 1392 550 3	BLECH LINKS	4X176X1213	PLATE L.H.	TOLE GAUCHE	1	
22	00 0916 232 8	ZUGFEDER	3 X 16 X180	TENSION SPRING	RESSORT TENDEUR	3	
23	00 0984 274 0	ANSCHLAGPUFFER	B 40X35-M8X22, 5	BUFFER BUMPER	BUTEE	1	
24	00 0237 382 0	SECHSKANTSCHRAUBE	M10X20	HEXAGON HEAD BOLT	VIS SIX PANS	4	

300 AUFBAU OBEN 1)
300 UPPER SUPERSTRUCTURE 1)
300 STRUCTURE EN HAUT 1)

Pos	Teilenummer	Bezeichnung	Abmessung	Description	Désignation	Menge	Bedingung
25	00 0239 387 0	CONTACT-SCHEIBE	A8 -8,2X18X1,4	CONTACT WASHER	RONDELLE CONTACT	2	
26	00 0236 170 0	SECHSKANTMUTTER	M8	HEXAGONAL NUT	ECROU SIX PANS	2	
27	00 0233 250 0	KOPFSCHRAUBE	M10X20-IN-6RD 45-ISO1066	CAP SCREW	VIS TETE-ELEVATEU	5	
28	00 2614 501 0	ROHR	38X3,6X2278	TUBE	TUBE	1	
29	00 2614 502 0	STIFT	30X 242	PIN	GOUPILLE	1	
31	00 1321 178 0	SICHERUNGSMUTTER	M10-VERBUSRI PP	LOCK NUT	ÉCROU INDESSERRABLE	2	
33	00 2614 512 2	SEITENWAND HINTEN	3X247X1306	SIDE WALL REAR	PAROI LATERALE	1	
34	00 2614 514 1	KLEMMLEISTE	L=1756	CLAMP STRIP	PIECE DE SERRAGE	1	
35	00 2622 930 0	SCHUTZTUCH RECHTS	L=6580	GUARD CLOTH RH	TOILE ANTI-PROJEC	1	
36	00 2622 493 1	BLECH GS		PANEL ASM - STATIONARY	TOLE GS	1	
37	00 0239 393 1	CONTACT-SCHEIBE	B8 -8,2X22X1,9	CONTACT WASHER	RONDELLE CONTACT	7	
38	00 0238 132 0	SICHERUNGSMUTTER	M8	LOCK NUT	ÉCROU INDESSERRABLE	7	
39	00 0233 503 0	FLACHRUNDSCHRAUBE	M 8X 25	COACH BOLT	VIS A TETE BOMBEE	7	
40	00 0980 464 0	ANSCHLAGPUFFER	B40X35-M8X22,5	BUFFER BUMPER	BUTEE	1	
41	00 0239 140 0	SECHSKANTSCHRAUBE	M10X70	HEXAGON HEAD BOLT	VIS SIX PANS	2	

1) Ausrüstung

LW_F03_0450	Laderaumabdeckung (Ladevolumen 44,0 m³)

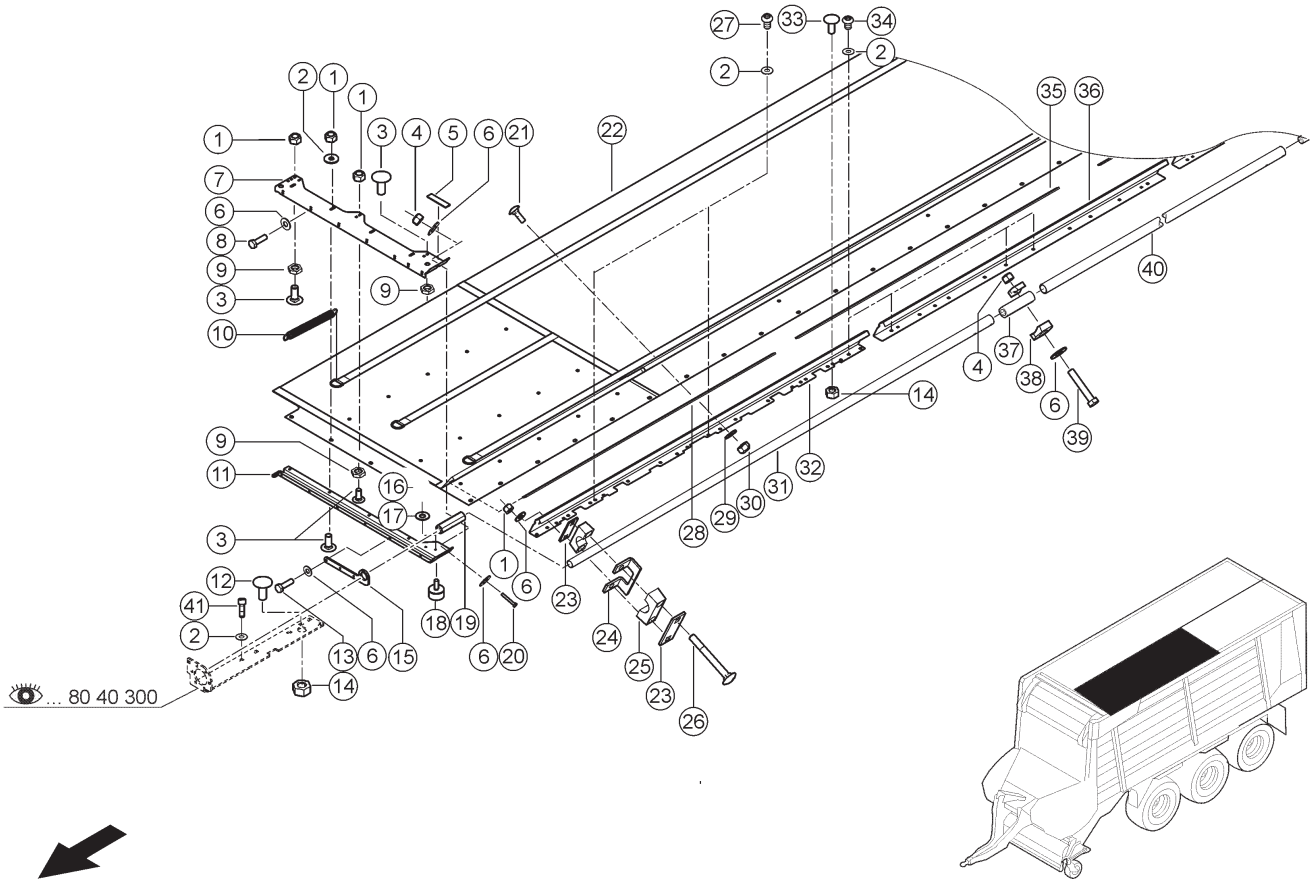

300 AUFBAU OBEN 1)
300 UPPER SUPERSTRUCTURE 1)
300 STRUCTURE EN HAUT 1)

Pos	Teilenummer	Bezeichnung	Abmessung	Description	Désignation	Menge	Bedingung
1	00 0237 947 0	SECHSKANTMUTTER	M10	HEXAGONAL NUT	ECROU SIX PANS	14	
2	00 0239 394 1	CONTACT-SCHEIBE	B10 -10,2X27X2, 4	CONTACT WASHER	RONDELLE CONTACT	14	
3	00 0502 511 0	FLACHRUNDSCHRAUBE	M10X25X20-F=3	COACH BOLT	VIS A TETE BOMBEE	7	
4	00 0238 006 0	SECHSKANTMUTTER	M10	HEXAGONAL NUT	ECROU SIX PANS	6	
5	00 0206 014 1	DICHTBAND	16X3 ANTHRAZIT	SEAL BAND	BANDE ETANCHEITE	1	
6	00 0239 388 0	CONTACT-SCHEIBE	A 10 -10, 2X22X1,6	CONTACT WASHER	RONDELLE CONTACT	21	
7	00 1392 550 3	BLECH LINKS	4X176X1213	PLATE L.H.	TOLE GAUCHE	1	
8	00 0237 382 0	SECHSKANTSCHRAUBE	M10X20	HEXAGON HEAD BOLT	VIS SIX PANS	4	
9	00 0237 786 0	NIEDRIGE 6KT-MUTTER	M10	FLAT HEX NUT	ECROU 6 PANS BAS	3	
10	00 0916 232 8	ZUGFEDER	3 X 16 X180	TENSION SPRING	RESSORT TENDEUR	3	
11	00 2622 493 1	BLECH GS		PANEL ASM - STATIONARY	TOLE GS	1	
12	00 0502 511 0	FLACHRUNDSCHRAUBE	M10X25X20-F=3	COACH BOLT	VIS A TETE BOMBEE	6	
13	00 0237 874 0	SECHSKANTSCHRAUBE	M10X35	HEXAGON HEAD BOLT	VIS SIX PANS	3	
14	00 1321 178 0	SICHERUNGSMUTTER	M10-VERBUSRI PP	LOCK NUT	ÉCROU INDESSERRABLE	3	
15	00 1392 548 0	PLATTE	10X 87X 335	PLATE	PLAQUE	1	
16	00 0236 170 0	SECHSKANTMUTTER	M8	HEXAGONAL NUT	ECROU SIX PANS	1	
17	00 0239 387 0	CONTACT-SCHEIBE	A8 -8,2X18X1,4	CONTACT WASHER	RONDELLE CONTACT	1	
18	00 0213 430 0	ANSCHLAGPUFFER	A 30X17	BUFFER BUMPER	BUTEE	1	
19	00 2631 242 1	MUFFE		SLEEVE	MANCHON	1	
20	00 0239 140 0	SECHSKANTSCHRAUBE	M10X70	HEXAGON HEAD BOLT	VIS SIX PANS	2	
21	00 0233 503 0	FLACHRUNDSCHRAUBE	M 8X 25	COACH BOLT	VIS A TETE BOMBEE	16	
22	00 2622 764 0	SCHUTZTUCH LI.	L=7720	GUARD CLOTH LH	TOILE GAUCHE	1	
23	00 2614 508 1	PLATTE	4X 33X 85	PLATE	PLAQUE	6	

300 AUFBAU OBEN 1)
300 UPPER SUPERSTRUCTURE 1)
300 STRUCTURE EN HAUT 1)

Pos	Teilenummer	Bezeichnung	Abmessung	Description	Désignation	Menge	Bedingung
24	00 2614 653 0	WINKELBLECH	4X 62X 85	ANGLE PLATE	CORNIERE	3	
25	00 0217 755 0	KLEMMHAELFTENPAAR	S-KP-3-G-38-PA	CLAMP	PIECE DE SERRAGE	3	
26	00 0237 810 0	FLACHRUNDSCHRAUBE	M10X 90	COACH BOLT	VIS A TETE BOMBEE	6	
27	00 0217 078 1	FLACHKOPFSCHRAUBE	M10X25-IN-6RD 45-ISO1066	FLAT HEAD BOLT	VIS	3	
28	00 2614 516 1	KLEMMLEISTE	L=1983.5	CLAMP STRIP	PIECE DE SERRAGE	1	
29	00 0239 393 1	CONTACT-SCHEIBE	B8 -8,2X22X1,9	CONTACT WASHER	RONDELLE CONTACT	16	
30	00 0238 132 0	SICHERUNGSMUTTER	M8	LOCK NUT	ÉCROU INDESSERRABLE	16	
31	00 1392 552 0	ROHR		TUBE	TUBE	1	
32	00 2614 509 4	SEITENWAND VORN		SIDE WALL FRONT	PAROI LATERALE	1	
33	00 0219 955 0	FLACHRUNDSCHRAUBE	M10X20X16-F=3	COACH BOLT	VIS A TETE BOMBEE	2	
34	00 0233 250 0	KOPFSCHRAUBE	M10X20-IN-6RD 45-ISO1066	CAP SCREW	VIS TETE-ELEVATEU	4	
35	00 2614 515 0	KLEMMLEISTE	6X 30X2041	CLAMP STRIP	PIECE DE SERRAGE	1	
36	00 2614 511 2	SEITENWAND MITTE	3X247X2278	SIDE COVER CENTER	PAROI LATER.CENTR	1	
37	00 2614 502 0	STIFT	30X 242	PIN	GOUPILLE	1	
38	00 0909 568 2	ROHRUNTERLAGE	D 13 / R21	TUBE SADDLE	PIECE D'APPUI	16	
39	00 0215 010 0	SECHSKANTSCHRAUBE	M10X60	HEXAGON HEAD BOLT	VIS SIX PANS	8	
40	00 2614 501 0	ROHR	38X3,6X2278	TUBE	TUBE	1	
41	00 0219 866 1	ZYLINDERSCHRAUBE	M10X30-MKL	SOCKET HEAD SCREW	VIS CYLINDRIQUE	3	

1) Ausrüstung

LW_F03_0460	Laderaumabdeckung (Ladevolumen 50,0 m³)	

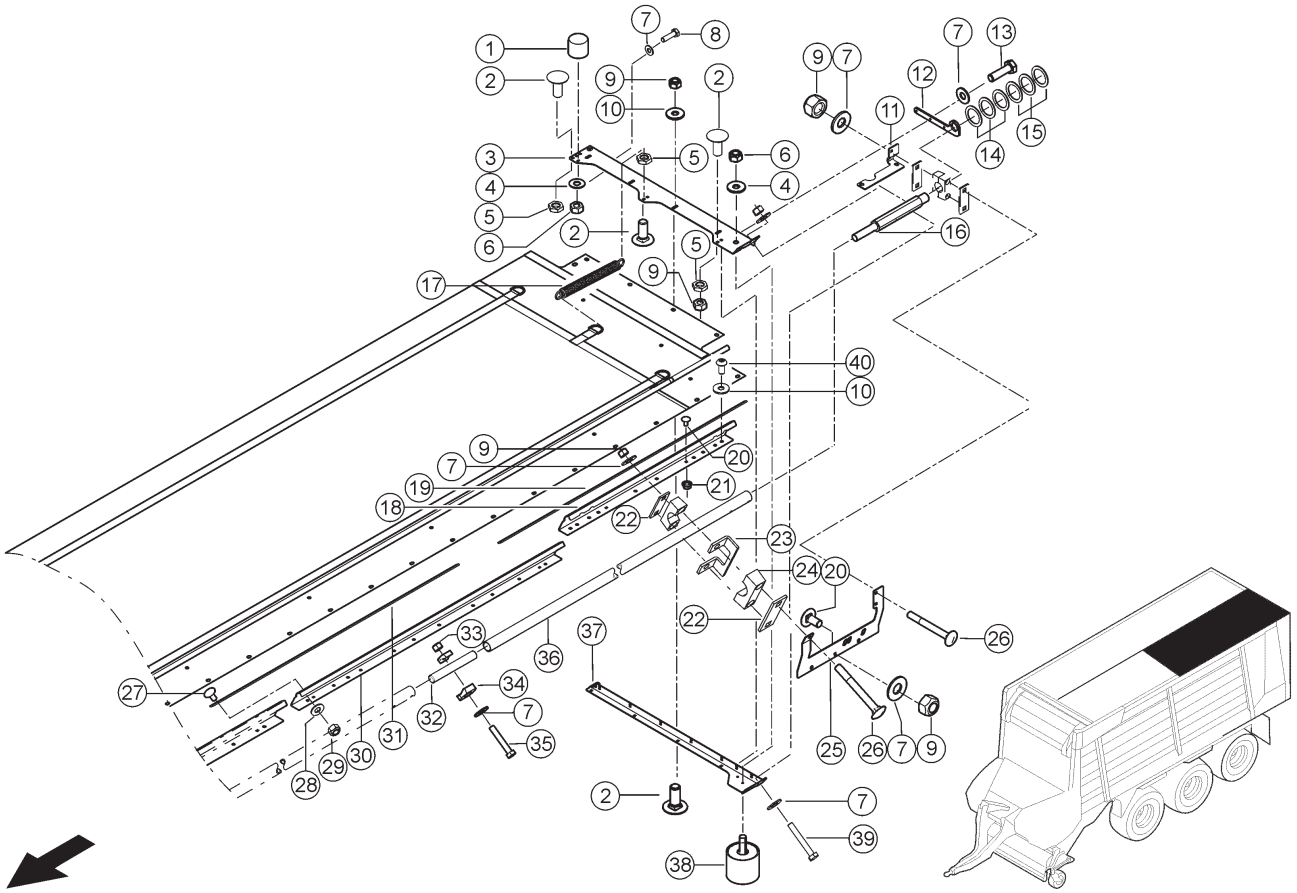

E0448 8040A300C 2

300 AUFBAU OBEN 1)
300 UPPER SUPERSTRUCTURE 1)
300 STRUCTURE EN HAUT 1)

Pos	Teilenummer	Bezeichnung	Abmessung	Description	Désignation	Menge	Bedingung
1	00 0980 464 0	ANSCHLAGPUFFER	B40X35-M8X22,5	BUFFER BUMPER	BUTEE	1	
2	00 0502 511 0	FLACHRUNDSCHRAUBE	M10X25X20-F=3	COACH BOLT	VIS A TETE BOMBEE	6	
3	00 2614 497 3	BLECH RECHTS	4X176X1213	PLATE R.H.	TOLE DROITE	1	
4	00 0239 387 0	CONTACT-SCHEIBE	A8 -8,2X18X1,4	CONTACT WASHER	RONDELLE CONTACT	2	
5	00 0237 786 0	NIEDRIGE 6KT-MUTTER	M10	FLAT HEX NUT	ECROU 6 PANS BAS	3	
6	00 0236 170 0	SECHSKANTMUTTER	M8	HEXAGONAL NUT	ECROU SIX PANS	3	
7	00 0239 388 0	CONTACT-SCHEIBE	A 10 -10, 2X22X1,6	CONTACT WASHER	RONDELLE CONTACT	22	
8	00 0237 382 0	SECHSKANTSCHRAUBE	M10X20	HEXAGON HEAD BOLT	VIS SIX PANS	4	
9	00 0237 947 0	SECHSKANTMUTTER	M10	HEXAGONAL NUT	ECROU SIX PANS	11	
10	00 0239 394 1	CONTACT-SCHEIBE	B10 -10,2X27X2, 4	CONTACT WASHER	RONDELLE CONTACT	4	
11	00 2614 506 1	BUEGEL LINKS	6X189X 250	BRACKET L.H.	ETRIER GAU.	1	
12	00 1392 548 0	PLATTE	10X 87X 335	PLATE	PLAQUE	1	
13	00 0237 874 0	SECHSKANTSCHRAUBE	M10X35	HEXAGON HEAD BOLT	VIS SIX PANS	3	
14	00 0233 627 1	PASSSCHEIBE	40X55X2	SHIM	RONDELLE-AJUSTAGE	3	
15	00 0233 626 1	PASSSCHEIBE	40X55X1	SHIM	RONDELLE-AJUSTAGE	3	
16	00 2614 503 0	WELLE	50X422	SHAFT	ARBRE	1	
17	00 0916 232 8	ZUGFEDER	3 X 16 X180	TENSION SPRING	RESSORT TENDEUR	3	
18	00 2614 512 2	SEITENWAND HINTEN	3X247X1306	SIDE WALL REAR	PAROI LATERALE	1	
19	00 2614 514 1	KLEMMLEISTE	L=1756	CLAMP STRIP	PIECE DE SERRAGE	1	
20	00 0219 955 0	FLACHRUNDSCHRAUBE	M10X20X16-F=3	COACH BOLT	VIS A TETE BOMBEE	6	
21	00 1321 178 0	SICHERUNGSMUTTER	M10-VERBUSRIPP	LOCK NUT	ÉCROU INDESSERRABLE	5	
22	00 2614 508 1	PLATTE	4X 33X 85	PLATE	PLAQUE	5	
23	00 2614 653 0	WINKELBLECH	4X 62X 85	ANGLE PLATE	CORNIERE	2	
24	00 0217 755 0	KLEMMHAELFTENPAAR	S-KP-3-G-38-PA	CLAMP	PIECE DE SERRAGE	3	

300 AUFBAU OBEN 1)
300 UPPER SUPERSTRUCTURE 1)
300 STRUCTURE EN HAUT 1)

Pos	Teilenummer	Bezeichnung	Abmessung	Description	Désignation	Menge	Bedingung
25	00 2623 028 1	VERSTAERKUNG LI.	4X272X 510	REINFORCEMENT L.H	RENFORCEMENT GAU.	1	
26	00 0237 810 0	FLACHRUNDSCHRAUBE	M10X 90	COACH BOLT	VIS A TETE BOMBEE	4	
27	00 0233 503 0	FLACHRUNDSCHRAUBE	M 8X 25	COACH BOLT	VIS A TETE BOMBEE	11	
28	00 0239 393 1	CONTACT-SCHEIBE	B8 -8,2X22X1,9	CONTACT WASHER	RONDELLE CONTACT	11	
29	00 0238 132 0	SICHERUNGSMUTTER	M8	LOCK NUT	ÉCROU INDESSERRABLE	11	
30	00 2614 513 1	SEITENWAND MITTE	3X247X1138	SIDE COVER CENTER	PAROI LATER.CENTR	1	
31	00 2614 517 0	KLEMMLEISTE	6X 30X 901	CLAMP STRIP	PIECE DE SERRAGE	1	
32	00 2614 502 0	STIFT	30X 242	PIN	GOUPILLE	1	
33	00 0238 006 0	SECHSKANTMUTTER	M10	HEXAGONAL NUT	ECROU SIX PANS	8	
34	00 0909 568 2	ROHRUNTERLAGE	D 13 / R21	TUBE SADDLE	PIECE D'APPUI	16	
35	00 0215 010 0	SECHSKANTSCHRAUBE	M10X60	HEXAGON HEAD BOLT	VIS SIX PANS	6	
36	00 2614 501 0	ROHR	38X3,6X2278	TUBE	TUBE	1	
37	00 2622 494 1	BLECH GS		PANEL ASM - STATIONARY	TOLE GS	1	
38	00 0984 274 0	ANSCHLAGPUFFER	B 40X35-M8X22, 5	BUFFER BUMPER	BUTEE	1	
39	00 0239 140 0	SECHSKANTSCHRAUBE	M10X70	HEXAGON HEAD BOLT	VIS SIX PANS	2	
40	00 0233 250 0	KOPFSCHRAUBE	M10X20-IN-6RD 45-ISO1066	CAP SCREW	VIS TETE-ELEVATEU	5	

1) Ausrüstung

LW_F03_0460	Laderaumabdeckung (Ladevolumen 50,0 m³)	

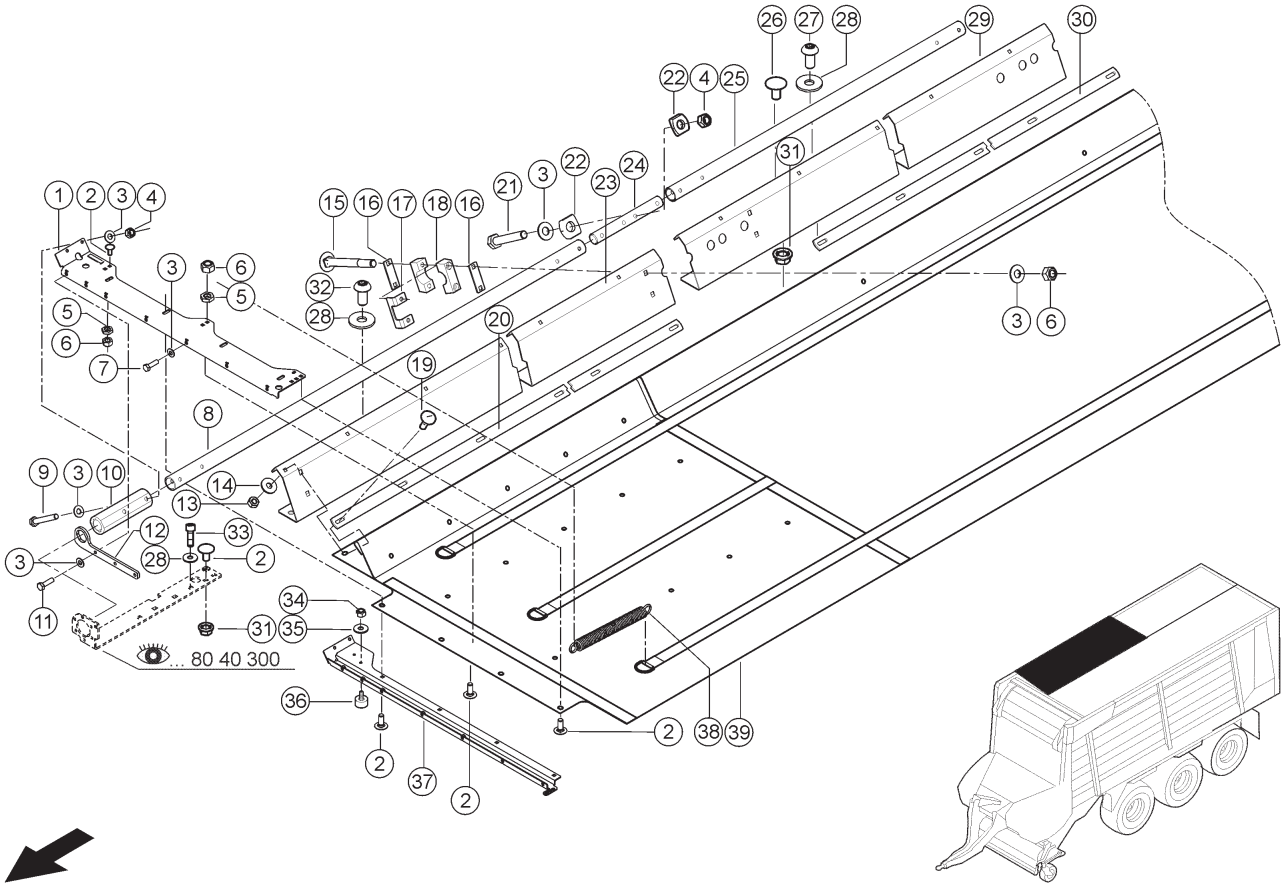

E0448 8040A300C 3

300 AUFBAU OBEN 1)
300 UPPER SUPERSTRUCTURE 1)
300 STRUCTURE EN HAUT 1)

Pos	Teilenummer	Bezeichnung	Abmessung	Description	Désignation	Menge	Bedingung
1	00 2614 497 3	BLECH RECHTS	4X176X1213	PLATE R.H.	TOLE DROITE	1	
2	00 0502 511 0	FLACHRUNDSCHRAUBE	M10X25X20-F=3	COACH BOLT	VIS A TETE BOMBEE	8	
3	00 0239 388 0	CONTACT-SCHEIBE	A 10 -10, 2X22X1,6	CONTACT WASHER	RONDELLE CONTACT	17	
4	00 0238 006 0	SECHSKANTMUTTER	M10	HEXAGONAL NUT	ECROU SIX PANS	6	
5	00 0237 786 0	NIEDRIGE 6KT-MUTTER	M10	FLAT HEX NUT	ECROU 6 PANS BAS	3	
6	00 0237 947 0	SECHSKANTMUTTER	M10	HEXAGONAL NUT	ECROU SIX PANS	8	
7	00 0237 382 0	SECHSKANTSCHRAUBE	M10X20	HEXAGON HEAD BOLT	VIS SIX PANS	4	
8	00 1392 552 0	ROHR		TUBE	TUBE	1	
9	00 0239 140 0	SECHSKANTSCHRAUBE	M10X70	HEXAGON HEAD BOLT	VIS SIX PANS	2	
10	00 2631 242 1	MUFFE		SLEEVE	MANCHON	1	
11	00 0237 874 0	SECHSKANTSCHRAUBE	M10X35	HEXAGON HEAD BOLT	VIS SIX PANS	3	
12	00 1392 548 0	PLATTE	10X 87X 335	PLATE	PLAQUE	1	
13	00 0238 132 0	SICHERUNGSMUTTER	M8	LOCK NUT	ÉCROU INDESSERRABLE	16	
14	00 0239 393 1	CONTACT-SCHEIBE	B8 -8,2X22X1,9	CONTACT WASHER	RONDELLE CONTACT	16	
15	00 0237 810 0	FLACHRUNDSCHRAUBE	M10X 90	COACH BOLT	VIS A TETE BOMBEE	6	
16	00 2614 508 1	PLATTE	4X 33X 85	PLATE	PLAQUE	6	
17	00 2614 653 0	WINKELBLECH	4X 62X 85	ANGLE PLATE	CORNIERE	3	
18	00 0217 755 0	KLEMMHAELFTENPAAR	S-KP-3-G-38-PA	CLAMP	PIECE DE SERRAGE	3	
19	00 0233 503 0	FLACHRUNDSCHRAUBE	M 8X 25	COACH BOLT	VIS A TETE BOMBEE	16	
20	00 2614 516 1	KLEMMLEISTE	L=1983.5	CLAMP STRIP	PIECE DE SERRAGE	1	
21	00 0215 010 0	SECHSKANTSCHRAUBE	M10X60	HEXAGON HEAD BOLT	VIS SIX PANS	4	
22	00 0909 568 2	ROHRUNTERLAGE	D 13 / R21	TUBE SADDLE	PIECE D'APPUI	8	
23	00 2614 509 4	SEITENWAND VORN		SIDE WALL FRONT	PAROI LATERALE	1	
24	00 2614 502 0	STIFT	30X 242	PIN	GOUPILLE	1	
25	00 2614 501 0	ROHR	38X3,6X2278	TUBE	TUBE	1	
26	00 0219 955 0	FLACHRUNDSCHRAUBE	M10X20X16-F=3	COACH BOLT	VIS A TETE BOMBEE	3	

300 AUFBAU OBEN 1)
300 UPPER SUPERSTRUCTURE 1)
300 STRUCTURE EN HAUT 1)

Pos	Teilenummer	Bezeichnung	Abmessung	Description	Désignation	Menge	Bedingung
27	00 0233 250 0	KOPFSCHRAUBE	M10X20-IN-6RD 45-ISO1066	CAP SCREW	VIS TETE-ELEVATEU	5	
28	00 0239 394 1	CONTACT-SCHEIBE	B10 -10,2X27X2, 4	CONTACT WASHER	RONDELLE CONTACT	5	
29	00 2614 511 2	SEITENWAND MITTE	3X247X2278	SIDE COVER CENTER	PAROI LATER.CENTR	1	
30	00 2614 517 0	KLEMMLEISTE	6X 30X 901	CLAMP STRIP	PIECE DE SERRAGE	1	
31	00 1321 178 0	SICHERUNGSMUTTER	M10-VERBUSRI PP	LOCK NUT	ÉCROU INDESSERRABLE	4	
32	00 0217 078 1	FLACHKOPFSCHRAUBE	M10X25-IN-6RD 45-ISO1066	FLAT HEAD BOLT	VIS	3	
33	00 0219 866 1	ZYLINDERSCHRAUBE	M10X30-MKL	SOCKET HEAD SCREW	VIS CYLINDRIQUE	3	
34	00 0236 170 0	SECHSKANTMUTTER	M8	HEXAGONAL NUT	ECROU SIX PANS	1	
35	00 0239 387 0	CONTACT-SCHEIBE	A8 -8,2X18X1,4	CONTACT WASHER	RONDELLE CONTACT	1	
36	00 0213 430 0	ANSCHLAGPUFFER	A 30X17	BUFFER BUMPER	BUTEE	1	
37	00 2622 494 1	BLECH GS		PANEL ASM - STATIONARY	TOLE GS	1	
38	00 0916 232 8	ZUGFEDER	3 X 16 X180	TENSION SPRING	RESSORT TENDEUR	3	
39	00 2622 853 0	SCHUTZTUCH RECHTS	L=7720	GUARD CLOTH RH	TOILE ANTI-PROJEC	1	

1) Ausrüstung

LW_F03_0460	Laderaumabdeckung (Ladevolumen 50,0 m³)

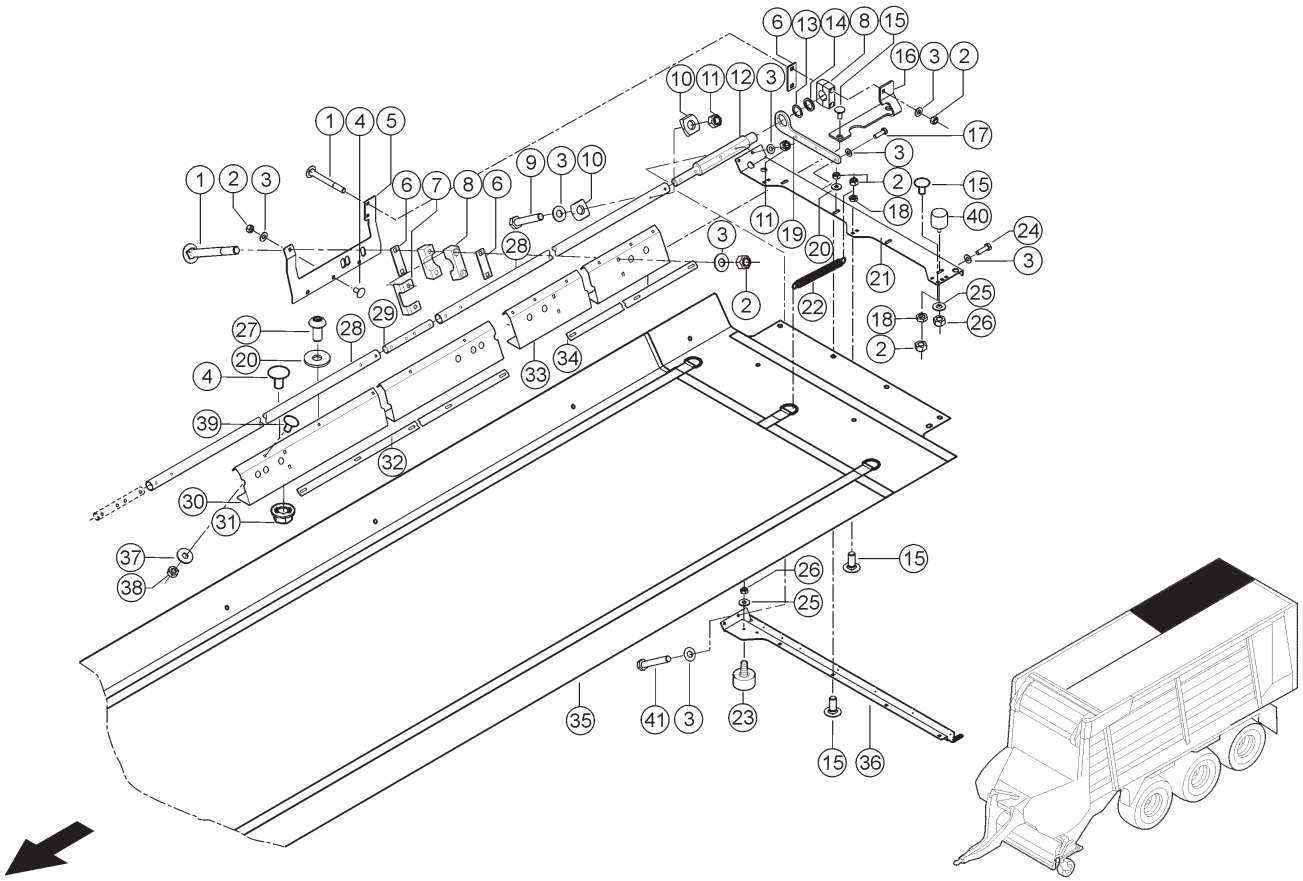

300 AUFBAU OBEN 1)
300 UPPER SUPERSTRUCTURE 1)
300 STRUCTURE EN HAUT 1)

Pos	Teilenummer	Bezeichnung	Abmessung	Description	Désignation	Menge	Bedingung
1	00 0237 810 0	FLACHRUNDSCHRAUBE	M10X 90	COACH BOLT	VIS A TETE BOMBEE	3	
2	00 0237 947 0	SECHSKANTMUTTER	M10	HEXAGONAL NUT	ECROU SIX PANS	14	
3	00 0239 388 0	CONTACT-SCHEIBE	A 10 -10, 2X22X1,6	CONTACT WASHER	RONDELLE CONTACT	26	
4	00 0219 955 0	FLACHRUNDSCHRAUBE	M10X20X16-F=3	COACH BOLT	VIS A TETE BOMBEE	5	
5	00 2623 029 1	VERSTAERKUNG RE.	4X272X 510	REINFORCEMENT R.H	RENFORCEMENT DR.	1	
6	00 2614 508 1	PLATTE	4X 33X 85	PLATE	PLAQUE	5	
7	00 2614 653 0	WINKELBLECH	4X 62X 85	ANGLE PLATE	CORNIERE	2	
8	00 0217 755 0	KLEMMHAELFTENPAAR	S-KP-3-G-38-PA	CLAMP	PIECE DE SERRAGE	3	
9	00 0215 010 0	SECHSKANTSCHRAUBE	M10X60	HEXAGON HEAD BOLT	VIS SIX PANS	6	
10	00 0909 568 2	ROHRUNTERLAGE	D 13 / R21	TUBE SADDLE	PIECE D'APPUI	12	
11	00 0238 006 0	SECHSKANTMUTTER	M10	HEXAGONAL NUT	ECROU SIX PANS	8	
12	00 2614 503 0	WELLE	50X422	SHAFT	ARBRE	1	
13	00 0233 627 1	PASSSCHEIBE	40X55X2	SHIM	RONDELLE-AJUSTAGE	3	
14	00 0233 626 1	PASSSCHEIBE	40X55X1	SHIM	RONDELLE-AJUSTAGE	4	
15	00 0502 511 0	FLACHRUNDSCHRAUBE	M10X25X20-F=3	COACH BOLT	VIS A TETE BOMBEE	7	
16	00 2614 507 1	BUEGEL RECHTS	6X189X 250	BRACKET R.H.	ETRIER DR.	1	
17	00 0237 874 0	SECHSKANTSCHRAUBE	M10X35	HEXAGON HEAD BOLT	VIS SIX PANS	3	
18	00 0237 786 0	NIEDRIGE 6KT-MUTTER	M10	FLAT HEX NUT	ECROU 6 PANS BAS	3	
19	00 1392 548 0	PLATTE	10X 87X 335	PLATE	PLAQUE	1	
20	00 0239 394 1	CONTACT-SCHEIBE	B10 -10,2X27X2, 4	CONTACT WASHER	RONDELLE CONTACT	10	
21	00 1392 550 3	BLECH LINKS	4X176X1213	PLATE L.H.	TOLE GAUCHE	1	
22	00 0916 232 8	ZUGFEDER	3 X 16 X180	TENSION SPRING	RESSORT TENDEUR	3	
23	00 0984 274 0	ANSCHLAGPUFFER	B 40X35-M8X22, 5	BUFFER BUMPER	BUTEE	1	
24	00 0237 382 0	SECHSKANTSCHRAUBE	M10X20	HEXAGON HEAD BOLT	VIS SIX PANS	4	

300 AUFBAU OBEN 1)
300 UPPER SUPERSTRUCTURE 1)
300 STRUCTURE EN HAUT 1)

Pos	Teilenummer	Bezeichnung	Abmessung	Description	Désignation	Menge	Bedingung
25	00 0239 387 0	CONTACT-SCHEIBE	A8 -8,2X18X1,4	CONTACT WASHER	RONDELLE CONTACT	2	
26	00 0236 170 0	SECHSKANTMUTTER	M8	HEXAGONAL NUT	ECROU SIX PANS	2	
27	00 0233 250 0	KOPFSCHRAUBE	M10X20-IN-6RD 45-ISO1066	CAP SCREW	VIS TETE-ELEVATEU	5	
28	00 2614 501 0	ROHR	38X3,6X2278	TUBE	TUBE	2	
29	00 2614 502 0	STIFT	30X 242	PIN	GOUPILLE	1	
30	00 2614 513 1	SEITENWAND MITTE	3X247X1138	SIDE COVER CENTER	PAROI LATER.CENTR	1	
31	00 1321 178 0	SICHERUNGSMUTTER	M10-VERBUSRI PP	LOCK NUT	ÉCROU INDESSERRABLE	4	
32	00 2614 517 0	KLEMMLEISTE	6X 30X 901	CLAMP STRIP	PIECE DE SERRAGE	1	
33	00 2614 512 2	SEITENWAND HINTEN	3X247X1306	SIDE WALL REAR	PAROI LATERALE	1	
34	00 2614 514 1	KLEMMLEISTE	L=1756	CLAMP STRIP	PIECE DE SERRAGE	1	
35	00 2622 853 0	SCHUTZTUCH RECHTS	L=7720	GUARD CLOTH RH	TOILE ANTI-PROJEC	1	
36	00 2622 493 1	BLECH GS		PANEL ASM - STATIONARY	TOLE GS	1	
37	00 0239 393 1	CONTACT-SCHEIBE	B8 -8,2X22X1,9	CONTACT WASHER	RONDELLE CONTACT	11	
38	00 0238 132 0	SICHERUNGSMUTTER	M8	LOCK NUT	ÉCROU INDESSERRABLE	11	
39	00 0233 503 0	FLACHRUNDSCHRAUBE	M 8X 25	COACH BOLT	VIS A TETE BOMBEE	11	
40	00 0980 464 0	ANSCHLAGPUFFER	B40X35-M8X22,5	BUFFER BUMPER	BUTEE	1	
41	00 0239 140 0	SECHSKANTSCHRAUBE	M10X70	HEXAGON HEAD BOLT	VIS SIX PANS	2	

1) Ausrüstung

LW_F03_0460	Laderaumabdeckung (Ladevolumen 50,0 m³)

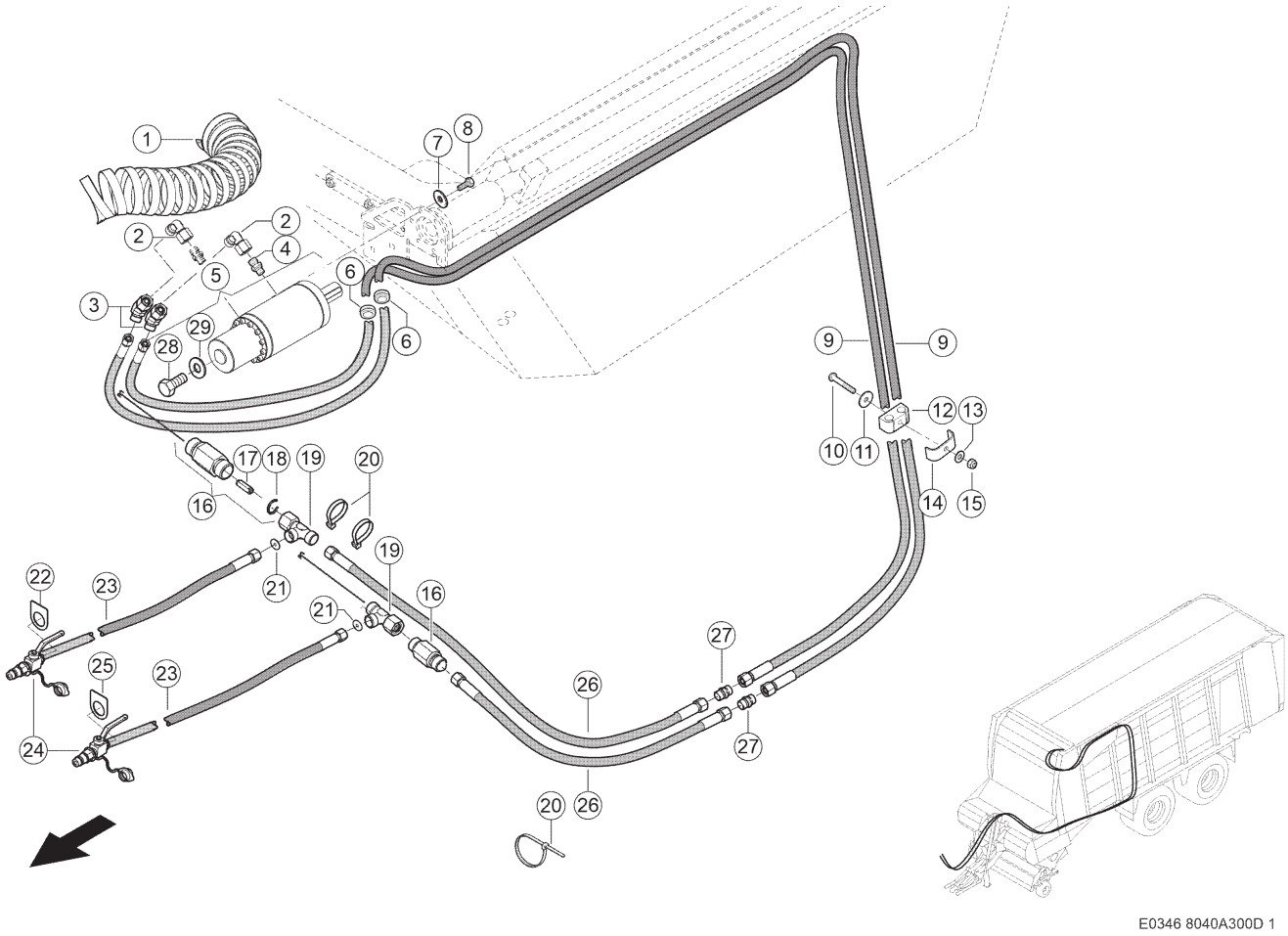

E0346 8040A300D 1

300 AUFBAU OBEN 1)
300 UPPER SUPERSTRUCTURE 1)
300 STRUCTURE EN HAUT 1)

Pos	Teilenummer	Bezeichnung	Abmessung	Description	Désignation	Menge	Bedingung
1	00 1407 559 1	SCHLAUCHTUELLE		CHUTE	DOUILLE DE SERR.	1	
2	00 0238 693 0	EINST.-W-STUTZEN	SWOE-L10	ELBOW UNION	RACCORD ANGULAIRE	2	
3	00 0250 028 0	EINSTELLB.W-STUTZ	SWOE45-L10	ELBOW	RACCORD ANGULAIRE	2	
4	00 0249 774 0	EINSCHRAUBSTUTZEN	SDS-L10XG1/4A -TYPE E	SCREW-IN FITTING	RACCORD À VISSER	2	
5	00 1399 847 1	SCHWENKZYLINDER		SWING CYLINDER	CYLINDRE DE PIVOTEMENT	1	
6	00 0214 039 1	KABELRING	A 40X49X4	CABLE RING	PASSE-FIL	2	
7	00 0239 387 0	CONTACT-SCHEIBE	A8 -8,2X18X1,4	CONTACT WASHER	RONDELLE CONTACT	4	
8	00 0233 259 0	SECHSKANTSCHRAUBE	M08X20-MKL	HEXAGON HEAD BOLT	VIS SIX PANS	4	
9	00 0922 846 0	SCHLAUCHLEITUNG		HOSE PIPE	TUYAU FLEX. HYDR.	2	
10	00 0216 423 0	FLACHKOPFSCHRAUBE	M 8X 50	FLAT HEAD BOLT	VIS	2	
11	00 0236 828 0	SCHEIBE	8,5X30X2	WASHER	RONDELLE	2	
12	00 0683 659 0	GUMMILAGER	15/15	RUBBER BEARING	PALIER EN CAOUTCH	2	
13	00 0239 387 0	CONTACT-SCHEIBE	A8 -8,2X18X1,4	CONTACT WASHER	RONDELLE CONTACT	2	
14	00 0672 209 0	BEFESTIG.SCHELLE	BSS 2X22X25X3	ATTACHING CLAMP	COLLIER-FIXATION	2	
15	00 0236 170 0	SECHSKANTMUTTER	M8	HEXAGONAL NUT	ECROU SIX PANS	2	
16	00 1799 320 0	RUECKSCHLAGVENTIL	4 KERBEN	NON-RETURN VALVE	CLAPET DE RETENUE	2	
17	00 0668 738 0	BLENDE	6KT 6X20 4 NUTEN	COVER	CACHE	2	
18	00 0239 042 0	SPRENGRING	B 7	SNAP RING	ANNEAU DE RETENUE	2	
19	00 0238 890 0	T-STUTZEN	SWORT-L10	TEE	RACCORD EN T	2	
20	00 0237 871 0	KABELBINDER	4,8X188X1,3	CABLE TIE	SERRE-CÂBLE	12	
21	00 0607 422 1	DROSSEL	D10,1X1,0X1,0	THROTTLE	ETRANGLEUR	2	
22	00 2614 962 0	BLECH	SCHLIESSEN	PLATE	TOLE	1	
23	00 0845 217 0	SCHLAUCHLEITUNG		HOSE PIPE	TUYAU FLEX. HYDR.	2	
24	00 0953 462 0	BLOCK-KUGELHAHN	DN 8-10L	BALL-TYPE TAP	ROBINET A BILLE	2	

300 AUFBAU OBEN 1)
300 UPPER SUPERSTRUCTURE 1)
300 STRUCTURE EN HAUT 1)

Pos	Teilenummer	Bezeichnung	Abmessung	Description	Désignation	Menge	Bedingung
25	00 2614 963 0	BLECH	OEFFNEN	PLATE	TOLE	1	
26	00 2619 387 0	SCHLAUCHLEITUNG		HOSE PIPE	TUYAU FLEX. HYDR.	2	
27	00 0238 707 0	VERBINDUNGSSTUTZEN	S-L10	CONNECTOR	RACCORD	2	
28	00 0168 102 0	SPEZIALSCHRAUBE	M16X23,5	SPECIAL SCREW	VIS TETE CREUSE	1	
29	77 0002 679 4	DICHTRING	16,7X23X1.5	SEALING RING	BAGUE D'ÉTANCHÉITÉ	1	

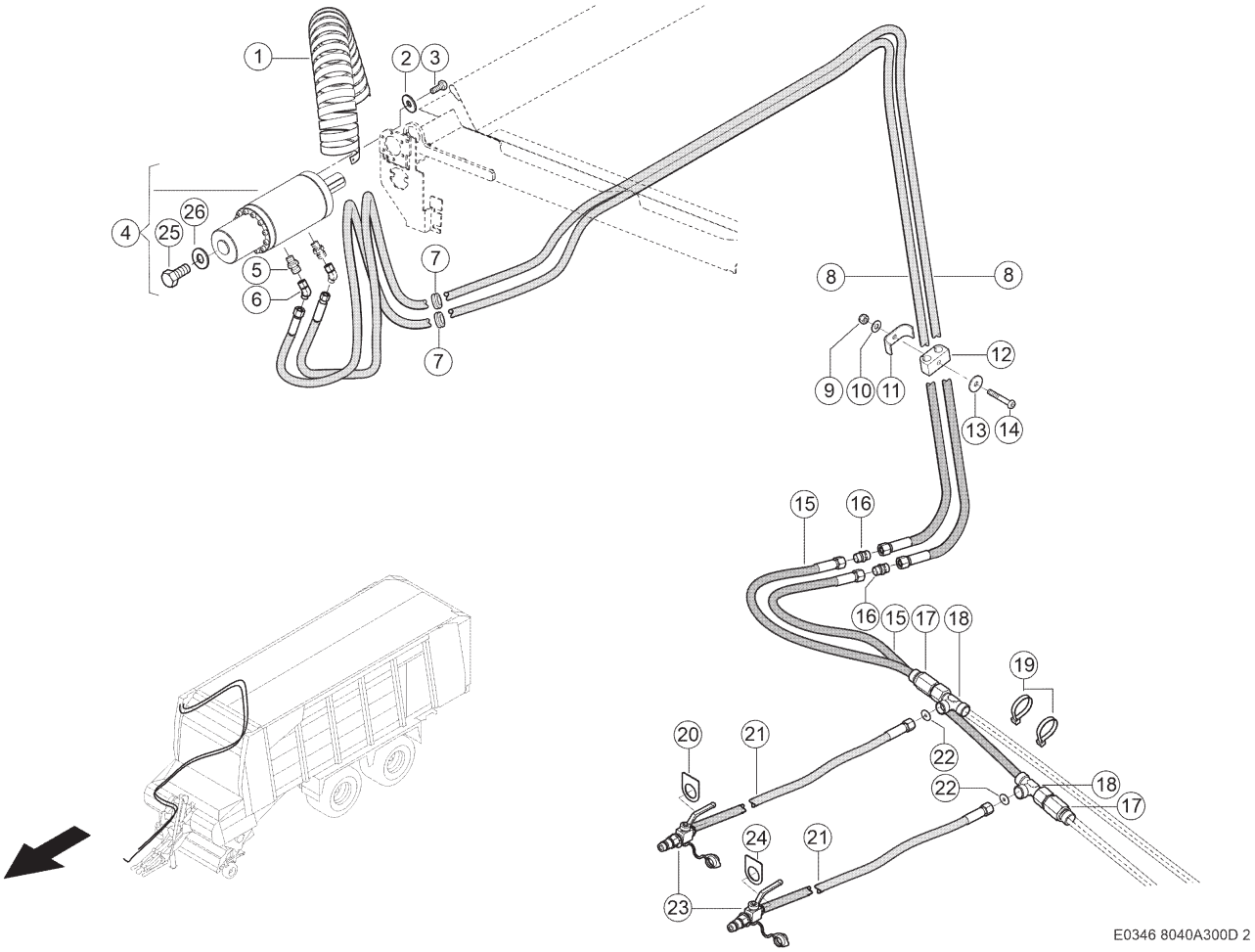

300 AUFBAU OBEN 1)
300 UPPER SUPERSTRUCTURE 1)
300 STRUCTURE EN HAUT 1)

Pos	Teilenummer	Bezeichnung	Abmessung	Description	Désignation	Menge	Bedingung
1	00 1407 559 1	SCHLAUCHTUELLE		CHUTE	DOUILLE DE SERR.	1	
2	00 0233 259 0	SECHSKANTSCHRAUBE	M08X20-MKL	HEXAGON HEAD BOLT	VIS SIX PANS	4	
3	00 0239 387 0	CONTACT-SCHEIBE	A8 -8,2X18X1,4	CONTACT WASHER	RONDELLE CONTACT	4	
4	00 1399 847 1	SCHWENKZYLINDER		SWING CYLINDER	CYLINDRE DE PIVOTEMENT	1	
5	00 0249 774 0	EINSCHRAUBSTUTZEN	SDS-L10XG1/4A -TYPE E	SCREW-IN FITTING	RACCORD À VISSER	2	
6	00 0250 028 0	EINSTELLB.W-STUTZ	SWOE45-L10	ELBOW	RACCORD ANGULAIRE	2	
7	00 0214 039 1	KABELRING	A 40X49X4	CABLE RING	PASSE-FIL	2	
8	00 0922 846 0	SCHLAUCHLEITUNG		HOSE PIPE	TUYAU FLEX. HYDR.	2	
9	00 0236 170 0	SECHSKANTMUTTER	M8	HEXAGONAL NUT	ECROU SIX PANS	2	
10	00 0239 387 0	CONTACT-SCHEIBE	A8 -8,2X18X1,4	CONTACT WASHER	RONDELLE CONTACT	2	
11	00 0672 209 0	BEFESTIG.SCHELLE	BSS 2X22X25X3	ATTACHING CLAMP	COLLIER-FIXATION	2	
12	00 0683 659 0	GUMMILAGER	15/15	RUBBER BEARING	PALIER EN CAOUTCH	2	
13	00 0239 387 0	CONTACT-SCHEIBE	A8 -8,2X18X1,4	CONTACT WASHER	RONDELLE CONTACT	2	
14	00 0216 423 0	FLACHKOPFSCHRAUBE	M 8X 50	FLAT HEAD BOLT	VIS	2	
15	00 2619 387 0	SCHLAUCHLEITUNG		HOSE PIPE	TUYAU FLEX. HYDR.	2	
16	00 0238 707 0	VERBINDUNGSSTUTZEN	S-L10	CONNECTOR	RACCORD	2	
17	00 1799 320 0	RUECKSCHLAGVENTIL	4 KERBEN	NON-RETURN VALVE	CLAPET DE RETENUE	2	
18	00 0238 890 0	T-STUTZEN	SWORT-L10	TEE	RACCORD EN T	2	
19	00 0237 871 0	KABELBINDER	4,8X188X1,3	CABLE TIE	SERRE-CÂBLE	12	
20	00 2614 962 0	BLECH	SCHLIESSEN	PLATE	TOLE	1	
21	00 0845 217 0	SCHLAUCHLEITUNG		HOSE PIPE	TUYAU FLEX. HYDR.	2	
22	00 0607 422 1	DROSSEL	D10,1X1,0X1,0	THROTTLE	ETRANGLEUR	2	
23	00 0953 462 0	BLOCK-KUGELHAHN	DN 8-10L	BALL-TYPE TAP	ROBINET A BILLE	2	
24	00 2614 963 0	BLECH	OEFFNEN	PLATE	TOLE	1	
25	00 0168 102 0	SPEZIALSCHRAUBE	M16X23,5	SPECIAL SCREW	VIS TETE CREUSE	1	

300 AUFBAU OBEN 1)
300 UPPER SUPERSTRUCTURE 1)
300 STRUCTURE EN HAUT 1)

Pos	Teilenummer	Bezeichnung	Abmessung	Description	Désignation	Menge	Bedingung
26	77 0002 679 4	DICHTRING	16,7X23X1.5	SEALING RING	BAGUE D'ÉTANCHÉITÉ	1	

1) Ausrüstung

LW_F03_0430	Laderaumabdeckung
LW_F03_0440	Laderaumabdeckung (Ladevolumen 38,0 m³)
LW_F03_0450	Laderaumabdeckung (Ladevolumen 44,0 m³)

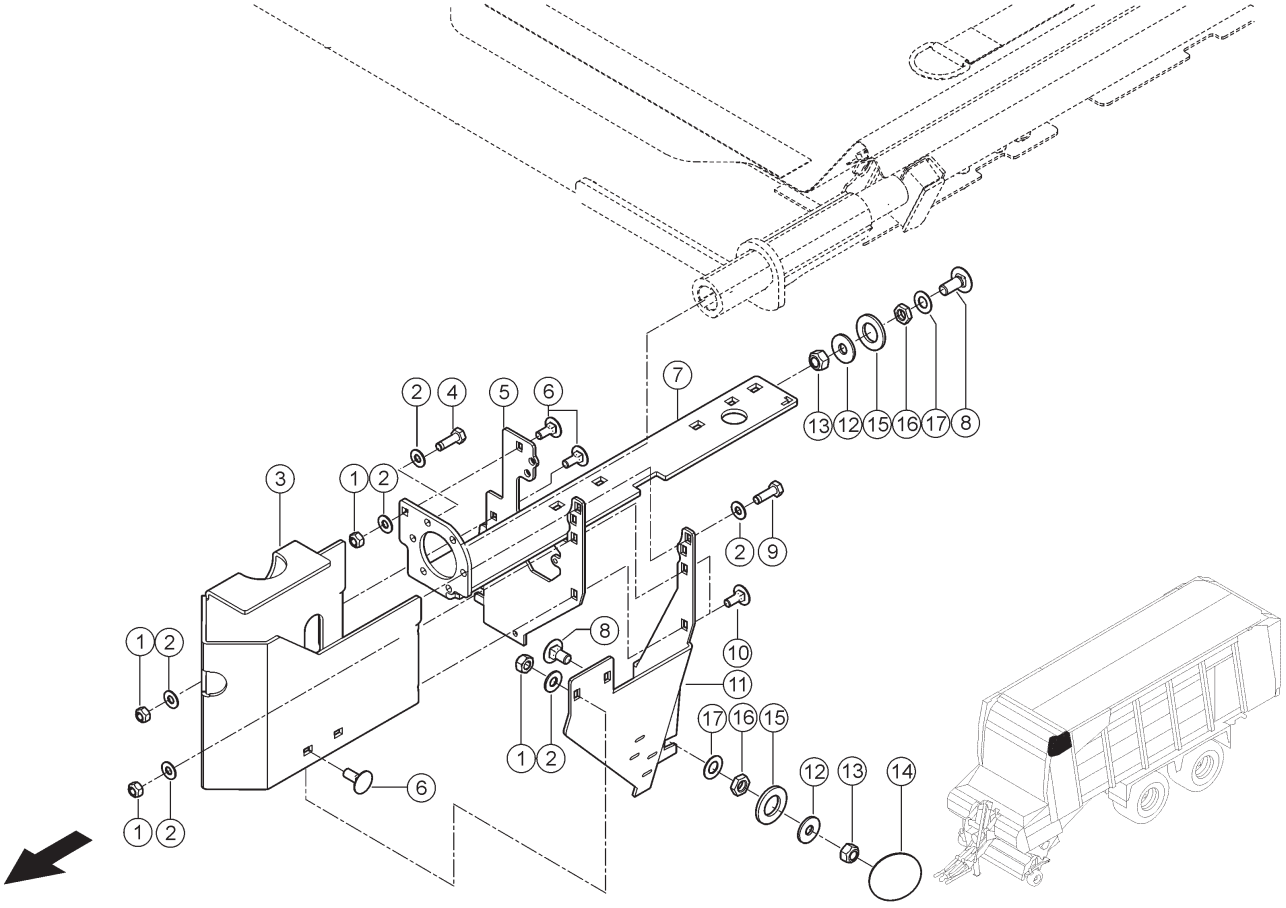

300 AUFBAU OBEN 1)
300 UPPER SUPERSTRUCTURE 1)
300 STRUCTURE EN HAUT 1)

Pos	Teilenummer	Bezeichnung	Abmessung	Description	Désignation	Menge	Bedingung
1	00 0238 132 0	SICHERUNGSMUTTER	M8	LOCK NUT	ÉCROU INDESSERRABLE	7	
2	00 0239 387 0	CONTACT-SCHEIBE	A8 -8,2X18X1,4	CONTACT WASHER	RONDELLE CONTACT	8	
3	00 2614 575 4	VERSTAERKUNG LI.		REINFORCEMENT L.H	RENFORCEMENT GAU.	1	
4	00 0233 259 0	SECHSKANTSCHRAUBE	M08X20-MKL	HEXAGON HEAD BOLT	VIS SIX PANS	4	
5	00 2632 097 1	HALTER LI		SUPPORTL.H.	SUPPORT GAUCHE	1	
6	00 0234 953 0	FLACHRUNDSCHRAUBE	M8X20X13	COACH BOLT	VIS A TETE BOMBEE	6	
7	00 2632 110 0	HALTER VORN		SUPPORT FRONT	SUPPORT	1	
8	00 0502 511 0	FLACHRUNDSCHRAUBE	M10X25X20-F=3	COACH BOLT	VIS A TETE BOMBEE	4	
9	00 0233 243 0	SECHSKANTSCHRAUBE	M08X25-MKL	HEXAGON HEAD BOLT	VIS SIX PANS	2	
10	00 0233 503 0	FLACHRUNDSCHRAUBE	M 8X 25	COACH BOLT	VIS A TETE BOMBEE	2	
11	00 2632 115 1	BUEGEL LINKS		BRACKET L.H.	ETRIER GAU.	1	
12	00 0239 394 1	CONTACT-SCHEIBE	B10 -10,2X27X2,4	CONTACT WASHER	RONDELLE CONTACT	4	
13	00 0237 947 0	SECHSKANTMUTTER	M10	HEXAGONAL NUT	ECROU SIX PANS	4	
14	00 0469 506 0	ABDECKUNG	D53/36,5X5X7 - GPN910	COVERING	COUVERCLE DE PROTEC.	2	
15	00 0237 696 1	SCHEIBE	18 (3X19X34)	WASHER	RONDELLE	4	
16	00 0237 786 0	NIEDRIGE 6KT-MUTTER	M10	FLAT HEX NUT	ECROU 6 PANS BAS	4	
17	00 0234 224 0	SCHEIBE	11 X 21 X1	WASHER	RONDELLE	4	

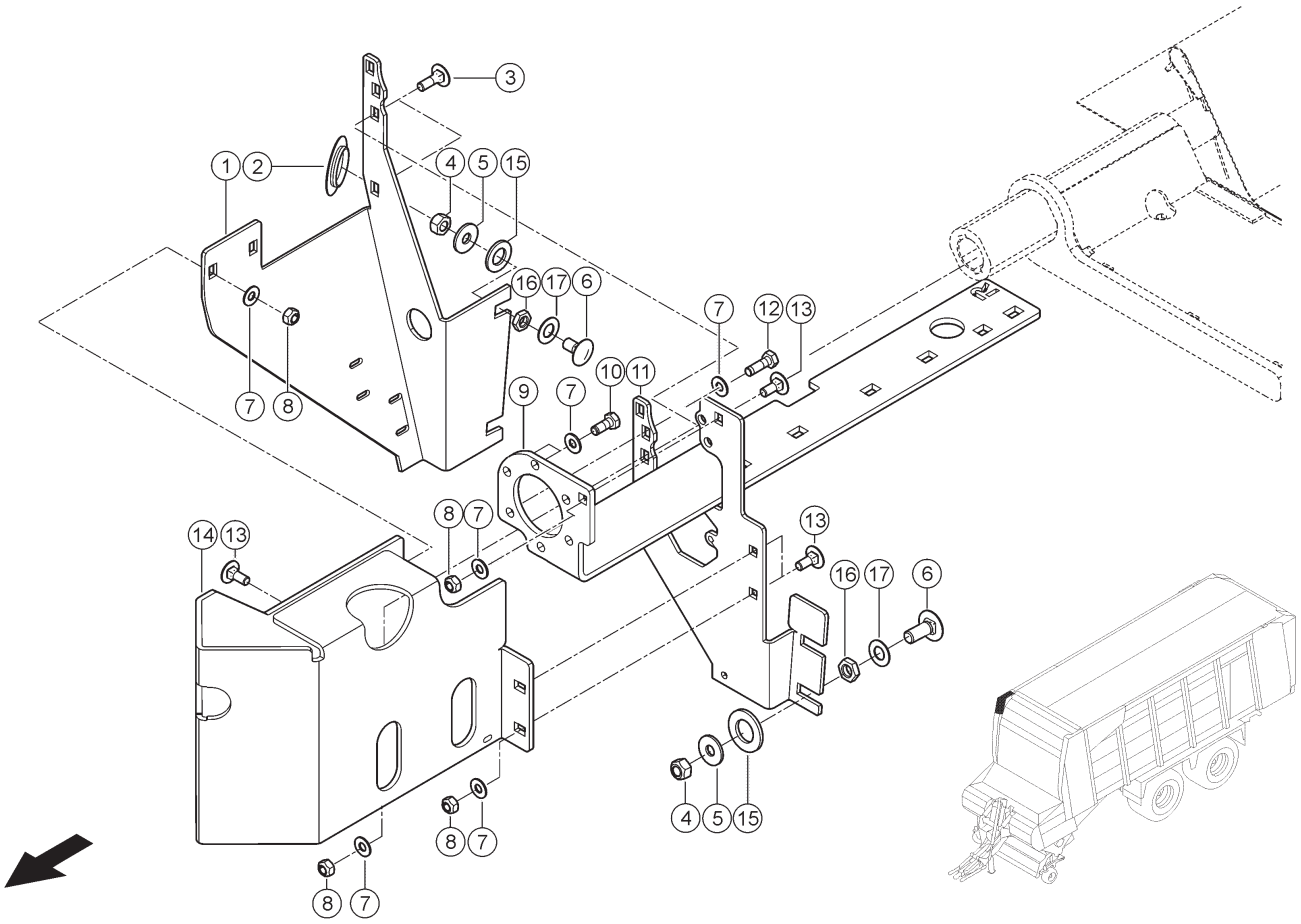

E0346 8040A300D 4

300 AUFBAU OBEN 1)
300 UPPER SUPERSTRUCTURE 1)
300 STRUCTURE EN HAUT 1)

Pos	Teilenummer	Bezeichnung	Abmessung	Description	Désignation	Menge	Bedingung
1	00 2632 116 1	BUEGEL RECHTS		BRACKET R.H.	ETRIER DR.	1	
2	00 0469 506 0	ABDECKUNG	D53/36,5X5X7 - GPN910	COVERING	COUVERCLE DE PROTEC.	2	
3	00 0233 503 0	FLACHRUNDSCHRAUBE	M 8X 25	COACH BOLT	VIS A TETE BOMBEE	2	
4	00 0237 947 0	SECHSKANTMUTTER	M10	HEXAGONAL NUT	ECROU SIX PANS	4	
5	00 0239 394 1	CONTACT-SCHEIBE	B10 -10,2X27X2, 4	CONTACT WASHER	RONDELLE CONTACT	4	
6	00 0502 511 0	FLACHRUNDSCHRAUBE	M10X25X20-F=3	COACH BOLT	VIS A TETE BOMBEE	4	
7	00 0239 387 0	CONTACT-SCHEIBE	A8 -8,2X18X1,4	CONTACT WASHER	RONDELLE CONTACT	12	
8	00 0238 132 0	SICHERUNGSMUTTER	M8	LOCK NUT	ÉCROU INDESSERRABLE	6	
9	00 2632 117 0	HALTER RE		BRACKET RH	SUPPORT DROITE	1	
10	00 0233 259 0	SECHSKANTSCHRAUBE	M08X20-MKL	HEXAGON HEAD BOLT	VIS SIX PANS	4	
11	00 2632 118 1	HALTER RE		BRACKET RH	SUPPORT DROITE	1	
12	00 0233 243 0	SECHSKANTSCHRAUBE	M08X25-MKL	HEXAGON HEAD BOLT	VIS SIX PANS	2	
13	00 0234 953 0	FLACHRUNDSCHRAUBE	M8X20X13	COACH BOLT	VIS A TETE BOMBEE	4	
14	00 2614 614 4	VERSTAERKUNG RE.		REINFORCEMENT R.H	RENFORCEMENT DR.	1	
15	00 0237 696 1	SCHEIBE	18 (3X19X34)	WASHER	RONDELLE	4	
16	00 0237 786 0	NIEDRIGE 6KT-MUTTER	M10	FLAT HEX NUT	ECROU 6 PANS BAS	4	
17	00 0234 224 0	SCHEIBE	11 X 21 X1	WASHER	RONDELLE	4	

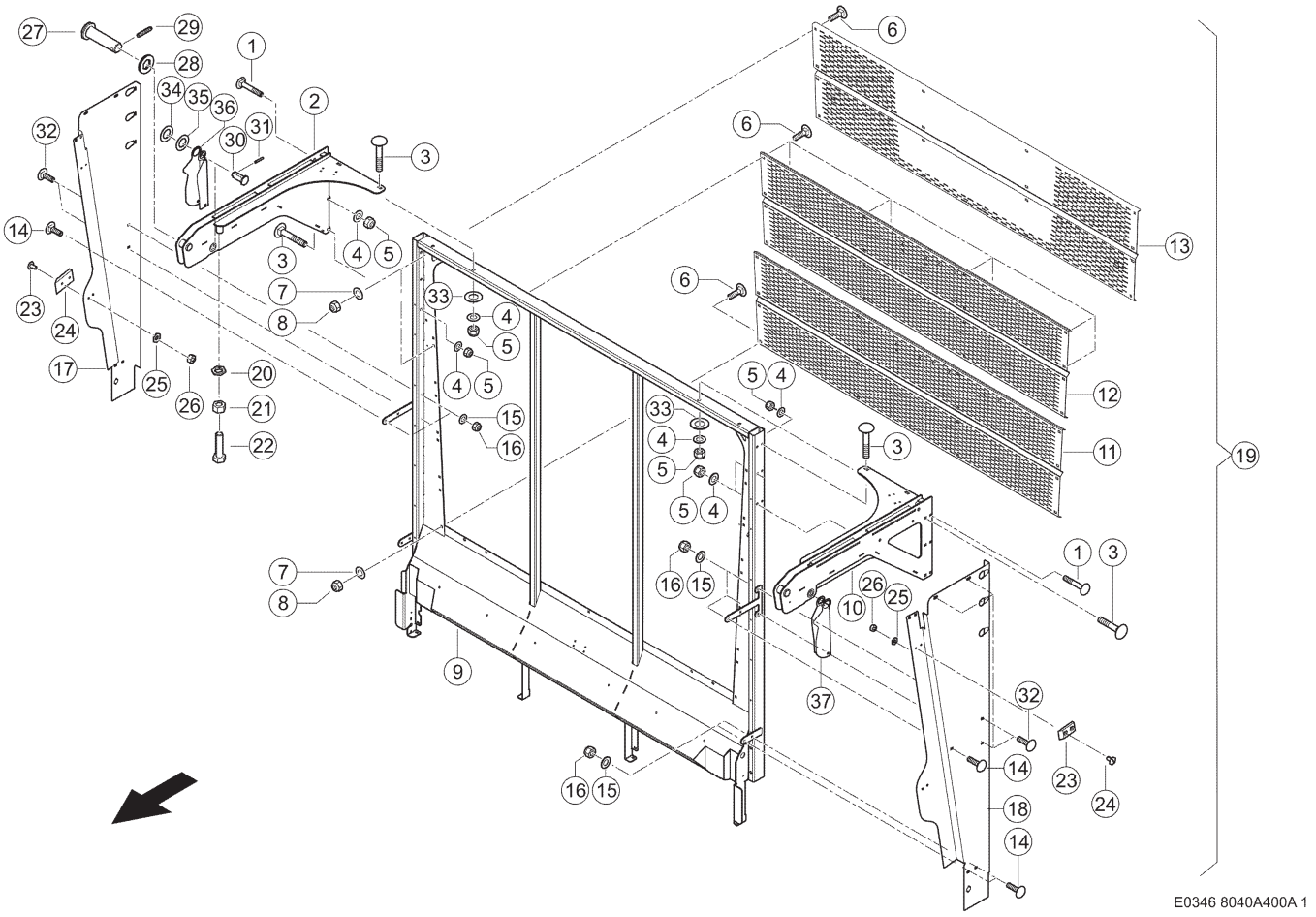

400 HECKKLAPPE / RÜCKWAND
400 TAILGATE / REAR PANEL
400 TRAPPE ARRIÈRE / PAROI ARRIÈRE

Pos	Teilenummer	Bezeichnung	Abmessung	Description	Désignation	Menge	Bedingung
1	00 0236 462 0	FLACHRUNDSCHRAUBE	M10X60	COACH BOLT	VIS A TETE BOMBEE	6	
2	00 1325 668 2	TRAEGER RECHTS		SUPPORT R.H.	SUPPORT DR.	1	
3	00 0211 020 0	FLACHRUNDSCHRAUBE	M12X70 ERS.D.211020.1	COACH BOLT	VIS A TETE BOMBEE	10	
4	00 0239 389 0	CONTACT-SCHEIBE	A12 -12,4X27X1, 8	CONTACT WASHER	RONDELLE CONTACT	14	
5	00 0238 234 0	SICHERUNGSMUTTER	M12	LOCK NUT	ÉCROU INDESSERRABLE	11	
6	00 0236 510 0	FLACHRUNDSCHRAUBE	M10X 20X12	COACH BOLT	VIS A TETE BOMBEE	31	
7	00 0239 394 1	CONTACT-SCHEIBE	B10 -10,2X27X2, 4	CONTACT WASHER	RONDELLE CONTACT	37	
8	00 0237 947 0	SECHSKANTMUTTER	M10	HEXAGONAL NUT	ECROU SIX PANS	16	
9	00 1325 662 3	RAHMEN GS		FRAME	CHASSIS GS	1	
10	00 1325 667 2	TRAEGER LINKS		SUPPORT L.H.	SUPPORT GAUCHE	1	
11	00 1325 864 5	BLECH		PLATE	TOLE	1	
12	00 1325 660 6	BLECH		PLATE	TOLE	1	
13	00 1392 235 4	BLECH		PLATE	TOLE	1	
14	00 0234 953 0	FLACHRUNDSCHRAUBE	M8X20X13	COACH BOLT	VIS A TETE BOMBEE	6	
15	00 0239 393 1	CONTACT-SCHEIBE	B8 -8,2X22X1,9	CONTACT WASHER	RONDELLE CONTACT	10	
16	00 0238 132 0	SICHERUNGSMUTTER	M8	LOCK NUT	ÉCROU INDESSERRABLE	16	
17	00 1325 675 4	ABDECKUNG RE		COVER R.H.	COUVERTURE DR.	1	
18	00 1325 673 4	ABDECKUNG LI		COVER L.H.	COUVERTURE GAU.	1	
19	00 1325 523 1	HECKKLAPPE		TAILGATE	TRAPPE ARRIERE	1	
20	00 0236 444 0	FAECHERSCHEIBE	J 16,5	SERRATED L.WASHER	ROND. DENT. EVENT	2	
21	00 0236 173 0	SECHSKANTMUTTER	M16	HEXAGONAL NUT	ECROU SIX PANS	2	
22	00 0242 466 0	SECHSKANTSCHRAUBE	M16X60	HEXAGON HEAD BOLT	VIS SIX PANS	2	
23	00 0610 097 1	FLACHRUNDSCHRAUBE	M8X16	COACH BOLT	VIS A TETE BOMBEE	8	
24	00 0616 992 0	GLEITPLATTE	L 80X45X10	GLIDE PLATE	PLAQUE-GLISSEMENT	4	

400 HECKKLAPPE / RÜCKWAND
400 TAILGATE / REAR PANEL
400 TRAPPE ARRIÈRE / PAROI ARRIÈRE

Pos	Teilenummer	Bezeichnung	Abmessung	Description	Désignation	Menge	Bedingung
25	00 0239 387 0	CONTACT-SCHEIBE	A8 -8,2X18X1,4	CONTACT WASHER	RONDELLE CONTACT	8	
26	00 0236 170 0	SECHSKANTMUTTER	M8	HEXAGONAL NUT	ECROU SIX PANS	8	
27	00 1315 817 0	BOLZEN	50X118	PIN	BOULON	2	
28	00 0236 856 0	UNTERLEGSCHEIBE	31X52X3	WASHER	RONDELLE	4	
29	00 0237 612 2	SPANNSTIFT	10X 50	SPRING PIN	GOUPILLE SERRAGE	2	
30	00 2915 289 0	BOLZEN		PIN	BOULON	2	
31	00 0237 680 0	SPLINT	8X45	SPLIT PIN	GOUPILLE FENDUE	2	
32	00 0235 362 1	FLACHRUNDSCHRAUBE	M 8X 60	COACH BOLT	VIS A TETE BOMBEE	4	
33	00 0234 331 0	UNTERLEGSCHEIBE	13X34X3	WASHER	RONDELLE	4	
34	00 0234 370 0	UNTERLEGSCHEIBE	30,5X42X4	WASHER	RONDELLE	2	
35	00 0234 307 0	UNTERLEGSCHEIBE	30,5X52X2	WASHER	RONDELLE	2	
36	00 2915 288 0	ABDECKUNG RE		COVER R.H.	COUVERTURE DR.	1	
37	00 2907 787 0	ABDECKUNG LI		COVER L.H.	COUVERTURE GAU.	1	

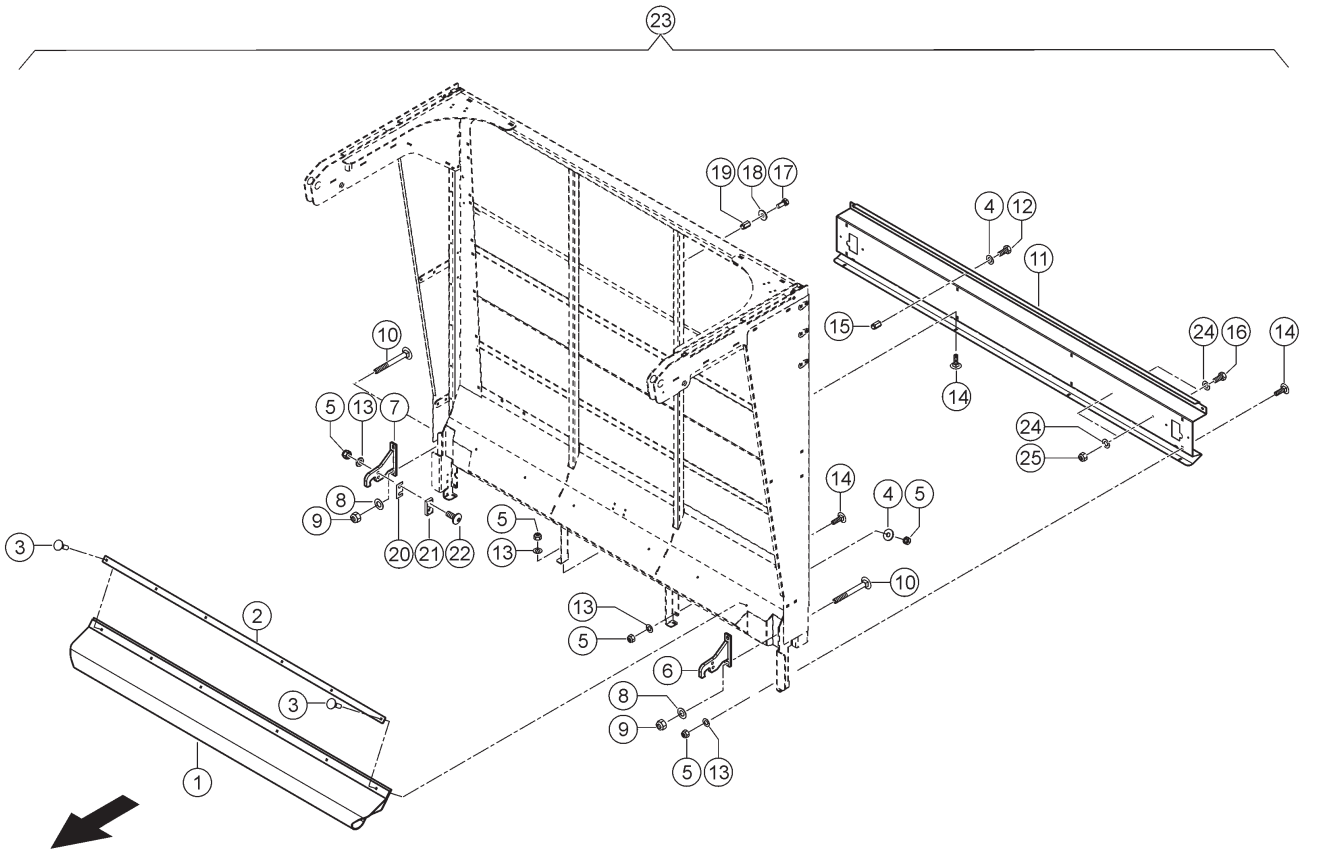

400 HECKKLAPPE / RÜCKWAND
400 TAILGATE / REAR PANEL
400 TRAPPE ARRIÈRE / PAROI ARRIÈRE

Pos	Teilenummer	Bezeichnung	Abmessung	Description	Désignation	Menge	Bedingung
1	00 1317 339 2	GUMMILAPPEN	6X 572X 2060	RUBBER CURTAIN	TOILE ANTIPROJECT	1	
2	00 1317 340 0	LEISTE	3X 33X1944	LEDGE	BARRETTE	1	
3	00 0236 442 0	FLACHRUNDSCHRAUBE	M 8X 30	COACH BOLT	VIS A TETE BOMBEE	6	
4	00 0239 393 1	CONTACT-SCHEIBE	B8 -8,2X22X1,9	CONTACT WASHER	RONDELLE CONTACT	22	
5	00 0238 132 0	SICHERUNGSMUTTER	M8	LOCK NUT	ÉCROU INDESSERRABLE	16	
6	00 1392 346 1	RIEGEL LINKS		LOCKING PIN L.H.	VERROU GAU.	1	
7	00 1392 347 1	RIEGEL RECHTS		LOCKING PIN R.H.	VERROU DR.	1	
8	00 0239 389 0	CONTACT-SCHEIBE	A12 -12,4X27X1,8	CONTACT WASHER	RONDELLE CONTACT	14	
9	00 0238 234 0	SICHERUNGSMUTTER	M12	LOCK NUT	ÉCROU INDESSERRABLE	14	
10	00 0233 880 0	FLACHRUNDSCHRAUBE	M12X110	COACH BOLT	VIS A TETE BOMBEE	4	
11	00 1325 938 2	LICHTLEISTE		LIGHT STRIP	LISTEAU DE LUMIERE	1	
12	00 0963 668 0	FLACHKOPFSCHR.M.IN-6KT	M8X20X18-DK=18	PANHEAD SCREW W. IN HEX.	VIS A TOLE TETE PLATE AV.6 PANS CR.	4	
13	00 0239 387 0	CONTACT-SCHEIBE	A8 -8,2X18X1,4	CONTACT WASHER	RONDELLE CONTACT	4	
14	00 0234 953 0	FLACHRUNDSCHRAUBE	M8X20X13	COACH BOLT	VIS A TETE BOMBEE	12	
15	00 0215 913 0	EINNIETMUTTER	M 8X20, 5-SW11-KL=3-5,5	RIVETING NUT	ÉCROU À RIVER	4	
16	00 0237 466 0	SECHSKANTSCHRAUBE	M06X20	HEXAGON HEAD BOLT	VIS SIX PANS	2	
17	00 0237 383 0	SECHSKANTSCHRAUBE	M10X25	HEXAGON HEAD BOLT	VIS SIX PANS	28	
18	00 0239 394 1	CONTACT-SCHEIBE	B10 -10,2X27X2,4	CONTACT WASHER	RONDELLE CONTACT	28	
19	00 0216 395 0	EINNIETMUTTER	M10X23-SW13-KL=0,5-3,5	RIVETING NUT	ÉCROU À RIVER	24	
20	00 1392 351 0	PLATTE		PLATE	PLAQUE	6	
21	00 1392 350 0	PVC-LEISTE	9X25X 48	PVC-LEDGE	PVC-BARRETTE	2	
22	00 0237 070 0	SENKSCHRAUBE	M 8X 40	COUNTERSUNK BOLT	VIS TETE FRAISEE	4	

400 HECKKLAPPE / RÜCKWAND
400 TAILGATE / REAR PANEL
400 TRAPPE ARRIÈRE / PAROI ARRIÈRE

Pos	Teilenummer	Bezeichnung	Abmessung	Description	Désignation	Menge	Bedingung
23	00 1325 523 0	HECKKLAPPE		TAILGATE	TRAPPE ARRIERE	1	
24	00 0239 392 0	CONTACT-SCHEIBE	B6 -6,1X18X1,4	CONTACT WASHER	RONDELLE CONTACT	4	
25	00 0237 983 0	SECHSKANTMUTTER	M6	HEXAGONAL NUT	ECROU SIX PANS	2	

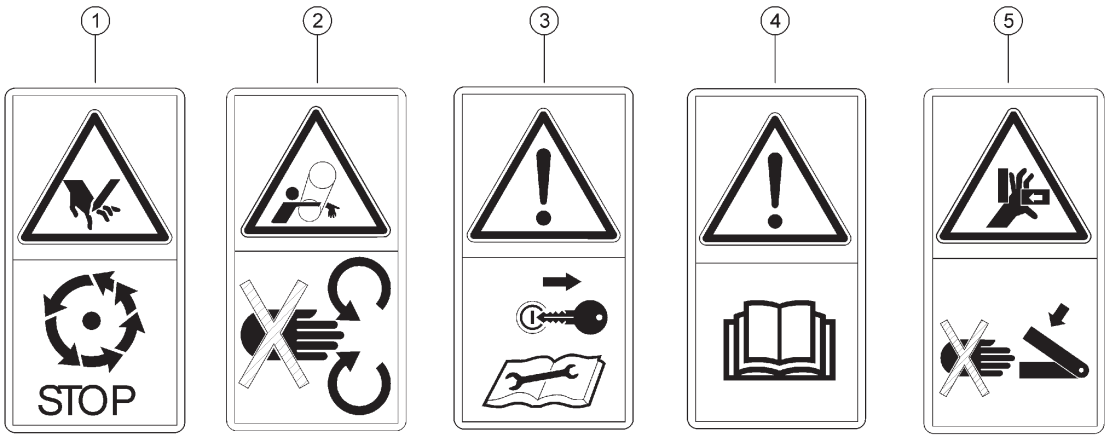

E0346 8045A120A 1

120 WARNAUFKLEBER
120 WARNING STICKER
120 MONOGRAMME SECURITE

Pos	Teilenummer	Bezeichnung	Abmessung	Description	Désignation	Menge	Bedingung
1	00 0514 878 0	WARNBILDZEICHEN	60 X 116 - HOCH	SAFETY SIGN	AUTOCOLLANTS D'AVERTISSEMENT	2	
2	00 0516 039 1	WARNBILDZEICHEN	60 X 116 - HOCH	SAFETY SIGN	AUTOCOLLANTS D'AVERTISSEMENT	4	
3	00 0514 895 1	WARNBILDZEICHEN	60 X 116 - HOCH	SAFETY SIGN	AUTOCOLLANTS D'AVERTISSEMENT	1	
4	00 0514 946 1	WARNBILDZEICHEN	60 X 116 - HOCH	SAFETY SIGN	AUTOCOLLANTS D'AVERTISSEMENT	1	
5	00 0516 038 0	WARNBILDZEICHEN	60 X 116 - HOCH	SAFETY SIGN	AUTOCOLLANTS D'AVERTISSEMENT	6	

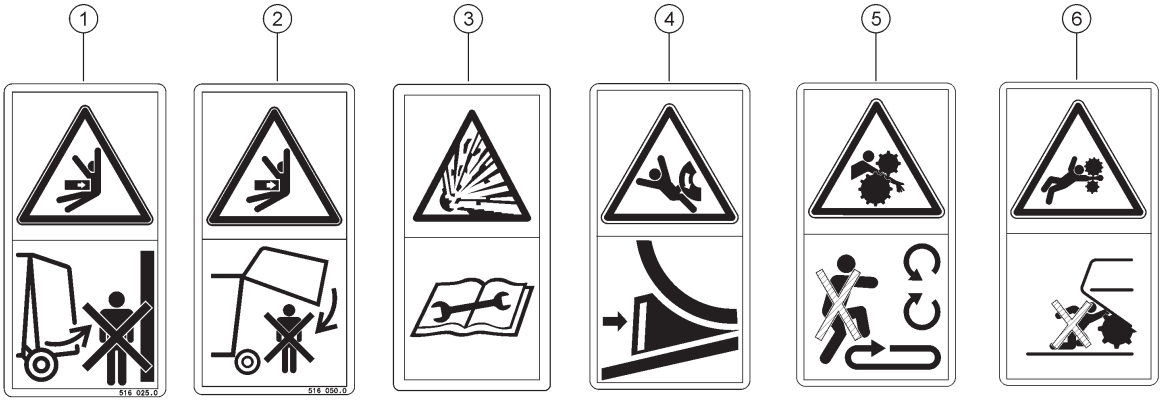

E0346 8045A120A 2

120 WARNAUFKLEBER
120 WARNING STICKER
120 MONOGRAMME SECURITE

Pos	Teilenummer	Bezeichnung	Abmessung	Description	Désignation	Menge	Bedingung
1	00 0516 025 0	AUFKLEBER	60 X 116 - HOCH	STICKER	ETIQUETTE	1	
2	00 0516 050 0	AUFKLEBER	60X 116	STICKER	ETIQUETTE	2	
3	00 0515 139 1	WARNBILDZEICHEN	50X96-HOCH DRUCKSPEICHER	SAFETY SIGN	AUTOCOLLANTS D'AVERTISSEMENT	3	
4	00 0516 047 0	WARNBILDZEICHEN	60 X 116 - HOCH	SAFETY SIGN	AUTOCOLLANTS D'AVERTISSEMENT	2	
5	00 0516 052 0	AUFKLEBER	60X 116	STICKER	ETIQUETTE	2	
6	00 0516 055 0	AUFKLEBER	60 X 116 - HOCH	STICKER	ETIQUETTE	2	
7	00 2716 002 0	SICHERHEITSAUFKLEBER		SAFETY STICKER	AUTOCOLLANTS DE SÉCURITÉ	1	
8	00 2716 001 0	SICHERHEITSAUFKLEBER		SAFETY STICKER	AUTOCOLLANTS DE SÉCURITÉ	1	

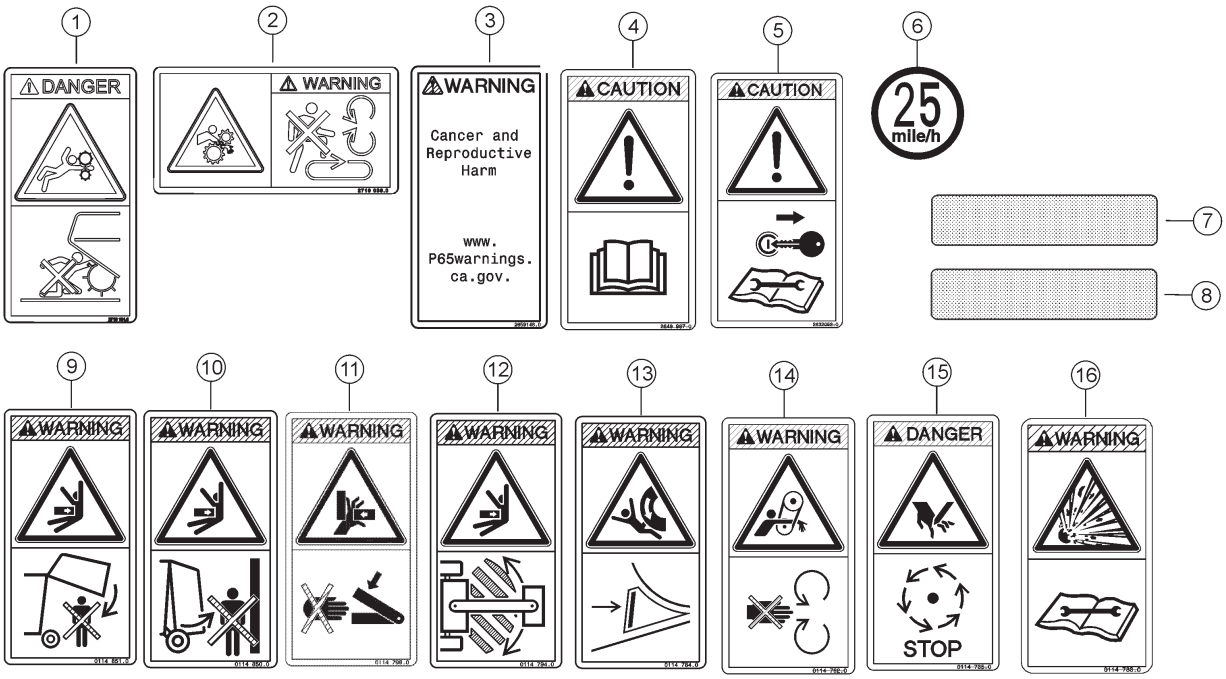

E0346 8045A140A 1

140 WARNAUFKLEBER USA 1)
140 WARNING STICKER FOR USA 1)
140 AUTOCOLLANT D'AVERTISSEMENT USA 1)

Pos	Teilenummer	Bezeichnung	Abmessung	Description	Désignation	Menge	Bedingung
1	00 2710 164 0	WARNBILDZEICHEN	ASAE-DANGER -WBZ_42	SAFETY SIGN	AUTOCOLLANTS D'AVERTISSEMENT	2	
2	00 2710 030 0	WARNBILDZEICHEN	ASAE-WARNING -WBZ_26	SAFETY SIGN	AUTOCOLLANTS D'AVERTISSEMENT	2	
3	00 2659 148 0	WARNBILDZEICHEN	60X116 - CA PROPOSITION	SAFETY SIGN	AUTOCOLLANTS D'AVERTISSEMENT	1	
4	00 2649 967 0	WARNBILDZEICHEN	60X116-ASAE-C AUTION-WBZ-	SAFETY SIGN	AUTOCOLLANTS D'AVERTISSEMENT	1	
5	00 2632 052 0	WARNBILDZEICHEN	60X116-V-CAUT ION-WBZ_34	SAFETY SIGN	AUTOCOLLANTS D'AVERTISSEMENT	1	
6	00 0516 670 0	AUFKLEBER	25 MILE/H, SCHW.RAND	STICKER	ETIQUETTE	1	
7	00 0353 078 1	REFLEKTOR	50 X 230 RED	REFLECTOR	REFLECTEUR	2	2)
8	00 0353 079 1	REFLEKTOR	50 X 230 YELLOW	REFLECTOR	REFLECTEUR	2	3)
9	00 0114 851 0	AUFKLEBER	60X116-V-WAR NING-WBZ_10	STICKER	ETIQUETTE	1	
10	00 0114 850 0	AUFKLEBER	60X116-V-WAR NING-WBZ_8	STICKER	ETIQUETTE	1	
11	00 0114 798 0	AUFKLEBER	60X116-V-WAR NING-WBZ_21	STICKER	ETIQUETTE	4	
12	00 0114 794 0	AUFKLEBER	60X116-V-WAR NING-WBZ_9	STICKER	ETIQUETTE	2	
13	00 0114 784 0	WARNBILDZEICHEN	60X116-V-WAR NING-WBZ_41	SAFETY SIGN	AUTOCOLLANTS D'AVERTISSEMENT	2	
14	00 0114 782 0	WARNBILDZEICHEN	60X116-V-WAR NING-WBZ_23	SAFETY SIGN	AUTOCOLLANTS D'AVERTISSEMENT	2	
15	00 0114 734 0	WARNBILDZEICHEN	60X116-V-WAR NING-WBZ_6	SAFETY SIGN	AUTOCOLLANTS D'AVERTISSEMENT	2	

140 WARNAUFKLEBER USA 1)
140 WARNING STICKER FOR USA 1)
140 AUTOCOLLANT D'AVERTISSEMENT USA 1)

Pos	Teilenummer	Bezeichnung	Abmessung	Description	Désignation	Menge	Bedingung
16	00 0114 717 0	WARNBILDZEICHEN	50X96 - WARNING - DRUCKS	SAFETY SIGN	AUTOCOLLANTS D'AVERTISSEMENT	3	

1)	**Ausrüstung**	LW_S03_0180	Gesetzmäßige Ausrüstung USA
2)	**Bemerkungen**		rot
3)	**Bemerkungen**		gelb

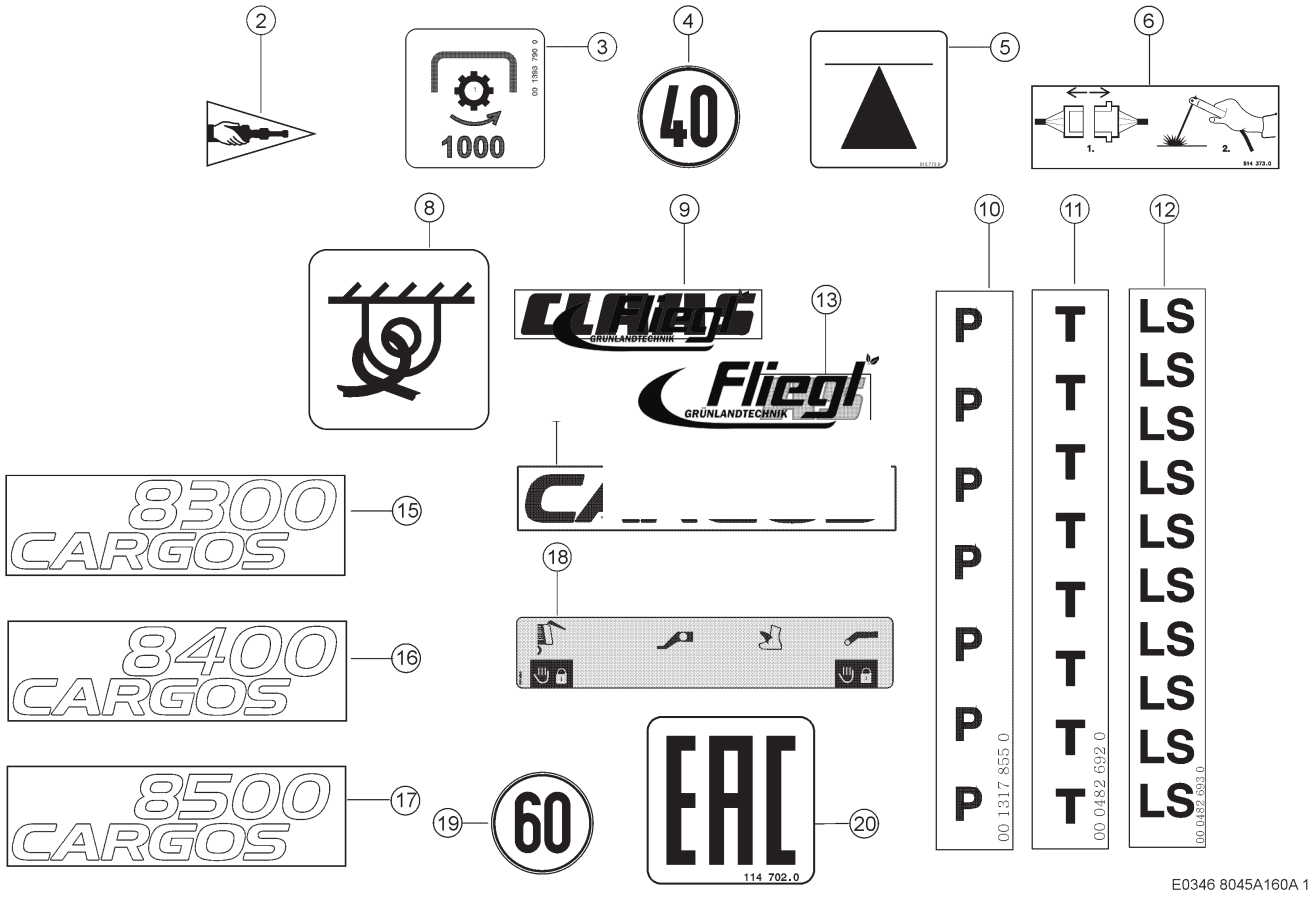

160 MASCHINENBESCHRIFTUNG
160 MACHINE LABELLING
160 PLAQUE DE POLICE

Pos	Teilenummer	Bezeichnung	Abmessung	Description	Désignation	Menge	Bedingung
2	00 0924 112 1	AUFKLEBER	SCHMIERHINWEIS XX STD.	STICKER	ETIQUETTE	20	
3	00 1393 790 0	AUFKLEBER	DREHZAHL+RICHT. MAX 1000	STICKER	ETIQUETTE	1	
4	00 0969 580 1	AUFKLEBER	40 KM/H, SCHW.RAND	STICKER	ETIQUETTE	1	
5	00 0515 773 0	AUFKLEBER	WAGENHEBER ANSATZPUNKT	STICKER	ETIQUETTE	6	
6	00 0514 373 0	AUFKLEBER	BEI SCHWEISSARB	STICKER	ETIQUETTE	1	
8	00 0515 334 1	AUFKLEBER	VERZURRPUNKT	STICKER	ETIQUETTE	6	
9	00 0516 163 0	AUFKLEBER	HOCH	STICKER	ETIQUETTE	1	
10	00 1317 855 0	AUFKLEBER	"P"	STICKER	ETIQUETTE	1	
11	00 0482 692 0	AUFKLEBER	"T"	STICKER	ETIQUETTE	1	
12	00 0482 693 0	AUFKLEBER	"LS"	STICKER	ETIQUETTE	1	
13	00 0516 086 1	AUFKLEBER	HOCH	STICKER	ETIQUETTE	2	
14	00 1317 850 0	AUFKLEBER	CARGOS	STICKER	ETIQUETTE	1	
15	00 1391 206 1	AUFKLEBER	CARGOS 8300	STICKER	ETIQUETTE	2	
16	00 1391 207 1	AUFKLEBER	CARGOS 8400	STICKER	ETIQUETTE	2	
17	00 1391 208 0	AUFKLEBER	CARGOS 8500	STICKER	ETIQUETTE	2	
18	00 1391 468 0	AUFKLEBER	BEDIENUNG EXTERN	STICKER	ETIQUETTE	1	
19	00 0969 971 0	ABZIEHBILD	CARGOS 60 KM/H, SCHW.RAND	DECAL	DECALQUE	1	
20	00 0114 702 0	AUFKLEBER	EAC-ZEICHEN RUSSL.	STICKER	ETIQUETTE	1	1)

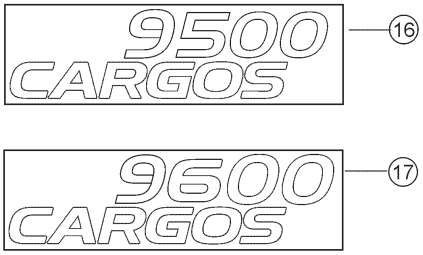

160 MASCHINENBESCHRIFTUNG
160 MACHINE LABELLING
160 PLAQUE DE POLICE

Pos	Teilenummer	Bezeichnung	Abmessung	Description	Désignation	Menge	Bedingung
16	00 1392 091 0	AUFKLEBER	CARGOS 9500	STICKER	ETIQUETTE	2	
17	00 1392 078 0	AUFKLEBER	CARGOS 9600	STICKER	ETIQUETTE	2	

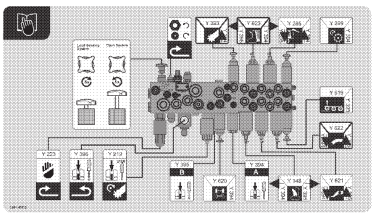

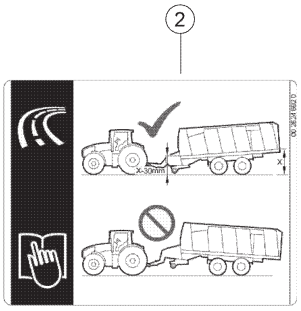



160 MASCHINENBESCHRIFTUNG
160 MACHINE LABELLING
160 PLAQUE DE POLICE

Pos	Teilenummer	Bezeichnung	Abmessung	Description	Désignation	Menge	Bedingung
1	00 1391 467 1	AUFKLEBER	STEUERBLOCK CARGOS	STICKER	ETIQUETTE	1	
2	00 2624 692 0	AUFKLEBER	STRASSENPOSITION CARGOS	STICKER	ETIQUETTE	1	1)
3	00 2674 733 1	AUFKLEBER	CE/EAC/UKRAINE ZEICHEN	STICKER	ETIQUETTE	1	

1) Ausrüstung

LW_N04_0230	Nachlauflenkung
LW_N04_0240	Nachlauflenkung

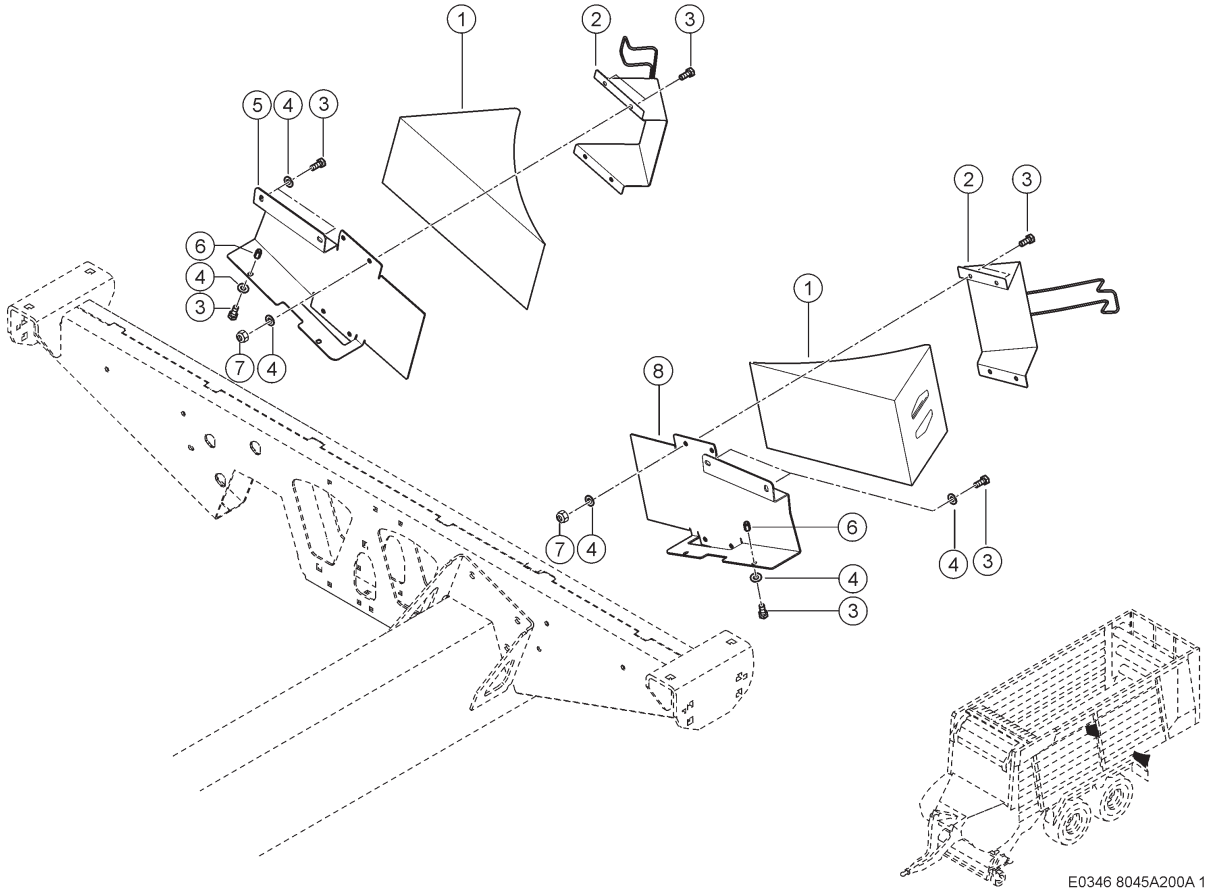

200 UNTERLEGKEILE
200 WHEEL CHOCKS
200 CALES DE ROUES

Pos	Teilenummer	Bezeichnung	Abmessung	Description	Désignation	Menge	Bedingung
1	00 1316 383 0	UNTERLEGKEIL	G53	WHEEL CHOCK	CALE DE ROUE	2	
2	00 1316 384 0	HALTER	FOR WHEEL CHOCK G53 STEE	SUPPORT	SUPPORT	2	
3	00 0236 200 0	SECHSKANTSCHRAUBE	M8X20	HEXAGON HEAD BOLT	VIS SIX PANS	16	
4	00 0239 387 0	CONTACT-SCHEIBE	A8 -8,2X18X1,4	CONTACT WASHER	RONDELLE CONTACT	12	
5	00 1399 615 1	HALTER RECHTS	3X 344X 496	SUPPORT R.H.	SUPPORT DROITE	1	
6	00 0215 913 0	EINNIETMUTTER	M 8X20, 5-SW11-KL=3-5, 5	RIVETING NUT	ÉCROU À RIVER	8	
7	00 0238 132 0	SICHERUNGSMUTTER	M8	LOCK NUT	ÉCROU INDESSERRABLE	8	
8	00 1399 614 1	HALTER LINKS	3X 344X 496	SUPPORT L.H.	SUPPORT GAUCHE	1	

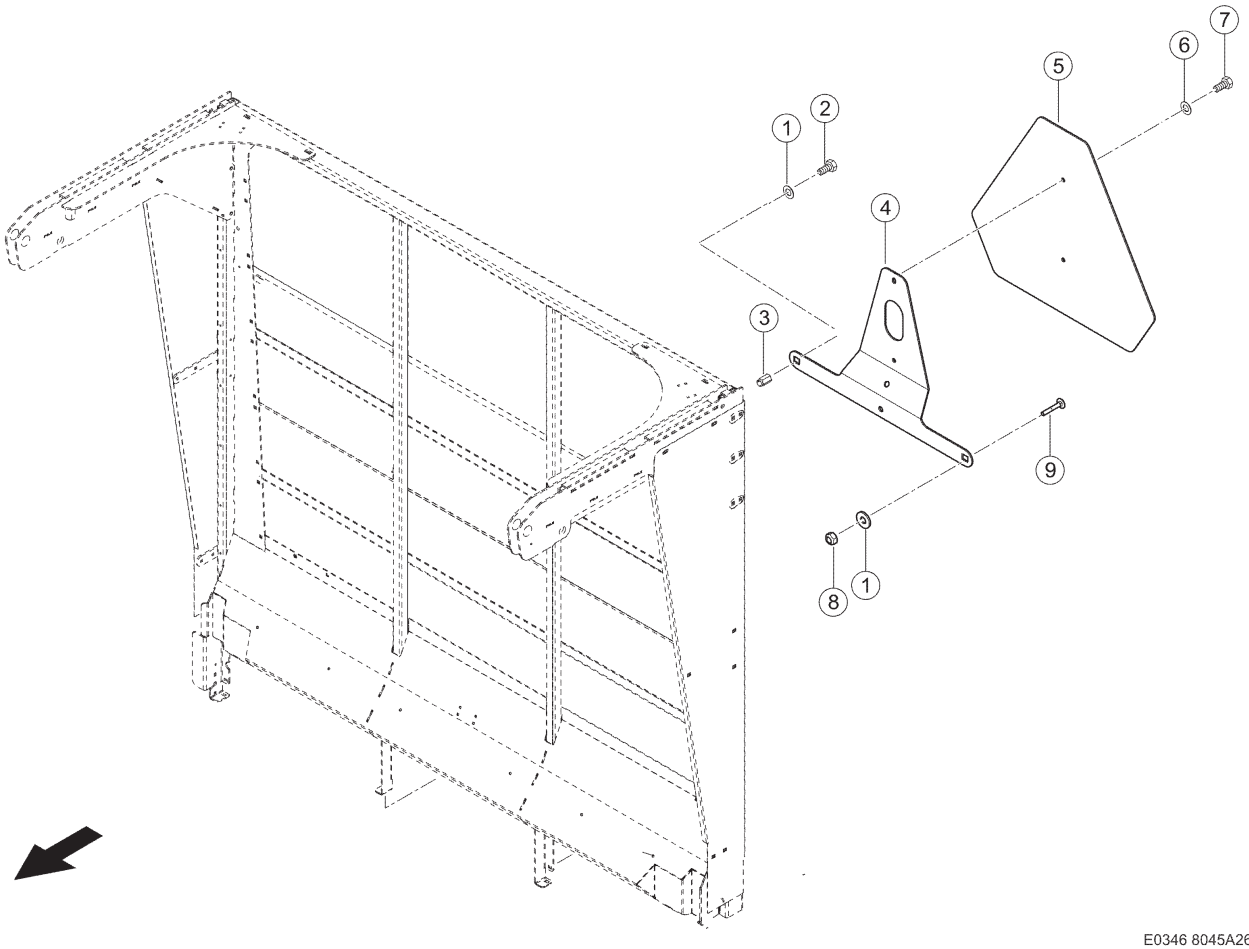

E0346 8045A260A 1

260 WARNTAFELN 1)
260 WARNING SIGNS 1)
260 PLAQUES DE SIGNALISATION 1)

Pos	Teilenummer	Bezeichnung	Abmessung	Description	Désignation	Menge	Bedingung
1	00 0239 394 1	CONTACT-SCHEIBE	B10 -10,2X27X2,4	CONTACT WASHER	RONDELLE CONTACT	1	
2	00 0237 383 0	SECHSKANTSCHRAUBE	M10X25	HEXAGON HEAD BOLT	VIS SIX PANS	1	
3	00 0216 395 0	EINNIETMUTTER	M10X23-SW13-KL=0,5-3,5	RIVETING NUT	ÉCROU À RIVER	1	
4	00 2735 768 0	HALTER		SUPPORT	SUPPORT	1	
5	00 0365 213 3	WARNDREIECK		EMBLEM	TRIANGLE SIGNALIS	1	
6	00 0239 386 0	CONTACT-SCHEIBE	A6 -6,1X14X1,3	CONTACT WASHER	RONDELLE CONTACT	2	
7	00 0237 465 0	SECHSKANTSCHRAUBE	M6X16	HEXAGON HEAD BOLT	VIS SIX PANS	2	
8	00 0237 947 0	SECHSKANTMUTTER	M10	HEXAGONAL NUT	ECROU SIX PANS	1	
9	00 0236 510 0	FLACHRUNDSCHRAUBE	M10X 20X12	COACH BOLT	VIS A TETE BOMBEE	1	

1) Ausrüstung

LW_S03_0180 Gesetzmäßige Ausrüstung USA

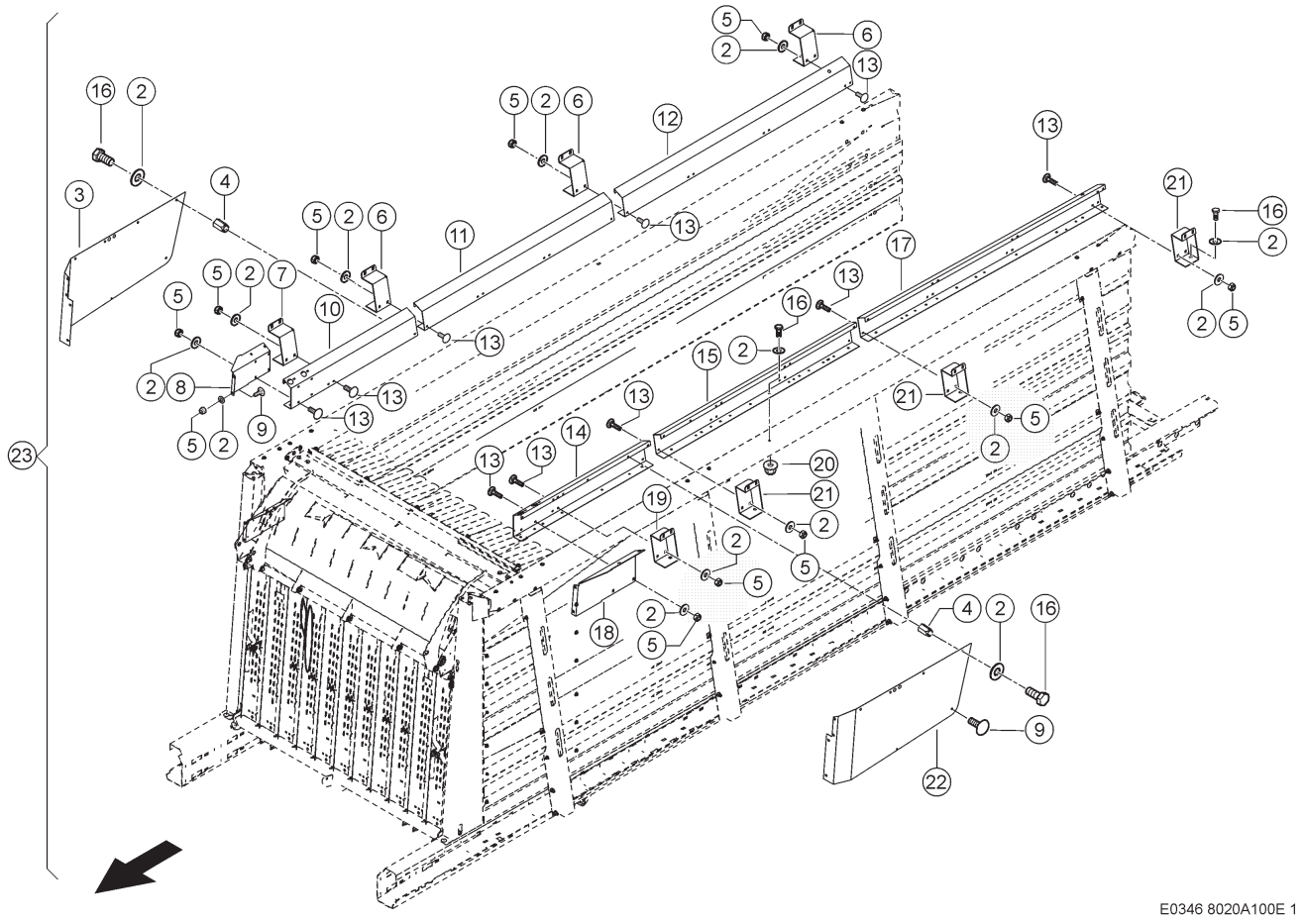

100 SCHUTZEINRICHTUNGEN 1)
100 SAFETY DEVICES 1)
100 DISPOSITIFS DE PROTECTION 1)

Pos	Teilenummer	Bezeichnung	Abmessung	Description	Désignation	Menge	Bedingung
2	00 0239 394 1	CONTACT-SCHEIBE	B10 -10,2X27X2,4	CONTACT WASHER	RONDELLE CONTACT	98	
3	00 1392 616 0	ABDECKUNG RECHTS	1,5X711X1713	COVER R.H.	COUVERTURE DR.	1	
4	00 0216 395 0	EINNIETMUTTER	M10X23-SW13-KL=0,5-3,5	RIVETING NUT	ÉCROU À RIVER	8	
5	00 0237 947 0	SECHSKANTMUTTER	M10	HEXAGONAL NUT	ECROU SIX PANS	82	
6	00 1392 614 0	VERSTAERKUNG RE.	4X222X 413	REINFORCEMENT R.H	RENFORCEMENT DR.	7	
7	00 1392 624 0	VERSTAERKUNG RE.	4X221X 399	REINFORCEMENT R.H	RENFORCEMENT DR.	1	
8	00 1392 621 0	SEITENWAND RE.	2,5X312X 496	SIDE WALL R.H.	PAROI LATERALE DR	1	
9	00 0219 955 0	FLACHRUNDSCHRAUBE	M10X20X16-F=3	COACH BOLT	VIS A TETE BOMBEE	6	
10	00 1392 608 0	SEITENWAND RE.	3X442X1522	SIDE WALL R.H.	PAROI LATERALE DR	1	
11	00 1392 612 0	SEITENWAND RE.	3X442X2320	SIDE WALL R.H.	PAROI LATERALE DR	1	
12	00 1392 610 0	SEITENWAND RE.	3X442X2778	SIDE WALL R.H.	PAROI LATERALE DR	1	
13	00 0236 510 0	FLACHRUNDSCHRAUBE	M10X 20X12	COACH BOLT	VIS A TETE BOMBEE	76	
14	00 1392 607 0	SEITENWAND LI.	3X442X1522	LEFT SIDE PANEL	PAROI LATERALE G.	1	
15	00 1392 611 0	SEITENWAND LI.	3X442X2320	LEFT SIDE PANEL	PAROI LATERALE G.	1	
16	00 0237 874 0	SECHSKANTSCHRAUBE	M10X35	HEXAGON HEAD BOLT	VIS SIX PANS	16	
17	00 1392 609 0	SEITENWAND LI	3X442X2778	SIDE WALL L.H.	PAROI LATERALE GA	1	
18	00 1392 619 0	SEITENWAND LI.	2,5X312X 496	LEFT SIDE PANEL	PAROI LATERALE G.	1	
19	00 1392 623 0	VERSTAERKUNG LI.	4X221X 399	REINFORCEMENT L.H	RENFORCEMENT GAU.	1	
20	00 1321 178 0	SICHERUNGSMUTTER	M10-VERBUSRIPP	LOCK NUT	ÉCROU INDESSERRABLE	8	
21	00 1392 613 0	VERSTAERKUNG LI.	4X222X 413	REINFORCEMENT L.H	RENFORCEMENT GAU.	7	
22	00 1392 615 0	ABDECKUNG LINKS	1,5X711X1582	COVER L.H.	COUVERTURE GA	1	
23	00 1399 380 1	BORDWAND	VERPACKT	SIDE WALL	PAROI LATERAL	1	

1) Ausrüstung

LW_F03_0290 Bordwanderhöhung

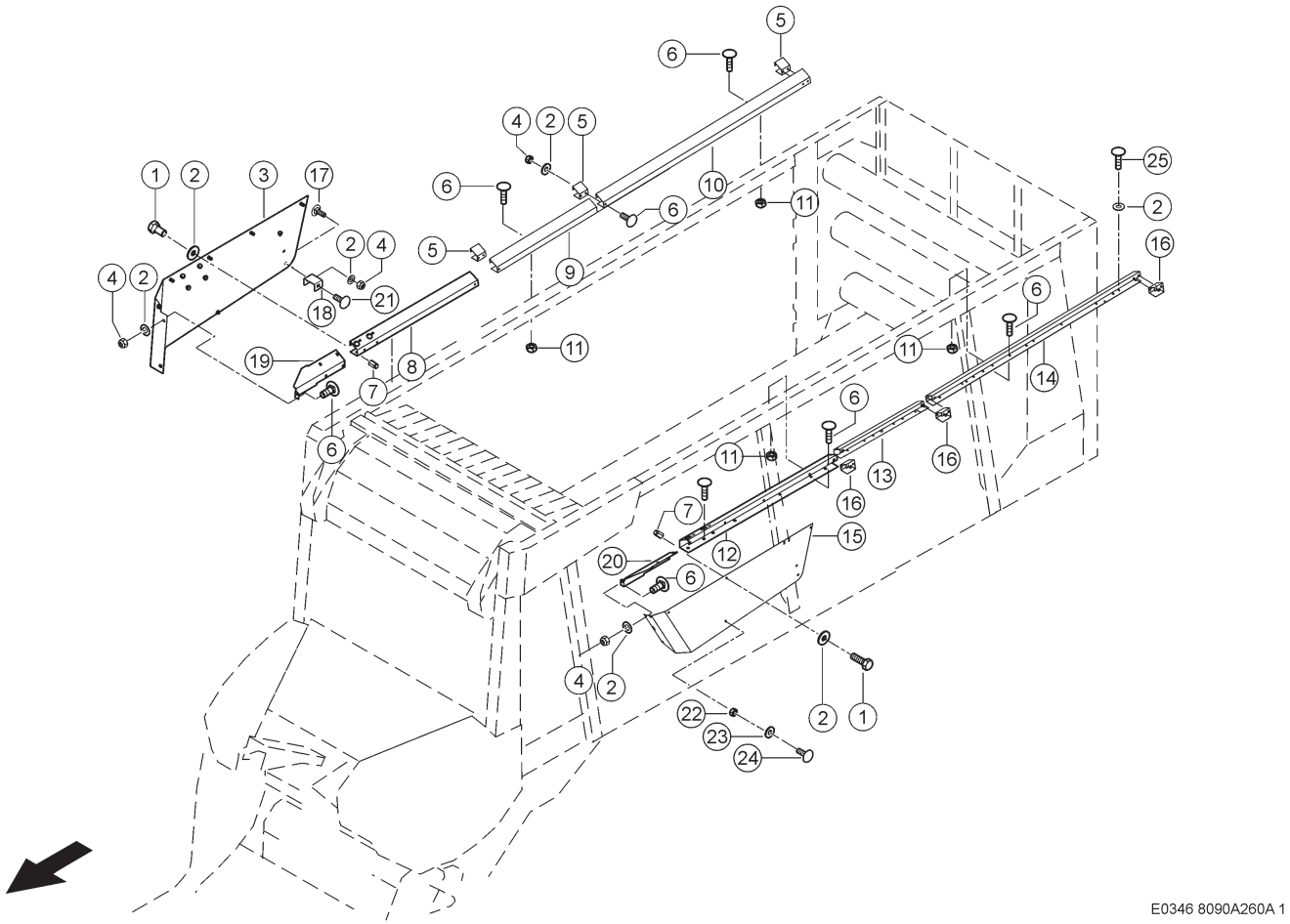

260 ANBAUTEILE
260 ATTACHMENT PARTS
260 PIÈCES D'ASSEMBLAGE

Pos	Teilenummer	Bezeichnung	Abmessung	Description	Désignation	Menge	Bedingung
1	00 0237 383 0	SECHSKANTSCHRAUBE	M10X25	HEXAGON HEAD BOLT	VIS SIX PANS	8	1)
2	00 0239 394 1	CONTACT-SCHEIBE	B10 -10,2X27X2,4	CONTACT WASHER	RONDELLE CONTACT	54	1)
3	00 1399 776 1	ABDECKUNG VORN	1,5X564X1671	COVER FRONT	RECOUVREM, AVANT	1	1)
4	00 0237 947 0	SECHSKANTMUTTER	M10	HEXAGONAL NUT	ECROU SIX PANS	38	1)
5	00 1399 867 1	VERSTAERKUNG RE.		REINFORCEMENT R.H	RENFORCEMENT DR.	3	1)
6	00 0219 955 0	FLACHRUNDSCHRAUBE	M10X20X16-F=3	COACH BOLT	VIS A TETE BOMBEE	46	1)
7	00 0216 395 0	EINNIETMUTTER	M10X23-SW13-KL=0,5-3,5	RIVETING NUT	ÉCROU À RIVER	8	1)
8	00 1399 869 2	SEITENWAND RECHTS	2,5X295X1521	SIDE WALL R.H.	PAROI LATERALE DR	1	1)
9	00 1399 873 0	SEITENWAND RE.	2,5X295X1156	SIDE WALL R.H.	PAROI LATERALE DR	1	1)
10	00 1399 871 1	SEITENWAND RECHTS		SIDE WALL R.H.	PAROI LATERALE DR	1	1)
11	00 1321 178 0	SICHERUNGSMUTTER	M10-VERBUSRIPP	LOCK NUT	ÉCROU INDESSERRABLE	12	1)
12	00 1399 868 2	SEITENWAND LINKS	2,5X295X1521	SIDE WALL L.H.	PAROI LATERALE GA	1	1)
13	00 1399 872 0	SEITENWAND LI.	2,5X295X1156	LEFT SIDE PANEL	PAROI LATERALE G.	1	1)
14	00 1399 870 1	SEITENWAND HI.LI.		SIDE WALL REAR	PAROI LATERALE GA	1	1)
15	00 1399 775 1	ABDECKUNG VORN	1,5X564X1671	COVER FRONT	RECOUVREM, AVANT	1	1)
16	00 1399 866 1	VERSTAERKUNG LI.		REINFORCEMENT L.H	RENFORCEMENT GAU.	3	1)
17	00 0502 511 0	FLACHRUNDSCHRAUBE	M10X25X20-F=3	COACH BOLT	VIS A TETE BOMBEE	2	1)
18	00 1392 251 0	PLATTE	2	PLATE	PLAQUE	2	1)
19	00 1392 618 1	SEITENWAND RECHTS	2,5X163X 496	SIDE WALL R.H.	PAROI LATERALE DR	1	1)
20	00 1392 617 1	SEITENWAND LI.	2,5X163X 496	LEFT SIDE PANEL	PAROI LATERALE G.	1	1)
21	00 0236 510 0	FLACHRUNDSCHRAUBE	M10X 20X12	COACH BOLT	VIS A TETE BOMBEE	2	1)
22	00 0238 132 0	SICHERUNGSMUTTER	M8	LOCK NUT	ÉCROU INDESSERRABLE	2	1)
23	00 0239 393 1	CONTACT-SCHEIBE	B8 -8,2X22X1,9	CONTACT WASHER	RONDELLE CONTACT	2	1)
24	00 0234 953 0	FLACHRUNDSCHRAUBE	M8X20X13	COACH BOLT	VIS A TETE BOMBEE	2	1)

260 ANBAUTEILE
260 ATTACHMENT PARTS
260 PIÈCES D'ASSEMBLAGE

Pos	Teilenummer	Bezeichnung	Abmessung	Description	Désignation	Menge	Bedingung
25	00 0217 078 1	FLACHKOPFSCHRAUBE	M10X25-IN-6RD 45-ISO1066	FLAT HEAD BOLT	VIS	8	1)

1) Ausrüstung

LW_F08_0840 Bordwanderhöhung (Ladevolumen 38 m³)

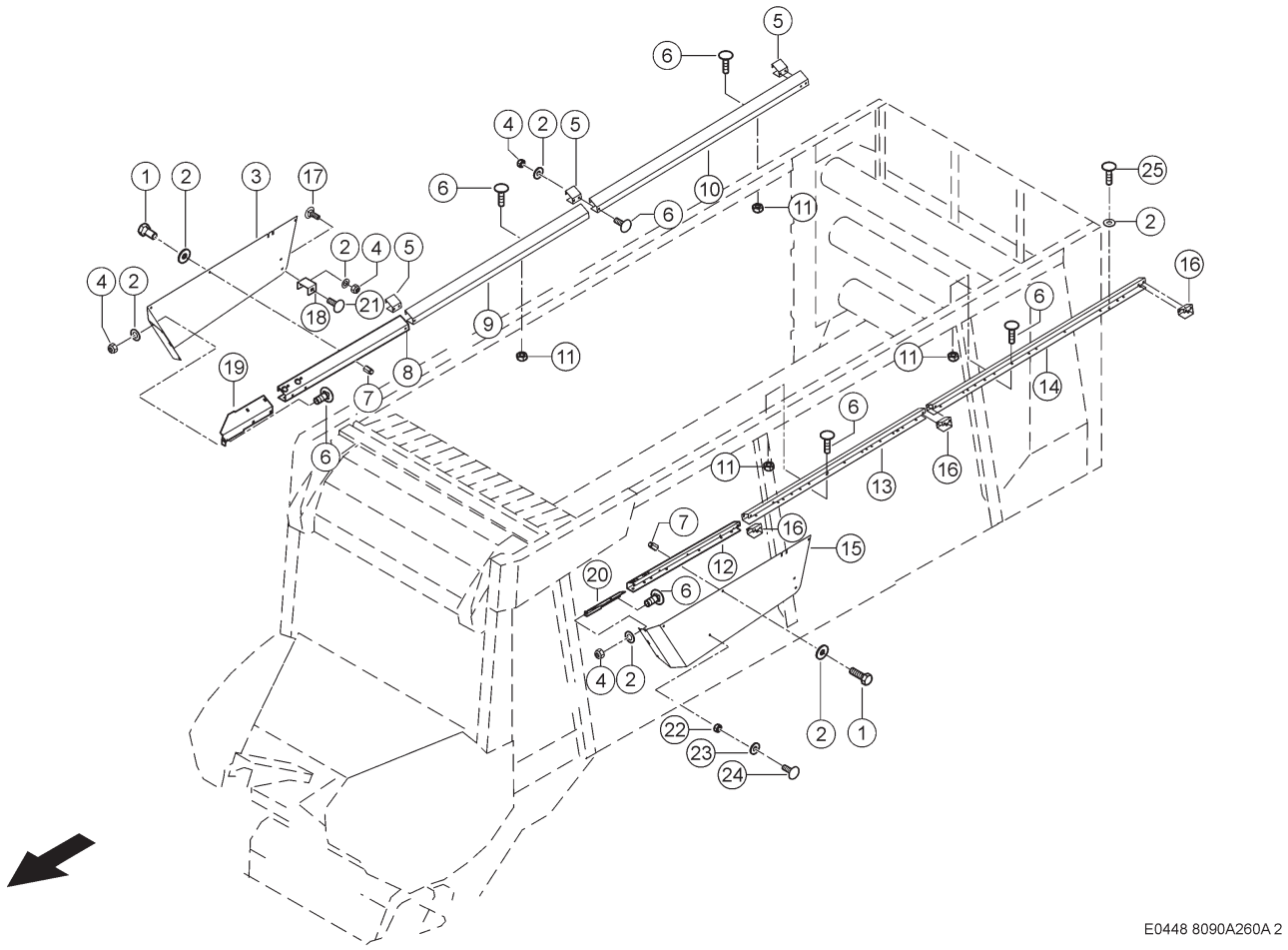

260 ANBAUTEILE
260 ATTACHMENT PARTS
260 PIÈCES D'ASSEMBLAGE

Pos	Teilenummer	Bezeichnung	Abmessung	Description	Désignation	Menge	Bedingung
1	00 0237 383 0	SECHSKANTSCHRAUBE	M10X25	HEXAGON HEAD BOLT	VIS SIX PANS	8	1)
2	00 0239 394 1	CONTACT-SCHEIBE	B10 -10,2X27X2,4	CONTACT WASHER	RONDELLE CONTACT	54	1)
3	00 1399 776 1	ABDECKUNG VORN	1,5X564X1671	COVER FRONT	RECOUVREM, AVANT	1	1)
4	00 0237 947 0	SECHSKANTMUTTER	M10	HEXAGONAL NUT	ECROU SIX PANS	38	1)
5	00 1399 867 1	VERSTAERKUNG RE.		REINFORCEMENT R.H	RENFORCEMENT DR.	3	1)
6	00 0219 955 0	FLACHRUNDSCHRAUBE	M10X20X16-F=3	COACH BOLT	VIS A TETE BOMBEE	44	1)
7	00 0216 395 0	EINNIETMUTTER	M10X23-SW13-KL=0,5-3,5	RIVETING NUT	ÉCROU À RIVER	8	1)
8	00 1399 869 2	SEITENWAND RECHTS	2,5X295X1521	SIDE WALL R.H.	PAROI LATERALE DR	1	1)
9	00 1399 875 0	SEITENWAND RE.	2,5X295X2296	SIDE WALL R.H.	PAROI LATERALE DR	1	1)
10	00 1399 871 1	SEITENWAND RECHTS		SIDE WALL R.H.	PAROI LATERALE DR	1	1)
11	00 1321 178 0	SICHERUNGSMUTTER	M10-VERBUSRIPP	LOCK NUT	ÉCROU INDESSERRABLE	10	1)
12	00 1399 868 2	SEITENWAND LINKS	2,5X295X1521	SIDE WALL L.H.	PAROI LATERALE GA	1	1)
13	00 1399 874 0	SEITENWAND LI.	2,5X295X2296	LEFT SIDE PANEL	PAROI LATERALE G.	1	1)
14	00 1399 870 1	SEITENWAND HI.LI.		SIDE WALL REAR	PAROI LATERALE GA	1	1)
15	00 1399 775 1	ABDECKUNG VORN	1,5X564X1671	COVER FRONT	RECOUVREM, AVANT	1	1)
16	00 1399 866 1	VERSTAERKUNG LI.		REINFORCEMENT L.H	RENFORCEMENT GAU.	3	1)
17	00 0502 511 0	FLACHRUNDSCHRAUBE	M10X25X20-F=3	COACH BOLT	VIS A TETE BOMBEE	2	1)
18	00 1392 251 0	PLATTE	2	PLATE	PLAQUE	2	1)
19	00 1392 618 1	SEITENWAND RECHTS	2,5X163X 496	SIDE WALL R.H.	PAROI LATERALE DR	1	1)
20	00 1392 617 1	SEITENWAND LI.	2,5X163X 496	LEFT SIDE PANEL	PAROI LATERALE G.	1	1)
21	00 0236 510 0	FLACHRUNDSCHRAUBE	M10X 20X12	COACH BOLT	VIS A TETE BOMBEE	2	1)
22	00 0238 132 0	SICHERUNGSMUTTER	M8	LOCK NUT	ÉCROU INDESSERRABLE	2	1)
23	00 0239 393 1	CONTACT-SCHEIBE	B8 -8,2X22X1,9	CONTACT WASHER	RONDELLE CONTACT	2	1)
24	00 0234 953 0	FLACHRUNDSCHRAUBE	M8X20X13	COACH BOLT	VIS A TETE BOMBEE	2	1)

260 ANBAUTEILE
260 ATTACHMENT PARTS
260 PIÈCES D'ASSEMBLAGE

Pos	Teilenummer	Bezeichnung	Abmessung	Description	Désignation	Menge	Bedingung
25	00 0217 078 1	FLACHKOPFSCHRAUBE	M10X25-IN-6RD 45-ISO1066	FLAT HEAD BOLT	VIS	8	1)

1) Ausrüstung

LW_F08_0950 Bordwanderhöhung (Ladevolumen 44 m³)

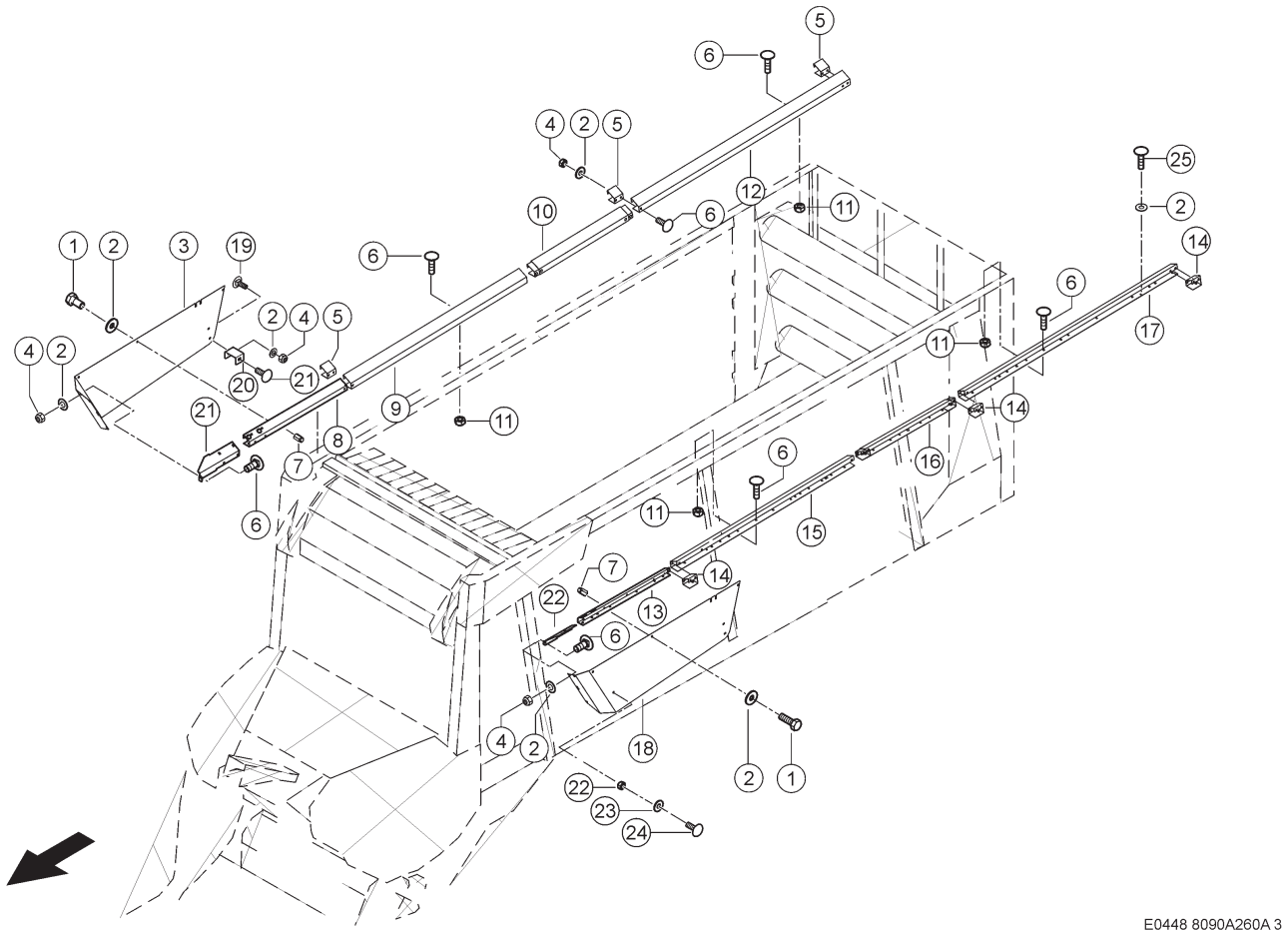

260 ANBAUTEILE
260 ATTACHMENT PARTS
260 PIÈCES D'ASSEMBLAGE

Pos	Teilenummer	Bezeichnung	Abmessung	Description	Désignation	Menge	Bedingung
1	00 0237 383 0	SECHSKANTSCHRAUBE	M10X25	HEXAGON HEAD BOLT	VIS SIX PANS	8	1)
2	00 0239 394 1	CONTACT-SCHEIBE	B10 -10,2X27X2,4	CONTACT WASHER	RONDELLE CONTACT	44	1)
3	00 1399 776 1	ABDECKUNG VORN	1,5X564X1671	COVER FRONT	RECOUVREM, AVANT	1	1)
4	00 1321 178 0	SICHERUNGSMUTTER	M10-VERBUSRIPP	LOCK NUT	ÉCROU INDESSERRABLE	16	1)
5	00 1399 867 0	VERSTAERKUNG RE.	2,5X204X 270	REINFORCEMENT R.H	RENFORCEMENT DR.	4	1)
6	00 0219 955 0	FLACHRUNDSCHRAUBE	M10X20X16-F=3	COACH BOLT	VIS A TETE BOMBEE	54	1)
7	00 0216 395 0	EINNIETMUTTER	M10X23-SW13-KL=0,5-3,5	RIVETING NUT	ÉCROU À RIVER	8	1)
8	00 1399 869 2	SEITENWAND RECHTS	2,5X295X1521	SIDE WALL R.H.	PAROI LATERALE DR	1	1)
9	00 1399 875 0	SEITENWAND RE.	2,5X295X2296	SIDE WALL R.H.	PAROI LATERALE DR	1	1)
10	00 1399 873 0	SEITENWAND RE.	2,5X295X1156	SIDE WALL R.H.	PAROI LATERALE DR	1	1)
11	00 0237 947 0	SECHSKANTMUTTER	M10	HEXAGONAL NUT	ECROU SIX PANS	38	1)
12	00 1399 871 0	SEITENWAND RE.	2,5X295X2755	SIDE WALL R.H.	PAROI LATERALE DR	1	1)
13	00 1399 868 2	SEITENWAND LINKS	2,5X295X1521	SIDE WALL L.H.	PAROI LATERALE GA	1	1)
14	00 1399 866 0	VERSTAERKUNG LI.	2,5X204X 270	REINFORCEMENT L.H	RENFORCEMENT GAU.	4	1)
15	00 1399 874 0	SEITENWAND LI.	2,5X295X2296	LEFT SIDE PANEL	PAROI LATERALE G.	2	1)
16	00 1399 872 0	SEITENWAND LI.	2,5X295X1156	LEFT SIDE PANEL	PAROI LATERALE G.	1	1)
17	00 1399 870 0	SEITENWAND LI.	2,5X295X2755	LEFT SIDE PANEL	PAROI LATERALE G.	1	1)
18	00 1399 775 1	ABDECKUNG VORN	1,5X564X1671	COVER FRONT	RECOUVREM, AVANT	1	1)
19	00 0502 511 0	FLACHRUNDSCHRAUBE	M10X25X20-F=3	COACH BOLT	VIS A TETE BOMBEE	2	1)
20	00 0237 947 0	SECHSKANTMUTTER	M10	HEXAGONAL NUT	ECROU SIX PANS	2	1)
21	00 1392 618 1	SEITENWAND RECHTS	2,5X163X 496	SIDE WALL R.H.	PAROI LATERALE DR	1	1)
22	00 1392 617 1	SEITENWAND LI.	2,5X163X 496	LEFT SIDE PANEL	PAROI LATERALE G.	1	1)

1) Ausrüstung

LW_F08_0960 Bordwanderhöhung (Ladevolumen 50 m³)

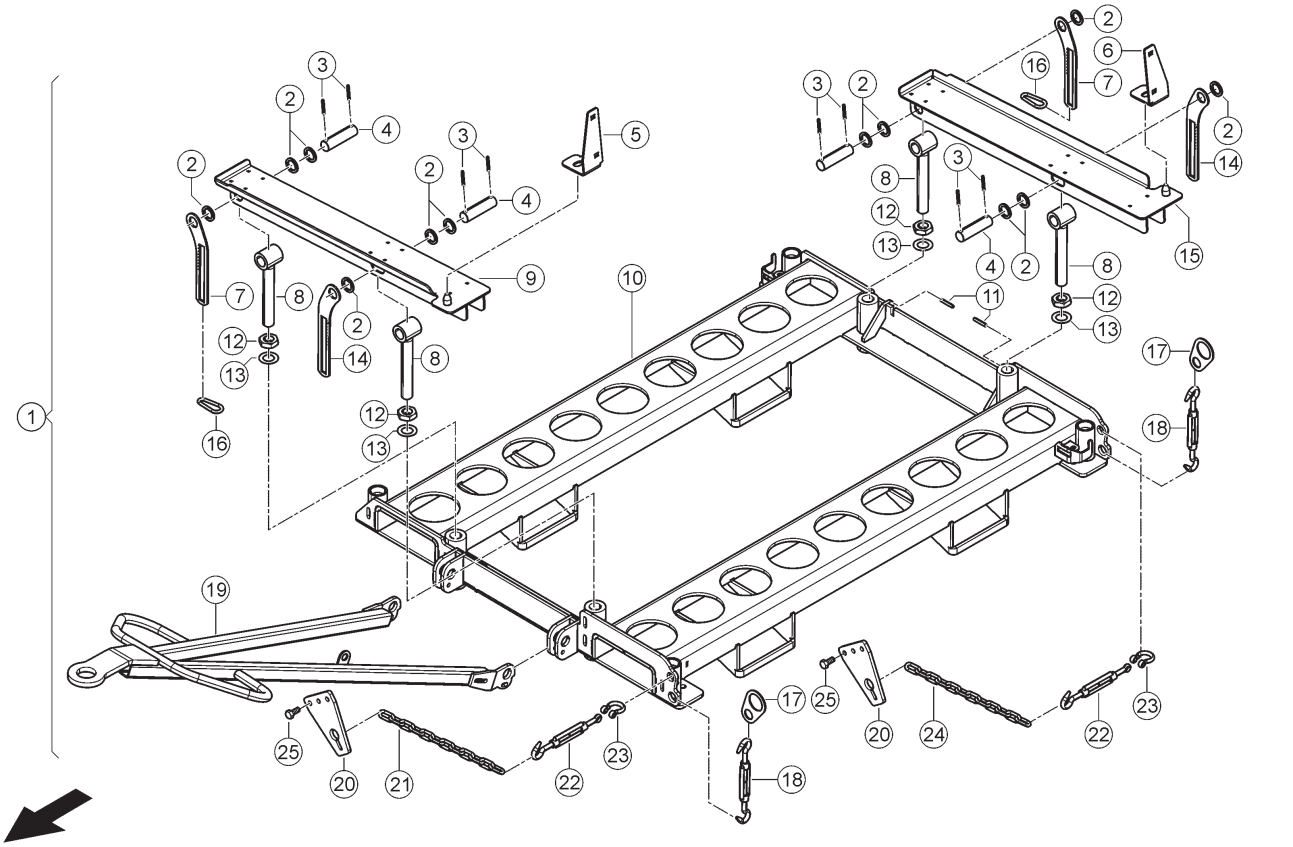

E0346 8090A280A 1

280 TRANSPORTGESTELL 1)
280 TRANSPORT CARRIER 1)
280 CHÂSSIS DE TRANSPORT 1)

Pos	Teilenummer	Bezeichnung	Abmessung	Description	Désignation	Menge	Bedingung
1	00 1317 900 1	TRANSPORTWAGEN		CUTTERBAR TRAILER	REMORQUE DE TRANSPORT	1	
2	00 0234 370 0	UNTERLEGSCHEIBE	30,5X42X4	WASHER	RONDELLE	12	
3	00 0235 667 2	SPANNSTIFT	6 X 45	SPRING PIN	GOUPILLE SERRAGE	8	
4	00 0957 027 0	BOLZEN	B-30H9X112X6 H12X96	PIN	BOULON	4	
5	00 1317 957 0	BLECH	5X 70X 269 - VORNE	PLATE	TOLE	1	
6	00 1317 958 0	BLECH HINTEN	5X 70X 269 - HINTEN	SHEET METAL REAR	TOLE ARRIERE	1	
7	00 1317 943 0	SICHERUNGSBLECH	5X 79X 208	LOCKING PLATE	FREIN-VIS	2	
8	00 1317 907 0	AUGENSCHRAUBE		EYE BOLT	BOULON A OEILLET	4	
9	00 1317 904 1	AUFLAGE	VORNE	REST	APPUI	1	
10	00 1317 901 0	RAHMEN		FRAME	CHASSIS	1	
11	00 0235 651 2	SPANNSTIFT	5 X 40	SPRING PIN	GOUPILLE SERRAGE	2	
12	00 0211 243 0	SECHSKANTMUTTER	M30	HEXAGONAL NUT	ECROU SIX PANS	4	
13	00 0236 855 0	UNTERLEGSCHEIBE	31X52X1,5	WASHER	RONDELLE	4	
14	00 1317 942 0	SICHERUNGSBLECH	5X 79X 315	LOCKING PLATE	FREIN-VIS	2	
15	00 1317 905 0	AUFLAGE	HINTEN	REST	APPUI	1	
16	00 1317 953 0	KARABINERHAKEN		CLIP	CROCHET	2	
17	00 1317 948 0	SICHERUNGSBLECH	4X 70X 120	LOCKING PLATE	FREIN-VIS	2	
18	00 1317 972 0	SPANNSCHLOSS	HAKEN - HAKEN	TURNBUCKLE	ECROU	2	
19	00 1317 902 0	DEICHSEL		DRAWBAR	TIMON	1	
20	00 1317 954 1	HALTERUNG	10X120X 180	BRACKET	SUPPORT	2	
21	00 1317 960 0	KETTE		CHAIN	CHAINE	1	
22	00 1317 950 0	SPANNSCHLOSS	HAKEN - OESE	TURNBUCKLE	ECROU	2	
23	00 1317 949 0	SCHAEKEL		SHACKLE	MANILLE	2	
24	00 1317 974 0	KETTE		CHAIN	CHAINE	1	
25	00 0237 462 0	SECHSKANTSCHRAUBE	M12X40	HEXAGON HEAD BOLT	VIS SIX PANS	6	

1) Ausrüstung

LW_R03_0180 Transportgestell bei ausgebautem Lade/Schneidaggregat

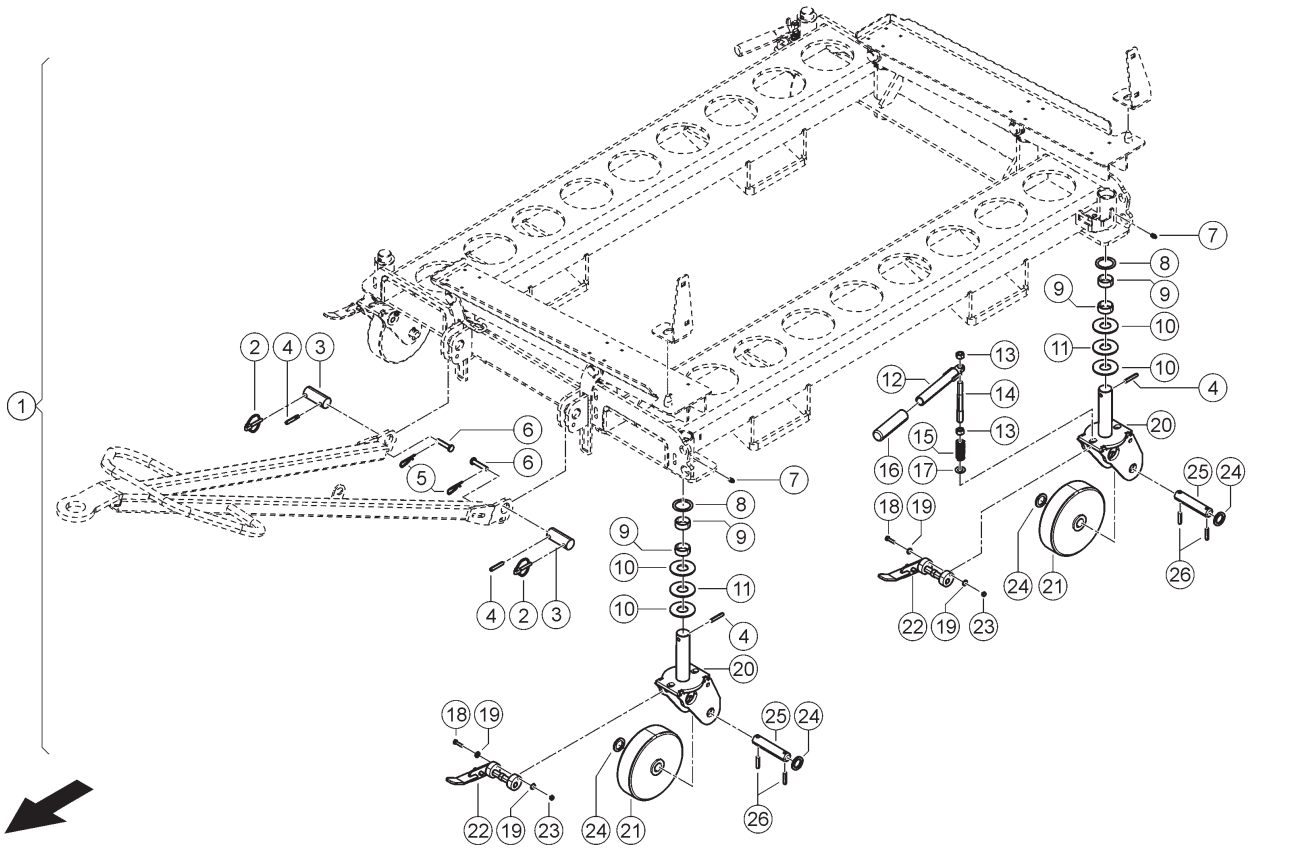

280 TRANSPORTGESTELL 1)
280 TRANSPORT CARRIER 1)
280 CHÂSSIS DE TRANSPORT 1)

Pos	Teilenummer	Bezeichnung	Abmessung	Description	Désignation	Menge	Bedingung
1	00 1317 900 1	TRANSPORTWAGEN		CUTTERBAR TRAILER	REMORQUE DE TRANSPORT	1	
2	00 0215 165 0	KLAPPSTECKER	8X42	LINCH PIN	GOUPILLE D'ARRET	2	
3	00 0915 613 0	BOLZEN	30H9X 75	PIN	BOULON	2	
4	00 0237 575 2	SPANNSTIFT	8 X 45	SPRING PIN	GOUPILLE SERRAGE	6	
5	00 0500 154 0	FEDERSTECKER	3 X 48	SPRING CLIP	GOUPILLE ELASTIQUE	2	
6	00 0214 139 1	BOLZEN	B-10X 50	PIN	BOULON	2	
7	00 0179 838 0	SCHMIERNIPPEL	A M8X1	GREASE NIPPLE	GRAISSEUR	4	
8	00 0236 859 0	UNTERLEGSCHEIBE	36X52X3	WASHER	RONDELLE	4	
9	00 0008 568 0	BUCHSE	35 X 39 X15	BUSHING	DOUILLE	8	
10	00 0235 130 2	FLACHE SCHEIBE	36 -37X66X5	FLAT WASHER	RONDELLE PLATE	8	
11	00 1317 941 0	SCHEIBE	37X66X5	WASHER	RONDELLE	4	
12	00 1317 966 0	GRIFF		HANDLE	POIGNEE	1	
13	00 0236 172 0	SECHSKANTMUTTER	M12	HEXAGONAL NUT	ECROU SIX PANS	4	
14	00 1317 945 0	BOLZENSICHERUNG	15X 128	PIN PROTECTION	PROTECTION BOULON	2	
15	00 0926 392 0	DRUCKFEDER	2X20X57	COMPRESS.SPRING	RESSORT-COMPRES.	2	
16	00 0521 341 0	GRIFFSTUECK	D25/31X120	HANDLE PIECE	MANCHE	1	
17	00 0234 283 0	SCHEIBE	13 X 26 X2	WASHER	RONDELLE	2	
18	00 0238 094 0	SECHSKANTSCHRAUBE	M6X25	HEXAGON HEAD BOLT	VIS SIX PANS	1	
19	00 0234 273 0	FLACHE SCHEIBE	6,2X15X2	FLAT WASHER	RONDELLE PLATE	2	
20	00 1317 906 0	RADTRAEGER		WHEEL SUPPORT	SUPPORT-ROUE	1	
21	00 1317 940 0	RAD	200 MM	WHEEL	PIGNON	1	
22	00 1317 903 0	BREMSE		BRAKE	FREIN	1	
23	00 0237 983 0	SECHSKANTMUTTER	M6	HEXAGONAL NUT	ECROU SIX PANS	1	
24	00 0234 369 0	UNTERLEGSCHEIBE	26X37X4	WASHER	RONDELLE	4	
25	00 1317 965 0	BOLZEN	25X 124	PIN	BOULON	1	
26	00 0236 901 2	SPANNSTIFT	8X 36	SPRING PIN	GOUPILLE SERRAGE	2	

1) Ausrüstung

LW_R03_0180 Transportgestell bei ausgebautem Lade/Schneidaggregat

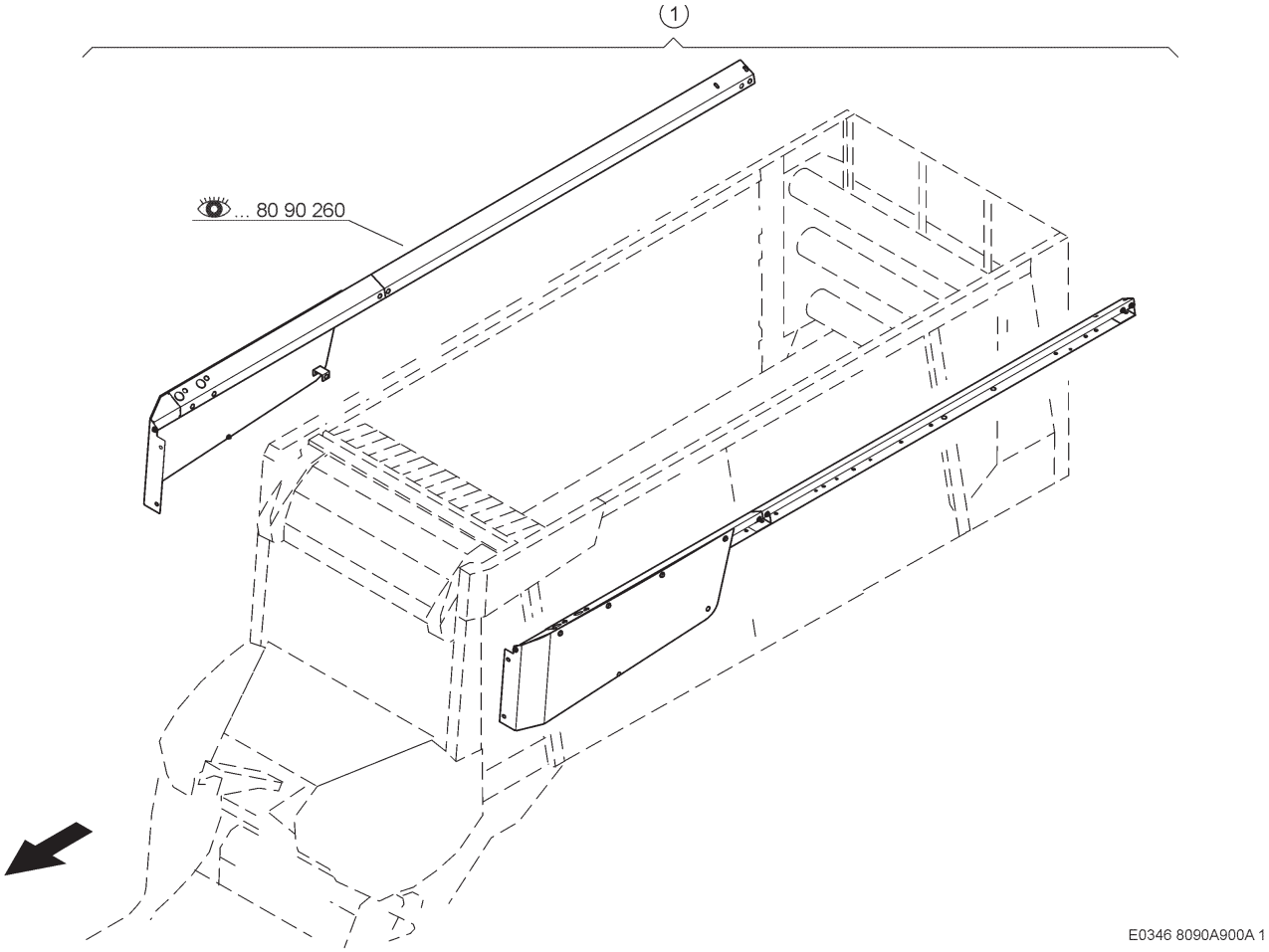

900 NACHRÜSTSATZ
900 RETROFIT KIT
900 COLLECTION D'ADAPTATION

Pos	Teilenummer	Bezeichnung	Abmessung	Description	Désignation	Menge	Bedingung
1	00 2693 944 0	SEITENWAND	.300 NIEDRIG	SIDE WALL	PAROI LATERALE	1	1)
1	00 2685 793 0	SEITENWAND	.400 NIEDRIG	SIDE WALL	PAROI LATERALE	1	2)
1	00 2685 802 0	SEITENWAND	.500 NIEDRIG	SIDE WALL	PAROI LATERALE	1	3)

1)	**Ausrüstung**	LW_B02_0710	CARGOS 8300
2)	**Ausrüstung**	LW_B02_0720	CARGOS 8400
3)	**Ausrüstung**	LW_B02_0730	CARGOS 8500

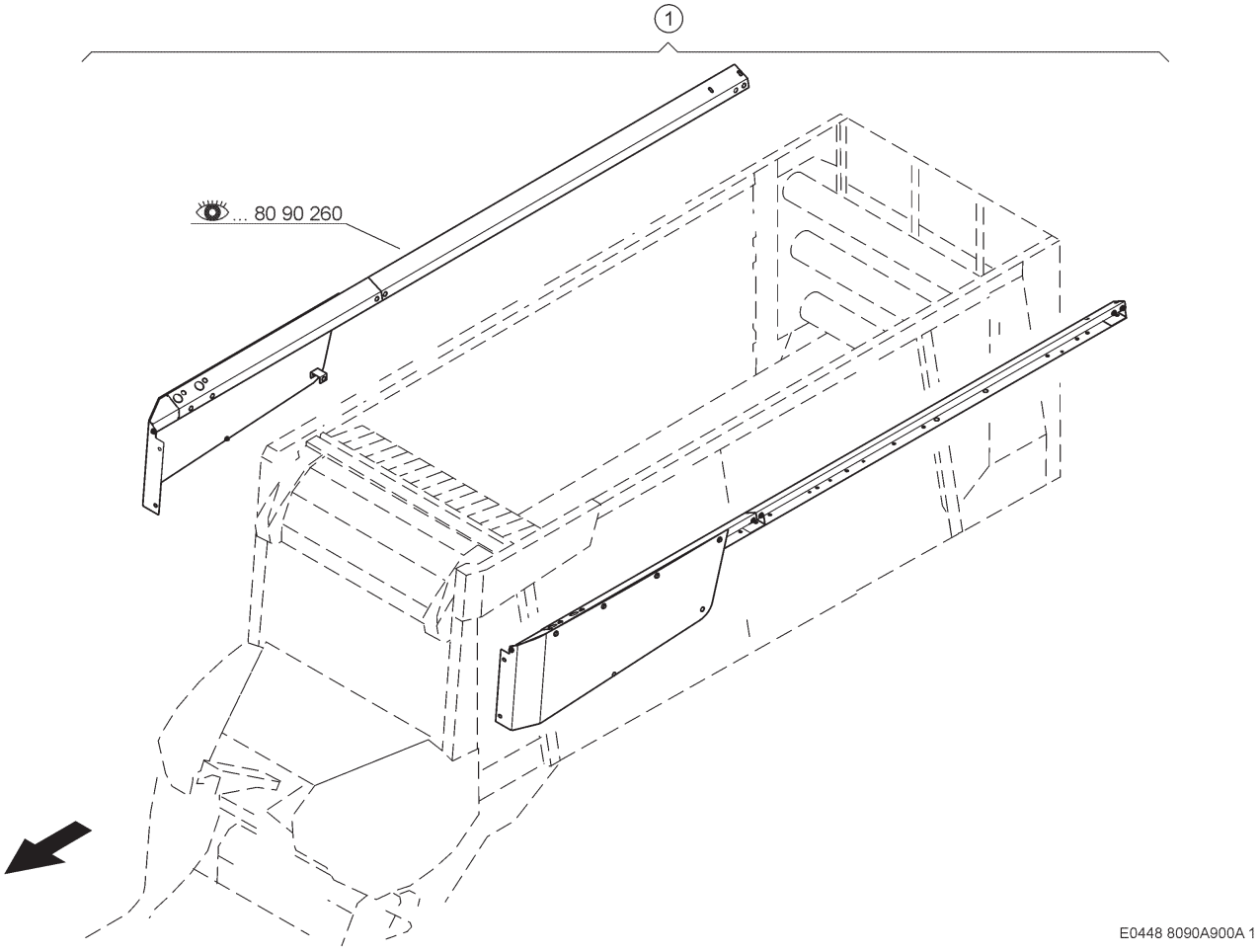

900 NACHRÜSTSATZ
900 RETROFIT KIT
900 COLLECTION D'ADAPTATION

Pos	Teilenummer	Bezeichnung	Abmessung	Description	Désignation	Menge	Bedingung
1	00 2685 793 0	SEITENWAND	.400 NIEDRIG	SIDE WALL	PAROI LATERALE	1	1)
1	00 2685 802 0	SEITENWAND	.500 NIEDRIG	SIDE WALL	PAROI LATERALE	1	2)
1	00 2685 814 0	SEITENWAND	9600	SIDE WALL	PAROI LATERALE	1	3)

1)	**Ausrüstung**	LW_F08_0940	Bordwanderhöhung (Ladevolumen 38 m³)
2)	**Ausrüstung**	LW_F08_0950	Bordwanderhöhung (Ladevolumen 44 m³)
3)	**Ausrüstung**	LW_F08_0960	Bordwanderhöhung (Ladevolumen 50 m³)

Die Fliegl Grünlandtechnik GmbH arbeitet ständig an der Verbesserung ihrer Produkte im Zuge der technischen Weiterentwicklung. Darum müssen wir uns Änderungen gegenüber den Abbildungen und Beschreibungen dieser Dokumentation vorbehalten, ohne dass daraus ein Anspruch auf Änderungen an bereits ausgelieferten Maschinen abgeleitet werden kann.

Technische Angaben, Maße und Gewichte sind unverbindlich. Irrtümer vorbehalten.

Nachdruck oder Übersetzung, auch auszugsweise, nur mit schriftlicher Genehmigung der Fliegl Grünlandtechnik GmbH

Alle Rechte nach dem Gesetz des Urheberrechts vorbehalten.

Fliegl Grünlandtechnik GmbH

83527 Kirchdorf

Germany

Following the policy of Fliegl Grünlandtechnik GmbH to improve its products as technical developments continue, Fliegl reserves the right to make alterations which must not necessarily correspond to text and illustrations contained in this publication, and without incurring obligation to alter any machines previously delivered.

Technical data, dimensions and weights are given as an indication only. Responsibility for errors and omissi-ons not accepted.

Reproduction or translation of this publication, in whole or in part, is not permitted without the written consent of Fliegl Grünlandtechnik GmbH

All rights under the provision of the Copyright Act are reserved.

Fliegl Grünlandtechnik GmbH

83527 Kirchdorf

Germany

La societe Fliegl Grünlandtechnik GmbH ameliore constamment ses produits avec le progres de la technique. C'est pourquoi nous nous reservons le droit de modifier les descriptions et illustrations de cette documentation, sans qu'il puisse en decouler un droit a modifications sur des machines deja livrees.

Les caracteristiques techniques, dimensions et poids sont sans engagement. Sous reserve d'erreurs.

Copie ou traduction, meme d'extraits, seulement avec l'autorisation ecrite de Fliegl Grünlandtechnik GmbH

Taus droits reserves, selon la reglementation des droits d'auteurs.

Fliegl Grünlandtechnik GmbH

83527 Kirchdorf

Germany

Fliegl Grünlandtechnik GmbH cura costantemente il miglioramento dei suoi prodotti in base ai continui progressi della tecnica. Si riserva quindi il diritto di apportare modifiche rispetto alle figure e descrizioni riportate nella presente documentazione, senza con ciò sottostare a obblighi di modifica per le macchine gia consegnate.

Dati tecnici, misure e pesi non sono impegnativi. Salvo errori.

La ristampa o la traduzione, anche parziale, e ammessa soltanto se autorizzata per iscritto da Fliegl Grünlandtechnik GmbH.

Tutti i diritti riservati.

Fliegl Grünlandtechnik GmbH

83527 Kirchdorf

Germany

La empresa Fliegl Grünlandtechnik GmbH se esfuerza continuamente en la mejora constante de sus productos adaptandolos a los progresos tecnicos. Par ello nos vemos obligados a reservarnos el derecho de introducir modificaciones en los productos que pueden divergir con relación a las ilustraciones y a los textos del presente manual, sin que por ello se pueda deducir derecho alguno a la modificaci6n de las maquinas suministradas.

Los datos tecnicos, las dimensiones y los pesos se entienden sin compromiso alguno y se indican salvo errores u omisiones.

La reproducción o la traducción del presente manual, aunque sea solo parcial, requiere la autorización expresa de Fliegl Grünlandtechnik GmbH.

Reservados todos los derechos de la ley sobre propiedad intelectual.

Fliegl Grünlandtechnik GmbH

83527 Kirchdorf

Germany

Fliegl Grünlandtechnik GmbH
Alustr. 1
83527 Kirchdorf

Tel. +49 (0) 8072 3769 253
info@fliegl-gruenlandtechnik.de

www.fliegl-gruenlandtechnik.com

ETL CARGOS 8300/8400/8500/9500/9600
DE/EN/FR - 06/2024
Printed in Germany